CREATIVE HALO

Model No./型号: MF8275

Quick Start Guide

Overview

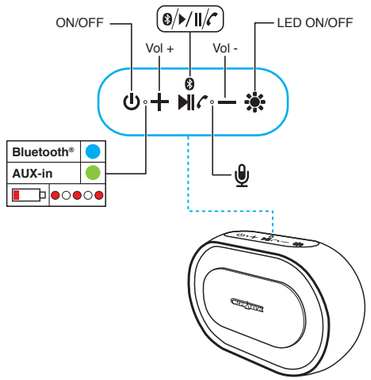

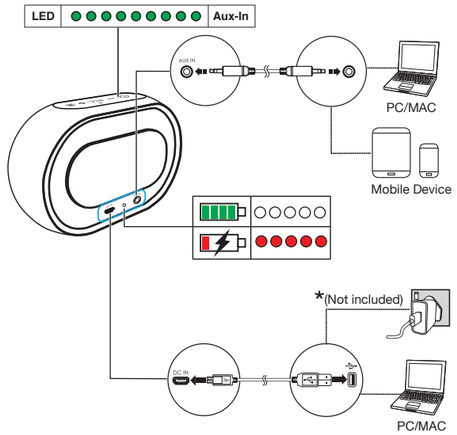

Bluetooth®

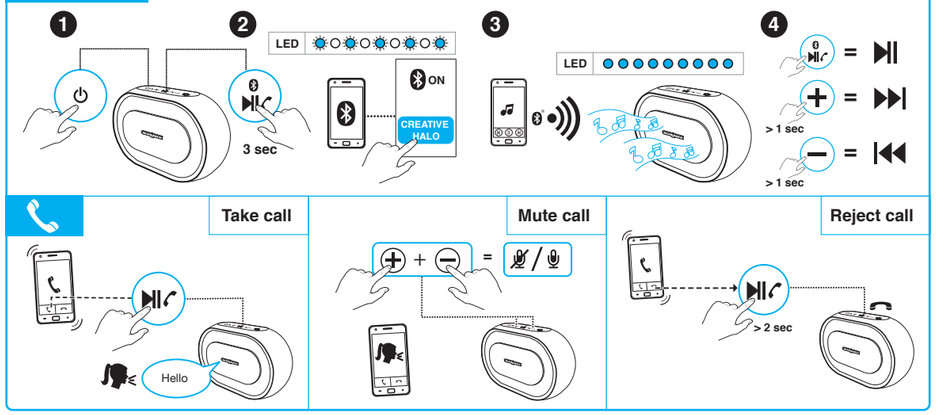

Check battery

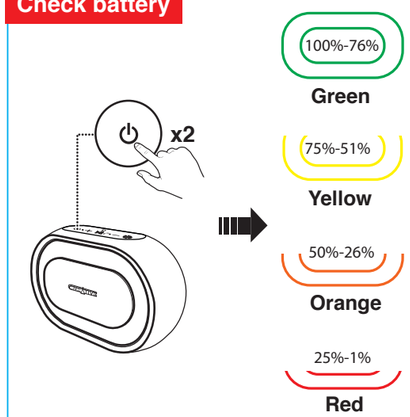

LED

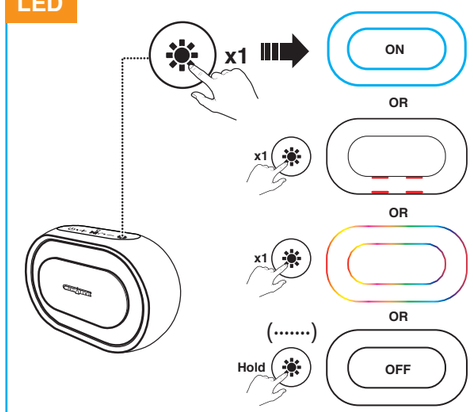

APPs

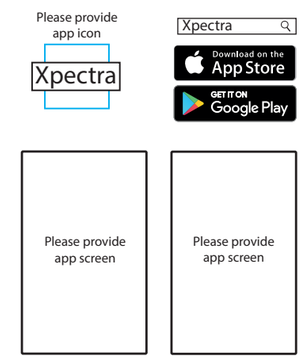

CREATIVE

Register your products at www.creative.com/register

creative.com/speakers

TECHNICAL SUPPORT

www.creative.com/support

© 2017 Creative Labs Pte. Ltd. All rights reserved. Creative, the Creative logo, and Halo are trademarks or registered trademarks of Creative Technology Ltd in the United States and/or other countries. The *Bluetooth*® word mark and logo are owned by the *Bluetooth* SIG, Inc. and any use of such marks by Creative Technology Ltd is under license. All other trademarks are the property of their respective owners and are hereby recognized as such. Creative. All specifications are subject to change without notice. Actual product may differ slightly from images shown. Use of this product is subject to a limited warranty.

P/N. 03MF827500000 Rev A

EN

***Bluetooth*® Version:** Bluetooth® 4.2
Operating Frequency: 2402 – 2480 MHz
Operating Range: Up to 10 meters, measured in open space. Walls and structures may affect range of device.
RF transmitter Output Power: < 4 dBm
Supported Bluetooth® Profiles: A2DP (Wireless Stereo Bluetooth®), AVRCP (Bluetooth® Remote Control), HFP (Handsfree profile)
Supported Codec: SBC
Lithium Ion Battery: 3.7V 2200mAh (8.14Wh)
Input: 5V ⎓ 950mA
Battery Saving Mode: The speaker automatically powers down when there is no Bluetooth® connection or no audio cable attached for more than 10 minutes.
Operating Temperature Range: 0ºC – 45ºC
Note: Compliance markings are located on the back and bottom of this product.
*Not Included. Sold Separately.

Other Information

For the latest, online version of this guide, DoC and supplementary documentation such as safety and regulatory information for this product, please visit **creative.com/support/halo**

Detailed instructions on removal of integrated battery can be found at Quickstart User Guide / Safety and Regulatory Information (creative.com/support/halo), these instructions are meant strictly for independently qualified professionals.

Notice for Singapore

Complies with IMDA Standards DA 107311

FR | Caractéristiques Techniques

Version Bluetooth®: Bluetooth® 4.2
Fréquence de Fonctionnement: 2402 – 2480 MHz
Portée de Fonctionnement: Jusqu'à 10 mètres, mesurés dans un espace ouvert. Les murs et les structures peuvent influer sur la portée du périphérique.
Sortie de puissance d'émission RF : < 4 dBm
Profils Bluetooth® Pris en Charge: A2DP (Bluetooth® stéréo sans fil), AVRCP (télécommande Bluetooth®), HFP (profil mains-libres)
Codecs Pris en Charg: SBC
Batterie Lithium-Ion: 3,7 V 2200 mAh (8.14 Wh)
Entrée: 5V ⎓ 950mA
Économie d'énergie: Le haut-parleur se met automatiquement hors tension s'il n'existe aucune connexion Bluetooth® ou si aucun câble audio n'est raccordé pendant plus de 10 minutes.
Températures de Fonctionnement du Périphérique: 0ºC – 45ºC
REMARQUE: Les marques de conformité sont situées à l'arrière et en dessous du produit.
*Non inclus. Vendu séparément.

Autres Informations

Pour la version en ligne à jour de ce guide, DoC et d'autres documents sur ce produit, concernant notamment la sécurité et la réglementation, consultez le site **creative.com/support/halo**

Des instructions détaillées sur le démontage de la batterie intégrée peuvent être trouvées à Guide de démarrage rapide / Informations sur la sécurité et la réglementation (creative.com/support/halo), ces instructions sont strictement destinées à des professionnels indépendants qualifiés.

EN Hereby, Creative Labs Pte. Ltd. declares the Bluetooth Speaker, model no. MF8275 is in compliance with Directive 2014/53/EU. The full text of the EU declaration of conformity is available at http://www.creative.com/EUDoC

FR Par la présente, Creative Labs Pte. Ltd. déclare ce Enceinte Bluetooth que le modèle n° MF8275 est conforme à la Directive 2014/53/EU. L'intégralité du texte de la déclaration de conformité européenne est disponible sur http://www.creative.com/EUDoC

DE Hiermit erklärt Creative Labs Pte. Ltd. Bluetooth-Lautsprecher, Modellnr. MF8275 der Richtlinie 2014/53/EU entspricht. Der vollständige Text der EU-Konformitätserklärung ist unter http://www.creative.com/EUDoC verfügbar.

ES Por el presente, Creative Labs Pte. Ltd. declara que el Altavoz Bluetooth, modelo nº MF8275 cumple con lo establecido en la Directiva 2014/53/UE. El texto completo de la declaración de conformidad de la UE está disponible en http://www.creative.com/EUDoC

IT Creative Labs Pte. Ltd. dichiara che Altoparlante Bluetooth, modello n. MF8275 è conforme alla Direttiva 2014/53/UE. Il testo completo della dichiarazione di conformità UE è disponibile su http://www.creative.com/EUDoC

NL Creative Labs Pte. Ltd. verklaart hierbij dat het Bluetooth luidspreker, modelnummer MF8275 in overeenstemming is met Richtlijn 2014/53/EU. De volledige tekst van de EU-verklaring van overeenstemming is beschikbaar op http://www.creative.com/EUDoC

PT Através do presente documento, a Creative Labs Pte. Ltd. declara que Coluna Bluetooth, modelo n.º MF8275 está em conformidade com a Diretiva 2014/53/UE. O texto completo da declaração de conformidade da UE está disponível em http://www.creative.com/EUDoC

DA Hermed erklærer Creative Labs Pte. Ltd., at Bluetooth-højttaler, model nr. MF8275 overholder direktivet 2014/53/EU. Den fulde tekst i EU-erklæringen om konformitet er tilgængelig på http://www.creative.com/EUDoC

SV Härmed förkunnar Creative Labs Pte. Ltd. Bluetooth-högtalare, att modell nr. MF8275 uppfyller direktiv 2014/53/EU. Den fullständiga texten av EU-Deklaration om överensstämmelse finns på http://www.creative.com/EUDoC

NO Creative Labs Pte. Ltd. erklærer herved den Bluetooth-høyttaler, at modell nr. MF8275 er i samsvar med direktiv 2014/53/EU. Den fullstendige teksten til EU-samsvarserklæringen er tilgjengelig på http://www.creative.com/EUDoC

FI Creative Labs Pte. Ltd. täten ilmoittaa, että Bluetooth-kaiutin, malli nro MF8275 täyttää direktiivin 2014/53/EY vaatimukset. Koko EY-vaatimustenmukaisuusvakuutus on saatavilla osoitteessa http://www.creative.com/EUDoC.

EL Με το παρόν, η Creative Labs Pte. Ltd. δηλώνει ότι το προϊόν Bluetooth Ηχείο, μοντέλο με αριθμό MF8275 συμμορφώνεται με την Οδηγία Directive 2014/53/EU. Μπορείτε να βρείτε το πλήρες κείμενο για τη δήλωση της ΕΕ σχετικά με τη συμμόρφωση στο http://www.creative.com/EUDoC

PL Spółka Creative Labs Pte. Ltd. niniejszym oświadcza, że Głośnik Bluetooth, model MF8275 jest zgodny z dyrektywą 2014/53/UE. Z pełnym tekstem deklaracji zgodności UE można zapoznać się pod adresem http://www.creative.com/EUDoC

SK Spoločnosť Creative Labs Pte. Ltd. týmto vyhlasuje, že Reproduktor Bluetooth, č. modelu MF8275, je v súlade so smernicou č. 2014/53/EÚ. Úplné znenie vyhlásenia o zhode EÚ je k dispozícii na lokalite http://www.creative.com/EUDoC

CZ Společnost Creative Labs Pte. Ltd. tímto prohlašuje, že výrobek Reproduktor Bluetooth, model č. MF8275 vyhovuje směrnici 2014/53/EU. Úplné znění EU prohlášení o shodě je k dispozici na http://www.creative.com/EUDoC

HU A Creative Labs Pte. Ltd. ezúton kijelenti, hogy a(z) Bluetooth hangszóró termék, modellszáma MF8275, megfelel a 2014/53/EU irányelvben foglalt követelményeknek. Az EU megfelelőségi nyilatkozat teljes szövege elérhető a következő címen: http://www.creative.com/EUDoC

RU Настоящим документом Creative Labs Pte. Ltd. заявляет, что Динамик с подключением по Bluetooth, модель № MF8275 полностью соответствует Директиве 2014/53/ЕС. Полный текст Декларации о соответствии требованиям ЕС доступен на сайте http://www.creative.com/EUDoC

LT „Creative Labs Pte. Ltd." pareiškia, kad „Bluetooth" garsiakalbis, modelio Nr. MF8275, atitinka Direktyvos 2014/53/ES reikalavimus. Visa ES atitikties deklaracija yra pateikta http://www.creative.com/EUDoC

DE | Technische Daten

Bluetooth® Version: Bluetooth® 4.2
Betriebsfrequenz: 2402 – 2480 MHz
Reichweite: Bis zu 10 m, im Freien gemessen. Wände und feste Strukturen können die Reichweite des Geräts vermindern.
Ausgangsleistung des HF-Senders: < 4 dBm
Unterstützte Bluetooth® Profile: A2DP (kabellose Stereosignalübertragung via Bluetooth®), AVRCP (Fernsteuerung via Bluetooth®), HFP (Freisprechprofil)
Unterstützter Codec: SBC
Lithium-Ionen-Batterie: 3,7 V 2200 mAh (8.14 Wh)
Eingang: 5V ⎓ 950mA
Batteriesparung: Der Lautsprecher wird automatisch ausgeschaltet, wenn länger als 10 Minuten keine Bluetooth®-Verbindung besteht oder kein Audiokabel angeschlossen ist.
Betriebstemperaturbereich des Gerätes: 0ºC – 45ºC
HINWEIS: Die Konformitätszeichen befinden sich auf der Rückseite und der Unterseite des Produkts.
*Nicht enhalten. Separat erhältlich.

Weitere Informationen

Die neueste Online-Version dieses Handbuchs sowie Zusatzinformationen zu diesem Produkt (z. B. Sicherheitshinweise und Informationen zu gesetzlichen Bestimmungen, DoC) finden Sie unter **creative.com/support/halo**

Eine detaillierte Anleitung zum Ausbau des integrierten Akkus finden Sie unter Kurzanleitung Benutzerhandbuch / Sicherheits- und rechtliche Hinweise (creative.com/support/halo), diese. Anleitung richtet sich ausschließlich an unabhängige, qualifizierte Techniker.

IT | Specifiche Tecniche

Versione Bluetooth®: Bluetooth® 4.2
Frequenza Operativa: 2402 – 2480 MHz
Portata Operativa: Fino a 10 metri; misurazione eseguita in spazi aperti. Muri e altre strutture possono ridurre la portata del dispositivo.
Potenza generata dal trasmettitore RF: < 4 dBm
Profili Bluetooth® Supportati: A2DP (Bluetooth® wireless stereo), AVRCP (telecomando Bluetooth®), HFP (profilo vivavoce)
Codec Supportato: SBC
Batteria Agli Ioni di Litio: 3.7v 2200mAh (8.14Wh)
Ingresso: 5V ⎓ 950mA
Risparmio di Carica della Batteria: L'altoparlante si spegnerà automaticamente in caso di assenza di connessione Bluetooth® o se per più di 10 minuti non è stato collegato alcun cavo audio.
Gamma Temperature di Funzionamento del Dispositivo: 0ºC – 45ºC
NOTA: Le dichiarazioni di conformità si possono trovare sul fondo e posteriore del prodotto.
* Non incluso. In vendita separatamente.

Ulteriori Informazioni

Per la versione online più recente della presente guida, DoC e per la documentazione supplementare per questo prodotto, quali informazioni sulla sicurezza e di carattere regolamentare, visitare il sito Web **creative.com/support/halo**

Istruzioni dettagliate sulla rimozione della batteria integrata possono essere trovate su Guida Rapida Utente / Informazioni su sicurezza e normative (creative.com/support/halo).
Le presenti istruzioni sono rivolte esclusivamente a professionisti qualificati.

ES | Especificaciones Técnicas

Versión Bluetooth®: Bluetooth® 4.2
Driftsfrekvens: 2402 – 2480 MHz
Alcance Operativo: Hasta diez metros en espacios abiertos. Las paredes o estructuras pueden afectar al radio de funcionamiento del dispositivo.
Potencia de salida de transmisor RF: < 4 dBm
Perfiles Bluetooth® Admitidos: A2DP (Bluetooth® estéreo inalámbrico), AVRCP (Control remoto para Bluetooth®), (HFP) Perfil de manos libres
Códecs Admitidos: SBC
Batería de iones de litio: 3,7 V, 2200 mAh (8.14 Wh)
Entrada: 5V ⎓ 950mA
Ahorro de Batería: El altavoz se apaga automáticamente cuando no hay conexión Bluetooth® o no hay ningún cable de sonido conectado durante más de 10 minutos.
Rango de Temperatura Operativa del Dispositivo: 0ºC – 45ºC
NOTA: Las marcas de conformidad están situadas en la parte trasera e inferior del producto.
*No se incluye. Se vende por separado.

Otra Información

Para consultar la versión en línea más reciente de esta guía, DoC y documentación suplementaria como información sobre normativa y seguridad de este producto, visita **creative.com/support/halo**

Instrucciones detalladas sobre la remoción de la batería integrada pueden ser encontradas en Snabbstartsguide för användare / Säkerhets- och regulatorisk information (creative.com/support/halo), estas instrucciones se destinan exclusivamente a profesionales de calificados de forma independiente.

NL | Technische Specificaties

Bluetooth® Versie: Bluetooth® 4.2
Werkingsfrequentie: 2402 – 2480 MHz
Werkingsbereik: Tot 10 meter, gemeten in open ruimte. Muren en objecten kunnen het bereik van het apparaat beïnvloeden.
Uitgangsvermogen RF-zender: < 4 dBm
Ondersteunde Bluetooth® Profielen: A2DP (draadloze stereo Bluetooth®), AVRCP (Bluetooth® afstandsbediening), HFP (Handenvrij profiel)
Ondersteunde Codec: SBC
Lithiumion Batterij: 3,7v 2200mAh (8.14Wh)
Ingang: 5V ⎓ 950mA
Batterijbesparing: De luidspreker gaat automatisch uit als er geen Bluetooth®-verbinding is of geen audiokabel is aangesloten gedurende meer dan 10 minuten.
Werkingstemperatuur van Het Apparaat: 0ºC – 45ºC
OPMERKING: Markeringen voor naleving bevinden zich aan de achterzijde en onderzijde van het product.
* Niet meegeleverd. Los verkrijgbaar.

Overige Informatie

Voor de meest recente versie van deze handleiding, DoC en aanvullende documentatie, zoals informatie over veiligheid en regelgeving voor dit product, gaat u naa **creative.com/support/halo**

Gedetailleerde instructies voor het verwijderen van de geïntegreerde batterij zijn beschikbaar op Snelstartgids / Veiligheidsinforamtie en voorschriften (creative.com/support/halo).
Deze instructies alleen bedoeld voor gekwalificeerde technici.