PLUB User Manual

Korean

PLUB

User guide

For detailed guidance, Please visit the following link.
보다 자세한 설명은 다음 링크를 참조해 주세요.

https://www.theboud.com/plub

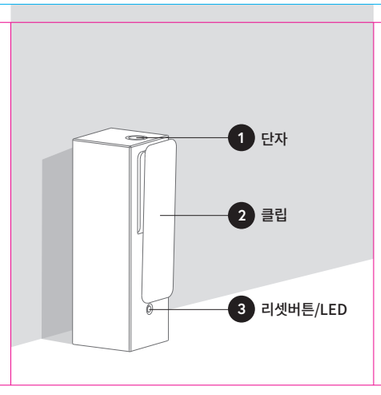

❶ 단자

전원/페어링

- AUX 단자에 이어폰/스피커를 꽂으면 자동으로 전원이 켜집니다.
- 만약 PLUB과 스마트폰이 한 번도 연결되지 않았다면, 자동으로 페어링 모드로 진입합니다. 스마트폰 블루투스 설정 화면에서 PLUB을 선택하세요.
- 최초 연결 이후에는 자동으로 해당 스마트폰과 연결됩니다.
- 다른 스마트폰과 연결하기 위해 강제 페어링 모드로 진입하고 싶다면, 리셋버튼을 누른 채로 AUX 단자에 이어폰/스피커를 꽂으세요.

충전

- 충전 케이블을 PLUB과 USB충전기에 연결하면 충전이 시작됩니다.

❷ 클립

- 옷깃이나 주머니에 끼워 고정할 수 있으며 편안한 착용을 도와줍니다.
- 넥밴드를 사용하면 더욱 안정된 착용이 가능합니다. (별도구매)
- 클립은 탈부착이 가능하며 부착시 꼭 시계방향으로 돌려 끼워 주세요. (그림참조)

❸ 리셋버튼/LED

리셋버튼

강제 페어링 : 버튼을 누른 채로 AUX 단자에 이어폰 삽입

LED

Red : 배터리 부족 / Orange : 배터리 보통 / Green : 배터리 충분
Blue : 블루투스 연결

PLUB 사용시 주의사항

- PLUB을 https://www.theboud.com/plub 에 있는 사용자 매뉴얼의 지침에 따라 사용하여 주십시오.
- 매뉴얼, 패키지, 시리얼 번호는 별도 보관하여 주십시오.
- 이어폰이 연결된 상태에서는 배터리 소모가 빠르므로, 사용하지 않을 시에는 가급적 이어폰 연결을 해제 한 상태에서 보관해 주십시오.
- 비 또는 기타 액체에 젖지 않도록 해 주십시오.
- 제품 외관면의 오염 시에는 반드시 마른 천으로 닦아 주십시오.
- 직사광선을 피하고, -20도에서 50도 사이의 온도에 보관해 주십시오.
- 충전 시에는 함께 제공된 충전 케이블을 이용해 충전해 주십시오.
- 사용에 대한 자세한 설명이나 A/S, 기타 도움이 필요할 경우 아래 페이지를 방문해 주십시오. https://www.theboud.com/plub

품질 보증 안내

PLUB은 일반적인 사용을 전제하에 구입일로부터 6개월간 품질을 보증합니다.
품질 보증은 제품 양산시 자체 결함에만 적용됩니다.
부적절한 연결, 수정, 교체, 임의 보수, 침수, 충격 및 제품에 대한 기타 오용 및 남용으로 인한 피해는 포함되지 않습니다.
제품에 결함이 발견되면 영수증과 함께 제품을 구매했던 곳으로 반환해주십시오.
무상교체 시 임의색상으로 제공 될 수 있습니다.

적합성평가를 받은 자의 상호	디에스글로벌(주)
기자재의 명칭 [모델명]	특정 소출력 무선기기(무선데이터통신시스템용 무선기기)
모델명	BR-100
제조자 / 제조국가	디에스글로벌(주) / 대한민국
주파수	2402MHz ~ 2480MHz
온도	-20℃ ~ 50℃
전원	DC 5V

• 해당 무선설비는 전파혼선 가능성이 있으므로 인명안전과 관련된 서비스는 할 수 없음 •

CREDIT

Designed by BOUD
Manufactured by DS GLOBAL

FCC ID : 2AJJ9-BR100
식별부호 : MSIP-CRM-IK7-BR-100

https://www.theboud.com/plub
Contact for business : sales@dsgl.net

앞면

English

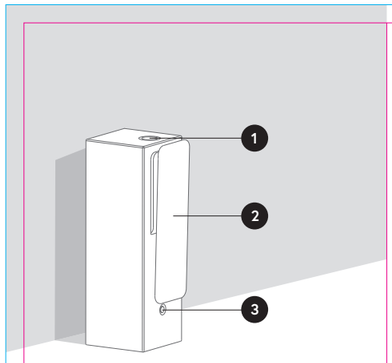

❶ AUX

Power/Pairing

- Plug in your earphone / speaker to PLUB, then the power automatically turns on.
- If you turn on PLUB first time, PLUB will automatically goes into pairing mode. Then connect PLUB from your smartphone.
- If PLUB and phone have been paired once, they will automatically connect.
- If you want to connect PLUB with a different phone, you can manually set the smartphone to pairing mode. Press and hold the button and plug in your earphone / speaker to PLUB.

Charging

- Connect charging cable to PLUB and USB-charger to start charging.

❷ Clip

- For convenient use, you can attach PLUB to the collar or the pocket with clip.
- Use a neckband for a more stable fit. (sold separately)
- Clip is removable. Turn it clockwise when attaching. (refer to the image) Turn it clockwise when detaching.

❸ Reset/LED

Reset

Press and hold the Reset button and plug in your earphone/speaker to PLUB.

LED

Low battery : Red, Mid battery : Yellow, Enough battery : Green
Bluetooth pairing : Blue

PLUB CARE

- Please follow the instruction from the following link: https://www.theboud.com/plub
- Please make sure the DC(direct Current) voltage of your USB charger is 5 volts.
- Please keep the user guide, package, and serial number after opening the package.
- Use only the supplied USB cable to charger PLUB.
- To save battery, please disconnect an earphone from PLUB when not in use.
- Please do not use abrasive cleaners or cleaning solutions when cleaning PLUB.
- Please do not expose PLUB to extremely high or low temperature: lower than -20°C or higher than 50°C (-4°F ~ -122°F)
- Please avoid the direct contact of liquid.
- For more information, please visit the following link. User guide : https://www.theboud.com/plub

WARRANTY

Your product is warranted by DS GLOBAL to be free of defects in material of workmanship, for a period of 6 months from the date of purchase, under the normal use. This limited warranty excludes damage resulted from improper care of handling, accident, modification, unauthorized repairs, normal wear or other causes which are not defects in material and workmanship. If your product is defective, please return it to the store where you purchase the product with the receipt. Color may be given randomly when exchanging free of charge.

FCC INFORMATION

This device complies with part 15 of the FCC Rules.
Operation is subject to the following two Conditions:
1. This device may not cause harmful interference, and
2. This device must accept any interference received, including interference that may cause undesirable operation.

Note: This equipment has been tested and found to comply with the limits for CLASS B digital device, pursuant to Part 15 of FCC Rules. These limits are designed to provide reasonable protection against harmful interference when the equipment is operated in a commercial environment This equipment generates, uses and can radiate radio frequency energy and, if not installed and used in accordance with the instructions, may cause harmful interference to radio communications. However, there is no guarantee that interference will not occur in a particular installation. If this equipment does cause harmful interference to radio or television reception, which can be determined by turning the equipment off and on, the user is encouraged to try correct the interference by one or more of the following measures:
1.1. Reorient or relocate the receiving antenna.
1.2. Increase the separation between the equipment and receiver.
1.3. Connect the equipment into an outlet on a circuit different from that to which receiver is connected.
1.4. Consult the dealer or experienced radio/TV technician for help.

• **WARNING** Any charged or modifications not expressly not approved by party responsible for compliance could void the user's authority to operate this equipment.

*CAUTION : Exposure to Radio Frequency Radiation.
Antenna shall be mounted in such a manner to minimize the potential for human contact during normal operation. The antenna should not be contacted during operation to avoid the possibility of exceeding the FCC radio frequency exposure limit.

CREDIT

Designed by BOUD
Manufactured by DS GLOBAL

FCC ID : 2AJJ9-BR100

https://www.theboud.com/plub
Contact for business : sales@dsgl.net

뒷면