ULTRALOQ

ULTRALOQ Bolt Fingerprint

Installation and User Guide

(V2.0)

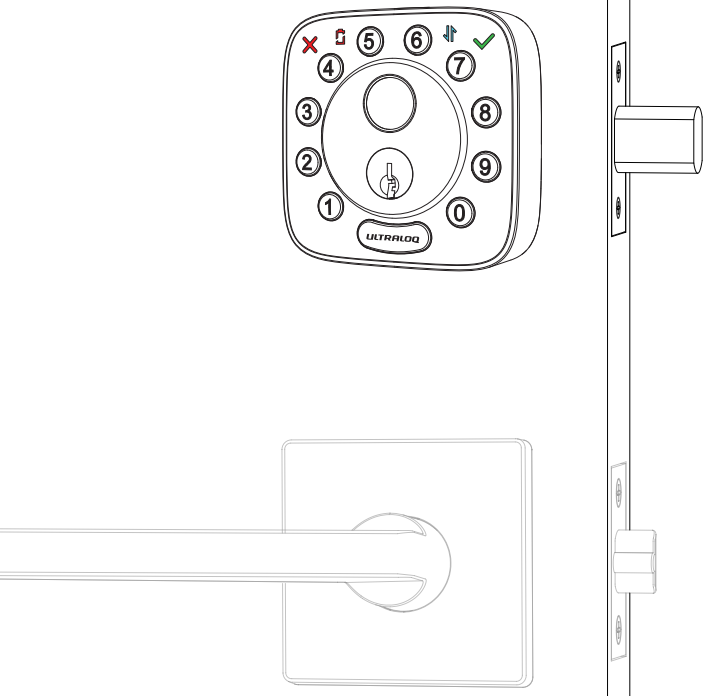

Utec

Important Notes

• Do not use a power drill for installation.
• Install and test the lock with the door open to avoid being locked out.
• Please read all the instructions before contacting customer support.
• Please contact customer support before returning the product to the store.
• Do not install the batteries before installing the lock!
• Follow the instructions in sequential order!
• This lock is designed for the following operating temperatures:
Outside: -4 °F(-20 °C) to 149 °F (65 °C)
Inside: 14 °F (-10 °C) to 131 °F (55 °C)

Note:The Exterior Assembly of ULTRALOQ Bolt Fingerprint is waterproof, but the Interior Assembly is not waterproof at all due to the battery box.

• Suggest to use AA Alkaline Battery, or manufacture suggested Lithium Battery. Don't use Rechargeable Battery.

Statements

To ensure the best service, please register your account at **www.u-tec.com/register.html**

ULTRALOQ Terms & Policies

Before using all ULTRALOQ products, please read all applicable terms, rules, policies and usage provisions found at **www.u-tec.com/company/privacy.** By using your ULTRALOQ, you agree to be bound by the U-tec Privacy Policy.

Need Help?

For technical documents and more

Please visit **support.u-tec.com**

Packing List

ENGLISH

Interior Assembly

Exterior Assembly

Interior Assembly Mounting Plate

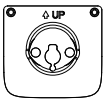

Strike

Bolt

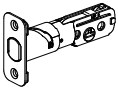

Screw A

Screw B

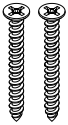

Screw C

Screw D

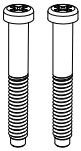

Screw E

Screw F

AA Alkaline Batteries

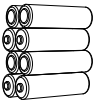

May not be included for some regions

User Guide

Drill Template

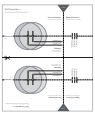

Reset Needle

Door Sensor

Backup Key

Installation Guide

Installation Video

Please scan this QR code to watch the easy step by step installation video before attempting to install ULTRALOQ.

Or you can also view the webiste directly.
www.u-tec.com/lock/Bolt_F_WiFi/guide

1. Preparing Door

Check the door's dimensions.

Step 1

Measure to confirm that the door is between 1⅜"~ 1¾" (35 mm-45 mm) thick.

If your door is thicker than 1¾", please visit support.u-tec.com to get help.

Step 2

Measure to confirm that the diameter of the hole is 2⅛" (53 mm) or 1½" (38 mm)

Step 3

Measure to confirm that the backset is either 2⅜" or 2¾" (60 mm or 70 mm).

Step 4

Measure to confirm that the diameter of the hole in the door edge is 1" (25 mm).

Step 5

Measure to confirm the depth of the hole in the frame is at least 1"(25 mm).

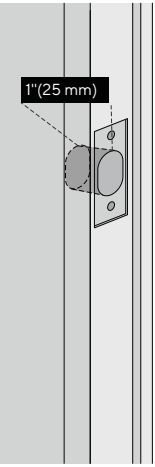

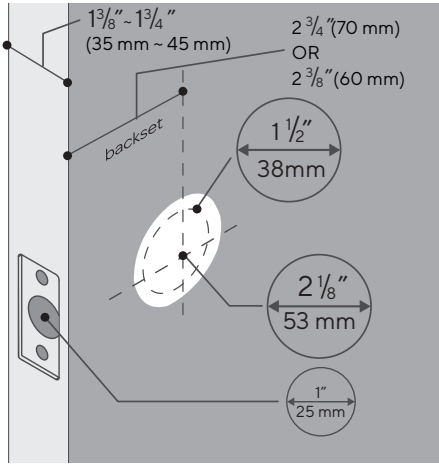

If you have a new door, please drill the holes according to Drill Template.

2. Installing Bolt and Strike

Step 1

Install Bolt into the door. Make sure the UP ↑ icon goes up.

> Note: Bolt is set for 2 3/8 ” backset initially. It can be adjusted to 2 3/4 ” if needed.
> To adjust it please make sure the bolt is retracted, then, press it, twist and pull it or push it to your desired length.

ENGLISH

Step 2

Install Strike into the door frame.

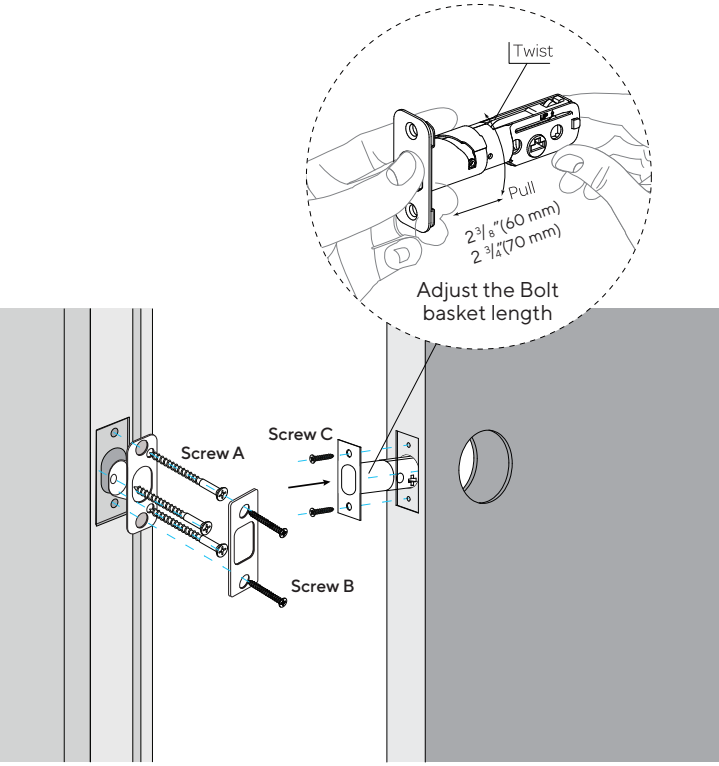

3. Installing Exterior Assembly

Step 1

Keep Bolt ***retracted*** and the cylinder tailpiece ***horizontal***. Install Exterior Assembly. Please ***do not*** insert the mechanical key during installation .

Step 2

Align its two sticks with two holes on Bolt. The cable goes through the hole ***below*** Bolt.

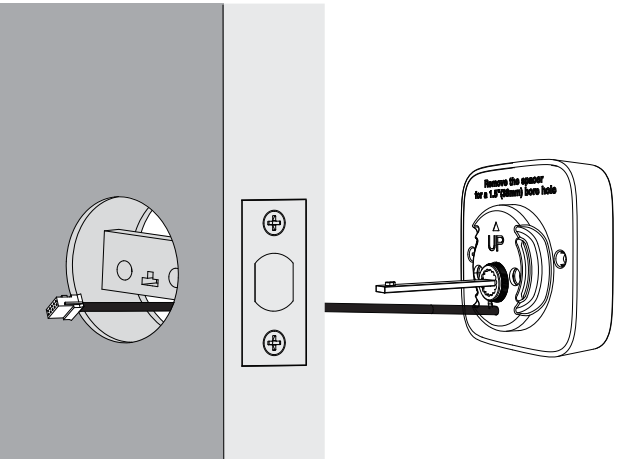

If your door has a 1½"(38 mm) bore hole, remove the spacer as shown.

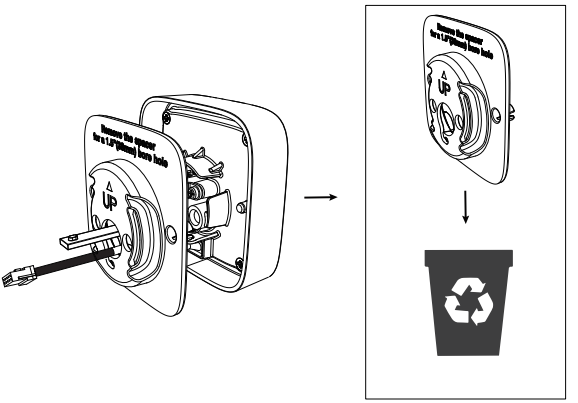

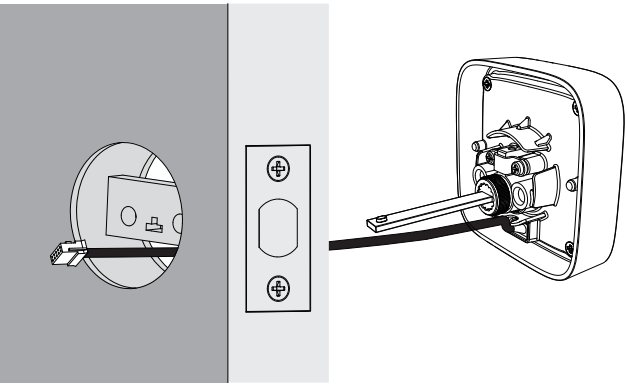

4. Installing Interior Assembly Mounting Plate

Step 1

Route the cable through the hole on Interior Assembly Mounting Plate.

Step 2

Secure Interior Assembly Mounting Plate to Exterior Assembly using Screws D.

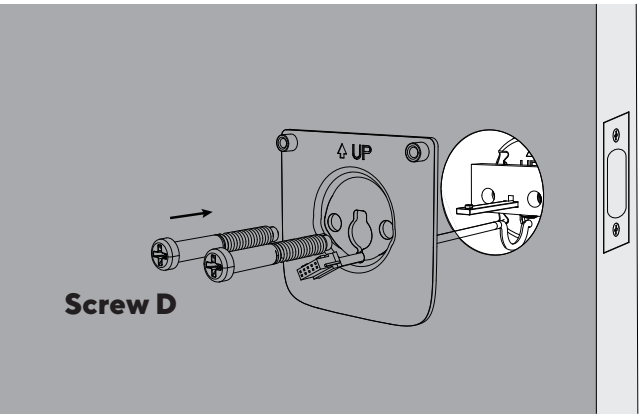

5. Installing Interior Assembly

Warning: Please do not install the batteries before installing interior assembly, otherwise the keypad may not be powered on.

Step 1

Remove the battery cover of the Interior Assembly.

Step 2

Insert the connector of the cable to the socket on Interior Assembly. When you plug the connector, please make sure the black teeth faces up. Press the connector in firmly until it is completed seated.

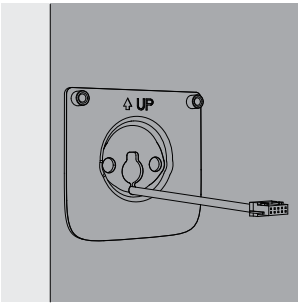

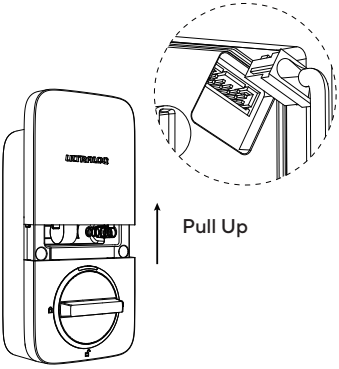

Step 3

Rotate the knob and keep it in a ***vertical*** position to stay unlocked.

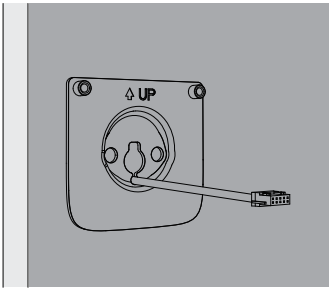

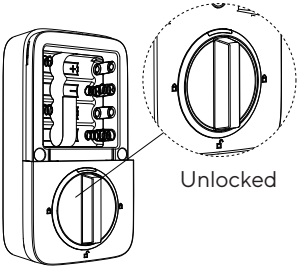

Step 4

Attach Interior Assembly to Mounting Plate and tighten 2 Screws E.

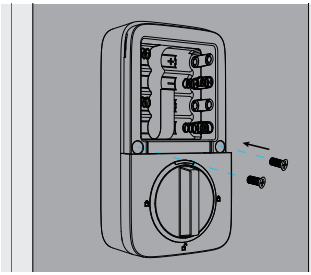

6. Installing the Batteries and Performing the Door Handing Process

This step will teach your lock the orientation of your door and is crucial to lock operation.

Step 1

Rotate the turn and keep it in a vertical position to stay unlocked.

Step 2

Insert 8 AA Alkaline Batteries and keep the batteries on the battery pull tab. Then install the battery cover.

ENGLISH

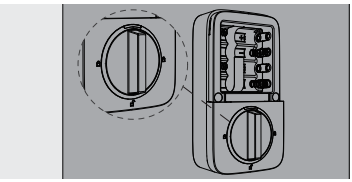

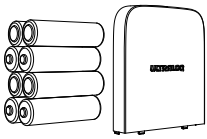

Note： Any Fingerprint or pressing any digit button for 4 times can unlock ULTRALOQ Bolt Fingerprint in Factory Default Mode.

Step 3

Direction calibration: Please keep Bolt unlocked and press and hold the number 5 until you hear two short beeps, then the lock will rotate to start the direction self-calibration.
To avoid deadbolt jamming, please note that this step should be done after the lock is installed on the door.

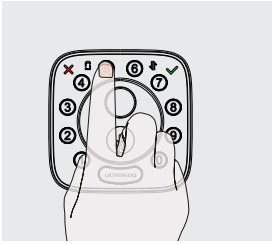

7. Installing the Door Sensor(Optional)

The door sensor lets you know whether the door is open or closed through the App. When the auto lock is enabled in the App, your ULTRALOQ will only lock it self when the door is closed.

Please do not mount the door sensor on the keypad side.

Please do not mount the door sensor on the kind of metal door that interferes with the magnet inside the door sensor (In this case, the door sensor sticks to the metal door magnetically).
The door sensor can be installed on the wooden door or the kind of metal door that will not interfere with the door sensor (In this case, the door sensor will not stick to the door magnetically).

Option 1 Installing with Sticker

Peel off either side of the sticker and push it against the door frame about 10s. Peel off the other side and secure the door sensor on the sticker firmly. Put on the door sensor cover at last.

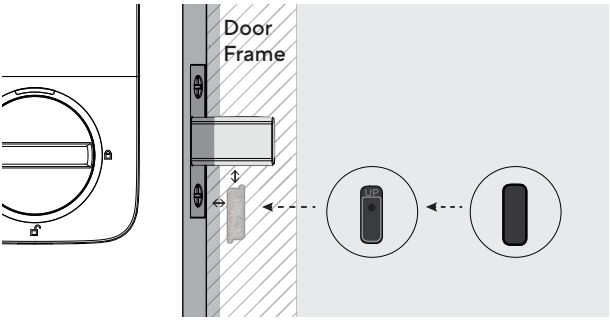

Option 2 Installing with Screw F

Push the door sensor against the wall and secure it with Screw F. You may need to drill a hole first if the door frame is hard to screw in with Screw F directly. Put on the door sensor cover at last.

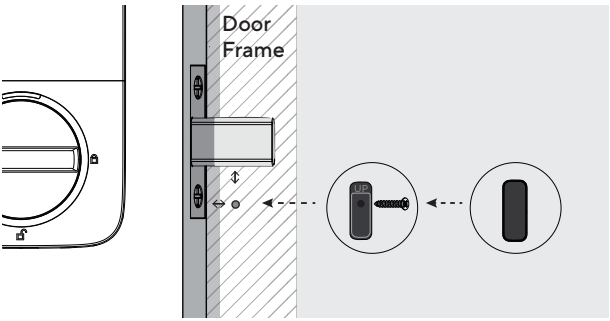

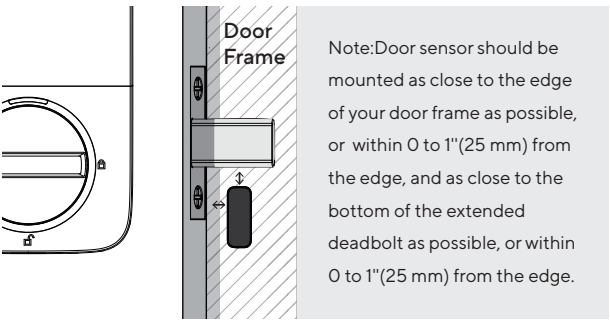

Note:Door sensor should be mounted as close to the edge of your door frame as possible, or within 0 to 1"(25 mm) from the edge, and as close to the bottom of the extended deadbolt as possible, or within 0 to 1"(25 mm) from the edge.

Note: Please refer to the guide in U-tec App for more information.

User Guide

User Guide Video

Please watch our easy step by step User Guide video on the left before attempting to use your ULTRALOQ Bolt Fingerprint Smart Lock(Or you can also view the webiste directly.www.u-tec.com/lock/Bolt_F_WiFi/guide).

ENGLISH

For the configuration guide of integration (such as Alexa, etc.), please check the QR code on the right
(or visit:
https://support.u-tec.com/hc/en-us/categories/360005956492)

1. Product Overview

1.1 Exterior

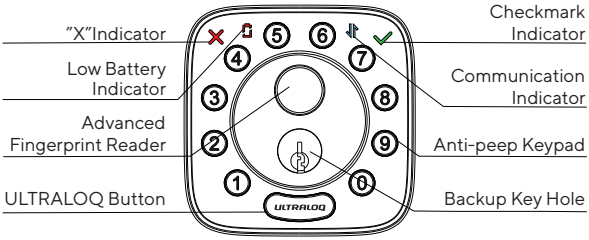

Anti-peep Keypad
Used to enter the code and unlock from outside.

Advanced Fingerprint Reader
Used to verify your finger and unlock from the outside.

Checkmark Indicator
It will light on when manual programming is successful or your entry verification is correct.

"X"Indicator
It will light on when your manual programming is failed or your entry verification is wrong.

Communication Indicator
It will splash when the lock is communicating with your App or Internet.

Low Battery Indicator
It will light on when the battery is low.

Backup Key Hole
Used to insert the key to unlock in emergency situations.

ULTRALOQ Button
Used to lock from the outside, illuminate the keypad for code entry and confirm previous operation etc.

1.2 Interior

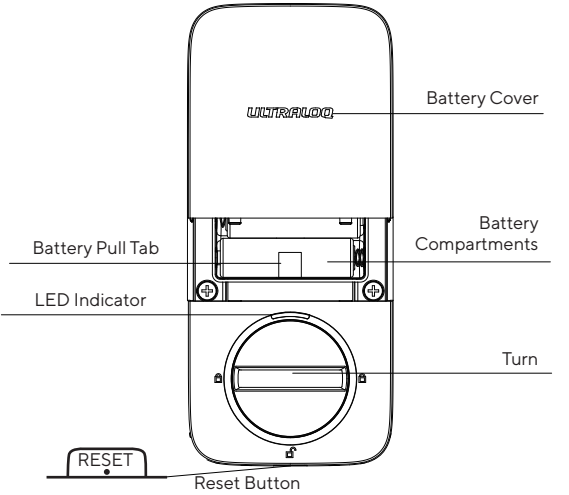

Reset Button
Used to reset the lock to Factory Default settings.
If the lock was paired to App, please must click "Remove Device" to remove the device from App.

Battery Pull Tab
Use the battery pull tab to lift and remove the batteries from the battery box.

Battery Compartments
Used to insert 8 AA Alkaline Battery, or manufacture suggested Lithium Battery. Don't use Rechargeable Battery.

Battery Cover
Used to cover batteries and product label.

Turn
Used to unlock and lock the door from inside.

LED Indicator
Turns red when door is unlocked.

1.3 Low Battery Alarm
There will be low battery alert on the lock and App when battery is low. The Low Battery Indicator will light on when the lock is activated. Please replace batteries.

2. Lock Setup

ENGLISH

Scan QR code to download the App

Download on the App Store

Google Play

Step 1
Scan above QR code to download the App, or search "U-tec"in App Store (iOS) and Google Play (Android).

Step 2
Open the App, register U-tec account and log in the account.

Step 3
Make sure the lock is in ***Factory Default Mode***. Turn on Bluetooth on your smartphone, stay near the lock (within 10 feet) and search the lock in the App. If you want to reset your lock to Factory Default Mode, Please check the page 14.

Step 4
Pair the lock in the App and start to use it.

Note: Please refer to the guide in U-tec App for more information.

DON'T WANT TO USE THE APP?
Please go to page 16 for programming guide for Standalone Mode.

3. Using Your Lock

3.1 Unlock From Outside

- **User Code**
  Enter 4-8 digit code and press ULTRALOQ Button to unlock .

- **Fingerprint**
  Place your finger on Fingerprint Reader to unlock.

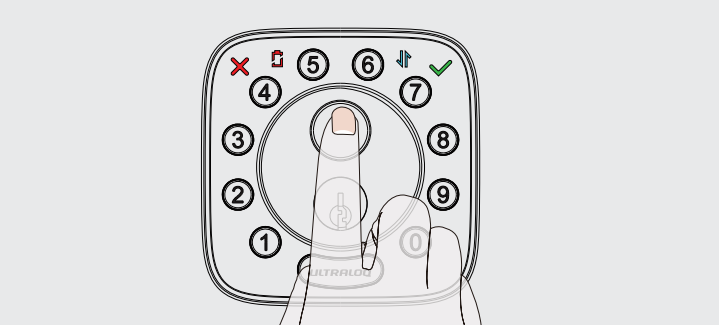

- **Smartphone**
  Use your smartphone to unlock. Please refer to the guide in U-tec App.

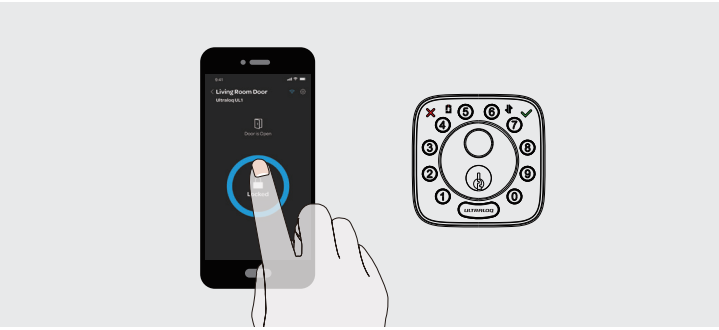

3.2 Lock From Outside

Press ULTRALOQ Button to lock manually.

Enable Auto Lock feature and the lock will relock automatically.

3.3 Unlock From Inside

Rotate the turn to a vertical position to unlock.

3.4 Reset the Lock

Please note all data will be erased if you reset ULTRALOQ Bolt Fingerprint to factory default. If you are using U-tec App as Owner, please click “Remove Device” to remove the lock from your U-tec Account, then you hear one long beep and two short beeps, it means reset successfully. If you have already removed the lock from your U-tec Account, but the lock doesn’t reset itself, please use a Reset Needle to push the Reset Button(at the bottom of Interior Assembly) for 10 seconds until you hear one long beep and two short beeps.

3.5 Replace Batteries

Please use 8 high-quality alkaline AA batteries for replacement when the battery is dead.

Important Note

Please keep at least one key in secure location outside of your place.

3.6 Enable Or Disable Auto Lock

Enable

Please keep Bolt unlocked and press "1" button for 3 seconds until Checkmark Indicator lights on and hear two beeps.

Disable

Please keep Bolt unlocked and press "0" button for 3 seconds until Checkmark Indicator lights on and hear two beeps.

This can also be set in U-tec App and Auto Lock timing can be programmed by yourself.

3.7 Anti-peep Keypad

The lock supports up to 16-digit Vague Code. Just enter any 16-digit code, as long as a correct code is included in what you entered, you can open the door.

Example
User Code: 123456

Vague Code

1: 123456XXXXXX

2: XXXXXX123456

3: XXX123456XXX

3.8 Place Finger

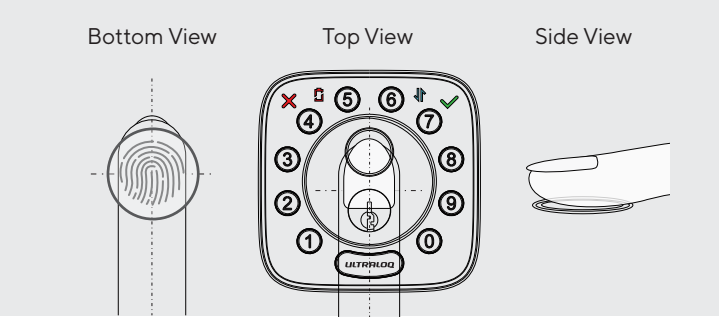

1. For a higher recognition rate, please try to cover the Fingerprint Reader completely with your finger, touching the surrounding metal ring.

2. Make sure that your finger and Fingerprint Reader are clean and dry. For Fingerprint Reader, use a clean, lint-free cloth to wipe off any dirt or debris.

3. Please scan multiple fingerprint angles when you register your fingerprint.

4. While scanning your finger, you shouldn't tap too quickly or move your finger around.

5. If you have trouble enrolling one finger, try another.

6. ULTRALOQ Bolt Fingerprint sensor has self-study function which the verification rate will be improved after multiple success .

4. Standalone Mode Programming Guide

It is recommended to use U-tec App to program your lock. If you don't have a smartphone or don't want to use the App, you may follow the programming instructions below.

Warning
Standalone Mode is NOT available after the lock is registered in App! Please reset the lock to Factory Default Mode first to program your lock in Standalone Mode.

ENGLISH

4.1 Add Admin Code in Standalone Mode

Admin Code must be created first prior to any other programming. Only one Admin Code is available.

Operation	Indicator
Hold ULTRALOQ for 3 sec	2 beeps with light on
↓	
Enter 4-8 digit Admin Code and press ULTRALOQ	2 beeps with light on
↓	
Enter the Admin Code again and press ULTRALOQ	2 beeps with light on
↓	
Success	All lights off

4.2 Add User Code in Standalone Mode

Operation	Indicator
Hold ULTRALOQ for 3 sec	2 beeps with light on
↓	
Enter 4-8 digit Admin Code and press ULTRALOQ	2 beeps with light on
↓	
Enter 4-8 digit User Code and press ULTRALOQ	2 beeps with light on
↓	

Enter the User Code again and press ULTRALOQ	2 beeps with light on
Success	All lights off

4.3 Add Fingerprint in Standalone Mode

Operation	Indicator
Hold ULTRALOQ for 3 sec	2 beeps with light on
Enter 4-8 digit Admin Code and press ULTRALOQ	2 beeps with light on
Press Fingerprint 6 times	5 beeps and digit buttons blink 5 times
Success	All lights off

4.4 Delete Admin and User

Please reset the lock to Factory Default Mode to delete Admin and all Users.

How to reset the lock in Standalone Mode?
Please use a Reset Needle to push the Reset Button (at the bottom of Interior Assembly) for 10 seconds until you hear one long beep and two short beeps.

FAQ

1. How to reset ULTRALOQ Bolt Fingerprint?

Please note all data will be erased if you reset ULTRALOQ Bolt Fingerprint to factory default.

If you are using U-tec App as Owner, please click “Remove Device” to remove the lock from your U-tec Account, then use a Reset Needle to push the Reset Button (at the bottom of Interior Assembly) for 10 seconds until you hear one long beep and two short beeps.

ENGLISH

If ULTRALOQ Bolt Fingerprint is working as Standalone Mode, please use a Reset Needle to push the Reset Button (at the bottom of Interior Assembly) for 10 seconds until you hear one long beep and two short beeps.

2. What if I lost the paired smartphone?

Please go to www.u-tec.com/myutec.html or login U-tec App via another smartphone to change your U-tec Account password.

3. How can I unlock ULTRALOQ Bolt Fingerprint if the battery runs out?

There will be low battery alert on the lock and App when battery is low. Low Battery Indicator will light on when the lock is activated. Please replace batteries.

Use the backup key to unlock. Please keep at least one key in secure location outside of your place.

4. What’s the difference between Owner, Admin, Normal User and Temporary User?

Owner is the person who owns ULTRALOQ Bolt Fingerprint and registers it in U-tec App originally. Owner has all privileges.

Admin can always unlock via fingerprint, code or App. Admin can add or delete Admin and Users, control all lock settings and view logs.

Normal User can always unlock via fingerprint, code or App.

Temporary User has limited access within specific time range.

5. Does ULTRALOQ Bolt Fingerprint work with accessories such as bolt from third party?

It is recommended to use the original accessories for best performance and stability.

6. What is the log capacity for ULTRALOQ Bolt Fingerprint?

ULTRALOQ Bolt Fingerprint supports maximum 1,000 logs. The latest log will replace the oldest one once log is full.

7. What is the user capacity for ULTRALOQ Bolt Fingerprint?

ULTRALOQ Bolt Fingerprint supports maximum 50 users and each user can register 1 code and 2 fingerprints.

8. How to extend battery life of ULTRALOQ Bolt Fingerprint?

You can disable the Remote Access to Lock function in the U-tec APP. After turning off the Remote Access to Lock function,battery life will be approximately doubled.
Remote operation,smart control such as Alexa,Google Assistant,IFTTT and smart notifications will all be unavailable if turned off.

9. Does ULTRALOQ Bolt Fingerprint need to be paired with an ULTRALOQ Bridge?

No, it is a smart lock with built-in WiFi. No extra hub required.

10. What is the network requirement?

ULTRALOQ Bolt Fingerprint can only work with the 2.4G WiFi network (5G WiFi NOT supported).

ULTRALOQ

ULTRALOQ Bolt Fingerprint

Guía de Instalación y Uso

(V2.0)

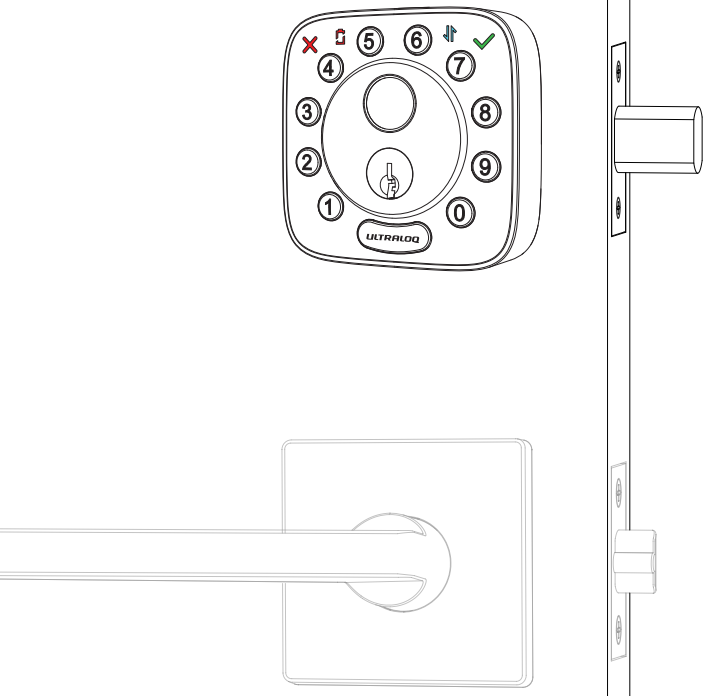

Utec

Notas Importantes

- No uses un taladro electrónico para Instalación.
- Instala y prueba la cerradura con puerta abierta para evitar ser bloqueada.
- Por favor lee todas las instrucciones antes de contactar al apoyo de clientes.
- Por favor contacta al apoyo de clientes antes de devolver el producto a la tienda.
- No instales las baterías antes de instalar la cerradura!
- ¡Sigue las instrucciones en orden secuencial!
- Esta cerradura es diseñada para las siguientes temperatura de operación:

Exterior: -4 °F(-20 °C) to 149 °F (65 °C)

Interior: 14 °F (-10 °C) to 131 °F (55 °C)

Nota: El conjunto exterior de ULTRALOQ Bolt Fingerprint es resistente al agua, pero el conjunto interior no es resistente al agua en absoluto debido a la caja de las baterías.

- Se recomienda usar pilas alcalinas AA o baterías de litio recomendadas por el fabricante. No se permiten pilas recargables.

Declaraciones

Para asegurar el mejor servicio, por favor registra tu cuenta en **www.u-tec.com/register.html**

Términos y Políticas de ULTRALOQ

Antes de usar cualquier producto ULTRALOQ, por favor lea todos los términos, reglas, políticas, y disposiciones de uso aplicables que podrá encontrar en **www.u-tec.com/company/privacy**. Usando su ULTRALOQ, usted acepta estar sujeto a la Política de Privacidad de U-tec.

¿Necesitas Ayuda?

Para documentos técnicos y más

por favor visita **support.u-tec.com**

Composiciones

Ensamble Interior

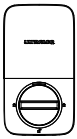

Ensamble Exterior

Placa de Montaje del Ensamble Interno

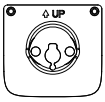

ESPAÑOL

Contrachapa

Cerrojo

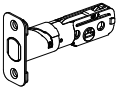

Tornillo A

Tornillo B

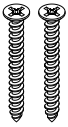

Tornillo C

Tornillo D

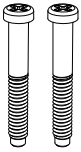

Tornillo E

Tornillo F

Baterías Alcalinas AA

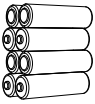

Podrían no venir incluidas para algunas regiones

Guía de Uso

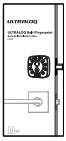

Plantilla de Perforación

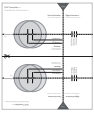

Llave para resetear

Sensor de Puerta

Llaves de respaldo

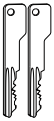

Guía de Instalación

Video de Instalación

Por favor escanea este QR código para ver el video de instalación de paso a paso antes de intentar instalar ULTRALOQ.
O también podrías revisar la página web directamente.
www.u-tec.com/lock/Bolt_F_WiFi/guide

1. Preparando la puerta

Chequea las dimeniones de la puerta.

Paso 1

Mide para confirmar que el espesor de la puerta es entre 1⅜"~ 1¾"(35 mm- 45 mm) .

Si la puerta tiene un grosor superior a 1 3/4" (45 mm), visita support.u-tec.com para obtener ayuda.

Paso 2

Mide para confirmar que el diametro de agujero es 2⅛" (53 mm) or 1½" (38 mm) .

Paso 3

Mide para confirma que el backset de la puerta tiene un espesor de 2⅜" or 2¾" (60 mm o 70 mm) .

Paso 4

Mide para confirmar que el diametro del agujero en el borde de la puerta es 1" (25 mm).

Paso 5

Por favor, mida y confirme que la profundidad del agujero en el marco es menos de 1 '' (25 mm).

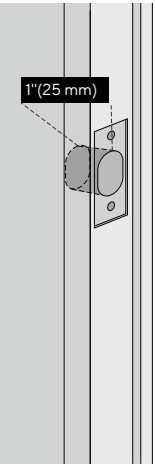

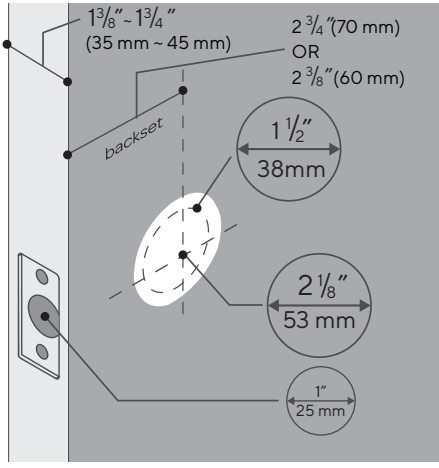

Si tienes una puerta nueva, por favor perfora los agujeros según la plantilla de perforación.

2. Instalación de Bolt y Cerrojo

Paso 1

Instala Bolt en tu puerta. Asegúrate el UP ↑ símbolo hacia arriba.

> El Bolt es para 2 3/8 ” backset inicialmente. Se puede ajustar a 2 3/4 ” si es necesario. Para ajustarlo por favor asegúrate que el Bolt está retraído, despues, presiónalo, gíralo y jálalo o empújalo a la longitud que deseas.

ESPAÑOL

Paso 2

Instala Cerrojo en el marco de la puerta.

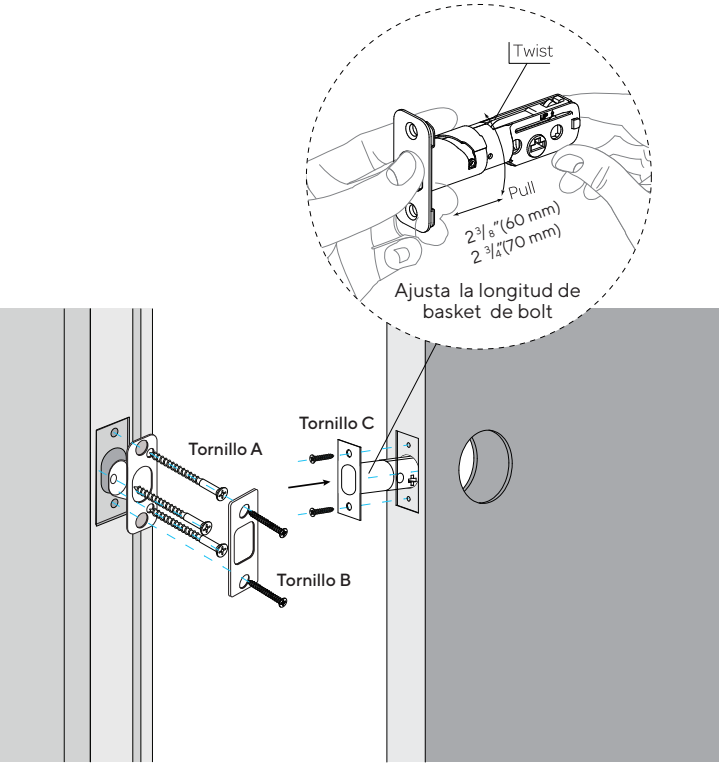

3. Instalación de ensamble Externo

Paso 1

Manten el Cerrojo ***presionado*** y la cola del cilindro ***horizontal***. Instala Ensamble Externo. Por favor ***no*** instales la llave mecánica.

Paso 2

Alinea sus dos barras con dos orificios en el Cerrojo. El cable pasa por el orificio ***debajo*** del Cerrojo.

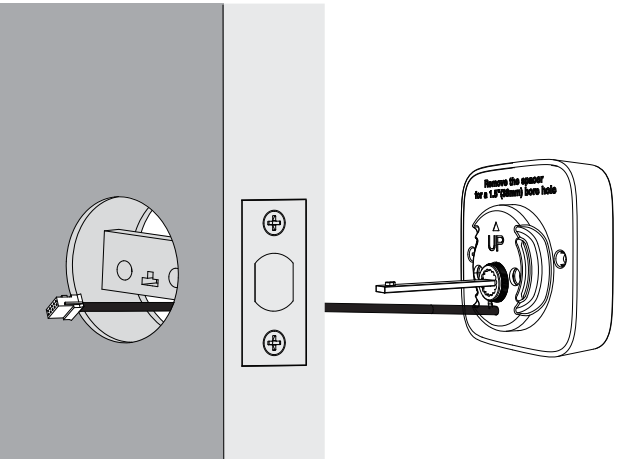

Si tu puerta tiene un agujero de 1½"(38 mm), retira el adaptador como se muestra.

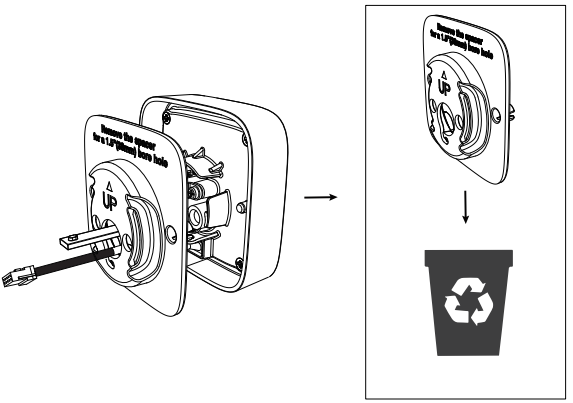

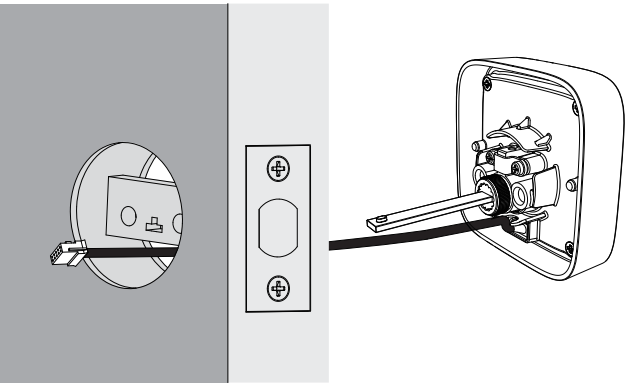

4. Instalación de Placa de Montaje del Ensamble Interno

Paso 1

Pasa el cable a través del orificio en la placa de montaje de ensamble.

Paso 2

Fija la placa de montaje del ensamble interno al ensamble externo utilizando los tornillos D.

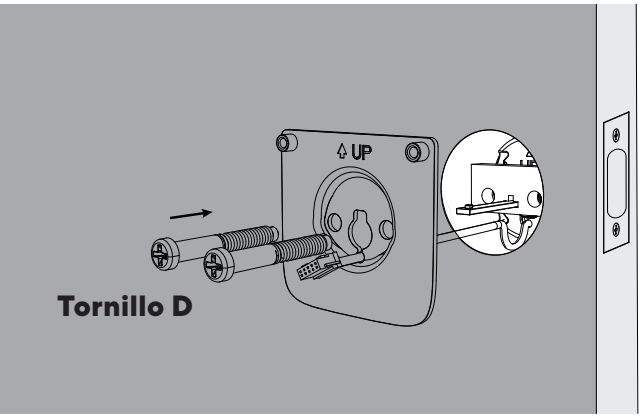

5. Instalación de Ensamble Interno

Aviso: No instale las baterías antes de instalar el ensamble interior, de lo contrario el teclado no se encenderá.

Paso 1

Remueve la tapa de baterías de Ensamble Interno.

Paso 2

Inserte el conector del cable en el enchufe del Ensamblaje Interior. Cuando conecte el conector, coloque los pequeños dientes negros hacia arriba. Presione el conector firmemente hasta que quede completamente asentado.

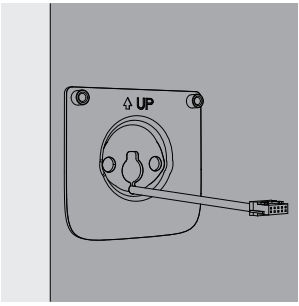

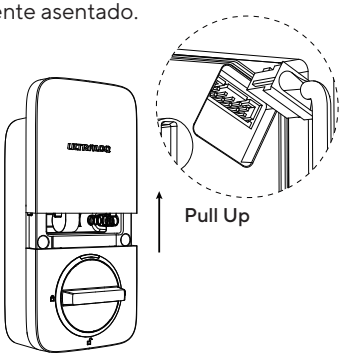

Paso 3

Gira la perilla y la manten en posición ***vertical*** para ser desbloqueada.

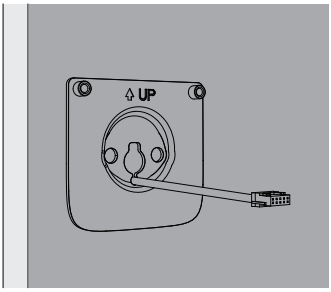

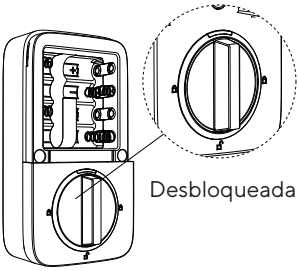

Paso 4

Instala el Ensamble Interno a la Placa de Montaje del Ensamble Interno y atornilla los 2 tornillos E.

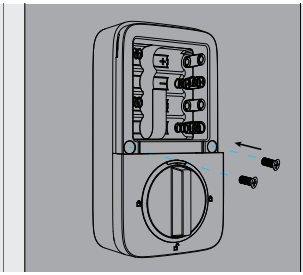

6. Instalación de baterías y Proceso de calibración de manija de puerta

Este paso te enseñará a bloquear la orientación de tu puerta y es crucial para la operación de la cerradura.

Paso 1

Gira la maneta y mantenla en la posición vertical para permanecer desbloqueada.

Paso 2

Inserta 8 pilas alcalinas AA y mantenlas en la lengüeta de baterías. Luego instala la cubierta de baterías.

ESPAÑOL

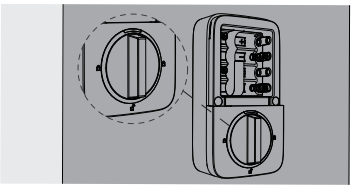

Nota: Cualquier huella dactilar o presión de 4 veces de cualquier botón digital puede desbloquear ULTRALOQ Bolt Fingerprint en Modo Predeterminado de Fábrica.

Step 3

Calibración de dirección: Deje el Bolt desbloqueado y mantenga presionado el número 5 hasta que escuche dos pitidos cortos, luego la maneta girará para iniciar la autocalibración de dirección.

Para evitar que se atasque el cerrojo, tenga en cuenta de que debe realizarse después de instalar la cerradura en la puerta.

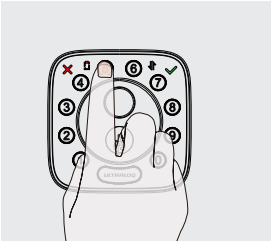

7. Instalación del sensor de puerta (opcional)

El sensor de la puerta le permite saber si la puerta está abierta o cerrada a través de la aplicación. Cuando el bloqueo automático está habilitado en la aplicación, su ULTRALOQ solo se bloqueará cuando la puerta esté cerrada.

No instales el sensor de puerta en el lado del teclado.

No instale el sensor de puerta en el tipo de puerta de metal que interfiera con el imán dentro del sensor de puerta (en este caso, el sensor de puerta se adhiere magnéticamente a la puerta de metal).

El sensor de la puerta se puede instalar en la puerta de madera o en el tipo de puerta de metal que no interfiera con el sensor de la puerta (en este caso, el sensor de la puerta no se adherirá a la puerta magnéticamente).

Opción 1 Instalación con adhesivo

Despegue cada lado de la pegatina y empújela contra el marco de la puerta unos 10 segundos. Despegue el otro lado y asegure firmemente el sensor de la puerta en la etiqueta. Ponga la tapa del sensor de puerta.

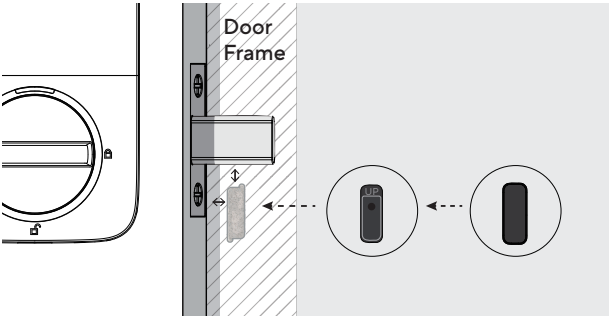

Opción 2 Instalación con tornillo F

Empuje el sensor de la puerta contra la pared y asegúrelo con el Tornillo F. Es posible que deba perforar un agujero primero si el marco de la puerta es difícil de atornillar directamente con el Tornillo F. Ponga la tapa del sensor de puerta.

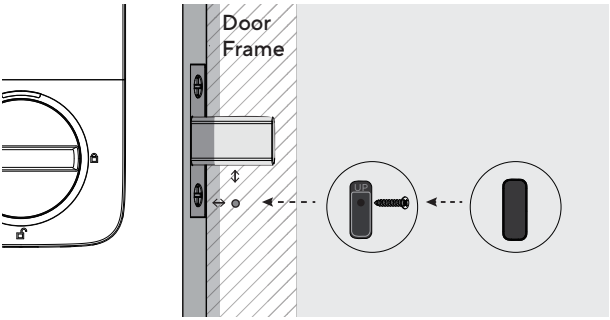

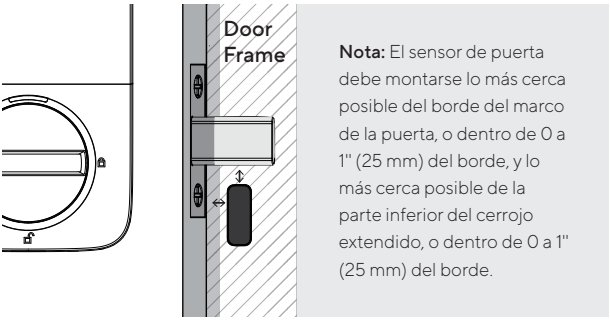

Nota: El sensor de puerta debe montarse lo más cerca posible del borde del marco de la puerta, o dentro de 0 a 1" (25 mm) del borde, y lo más cerca posible de la parte inferior del cerrojo extendido, o dentro de 0 a 1" (25 mm) del borde.

Nota: consulte la guía en la aplicación U-tec para obtener más información.

Guía de Uso

Video de Guía de Uso

Mire nuestro tutorial en video paso a paso a la izquierda antes de usar su ULTRALOQ Bolt Fingerprint Smart Lock. o también puede visitar el sitio web directamente. www.u-tec.com/lock/Bolt_F_WiFi/guide).

ESPAÑOL

For the configuration guide of integration (such as Alexa, etc.), please check the QR code on the right (or visit: https://support.u-tec.com/hc/en-us/categories/360005956492)

1. Descripción del producto

1.1 Exterior

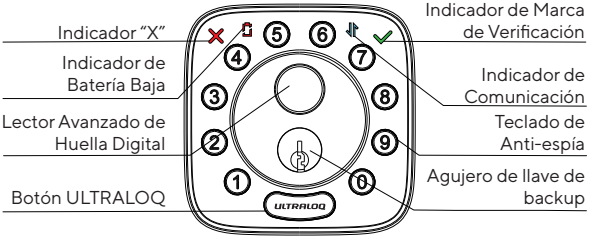

Teclado de Anti-espía
Se usa para entrar el código y desbloquear desde exterior.

Lector Avanzado de Huella Digital
Se usa para verificar tu huella y desbloquear desde exterior.

Indicador de Marca de Verificación
Se encenderá cuando la programación manual es exitosa o la verificación de entrada es correcta.

Indicador "X"
Se encenderá cuando la programación manual falla o la verificación de entrada es incorrecta.

Indicador de Comunicación
Parpadeará cuando la cerradura se está comunicando con tu APP o Internet.

Indicador de Batería Baja
Se encenderá cuando la batería está agotada.

Agujero de llave de backup
Se usa para insertar la llave para desbloquear en caso urgente.

Botón ULTRALOQ
Se usa para bloquear desde exterior, iluminar el teclado para entrada con código y confirmar operación anterior, etc.

1.2 Interior

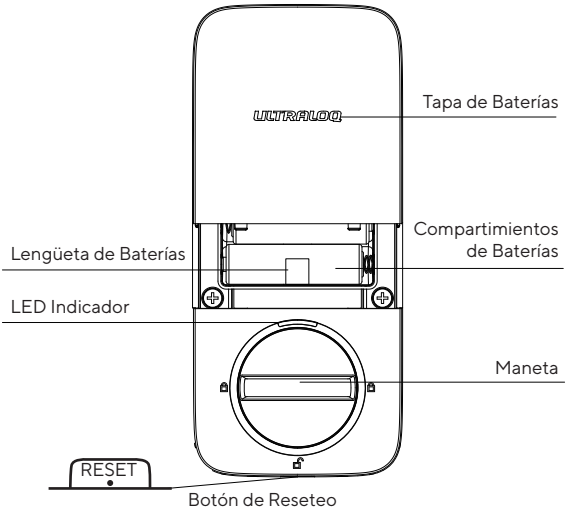

Botón de Reseteo
Se usa para resetear la cerradura a ajustes predeterminados de fábrica.

Si la cerradura se emparejó con la App, deberías hacer clic en "Eliminar Dispositivo" para eliminar el dispositivo de la App.

Lengüeta de Baterías
Usa la lengüeta de baterías para levantar y remover las baterías de la caja de baterías.

Compartimientos de Baterías
Sirven para insertar 8 pilas alcalinas AA o baterías de litio recomendadas por el fabricante. No se permiten pilas recargables.

Tapa de Baterías
Se usa para tapar baterías y etiquetas de producto.

Maneta
Se usa para desbloquear y bloquear la puerta desde interior.

LED Indicador
Enciende cuando puerta está desbloqueada.

1.3 Alarma de batería baja
Habrá una alerta de batería baja en la cerradura y la App cuando la batería esté baja. El Indicador de Batería Baja se encenderá cuando la cerradura está activada. Entonces reemplaza las baterías.

2. Configuración de Cerradura

ESPAÑOL

Escanear el código QR para descargar la APP

Download on the App Store

Google Play

Paso 1
Escanea sobre el código QR para descargar la App, o busca ¨U-tec¨ en App Store(iOS) y Google Play(Android).

Paso 2
Abre la App, registra cuenta de U-tec y ingresa con la cuenta.

Paso 3
Asegúrate de que la cerradura está en ***modo predeterminado de fábrica***. Enciende Bluetooth en tu celular inteligente, quédate cerca de la cerradura(dentro de 1.5 pies) y busca la cerradura en la App. Si quieres restablecer tu cerradura al Modo Predeterminado de Fábrica, revisa la página 14 del manual.

Paso 4
Empareja la cerradura en la App y empieza a usarla.

Nota: Por favor refiere a la guía en U-tec App para más información.

¿No quieres usar la APP?
Por favor ve la página 16 para guía de programación para modo Independiente.

3. Uso de Tu Cerradura

3.1 Desbloqueo desde Exterior

- **Código de Usuario**
  Entra código de 4-8 dígitos y apreta Botón ULTRALOQ para desbloquear.

- **Huella Digital**
  Coloca tu huella en lector de huella digital para desbloquear.

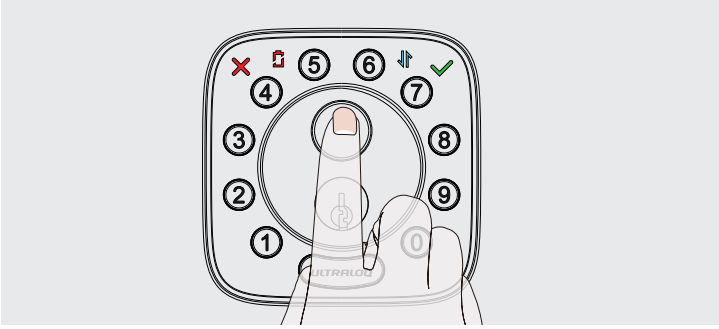

- **Celular**
  Usa tu celular para desbloquear. Por favor refiere a la guía en U-tec App.

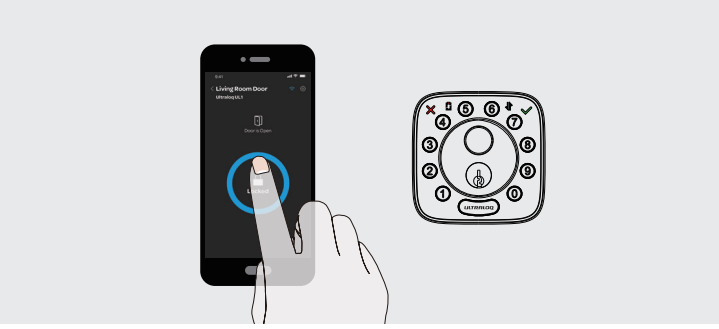

3.2 Bloqueo Desde Exterior

Apreta Botón ULTRALOQ para bloquear manualmente. Habilita función de Auto bloqueo y la cerradura va a rebloquear automáticamente.

3.3 Desbloqueo Desde Interior

Gira la Maneta a una posicioón vertical para desbloquear.

3.4 Reseteo de la Cerradura

Por favor date cuenta de que todos los datos se borrán si reseteas ULTRALOQ Bolt Fingerprint a ajuste predeterminado.
Si estás usando U-tec App como Dueño, por favor haz clic¨Eliminar Dispositivo¨ para remover la cerradura desde tu cuenta U-tec,luego escucharás un pitido largo y dos pitidos cortos, indica que se restableció correctamente. Si ya eliminaste la cerradura de tu cuenta de U-tec pero no se reinicia, usa una llave de reseteo para presionar el botón de reseteo (en la parte inferior del ensamble interior) durante 10 segundos hasta que escuches un pitido largo y dos pitidos cortos.

ESPAÑOL

3.5 Reemplazar Baterías

Por favor usa 8 baterías alcalinas de alta calidad para reemplazamiento cuando las baterías se agotan.

Nota Importante
Por favor guarda por lo menos una llave en una ubicación segura fuera de tu casa.

3.6 Activación o desactivación del Auto Bloqueo

Habilitar
Deje el Bolt desbloqueado y pulse el botón “1” 3 segundos hasta que se encienda el Indicador de Marca de Verificación y que oiga 2 pitidos.

Inhabillitar
Deje el Bolt desbloqueado y pulse el botón “0” 3 segundos hasta que se encienda el Indicador de Marca de Verificación y que oiga 2 pitidos.

Puedes configurarlo también en la App U-tec y programar el tiempo de bloqueo automático.

3.7 Teclado de Anti-espía

La cerradura permite códigos vagos de hasta 16 dígitos. Simplemente ingresa cualquier código de 16 dígitos, mientras el código correcto se encuentra incluído dentro de lo que ingresó, podrá abrirla.

Ejemplo
Código de Usuario: 123456

Códigos Vagos

1: 1 2 3 4 5 6 X X X X X X

2: X X X X X X 1 2 3 4 5 6

3: X X X 1 2 3 4 5 6 X X X

3.8 Posición de Huella

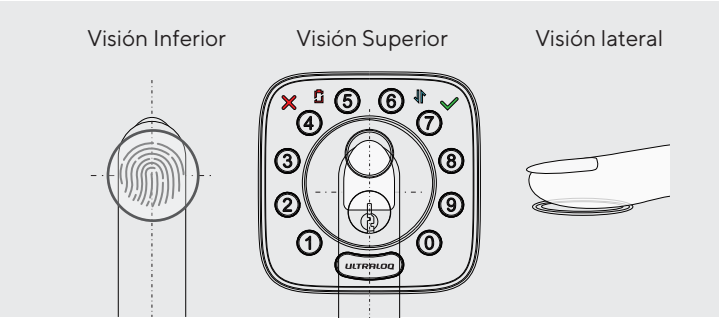

1. Para obtener una tasa de reconocimiento más alta, intenta cubrir el lector de huella digital completamente con tu dedo, tocando el anillo metálico circundante.

2. Asegúrate de que tu dedo y el lector de huellas dactilares estén limpio y seco. Para el lector de huellas dactilares, usa una paño sin pelusas para limpiar la suciedad o los residuos.

3. Por favor, escanee múltiples ángulos de huella digital cuando registre su huella digital.

4.Mientras escaneas tu dedo, no debes tocar también

rápidamente o mueva tu dedo alrededor.

5. Si tienes problemas para registrar un dedo, prueba con otro.

6. El sensor de huella de ULTRALOQ Bolt tiene una función de autoaprendizaje que mejorará la tasa de acierto después de múltiples verificaciones.

4. Guía de Programación de Modo Independiente

Se recomienda utilizar la aplicación U-tec para programar tu cerradura. Si no tienes un teléfono inteligente o no quieres usar la aplicación, puedes usar las instrucciones de programación a continuación.

Advertencia

¡El modo independiente NO está disponible después de que la cerradura ha sido registrado en App! Por favor resetea la cerradura a modo predeterminado de fábrica primero para programar la cerradura en Modo Independiente.

ESPAÑOL

4.1 Añadir Código de Admin en Modo Independiente

Código de Admin debe crear primero antes de cualquier programación. Sólo está disponible un Código de Admin.

Operación	Indicador
Apreta ULTRALOQ 3 segundos	2 pitidos y se enciende
↓	
Entra Código de Admin de 4-8 dígitos y apreta ULTRALOQ	2 pitidos y se enciende
↓	
Entra el código de Admin otra vez y apreta ULTRALOQ	2 pitidos y se enciende
↓	
Éxito	Apagan todas luces

4.2 Añadir Código de Usuario en Modo Independiente

Operación	Indicador
Apreta ULTRALOQ 3 segundos	2 pitidos y se enciende
↓	
Entra Código de Admin de 4-8 dígitos y apreta ULTRALOQ	2 pitidos y se enciende
↓	
Entra Código de Admin de 4-8 dígitos y apreta ULTRALOQ	2 pitidos y se enciende
↓	

Entra el código de Admin otra vez y apreta ULTRALOQ	2 pitidos y ✓ se enciende
↓	
Éxito	Apagan todas luces

4.3 Añadir Huella Digital en Modo Independiente

Operación	Indicador
Apreta ULTRALOQ 3 segundos	2 pitidos y se enciende
↓	
Entra Código de Admin de 4-8 dígitos y apreta ULTRALOQ	2 pitidos y ✓ se enciende
↓	
Pulse el sensor de huella 6 veces	5 pitidos y las teclas numéricas parpadean 5 veces
Éxito	Se apagan todas las luces

4.4 Eliminar Admin y Usuario

Por favor resetea la cerradura a Modo predeterminado de fábrica para eliminar Admin y todos los usuarios.

¿Cómo resetean la cerradura en Modo Independiente?
Por favor usa una llave para resetear a pulsar el botón de reseteo(en la parte inferior de Ensamble Interno) acerca de 3 segundos hasta que se oyen un largo pitido u dos pitidos cortos.

FAQ

ESPAÑOL

1. ¿Cómo resetean ULTRALOQ Bolt Fingerprint?

Por favor date cuenta de que todos los datos se borrán si reseteas ULTRALOQ Bolt Fingerprint a ajuste predeterminado.

Si estás usando U-tec App como Dueño, por favor haz clic¨Eliminar y Resetear¨ para remover la cerradura desde tu cuenta U-tec, luego usa una llave para resetear a pulsar el botón de reseteo(en la parte inferior de Ensamble Interno) para acerca de 10 segundos hasta que se oyen un largo pitido y dos cortos.

Si el ULTRALOQ Bolt Fingerprint está trabajando en Modo Independiente, por favor usa una llave para resetear a pulsar el botón de reseteo(en la parte inferior de Ensamble Interno) para acerca de 3 segundos hasta que se oyen un largo pitido y dos cortos.

2. ¿Qué pasa si pierdo el teléfono inteligente emparejado?

Visita https://www.u-tec.com/myutec.html o ingresa en U-tec App a través de otro teléfono inteligente para cambiar la contraseña de tu cuenta U-tec.

3. ¿Cómo puedo desbloquear ULTRALOQ Bolt Fingerprint si se agotan las baterías?

Habrá una alerta de batería baja en la cerradura y la aplicación cuando las baterías estén bajas. El Indicador de Batería Baja se encenderá en ROJO 3 veces junto con 3 pitidos cuando se active la cerradura. Por favor, reemplace las baterías. Por favor reemplázalas.

Usa la llave de repuesto para desbloquear la cerradura. Mantén al menos una llave en un lugar seguro fuera de tu casa.

4. ¿Cuál es la diferencia entre Propietario, Administrador, Usuario normal y Usuario temporal?

Propietario es la persona que posee ULTRALOQ Bolt Fingerprint Max y la registra en la App U-tec originalmente. El propietario tiene todos los privilegios.

El administrador siempre puede desbloquear mediante huella digital, código o App. El administrador puede agregar o eliminar administradores y usuarios, controlar todas las configuraciones de cerradura y ver los registros.

El usuario normal siempre puede desbloquear mediante huella digital, código o App.

El usuario temporal tiene acceso limitado dentro de un rango de tiempo específico.

5. ¿ULTRALOQ bolt Fingerprint funciona con tornillos de terceros y otros accesorios?

Se recomienda utilizar los accesorios originales para un mejor rendimiento y estabilidad.

6. ¿Cuál es la capacidad de registro de ULTRALOQ Bolt Fingerprint?

ULTRALOQ Bolt Fingerprint admite un máximo de 1,000 registros. El último registro reemplazará al más antiguo una vez que esté lleno.

7. ¿Cuál es la capacidad de usuario ULTRALOQ Bolt Fingerprint?

ULTRALOQ Bolt Fingerprint puede almacener hasta 50 usuarios, cada uno puede registrar 1 código y 2 huellas.

8. Cómo extender la vida útil de la batería de ULTRALOQ Bolt Fingerprint?

Puede desactivar la función Acceso remoto en la App de

U-tec. Después de desactivar la función Acceso remoto, la vida útil de la batería se duplicará.

La operación remota,el control inteligente como Alexa, el Asistente de Google,IFTTT y las notificaciones inteligentes no estarán disponibles si se desactiva.

9. ¿Es necesario emparejar el ULTRALOQ Bolt Fingerprint con un ULTRALOQ Bridge?

No, ULTRALOQ Bolt Fingerprint es un cerrojo inteligente integrado con Wi-Fi.

10. ¿Cuál es el requisito de red de ULTRALOQ Bolt Fingerprint?

ULTRALOQ Bolt Fingerprint solo puede funcionar con la red Wi-Fi 2.4G (5G Wi-Fi NO es compatible).

© 2023 U-tec Group Inc.
U-tec and ULTRALOQ brands and products are trademarked and protected under law in the United States. Unauthorized use is prohibited. ULTRALOQ is sub-brand of U-tec Group Inc.

Keep Your Records
Manten Tus Registros

DATE FECHA	ADMIN CODE CÓDIGO DE ADMINISTRADOR

NAME NOMBRE	USER CODE CÓDIGO DE USUARIO	
E.j Will Smith	12345678	

This equipment has been tested and found to comply with the limits for a Class B digital device, pursuant to part 15 of the FCC Rules. These limits are designed to provide reasonable protection against harmful interference in a residential installation. This equipment generates, uses and can radiate radio frequency energy and, if not installed and used in accordance with the instructions, may cause harmful interference to radio communications. However, there is no guarantee that interference will not occur in a particular installation. If this equipment does cause harmful interference to radio or television reception, which can be determined by turning the equipment off and on, the user is encouraged to try to correct the interference by one or more of the following measures:

- Reorient or relocate the receiving antenna.
- Increase the separation between the equipment and receiver.
- Connect the equipment into an outlet on a circuit different from that to which the receiver is connected.
- Consult the dealer or an experienced radio/TV technician for help.

Caution: Any changes or modifications to this device not explicitly approved by manufacturer could void your authority to operate this equipment.

This device complies with part 15 of the FCC Rules. Operation is subject to the following two conditions: (1) This device may not cause harmful interference, and (2) this device must accept any interference received, including interference that may cause undesired operation.

The device has been evaluated to meet general RF exposure requirement. This equipment complies with FCC radiation exposure limits set forth for an uncontrolled environment. This equipment should be installed and operated with minimum distance 20cm between the radiator & your body.