Device Label

boxLabel

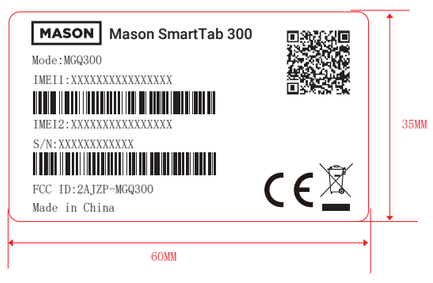

中壳标贴

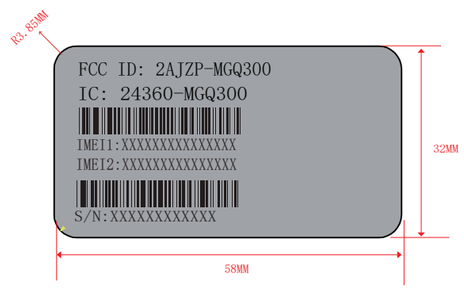

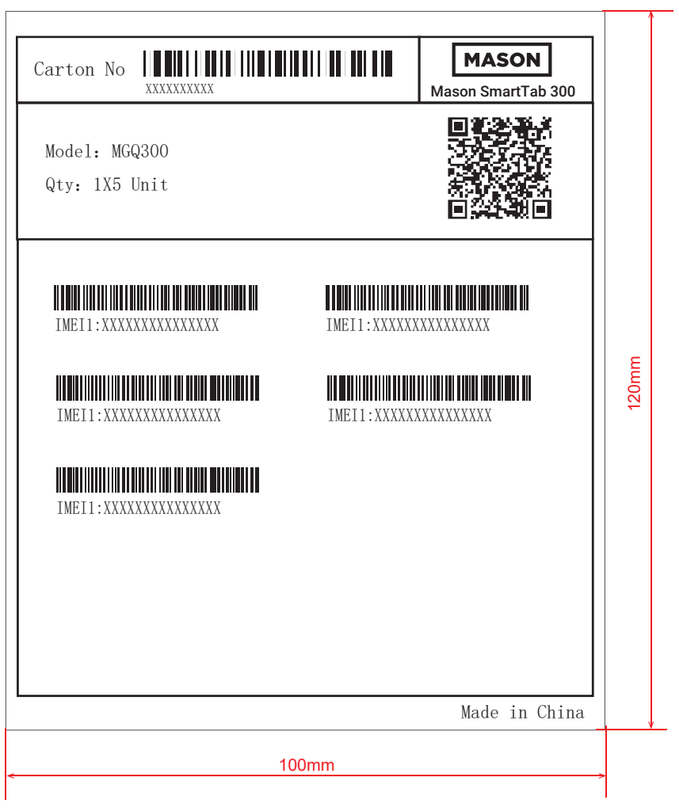

备注：pallet NO同一PO号不管分是否分出货，流水号一直连续

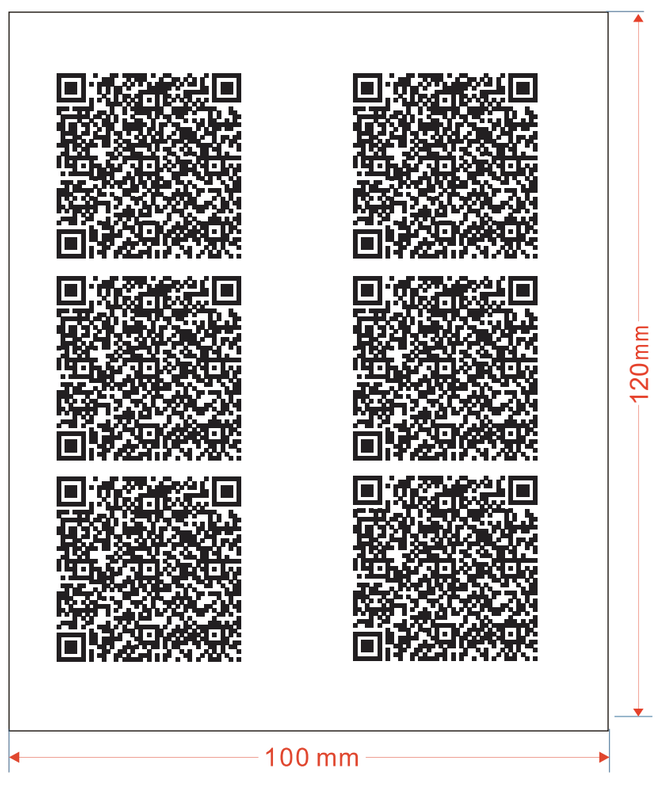

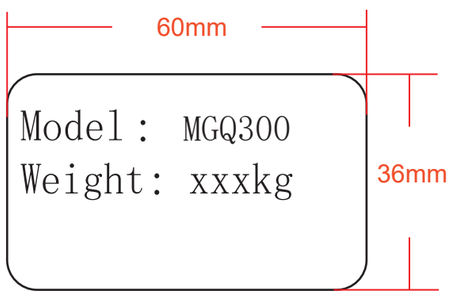

重量标
材质：铜版纸
字体：Effra，字号：21
Model：客户型号
Weight：本箱实际的毛重
日期：实际包装日期，同一批货为相同，
例如10订单，第一天包5k,第二天包5k，都统一为第一天的日期

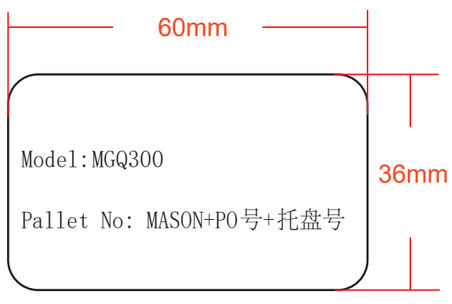

卡板号标
材质：铜版纸
字体：Effra，字号：12
Model：客户型号
Pallet No:实际卡板的卡板号

卡通箱封口标

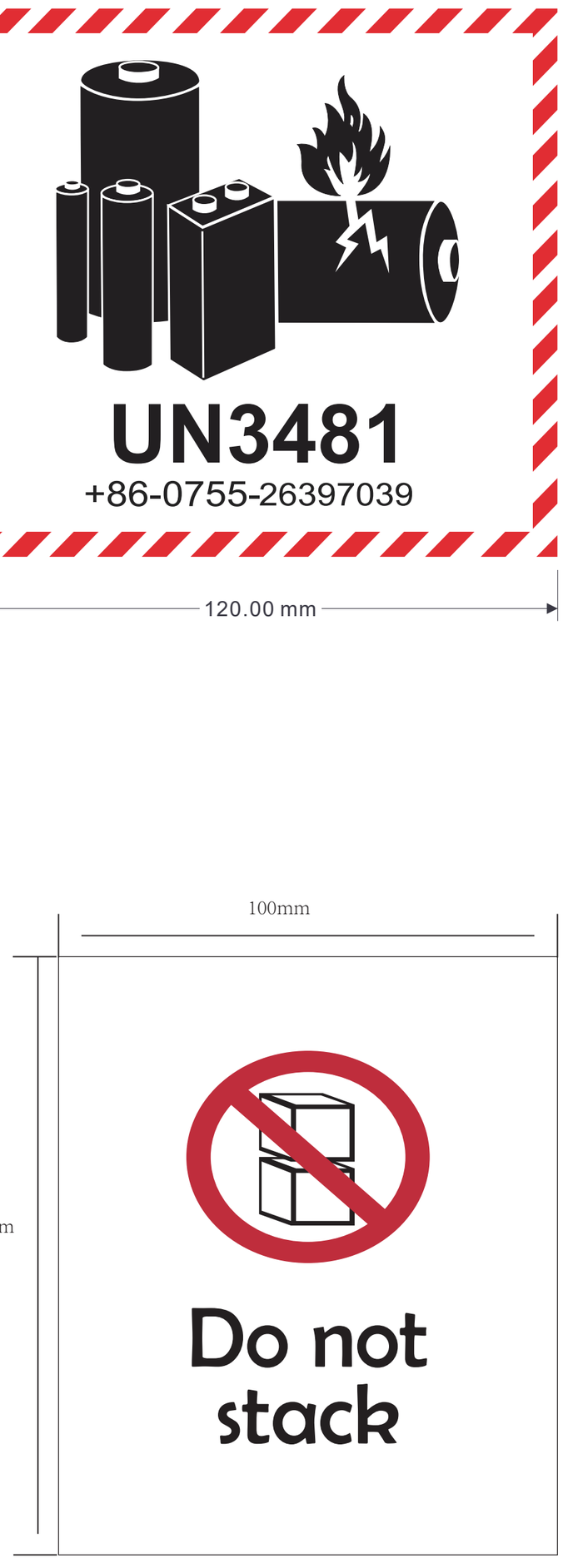

电池仓贴纸

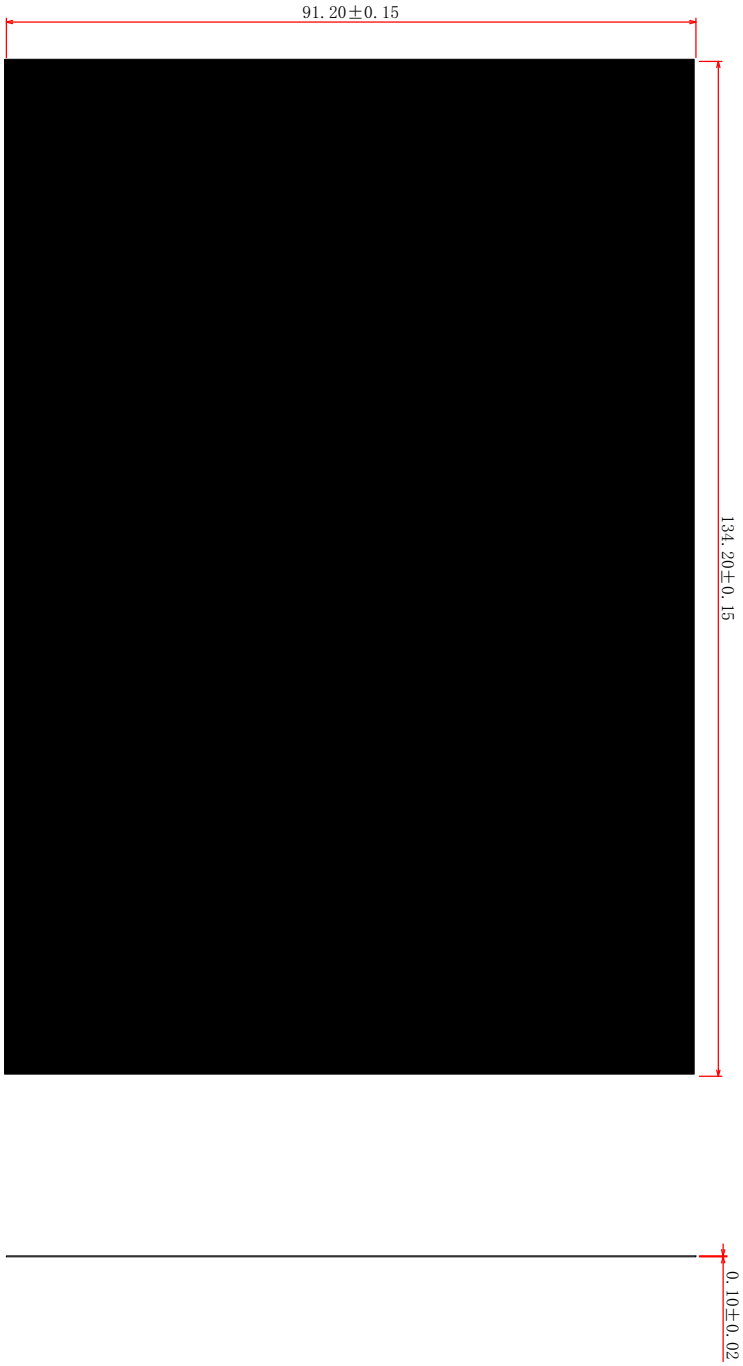

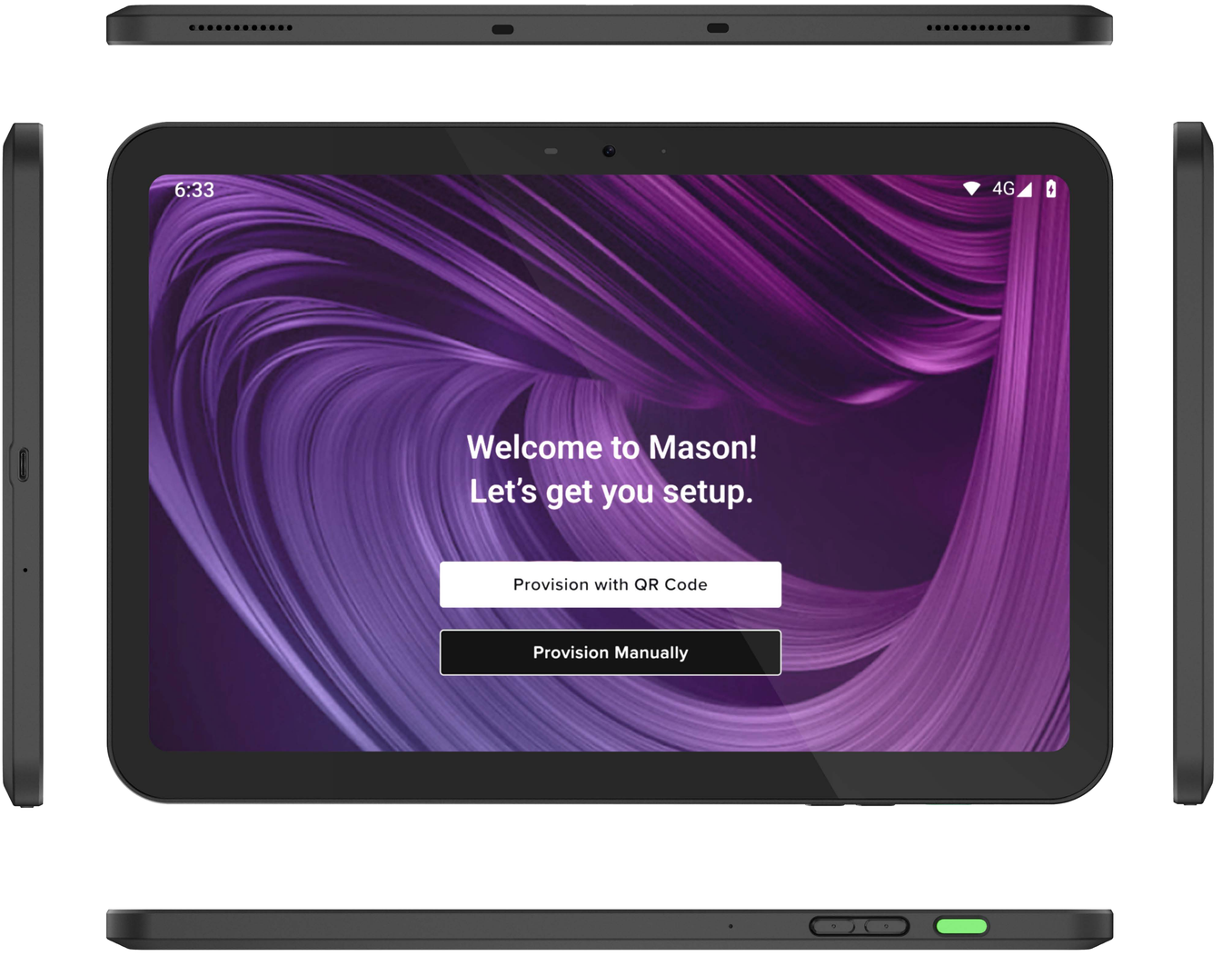
6:33
4G
Welcome to Mason!
Let's get you setup.
Provision with QR Code
Provision Manually

MASON
MDQ300
Made in China