Aqara

Motion and Light Sensor P2 User Manual . 01

Détecteur de mouvement et de lumière P2 Manuel d’utilisation . 11

Sensore di movimento e di luce P2 Manuale di Istruzioni . 19

Bedienungsanleitung für Bewegungs- und Lichtsensor P2 . 26

Sensor de movimiento y de luz P2 Manuale di Istruzioni . 34

Датчик движения и света P2 Руководство по эксплуатации . 41

人體光照感測器P2使用說明書 . 47

모션/조도 센서 P2 사용자 매뉴얼 . 51

モーション及び光センサー P2 取扱説明書 . 55

Instrukcja obsługi czujnika ruchu i światła P2 . 60

Uživatelská Příručka Pohybový a Světelný Snímač P2 . 67

Používateľská Príručka Pohybový a Svetelný Snímač P2 . 72

P2 Mozgás és Fény Érzékelő Használati Útmutató . 77

Product Introduction

Motion and Light Sensor P2 detects body motion and the state of ambient light.
If there are any people moving or any change in the ambient light state in the areas under detection, Motion and Light Sensor P2 will send notice to the Aqara Home app through or link to other devices based on Thread.

* A Matter-compatible Thread Border Router is required for use.

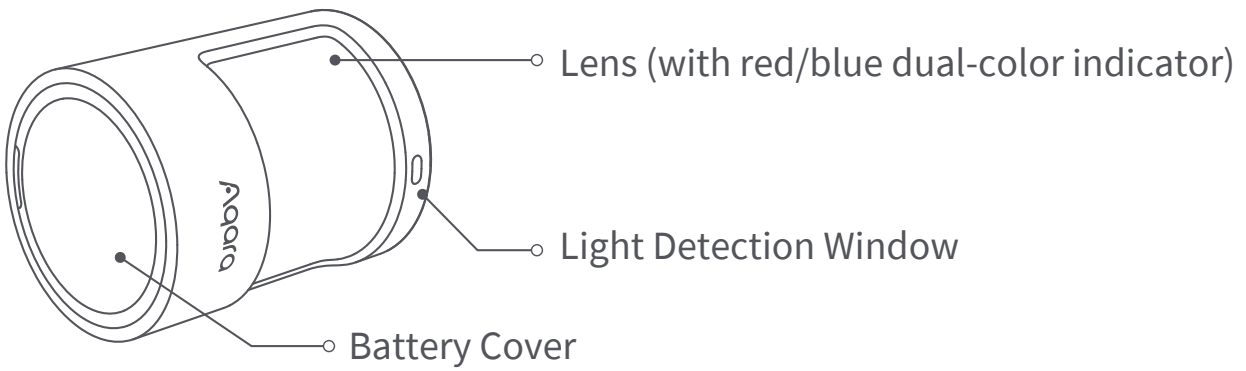

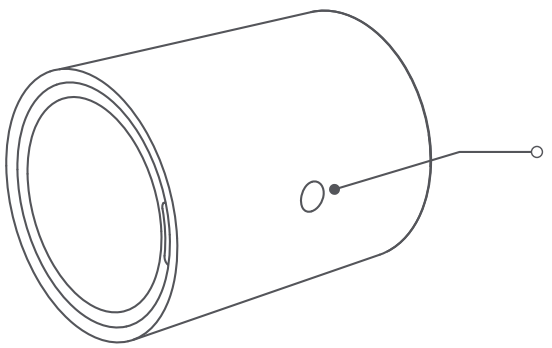

Reset Button
Reset: Press the button for 5 seconds and release it with in 3 seconds when the indicator light flashes quickly.
Factory Reset: Press 10 times quickly

Quick Setup

1. Please make sure you have a Matter-compatible app and a Matter-compatible Thread Border Router.
2. Remove the insulating tab. The indicator should start breathing.
   Please note: If the indicator is not breathing, press and hold the reset button for 5 seconds until the LED indicator starts blinking and release it. The device will enter the pairing mode.
3. Open the Matter-compatible app and scan the Matter QR setup code on the manual or package, or enter the Matter numeric setup code printed on the product to add the device to the app.

Product Specifications

Motion and Light Sensor P2
Model: ML-S03E/ ML-S03D
Battery: CR2450 × 2
WirelessProtocols: Thread, Bluetooth 5.0
Bluetooth Operation Frequency: 2402-2480 MHz
Bluetooth Maximum Output Power ≤ 13 dBm
Thread Operation Frequency: 2405-2480 MHz

Thread Maximum Output Power ≤ 13 dBm
Dimensions: 33.1 × 33.1 × 41.6 mm (1.3 × 1.3 × 1.6 in.)
Operating Temperature: -10°C ~ 55°C (14°F ~ 131°F)
Operating Humidity: 0 ~ 95% RH, no condensation
What is in the Box
ML-S03E: Sensor Main Unit × 1, Holder × 1, Sticker × 2, User Manual × 1
ML-S03D: Sensor Main Unit × 1, Holder × 2, Sticker × 4, User Manual × 1

Manufacturer: Lumi United Technology Co., Ltd.
Address: Room 801-804, Building 1, Chongwen Park, Nanshan iPark, No. 3370, Liuxian Avenue, Fuguang Community, Taoyuan Residential District, Nanshan District, Shenzhen, China.
Online Customer Service: www.aqara.com/support
Email: support@aqara.com

For details, please see www.aqara.com/-support or scan the QR code below to get the detailed electronic manual.

Warnings

1. This product is not a toy, please keep children away from this product.
2. This product is designed for indoor use only. Do NOT use in humid environments or outdoors.
3. Beware of moisture, do NOT spill water or other liquids onto the product.
4. Do not place this product near a heat source.
5. Do not attempt to repair the product by yourself. All repairs should be performed by authorized personnel.
6. This product is designed only for improving the convenience of household life, and for status notifications. If the user violates the product instructions and this warning, the manufacturer is not responsible for any risks and property losses caused thereby.

Caution

1. Risk of explosion if the battery is replaced by an incorrect type.
2. Dispose of used batteries according to the instructions.
3. Do not ingest battery, Chemical Burn Hazard.

4. This product contains two coin / button cell battery. If the coin / button cell battery is swallowed, it can cause severe internal burns in just 2 hours and can lead to death.
5. Keep new and used batteries away from children.
6. If the battery compartment does not close securely, stop using the product and keep it away from children.
7. If you think batteries might have been swallowed or placed inside any part of the body, seek immediate medical attention.
8. Disposal of a battery into fire or a hot oven, or mechanically crushing or cutting of a battery, that can result in an explosion.
9. Leaving a battery in an extremely high temperature surrounding environment that can result in an explosion or the leakage of flammable liquid or gas.
10. A battery subjected to extremely low air pressure that may result in an explosion or the leakage of flammable liquid or gas.
11. The equipment is only suitable for mounting at heights ≤ 2 m.

EU Declaration of Conformity

Hereby, [Lumi United Technology Co., Ltd] declares that the radio equipment type [Motion and Light Sensor P2, ML-S03E/ ML-S03D]are is in compliance with Directive 2014/53/EU. The full text of the EU declaration of conformity is available at the following internet address: https://www.aqara.com/DoC/

WEEE Disposal and Recycling Information

All products bearing this symbol are waste electrical and electronic equipment (WEEE as in directive 2012/19/EU) which should not be mixed with unsorted household waste. Instead, you should protect human health and the environment by handing over your waste equipment to a designated collection point for the recycling of waste electrical and electronic equipment, appointed by the government or local authorities. Correct disposal and recycling will help prevent potential negative consequences to the environment and human health.

Please contact the installer or local authorities for more information about the location as well as terms and conditions of such collection points.

Symbol on the product or on its packaging indicates that this product may not be treated as household waste. Instead it shall be handed over to the applicable collection point for the recycling of electrical and electronic

Under normal use of condition, this equipment should be kept a separation distance of at least 20cm between the antenna and the body of the user.

FCC ID： 2AKIT-MLS03

Federal Communications Commission (FCC) compliance statement:

1.This device complies with part 15 of the FCC Rules. Operation is subject to the following two conditions:

(1) This device may not cause harmful interference, and

(2) this device must accept any interference received, including interference that may cause undesired operation.

2.Changes or modifications not expressly approved by the party responsible for compliance could void the user's authority to operate the equipment.

Note: This equipment has been tested and found to comply with the limits for a Class B digital device, pursuant to part

15 of the FCC Rules. These limits are designed to provide reasonable protection against harmful interference in a residential installation. This equipment generates, uses and can radiate radio frequency energy and, if not installed and used in accordance with the instructions, may cause harmful interference to radio communications. However, there is no guarantee that interference will not occur in a particular installation. If this equipment does cause harmful interference to radio or television reception, which can be determined by turning the equipment of and on, the user is encouraged to try to correct the interference by one or more of the following measures:

—Reorient or relocate the receiving antenna.

—Increase the separation between the equipment and receiver.

—Connect the equipment into an outlet on a circuit different from that to which the receiver is connected.

—Consult the dealer or an experienced radio/TV technician for help.

RF Exposure statement:

This equipment complies with FCC radiation exposure limits set forth for an uncontrolled environment. This equipment should be installed and operated with minimum distance of 20 cm between the radiator and your body. This

transmitter must not be co-located or operating in conjunction with any other antenna or transmitter.

IC:22635-MLS03

IC NOTICE TO CANADIAN USERS

This device contains licence-exempt transmitter(s)/receiver(s) that comply with Innovation, Science and Economic Development Canada's licence-exempt RSS(s). Operation is subject to the following two conditions:

(1) This device may not cause interference.

(2) This device must accept any interference, including interference that may cause undesired operation of the device.

This Class B digital apparatus complies with Canadian ICES‐003.

This device complies with RSS‐247 of Industry Canada. Operation is subject to the condition that this device does not cause harmful interference.

This equipment complies with IC radiation exposure limits set forth for an uncontrolled environment. This equipment should be installed and operated with a minimum distance of 20 cm between the radiator and your body.

This transmitter must not be co-located or operating in conjunction with any other antenna or transmitter.

The Bluetooth® word mark and logos are registered trademarks owned by Bluetooth SIG, Inc. and any use of such marks by Lumi United Technology Co., Ltd is under license. Other trademarks and trade names are those of their respective owners.

Présentation du produit

Le Détecteur de mouvement et de lumière P2 détecte les mouvements du corps et l'état de la lumière ambiante. Si des personnes se déplacent ou si l'état de la lumière ambiante change dans les zones de détection, le Détecteur de mouvement et de lumière P2 enverra un avis à l'application Aqara Home par le biais d'un lien vers d'autres dispositifs basés sur Thread.

* Un Routeur de frontière de zone Thread compatible avec Matter est requis pour l'utilisation.

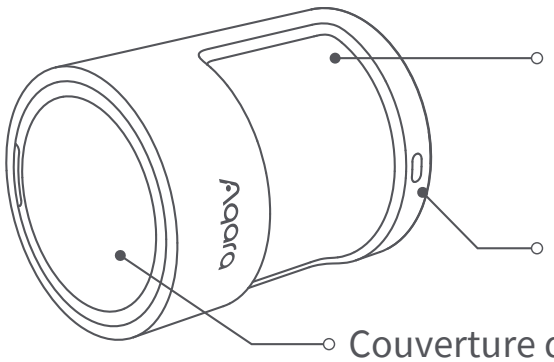

Objectif (avec indicateur bicolore rouge/bleu)

Fenêtre de Détection de la Lumière

Couverture de la Batterie

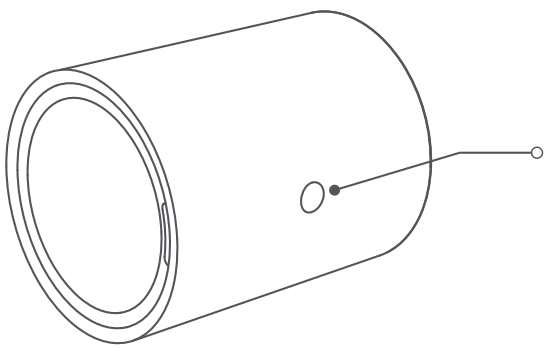

Bouton de Réinitialisation
Réinitialisation : Appuyez sur le bouton pendant 5 secondes et relâchez-le dans les 3 secondes lorsque le témoin lumineux clignote rapidement.
Réinitialisation d'usine : Appuyez 10 fois rapidement sur le bouton

Configuration rapide

1. Veuillez vous assurer que vous avez une application compatible avec Matter et un Routeur de frontière de zone Thread compatible avec Matter.
2. Retirez la languette isolante. L'indicateur doit commencer à respirer.
   Remarque: Si l’indicateur ne respire pas, appuyez sur le bouton de réinitialisation pendant 5 secondes jusqu'à ce que l'indicateur LED commence à clignoter, puis relâchez-le. L'appareil entrera en mode d'appairage.
3. Ouvrez l'application compatible avec Matter et scannez le code de configuration QR Matter figurant sur le manuel ou l'emballage, ou saisissez le code de configuration numérique Matter imprimé sur le produit pour ajouter l'appareil à l’application.

Spécifications du produit

Détecteur de mouvement et de lumière P2
Modèle : ML-S03E/ ML-S03D
Pile : CR2450 × 2
Protocoles sans fil : Thread, Bluetooth 5.0
Fréquence de Fonctionnement du Bluetooth : 2402-2480 MHz

Puissance de Sortie Maximale Bluetooth ≤ 13 dBm
Fréquence de Fonctionnement du Thread : 2405-2480 MHz
Puissance de Sortie Maximale Thread ≤ 13 dBm
Dimensions : 33.1 × 33.1 × 41.6 mm (1.3 × 1.3 × 1.6 in.)
Température de fonctionnement : -10°C ~ 55°C (14°F ~ 131°F)
Humidité de fonctionnement : 0 ~ 95% RH, pas de condensation Ce que contient la boîte
ML-S03E : Unité principale du détecteur × 1, Support × 1, Autocollant × 2, Manuel d'utilisation × 1
ML-S03D : Unité principale du détecteur × 1, Support × 2, Autocollant × 4, Manuel d'utilisation × 1

Fabricant : Lumi United Technology Co., Ltd.
Adresse : Local 801-804, Édifice 1, Parc Chongwen, Nanshan iPark, No. 3370, Avenue Liuxian, Communauté Fuguang, District résidentiel de Taoyuan, Disctrict de Nanshan, Shenzhen, Chine
Email : support@aqara.com

Pour plus de détails, veuillez consulter le site www.aqara.com/support ou scannez le code QR ci-dessous pour obtenir le manuel électronique détaillé.

Avertissements

1. Ce produit n'est pas un jouet, veuillez tenir les enfants éloignés de ce produit.
2. Ce produit est conçu pour une utilisation en intérieur uniquement. Ne pas l'utiliser dans des environnements humides ou à l'extérieur.
3. Attention à l'humidité, ne renversez PAS d’eau ou d'autres liquides sur le produit.
4. Ne placez pas ce produit à proximité d'une source de chaleur.
5. N'essayez pas de réparer le produit par vous-même. Toutes les réparations doivent être effectuées par du personnel autorisé.
6. Ce produit est conçu uniquement pour améliorer le confort de la vie domestique et pour les notifications d'état. Si l'utilisateur ne respecte pas les instructions du produit et cet avertissement, le fabricant n'est pas responsable des risques et des pertes matérielles qui en découlent.

Attention

1. Risque d'explosion si la batterie est remplacée par un type incorrect.

2. Jetez les batteries usagées conformément aux instructions.
3. Ne pas ingérer la batterie, risque de brûlure chimique.
4. Ce produit contient deux piles bouton. En cas d'ingestion, la pile bouton peut provoquer de graves brûlures internes en seulement 2 heures et peut entraîner la mort.
5. Gardez les piles neuves et usagées hors de portée des enfants.
6. Si le compartiment à batterie ne ferme pas correctement, cessez d'utiliser le produit et gardez-le hors de portée des enfants.
7. Si vous pensez que des piles ont pu être avalées ou placées dans une partie du corps, consultez immédiatement un médecin.
8. L'élimination d'une batterie dans le feu ou dans un four chaud, ou l'écrasement ou le découpage mécanique d'une batterie, qui peut entraîner une explosion.
9. Laisser une batterie dans un environnement où la température est extrêmement élevée peut entraîner une explosion ou la fuite d'un liquide ou d'un gaz inflammable.
10. Une batterie soumise à une pression d'air extrêmement faible peut entraîner une explosion ou la fuite d'un liquide ou d'un gaz inflammable.
11. L'équipement ne peut être installé qu'à des hauteurs ≤ 2 m.

Déclaration de conformité pour l’ Union européenne

Par la présente, [Lumi United Technology Co., Ltd.] déclare que cet équipement radio de type [Détecteur de mouvement et de lumière P2, ML-S03E/ ML-S03D] est conforme à la Directive européenne 2014/53/UE. L'intégralité de la déclaration de conformité pour l’ UE est disponible à l'adresse suivante: https: //www.aqara.com/DoC/

WEEE Disposal and Recycling Information

Informations sur la réglementation DEEE sur la mise au rebut et le recyclage Tous les produits portant ce symbole deviennent des déchets d'équipements électriques et électroniques (DEEE dans la Directive européenne 2012/19/UE) qui ne doivent pas être mélangés aux déchets ménagers non triés. Vous devez contribuer à la protection de l'environnement et de la santé humaine en apportant l'équipement usagé à un point de collecte dédié au recyclage des équipements électriques et électroniques, agréé par le gouvernement ou les autorités locales. Le recyclage et la destruction appropriés permettront d'éviter tout impact potentiellement négatif sur l'environnement et la santé humaine. Contactez l'installateur ou les autorités locales pour obtenir plus d'informations concernant

l'emplacement ainsi que les conditions d'utilisation de ce type de point de collecte.

Le symbole sur le produit ou son emballage indique que le présent produit ne peut pas être considéré comme un déchet ménager. Il doit être remis à un point de collecte approprié pour le recyclage des équipements électriques et électroniques.

IC:22635-MLS03

L'émetteur/récepteur exempt de licence contenu dans le présent appareil est conforme aux CNR d'Innovation, Sciences et Développement économique Canada applicables aux appareils radio exempts de licence. L'exploitation est autorisée aux deux conditions suivantes:
(1) L'appareil ne doit pas produire de brouillage;
(2) L'appareil doit accepter tout brouillage radioélectrique subi, même si le brouillage est susceptible d'en compromettre le fonctionnement. Cet appareil numérique de la Classe B conforme à la norme NMB‑003 du Canada. Cet appareil est conforme à la norme RSS‑247 d'Industrie Canada. Le fonctionnement est soumis à la condition que cet appareil ne provoque pas d'interférences nuisibles.

Cet équipement est conforme aux limites d'exposition aux rayonnements de la IC établies pour unenvironnement non contrôé. Cet équipement doit être installé et fonctionner à au moins 20cm de distance d'un radiateur ou de votre corps.Cet émetteur ne doit pas être co-localisé ou fonctionner en conjonction avec une autre antenne ou un autre émetteur.

Dans des conditions normales d’utilisation, cet équipement doit être maintenu à une distance d’au moins 20 cm entre l’antenne et le corps de l’utilisateur.

Points de collecte sur www.quefairedemesdechets.fr
Privilégiez la réparation ou le don de votre appareil !