Guide

GB RU DE FR IT ES JP KR PL

Quickstart Guide

DN Handheld Digital Binoculars

Thank you for choosing our product. Please thoroughly go through user manual before operation and keep it well for future reference. All photos here are for reference only. and specifications are subject to the physical product.

- CONTENTS -

GB DN Handheld Digital Binoculars 1-21

RU Ручной цифровой бинокль DN.....23-45

DE DN-Serie Binokulares digitales Handtelekop.....47-69

FR Télescope binoculaire numérique à main DN.....71-92

IT Telescopio digitale portatile binoculare DN 93-115

ES Telescopio binocular digital portátil DN 117-139

JP DN双眼ハンドヘルドデジタル望遠鏡..... 141-159

KR DN 쌍안 휴대용 디지털 망원경 161-179

PL Przenośny cyfrowy teleskop lornetki DN.....181-204

- IMPORTANT -

Thank you for choosing this product. Please read this guide before use and keep it for future reference. We hope you'll be satisfied with this product.

This guide is a general guide for a series of products, which means that the specific model you receive may differ from the picture in the guide. Please refer to the actual product you receive.

This user guide is organized for the convenience of users to use and understand our products. We will do our best to ensure the accuracy of the contents of this guide, however, we still cannot guarantee the completeness of the contents thereof. As our products are subject to continuous upgrading, we reserve the right to modify this guide from time to time without prior notice.

- FCC WARNING -

This equipment may generate or use radio frequency energy. Changes or modifications to this equipment may cause harmful interference unless the modifications are expressly approved in the instruction manual. The user could lose the authority to operate this equipment if an unauthorized change or modification is made.

This device complies with part 15 of the FCC Rules. Operation is subject to the following two conditions: (1) This device may not cause harmful interference, and (2) this device must accept any interference received, including interference that may cause undesired operation.

The device has been evaluated to meet general RF exposure requirement. The device can be used in portable exposure condition without restriction.

NOTE: This equipment has been tested and found to comply with the limits for a Class B digital device, pursuant to part 15 of the FCC Rules. These limits are designed to provide reasonable protection against harmful interference in a residential installation. This equipment generates, uses and can radiate radio frequency energy and, if not installed and used in accordance with the instructions, may cause harmful interference to radio communications. However, there is no guarantee that interference will not occur in a particular installation. If this equipment does cause harmful

interference to radio or television reception, which can be determined by turning the equipment off and on, the user is encouraged to try to correct the interference by one or more of the following measures:

- Reorient or relocate the receiving antenna.
- Increase the separation between the equipment and receiver.
- Connect the equipment into an outlet on a circuit different from that to which the receiver is connected.
- Consult the dealer or an experienced radio/TV technician for help.
- The rating information is located at the bottom of the unit.

- PRECAUTIONS -

DANGER

1) Please charge the battery with the method described in this Guide and follow the charging procedure and precautions. Improper battery charging will cause heating, damage and even physical injury.
2) Do not try to open or disassemble the battery at any time. Once the battery leaks and the spill enters the human eye, wash the eyes with clean water immediately and take medical care.

WARNING

1) When using the equipment, please try to keep it stable and avoid violent shaking.
2) Do not use or store the equipment in an environment that exceeds the allowable operating temperature or storage temperature.
3) Do not directly aim the equipment at high-intensity thermal radiation sources, such as the sun, lasers, spot welding machines, etc..
4) Do not plug the holes on the equipment.
5) Do not knock, throw or vibrate instruments and

accessories to avoid damage.

6) Do not disassemble the machine by yourself, which may cause equipment damage and loss of warranty rights.
7) Do not use soluble or similar liquids on equipment and cables, which may cause damage to the equipment.
8) Please do not use the equipment in an environment that exceeds the operating temperature of the equipment, which may cause damage to the equipment.
9) Please observe the following measures when wiping this device:
   - Non-optical surface: Use clean and soft cloth to wipe the non-optical surface of the thermographic camera.
   - Optical surface: When using the thermographic camera, please avoid polluting the optical surface of the lens, especially avoid touching the lens with your hands, because the sweat on your hands will leave traces on the lens glass and may corrode the optical coating on the glass surface. When the surface of the optical lens is polluted, use special lens paper to wipe

it carefully.

10) Do not place the battery in a high temperature or near a high-temperature object.
11) Do not short circuit the positive and negative poles of the battery.
12) Do not expose the battery to moisture or water.
13) Do not use non-original adapters or chargers (the contents of the original packaging shall prevail).

NOTES:

1) Do not expose the equipment to dust or moisture. Avoid water splashing to the equipment when being used in an environment with water. Cover the lens when not using the camera.
2) Please put the camera and all accessories in the special packaging box when not using it.

- LIST OF PARTS -

Standard accessories:

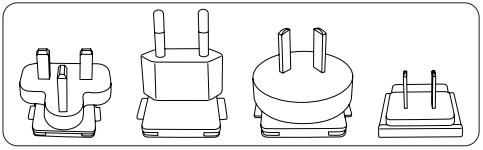

Plug of American, British, Australian, European standard

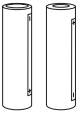

18650 battery*2 (including battery box)

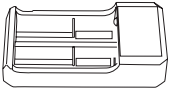

Charger

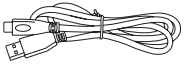

Type-C cable

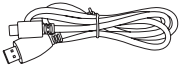

HDMI video cable

Carrying case

Shoulder strap

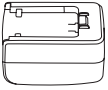

5V2A adapter

Options:

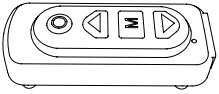

Bluetooth remote control

- PRODUCT COMPONENTS -

This Guide is applicable to many models of this series, and only one model is shown in the figure.

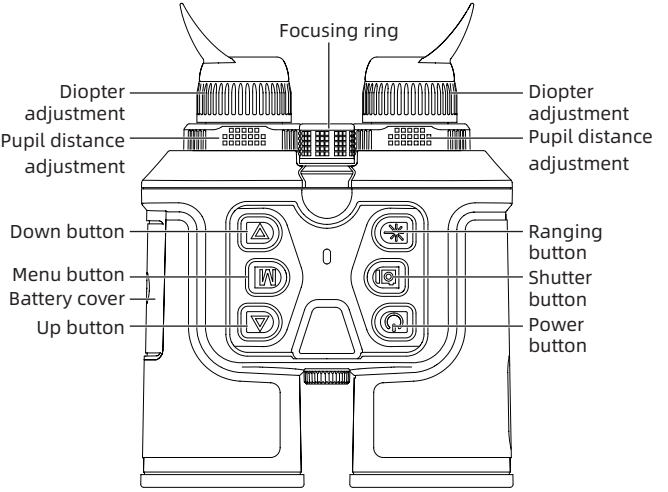

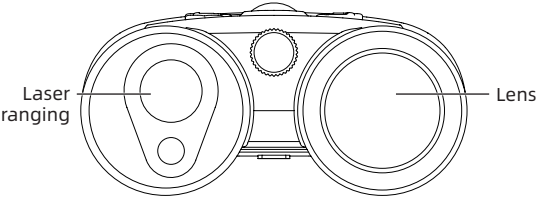

1. **FOCUSING RING**

   Focus the target after the thermographic camera is turned on. The image may appear blurry when the distance to the target changes. Turn the lens focusing ring to refocus until the target image sharpens.

2. **LENS COVER**

   Please cover the lens when not using the product to protect the lens!

3. **USB TYPE C PORT**

   Use the USB cable to connect external power via the external interface to supply power to the product.

   The output specification of external power is 5V 2A.

4. **MICRO HDMI**

   Use the video cable to connect the external power and external screen at the same time to output the thermographic camera image to the external monitor.

5. BATTERY COVER

Please open the battery cover and place the battery as shown in the figure below.

⚠ NOTE: Please place the battery in the direction shown. Do not push in forcibly.

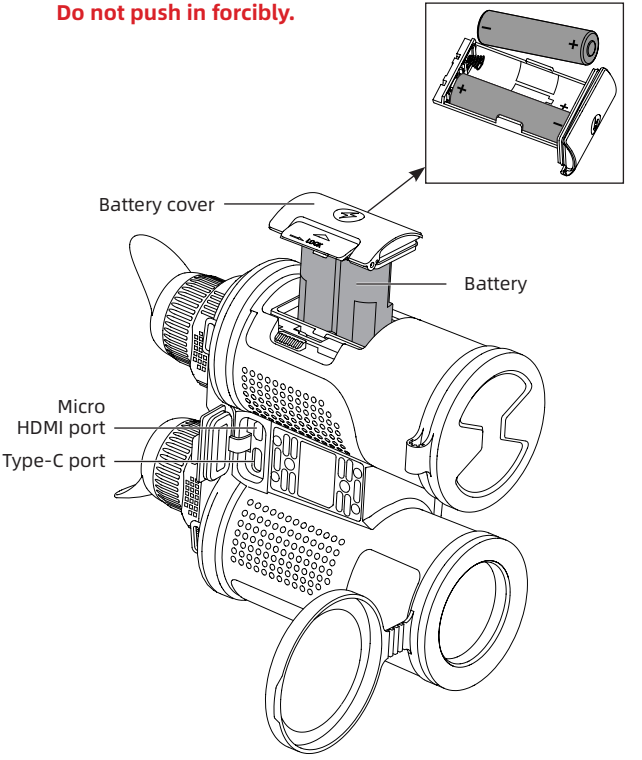

- QUICKSTART INSTRUCTIONS -

Buttons	Current Device Status	Operation	Purpose
Power on/ off button	Power on and the menu is called out	Short press	Menu off
	Power on	Long press	Power off
	Power on and the power off countdown is displayed	Cancel while long pressing the power on/off button	Display off
	Power on and the fifth progress bar of the power off countdown is completed	Release the Power on/off button when the fifth power off progress bar is completed	Power off
	Power off	Long press	Power on
	Power off and battery low	Long press	Power on
	Forced shutdown	Long press for 15s	Power off
Up button	Power on and the menu is not called out	Short press	1x/2x/4x zoom in
	Power on and the menu is not called out	Long press	Infinite zoom in
	Power on and in menu state	Short press	Move the menu
	Power on and in menu state	Long press	Quickly move the menu

Buttons	Current Device Status	Operation	Purpose
Menu button	Power on and the menu is not called out	Short press	Shortcut menu
	Power on and in menu state	Short press	Confirm
	Power on and the menu is not called out	Long press	Enter the main menu
	Power on and in menu state	Long press	Return to previous menu/Exit menu
Down button	Power on and the menu is not called out	Short press	4x/2x/1x zoom out
	Power on and the menu is not called out	Long press	Infinite zoom out
	Power on and in menu state	Short press	Move the menu
	Power on and in menu state	Long press	Quickly move the menu
Shutter button	Power on and the menu is not called out	Short press	Take photos
	Video recording	Short press	Take photos
	Power on and the menu is not called out	Long press	Start video recording
	Video recording	Long press	End video recording
Ranging button	Power on	Short press	Switch the ranging mode

【BUTTON DESCRIPTION】

BUTTON DESCRIPTION

1. **POWER BUTTON**

   POWER ON

   Long press the Power button until the boot screen appears in the eyepiece, then the device is turned on successfully.

   POWER OFF

   Manual power-off: Long press the Power button to display the shutdown progress bar until the progress bar is completed and the shutdown is successful.

   Automatic power-off: If there is no button operation within the set automatic shutdown time, it will power off.

   DISPLAY OFF

   Long press the Power key to display the shutdown progress bar. Before the progress bar is completed, release the Power key to cancel the shutdown and enter the Display off mode.

   DISPLAY ON

   In Display off mode, press any button to wake up the screen.

2. **UP BUTTON**

   ZOOM IN

   When it is turned on and the menu is not called up,

short-press the button to switch to Normal/2X/4X zoom in mode in turn. When the menu is not called, long press the "Infinite zoom in" until the button is released.

3. **DOWN BUTTON**

   Short press to power on the device and the menu is not called up, short-press the button to switch to Normal/4X/2X zoom out mode in turn. When the menu is not called, long press the "Infinite zoom out" until the button is released.

4. **M BUTTON**

   When it is turned on and the menu is not called up, long press the Menu button to pop up the menu.

   Short press the Menu button to pop up the shortcut menu.

   OK AND BACK/EXIT

   When it is turned on and the menu is called up, short press the Menu button to enter the next menu or confirm the current option, and back to the previous menu at the same time. Long press the Menu button to return or exit the menu without saving the current setting.

5. **RANGING BUTTON**

   Short press the ranging button to switch between 'Ranging on (continuous ranging)' - 'Ranging + Target coordinate' - 'Ranging off' in turn

6. SHUTTER BUTTON

Short press the Shutter button to save the current image and freeze it for 300ms to restore the real-time screen.

Long press the Shutter button to start video recording, and long press it again to end video recording.

【FUNCTION DESCRIPTION】

Icon	Definition	Icon	Definition
	Super power saving		Do not take photos
	Do not record videos		Do not adjust the screen brightness
	Photo taking successfully		Photo taking failed
	Video recording successfully		Video recording failed
	Do not turn on WIFI		Do not turn on serial port mode
	Low capacity		Memory full
	Memory is to be full		Do not update
	WiFi		Bluetooth
	WiFi to be connected		Bluetooth to be connected

Icon	Definition	Icon	Definition
	Mass storage mode		Serial port mode
	Zoom in		Zoom out
	Compass		Hold
	Auto sleep		Power off
	Disable Bluetooth	N 30°28'7" E 114°25'14"	GPS coordinate

- PIP: When PIP is turned on, the picture will be 2x zoomed in from, and the PIP can be set at the upper left, upper middle and upper right.
- Screen brightness: The screen brightness can be adjusted from level 1 to 10.
- Super power saving: When the super power saving mode is turned, ARM is switched to low power mode.
- Scene mode: The scene mode can be switched to night vision/low light/white light.
- Image enhancement: This is used to adjust the image quality
- Brightness: The detector brightness can be adjusted from level 1 to 10.
- Contrast: The contrast can be adjusted from level 1 to 10.

- WiFi: WIFI switch. When the mobile client and the device are connected, real-time videos can be transmitted to the mobile phone, the device can be operated through the APP and the photos/videos of the device can be accessed, and photo/video play, sharing, deletion, etc. can be performed.
- GPS: GPS can be turned on/off. The GPS information can be collected in a real time and the longitude and latitude information can be displayed on the screen.
- Compass: Compass can be turned on/off. When it is turned on, the real-time direction information is displayed based on the current device status.
- Holding indication: The accelerometer can be turned on/off, and the angle of holding can be corrected. In case of angular deviation of the device, an indication of returning to position is given.
- Auto sleep: Auto sleep time can be set at 5/10/15min. If no operation is made within the set time, the camera will enter the sleep mode.
- Automatic power off: Automatic power off time can be set at 15/30/60min. If no operation is made within the set time, a countdown to power off will appear and the camera will be powered off when the countdown is over.
- Working indication: The working indicator can be turned

on/off.

- Date format: The date format can be YYYY-MM-DD/MM-DD-YYYY/DD-MM-YYYY.
- Time format: The time format can be 12H/24H.
- Time settings: Time can be adjusted in the time adjustment interface. time range:January 1, 2000 - December 31, 2040.
- Watermark settings: Options can be made from Date only/Time only/Time and date/Time, date and location.
- Video quality: The video quality can be set to high or low.
- Language settings: The device supports Chinese/English/Russian/German/French/Italian/Korean/Japanese/Polish.
- Memory card formatting: Memory card formatting can be selected. Select "Yes" to format the memory card and select "No" to cancel the operation.
- Restore default: Users can choose whether to restore the default value. Select 'Yes' to restore all parameters to factory settings. select 'No' to cancel the operation.
- About: The version number, MAC address and SN number of the program are displayed.
- Remote control: The Bluetooth of the device is turned on.
- Video output: The device supports plug and play ,

i.e. videos can be displayed when the HDMI cable is connected, and All UI information is displayed on the external screen.

- Battery status: When the thermographic camera is turned on and the battery capacity changes, the capacity indicator is displayed in the left bottom of the screen, and the part of the lit power indicator shows the remaining battery capacity. After starting up and entering the real-time screen, the icon corresponding to the above power capacity will be displayed in the left bottom of the screen.

- COMMON TROUBLESHOOTING GUIDE -

1. **The device cannot be powered on.**
   Solution: replace the battery or connect the adapter for power supply.
2. **The device cannot take photos/videos.**
   Solution: the internal storage space of the device is full. It is needed to format the memory card or disconnect the device from the computer.
3. **The display time of the device is inconsistent with the actual time.**
   Solution: reset the time and date of the device in the menu.
4. **The screen goes black during use.**
   Solution: short press any key to wake up sleep and light up the screen.
5. **The imaging of the device is blurred in use.**
   Solution: turn the lens for manual focusing until the image sharpens.

- STORAGE AND TRANSPORT -

The following is the correct storage and transportation of the product. To prevent danger, property loss, etc., please read the manual carefully before using the device. Strictly observe it, and keep the instruction properly after reading it.

Storage:

1. The storage environment of packaged products is -45°C~70°C, the relative humidity is not more than 95%, without condensation and corrosive gas, and is well ventilated and clean indoor.
2. Please take it out and charge it every 3 months.

Transportation:

The thermographic camera shall be protected from rain, water, inversion, violent vibration and impact during transportation, and shall be handled with care. Throwing is not allowed.

- ВАЖНОЕ ПРИМЕЧАНИЕ -

Благодарим вас за покупку этого продукта. Пожалуйста, прочтите настоящее руководство перед использованием. После прочтения сохраните его бережно для просмотра в будущем. Мы надеемся, что этот продукт соответствует вашим ожиданиям.

Настоящее руководство является унифицированным руководством для серии продуктов, это означает, что продукт конкретной модели, который вы получили, может отличаться от изображения в руководстве, пожалуйста, обратитесь к фактическому полученному продукту.

Настоящее руководство пользователя организовано для удобства пользователей в использовании и понимании продукта нашей компании. Мы сделаем все возможное, чтобы обеспечить точность содержания настоящего руководства, но все же не можем гарантировать полноту его содержания, т.к. наши продукты постоянно обновляются и улучшаются, компания оставляет за собой право вносить изменения в любое время без предварительного уведомления.

- FCC WARNING -

This equipment may generate or use radio frequency energy. Changes or modifications to this equipment may cause harmful interference unless the modifications are expressly approved in the instruction manual. The user could lose the authority to operate this equipment if an unauthorized change or modification is made.

This device complies with part 15 of the FCC Rules. Operation is subject to the following two conditions: (1) This device may not cause harmful interference, and (2) this device must accept any interference received, including interference that may cause undesired operation.

The device has been evaluated to meet general RF exposure requirement. The device can be used in portable exposure condition without restriction.

NOTE: This equipment has been tested and found to comply with the limits for a Class B digital device, pursuant to part 15 of the FCC Rules. These limits are designed to provide reasonable protection against harmful interference in a residential installation. This equipment generates, uses and can radiate radio frequency energy and, if not installed and used in accordance with the instructions, may cause harmful interference to radio communications. However, there is no guarantee that interference will not occur in a particular installation. If this equipment does cause harmful

interference to radio or television reception, which can be determined by turning the equipment off and on, the user is encouraged to try to correct the interference by one or more of the following measures:

- Reorient or relocate the receiving antenna.
- Increase the separation between the equipment and receiver.
- Connect the equipment into an outlet on a circuit different from that to which the receiver is connected.
- Consult the dealer or an experienced radio/TV technician for help.
- The rating information is located at the bottom of the unit.

- Особые замечания -

Опасность

1) Заряжайте аккумулятор в соответствии с методом, указанным в настоящем руководстве, и соблюдайте процедуру зарядки и замечания. Неправильная зарядка может вызвать нагрев, повреждение аккумулятора, а даже травму человека.
2) Ни в коем случае не пытайтесь вскрывать или разбирать батарею. Если батарея протекла и жидкость попала в глаза, немедленно промойте глаза чистой водой и обратитесь за медицинской помощью.

Предупреждение

1) Держите устройство как можно более устойчивым и избегайте сильной тряски при его использовании.
2) Не используйте или храните прибор в среде с температурой, превышающей допустимую величину для его работы или хранения.
3) Не направляйте прибор прямо на источники интенсивного теплового излучения, такие как солнце, лазеры, точечные сварочные аппараты и т. д..
4) Не закрывайте отверстия в приборе.

5) Не ударяйте, бросайте и трясите прибор и его принадлежности во избежание его повреждения.
6) Не разбирайте данный прибор самостоятельно, что может привести к его повреждению и потере права на гарантийный ремонт.
7) Избегайте работы прибора и его кабеля с растворимой или аналогичной жидкостью, что может привести к повреждению прибора.
8) Пожалуйста, не используйте данный прибор в среде с температурой, превышающей его рабочую величину, что может привести к повреждению прибора.
9) При протирании данного прибора соблюдайте следующие меры:
   - Неоптические поверхности: при необходимости протрите неоптические поверхности тепловизора чистой мягкой тканью.
   - В отношении оптической поверхности: избегайте загрязнения оптической поверхности объектива при использовании тепловизора, особенно не прикасайтесь к объективу руками, потому что пот на руках оставит следы на стекле объектива и может вызвать коррозию оптического покрытия на

стеклянной поверхности. Если поверхность оптического объектива загрязнена, осторожно протрите ее специальной оберточной бумагой для оптических стекол.

10) Не размещайте батарею в условиях высокой температуры или вблизи предметов с высокой температурой.
11) Не замыкайте накоротко положительный и отрицательный полюсы батареи.
12) Не помещайте батарею во влажную среду или воду.
13) Запрещается использовать для зарядки неоригинальные адаптеры или зарядные устройства (продукт зависит от фактического продукта в оригинальной упаковке).

Внимание

1) Не подвергайте прибор воздействию среды с пылью или влажной среды. При использовании в среде с водой избегайте брызг воды на прибор. Закройте крышку объектива, когда прибор не используется.
2) Когда данный прибор не используется, поместите его и все принадлежности в специальный упаковочный ящик.

- Список предметов -

Стандартные аксессуары:

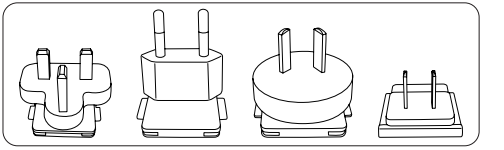

американские, британские, австралийские, европейские вилки

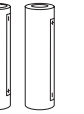

Батарея 18650 * 2 (включая батарейный отсек)

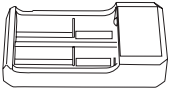

зарядное устройство

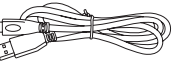

кабель Type-C

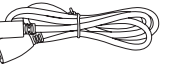

Видеокабель HDMI

Сумка для переноски

Плечевой ремень

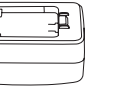

Адаптер 5V2A

Опциональные детали:

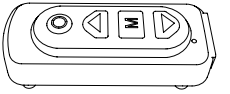

Пульт дистанционного управления Bluetooth

-О компонентах продукции-

Данная инструкция применена для многих моделей данной серии, на рисунке только показана одна модель.

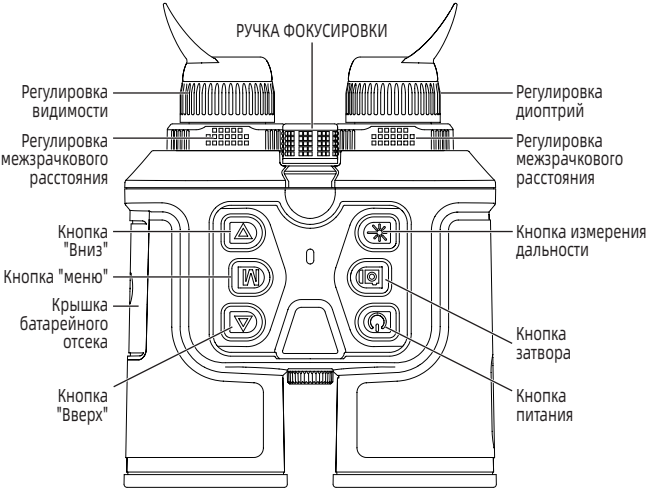

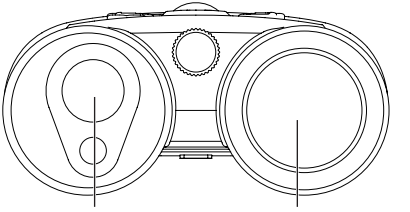

1. **Кольцо фокусировки**

   После включения тепловизора его следует навести на цель наблюдения. При изменении расстояния до цели наблюдения изображение может быть размытым, при этом следует поворачивать кольцо фокусировки объектива для перефокусировки до тех пор, пока изображение цели не станет четким.

2. **Крышка объектива**

   Пожалуйста, закройте крышку объектива, когда продукт не используется, чтобы защитить объектив!

3. **Интерфейс USB Type C**

   Через внешний интерфейс, поддерживающий USB-кабель, его можно подключить к внешнему источнику питания и обеспечить питание на продукт.

   Выходная спецификация внешнего источника питания составляет 5V2A.

4. **Micro HDMI**

   Через внешний интерфейс, соответствующий видеокабелю, внешний источник питания и внешний экран могут быть подключены одновременно для вывода изображения с тепловизора на внешний монитор для отображения.

5. Крышка батареи

Откройте крышку батареи и вставьте батарею в соответствии с методом, показанным на рисунке ниже.

⚠ Пожалуйста, вставьте батарею в направлении, показанном на рисунке, не нажимайте на нее насильственно.

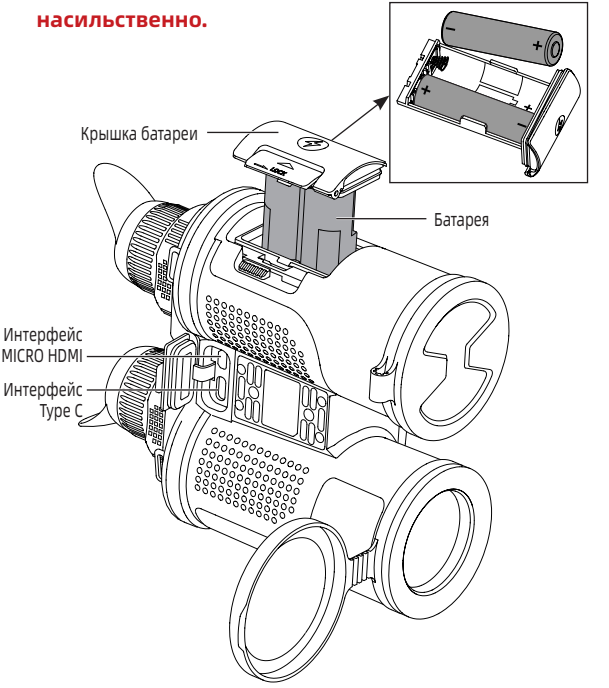

- Краткое руководство по эксплуатации -

Клавиша	Текущее состояние устройства	Операция	функция
Клавиша включения/ выключения	Включено, а меню вызывается	Короткое нажатие	Закрыть меню
	Включение	Длительное нажатие	Выключение
	Включение и в обратном отсчете выключения	Длительное нажатие для отмены наполовину	Отключение дисплея
	Включение и в пятом делении обратного отсчета выключения	Отпустите клавишу включения/ выключения при пятом делении индикатора выполнения выключения	Выключение
	Выключение	Длительное нажатие	Включение
	При выключенном питании и низком заряде батареи	Длительное нажатие	Включение
	Принудительное выключение	Длительное нажатие на 15 сек.	Выключение
Клавиша вверх	Включено, а меню не вызывается	Короткое нажатие	Увеличение 1x/2x/4x
	Включено, а меню не вызывается	Длительное нажатие	Бесступенчатое увеличение
	Включено, а меню вызывается	Короткое нажатие	Перемещение меню
	Включено, а меню вызывается	Длительное нажатие	Перемещение быстрого меню

Клавиша	Текущее состояние устройства	Операция	функция
Кнопка меню	Включено, а меню не вызывается	Короткое нажатие	Контекстное меню
	Включено, а меню вызывается	Короткое нажатие	Подтверждение
	Включено, а меню не вызывается	Длительное нажатие	Вход в главное меню
	Включено, а меню вызывается	Длительное нажатие	Возврат к предыдущему меню / выход из меню
Клавиша вниз	Включено, а меню не вызывается	Короткое нажатие	Уменьшение 4x/2x/4x
	Включено, а меню не вызывается	Длительное нажатие	Бесступенчатое уменьшение
	Включено, а меню вызывается	Короткое нажатие	Перемещение меню
	Включено, а меню вызывается	Длительное нажатие	Перемещение быстрого меню
Затвор	Включено, а меню не вызывается	Короткое нажатие	Фотосъемка
	В видеосъемке	Короткое нажатие	Фотосъемка
	Включено, а меню не вызывается	Длительное нажатие	Видео
	В видеосъемке	Длительное нажатие	Закончить видеосъемку
Клавиша дальнометрии	Включение	Короткое нажатие	Переключение режима дальнометрии

【Описание клавиш】

1. Клавиша питания

Включение

Нажмите и удерживайте клавишу питания, пока в окуляре не появится загрузочное изображение, после чего устройство будет успешно включено.

Выключение

Ручное выключение: нажмите и удерживайте клавишу питания, отобразится полоса загрузки выключения, и выключение удачно, когда индикатор выполнения завершен.

Автоматическое выключение: в течение установленного времени автоматического выключения, если нет операции по любой клавише, устройство автоматически выключится.

Отключение дисплея

Нажмите и удерживайте кнопку питания, чтобы отобразить полосу загрузки выключения, до завершения индикатора выполнения отпустите кнопку питания, чтобы отменить выключение и войти в режим display off.

Включение дисплея

В режиме отключения дисплея нажатие любой клавиши активирует дисплей.

2. Клавиша вверх

Усиление

Когда устройство включено и меню не вызывается, нажмите клавишу для последовательного переключения между режимом нормального изображения/увеличения 2X/4X. Если меню не вызывается, нажмите и удерживайте клавишу бесконечного увеличения, чтобы увеличить изображение, пока клавиша не будет отпущена.

3. Клавиша вниз

Когда питание включается после короткого нажатия и меню не вызывается, нажмите клавишу для последовательного переключения между режимом нормального изображения/уменьшения 4X/2X. Если меню не вызывается, нажмите и удерживайте клавишу бесконечного уменьшения, чтобы уменьшить изображение, пока клавиша не будет отпущена.

4. Клавиша M

Когда питание включено и меню не вызывается, нажмите и удерживайте клавишу меню, чтобы вызвать опции меню.

Коротко нажмите клавишу меню, появится опция контекстного меню.

Подтверждение и возврат/выход

Когда питание включено, и меню вызывается, коротко нажмите клавишу меню (клавишу M), чтобы войти в меню следующего уровня, подтвердить текущую опцию и вернуться в меню предыдущего уровня. нажмите и удерживайте клавишу меню, чтобы вернуться или выйти из меню без сохранения текущих настроек.

5. **Клавиша дальнометрии**

   Коротко нажмите клавишу дальнометрии, и поочередно переключите «выключение дальнометрии (непрерывную дальнометрию)» – «дальнометрию + координаты цели» – «выключение дальнометрии».

6. **Затвор**

   Коротко нажмите затвор, чтобы сохранить текущее изображение, и в то же время изображение будет заморожено на 300 мс и изображение в реальном времени будет восстановлено.

   Нажмите и удерживайте затвор, чтобы начать запись, и снова нажмите и удерживайте затвор, чтобы закончить запись.

【Описание функций】

Иконка	Определение иконки	Иконка	Определение иконки
	Режим супер энергосбережения		Фотосъемка запрещена
	Видеозапись запрещена		Запретить регулировку яркости экрана
	Делайте снимки успешно		Не удалось сделать снимки
	Записано успешно		Запись не удалась
	Включение WIFI запрещено		Запретить открытие последовательного порта
	Низкий уровень зарядности		Карта заполнена
	Карта почти заполнена		Запрещено обновление
	WiFi		Bluetooth
	Необходимо подключить Wi-Fi		Необходимо подключить Bluetooth
	Режим Mass storage		Последовательный режим
	Увеличение		Уменьшение
N E S 90	Компас	30 0 30	Захват

Иконка	Определение иконки	Иконка	Определение иконки
	Автоматический спящий режим		Выключение
	Включение Bluetooth запрещено	N 30°28'7" E 114°25'14"	Отображение GPS-координат

- Картинка в картинке: когда функция «картинка в картинке» включена, центральная точка экрана используется для увеличения в 2 раза, а положение картинки в картинке может быть установлено вверху слева, вверху посередине и вверху справа.
- Яркость экрана: яркость экрана может быть отрегулирована и разделена на 10 уровней в соответствии с уровнем яркости.
- Режим супер энергосбережения: после включения супер энергосбережения ARM переключается в режим низкого энергопотребления.
- Режим сцены: устройство может переключаться между тремя режимами сцены: ночным, слабого освещения и дневным.
- Улучшение изображения: этот параметр регулирует качество изображения.
- Яркость: регулируемая яркость детектора, 1-10

регулируемых уровней.

- Контрастность: регулируемая контрастность, 1-10 регулируемых уровней.
- Настройка WiFi: с помощью переключателя Wi-Fi, когда клиент мобильного телефона и устройство подключены, видео в реальном времени может передаваться на мобильный телефон, а устройством можно управлять через приложение для доступа к фотографиям / видео с устройства и фотографии / видео можно воспроизводить, делиться, удалять и т. д.
- GPS: можно включать и выключать GPS, собирать данные GPS в режиме реального времени, а также выводить и отображать информацию о широте и долготе на экране.
- Компас: можно включить/выключить компас. Когда компас включен, информация об ориентации будет отображаться в режиме реального времени в соответствии с фактическим положением текущего устройства.
- Подсказка о захвате: включение / выключение акселерометра может быть настроено таким образом, чтобы указывать на коррекцию угла захвата текущего устройства. При возникновении

отклонения угла устройства будет выдана подсказка о наведении.

- Автоматический покой: можно установить автоблокировку на 5/10/15 минут. Если в течение установленного времени не выполняется никаких операций, устройство переходит в состояние покоя.
- Автоматическое выключение: можно установить время автоматического выключения на 15/30/60 минут. Если за установленное время не будет нажата никакая клавиша, устройство войдет в обратный отсчет выключения и выключится при окончании обратного отсчета.
- Советы по операции: можно установить, будет ли светиться рабочий индикатор.
- Формат даты: можно выбрать YYYY-MM-DD/MM-DD-YYYY/DD-MM-YYYY.
- Формат времени: можно выбрать между 12H/24H.
- Настройка времени: отобразите интерфейс настройки времени, отрегулируйте время. диапазон настройки времени 20000101 - 20401231
- Настройка водяного знака: можно выбрать «Только дата», «Только время», «Дата и время», «Дата, время и информация о местоположении».
- Качество записи: можно установить высокое или

низкое качество записи.

- Настройка языка: можно выбрать китайский / английский / русский / немецкий / французский / итальянский / испанский / корейский / японский / польский.
- Форматирование карты памяти: можно отформатировать карту памяти, выберите «Да», чтобы отформатировать карту памяти, выберите «Нет», чтобы отменить операцию.
- Восстановление значения по умолчанию: можно выбрать, восстанавливать ли значение по умолчанию. Выберите «Да», чтобы восстановить заводские настройки всех параметров, выберите «Нет», чтобы отменить операцию.
- О программе: отобразите номер версии, MAC-адрес и SN-номер программы.
- Дистанционное управление: устройство включает функцию bluetooth.
- Видеовыход: включай и используй, подключите кабель HDMI для отображения видео и отображения всей информации пользовательского интерфейса на внешнем мониторе.
- Индикация уровня заряда: при включении тепловизора и изменении уровня заряда батареи в

левом нижнем углу экрана отображается индикатор заряда, а светящаяся часть индикатора заряда показывает оставшийся заряд батареи.

- После включения и входа в кадр в режиме реального времени, значок, соответствующий указанному выше уровню заряда батареи, будет отображаться в левом нижнем углу экрана.

- Руководство по устранению типичных неисправностей -

1. **Устройство не включается.**
   Решение: заменить аккумулятор или подключить адаптер к источнику питания.

2. **Устройство не может снимать фото/видео.**
   Решение: внутренняя память устройства заполнена, необходимо отформатировать карту памяти или отключить устройство от компьютера.

3. **Время отображения устройства не соответствует реальному отображению времени.**
   Решение: снова установить время и дату устройства в меню.

4. **Экран гаснет во время использования.**
   Решение: кратко нажмите любую кнопку, чтобы выйти из состояния покоя и зажечь экран.

5. **Изображение на устройстве размыто при использовании.**
   Решение: повернуть объектив, чтобы сфокусироваться вручную, пока отображение не станет четким.

-Хранение и транспортировка-

Ниже приедены способы правильного хранения и транспортировки продукции. Во избежание опасности, имущественных потерей и т.д, просим Вас внимательно ознакомиться с Инструкцией перед использованием устройства, а при использовании устройства строго соблюдайте ее, после ознакомления бережно хранить ее.

Хранение:

1. Упакованные продукты должны быть хранены в хорошо проветриваемом и чистом помещении с температурой -45℃ - 70℃, относительной влажностью не выше 95%, без конденсата и агрессивных газов.
2. Пожалуйста, вынимайте его и заряжайте раз в 3 месяца.

Транспортировка:

Во время транспортировки и обращения продукт должен быть защищен от дождя, погружения в воду и перевернутого положения, а также сильных вибраций и ударов. Будьте осторожны при перемещении, категорически запрещается бросать.

- Wichtige Information -

Vielen Dank, dass Sie sich dieses Produkt gekauft haben. Bei Anwendung bitte lesen Sie erste die Anleitung. Bitte lassen Sie nach dem Lesen sorgfältig aufbewahren, damit später gefunden werden kann. Wir hoffen, dass dieses Produkt Ihre Erwartungen erfüllt.

Der Inhalt des Handbuchs beschreibt die allgemeinen Funktionen von einer Reihe der Produkte. Das bedeutet, dass das spezifische Produktmodell, das Sie gekauft haben, von der Abbildung im Handbuch abweichen kann. Die Bilder dienen nur als Referenz. Maßgebend ist das Produkt, Sie gekauft haben.

Das Benutzerhandbuch hat das Ziel, dass Kunden die Produkte von uns bequem verwenden und verstehen können. Wir haben es versucht, um die Genauigkeit des Inhalts dieses Handbuchs sicherzustellen, können jedoch nicht die Vollständigkeit des Inhalts dieses Handbuchs garantieren, da unsere Produkte werden kontinuierlich aktualisiert und updatet, daher halten wir uns das Recht vor, jederzeit ohne vorherige Ankündigung die Änderungen vorzunehmen.

- FCC WARNING -

This equipment may generate or use radio frequency energy. Changes or modifications to this equipment may cause harmful interference unless the modifications are expressly approved in the instruction manual. The user could lose the authority to operate this equipment if an unauthorized change or modification is made.

This device complies with part 15 of the FCC Rules. Operation is subject to the following two conditions: (1) This device may not cause harmful interference, and (2) this device must accept any interference received, including interference that may cause undesired operation.

The device has been evaluated to meet general RF exposure requirement. The device can be used in portable exposure condition without restriction.

NOTE: This equipment has been tested and found to comply with the limits for a Class B digital device, pursuant to part 15 of the FCC Rules. These limits are designed to provide reasonable protection against harmful interference in a residential installation. This equipment generates, uses and can radiate radio frequency energy and, if not installed and used in accordance with the instructions, may cause harmful interference to radio communications. However, there is no guarantee that interference will not occur in a particular installation. If this equipment does cause harmful

interference to radio or television reception, which can be determined by turning the equipment off and on, the user is encouraged to try to correct the interference by one or more of the following measures:

- Reorient or relocate the receiving antenna.
- Increase the separation between the equipment and receiver.
- Connect the equipment into an outlet on a circuit different from that to which the receiver is connected.
- Consult the dealer or an experienced radio/TV technician for help.
- The rating information is located at the bottom of the unit.

- Bemerkungen -

Gefahr

1) Der Akku muss gemäß der in diesem Handbuch beschriebenen Methode aufgeladen werden und bitte die Ladeschritte und Bemerkungen behandeln. Falsche Bedienung bei Aufladen kann sich der Akku erhitzen, beschädigt und sogar persönlich Schaden verursachen.
2) Die Batterie darf jederzeit nicht geöffnet oder zerlegt werden. Sobald die Batterie ausläuft und Flüssigkeit in die Augen gelangt, bitte sofort mit sauberem Wasser die Augen ausspülen und Arzt besuchen.

Verwarnung

1) Bei Anwendung wird das Gerät stabil wie möglich gehalten werden, muss die Erschütterungen vermeidet werden.
2) Es darf nicht das Gerät in einer Umgebung anwendet werden, die die zulässige Betriebs- oder Lagertemperatur des Geräts überschreitet.
3) Bitte anwenden Sie die Wärmebildkamera nicht für hochintensive Energiequellen, wie z.B. Sonne, Laser Geräte sowie Punktschweißanlage.

4) Die Löcher am Gerät darf nicht blokiert werden.
5) Kein Schlagen, Werfen oder Schütteln der Gerät und Zubehör durchführt, um Schäden zu vermeiden.
6) Es darf nicht, dass der Gerät abgebaut wird, da dies zu Schäden von Gerät erzeugen und Verlust der Garantie führen kann.
7) Der Gerät und Kabel darf nicht mit löslichen oder ähnlichen Flüssigkeiten berühren, die das Gerät beschädigen können.
8) Es darf nicht das Gerät in einer Umgebung anwendet werden, die die zulässige Betriebstemperatur des Geräts überschreitet.
9) Bei Reinigung von Gerät muss folgende Schritte befolgen:
   - kein-optische Oberflächen: die kein-optischen Oberflächen der Wärmebildkamera bei Bedarf mit einem sauberen, weichen Tuch abwischen.
   - Optische Oberfläche: Schmutzig von optischer Oberfläche des Objektivs von Wärmebildkamera vermeiden, insbesondere vermeiden das Objektiv mit den Händen zu berühren, da der Schweiß an Ihren Händen Spuren auf dem Linsenglas hinterlässt und die optische Beschichtung auf dem Glas korrodiert

werden kann. Bei Verschmutzung muss die Oberfläche der optischen Linse vorsichtig mit professionellem Linsenpapier abgewischt werden.

10) Die Batterie kann nicht in einer Umgebung mit hoher Temperatur oder in der Nähe eines Objekts mit hoher Temperatur platziert werden.
11) Die Plus- und Minuspole der Batterie darf nicht kurzgeschlossen werden.
12) Der Akku darf nicht in eine feuchte Umgebung oder in Wasser eingelegt werden.
13) Laden Sie es nicht mit einem nicht originalen Adapter oder Ladegerät (Insbesondere beziehen Sie sich bitte auf das tatsächliche Produkt in der Originalverpackung) auf.

Bemerkung

1) Das Gerät kann nicht in Staub oder Feuchtigkeit aussetzt werden. Die Anwendung in einer Wasserumgebung muss Wasserspritzer auf das Gerät vermeiden. Die Linse muss abgedeckt werden, wenn das Gerät nicht angewendet wird.
2) Wenn das Gerät nicht angewendet wird, muss das Gerät und alle Zubehör in eine spezielle Karton eingelegt werden.

- Lieferumfang -

Standardmäßig enthalten:

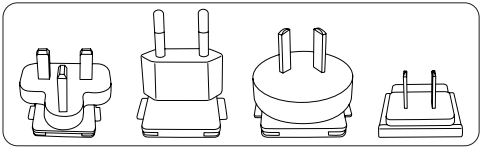

Amerikanische, Britische, Australische, Europäische Stecker

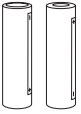

18650-Batterie*2 (einschließlich Batteriekasten)

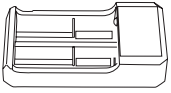

Ladegerät

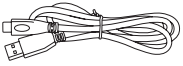

Type-C-Kabel

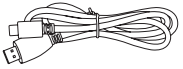

HDMI-Videokabel

Tragetasche

Schultergurt

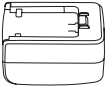

5V2A-Adapter

Zusatzoptionen:

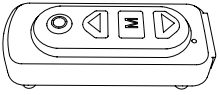

Bluetooth-Fernbedienung

- EINFÜHRUNG DER PRODUKTTEILE-

Diese Anleitung ist für eine Vielzahl von Uhrwerken dieser Serie anwendbar, die Abbildung ist nur eines der Modelle.

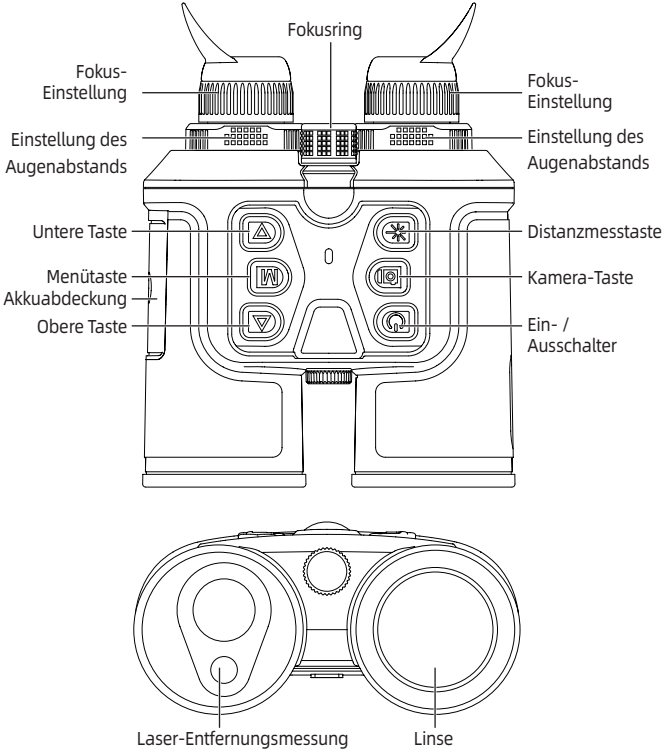

1. **Fokusring**

   Nach dem Einschalten der Wärmebildkamera sollte das Zielobjekt ausgerichtet werden. Wenn sich die Entfernung des Zielobjekts ändert, kann das Bild unscharf werden. Drehen Sie den Fokusring, um das Bild neu zu fokussieren, bis das Zielbild scharf ist.

2. **Objektivdeckel**

   Bitte setzen Sie den Objektivdeckel auf, um das Objektiv zu schützen, wenn das Produkt nicht verwendet wird!

3. **USB-Typ-C-Schnittstelle**

   Durch den externen Anschluss kann das Produkt mit Strom versorgt werden, indem ein USB-Kabel angeschlossen wird.

   Die Ausgangsspezifikation der externen Stromversorgung beträgt 5V2A.

4. **Micro-HDMI**

   Über das zur externen Schnittstelle passende Videokabel können die externe Stromversorgung und der externe Bildschirm gleichzeitig angeschlossen und das Bild der Wärmebildkamera zur Anzeige auf dem externen Monitor ausgegeben werden.

5. **Batterieabdeckung**

   Bitte öffnen Sie die Batterieabdeckung und legen Sie die Batterie gemäß der in der Abbildung unten gezeigten

Methode ein.

Bitte legen Sie die Batterie entsprechend der im Bild gezeigten Richtung ein. Drücken Sie die Batterie nicht mit Gewalt hinein.

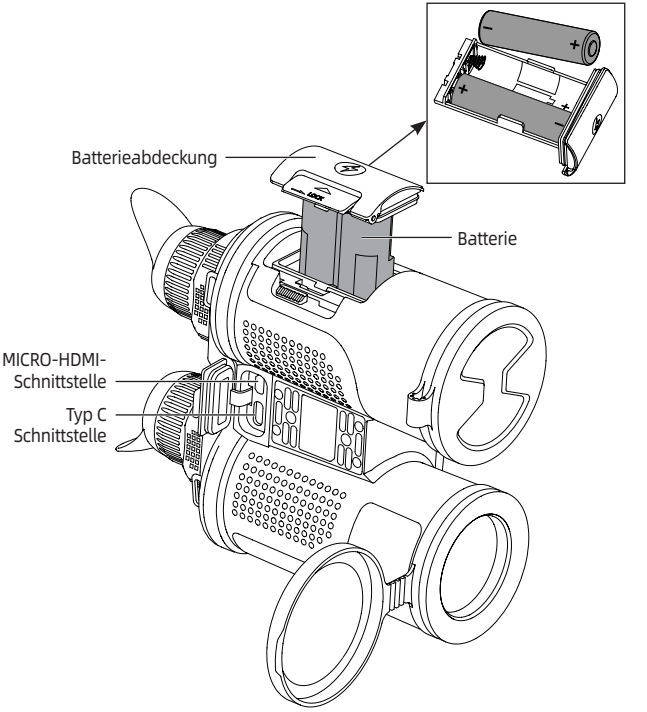

- Schnellbedienungsanleitung -

Taste	Aktueller Gerätestatus	Bedienung	Wirkung
Ein- / Ausschalttaste	Das Gerät ist eingeschaltet und im Zustand des Aufrufens des Menüs	Kurzes Drücken	Menü schließen
	Einschalten	Langes Drücken	Ausschalten
	Das Gerät ist eingeschaltet und befindet sich im Ausschalt-Countdown	Langzeit-Drücken, um das Ausschalten in der Mitte abzubrechen	Display aus
	Das Gerät ist eingeschaltet und es befindet sich im fünften Schritt des Ausschalt-Countdowns.	Lassen Sie die Ein- / Ausschalttaste los, wenn das Ausschalt-Countdown die fünfte Stufe erreicht hat.	Ausschalten
	Ausschalten	Langes Drücken	Einschalten
	Das Gerät wird ausgeschaltet und der Akku ist fast leer.	Langes Drücken	Einschalten
	Herunterfahren erzwingen	15 Sekunden lang drücken	Ausschalten

Taste	Aktueller Gerätestatus	Bedienung	Wirkung
Obene Taste	Das Gerät ist eingeschaltet und Menü nicht aufgerufen	Kurzes Drücken	1x/2x/4x Vergrößerung
	Das Gerät ist eingeschaltet und Menü nicht aufgerufen	Langes Drücken	Kein Limit Zoom
	Das Gerät ist eingeschaltet und ist im Menüzustand.	Kurzes Drücken	Menü bewegen
	Das Gerät ist eingeschaltet und ist im Menüzustand.	Langes Drücken	schnelle Menübewegung
Menütaste	Das Gerät ist eingeschaltet und Menü nicht aufgerufen	Kurzes Drücken	Kontextmenü
	Das Gerät ist eingeschaltet und ist im Menüzustand.	Kurzes Drücken	Bestätigen
	Das Gerät ist eingeschaltet und Menü nicht aufgerufen	Langes Drücken	Zugriff auf das Hauptmenü
	Das Gerät ist eingeschaltet und ist im Menüzustand.	Langes Drücken	Kehrt zum vorherigen Menü zurück / Beenden des Menüs

Taste	Aktueller Gerätestatus	Bedienung	Wirkung
Untene Taste	Das Gerät ist eingeschaltet und Menü nicht aufgerufen	Kurzes Drücken	4x/2x/1x Verkleinerung
	Das Gerät ist eingeschaltet und Menü nicht aufgerufen	Langes Drücken	Unendliche Verkleinerung
	Das Gerät ist eingeschaltet und ist im Menüzustand.	Kurzes Drücken	Menü bewegen
	Das Gerät ist eingeschaltet und ist im Menüzustand.	Langes Drücken	schnelle Menübewegung
Kamera-Taste	Das Gerät ist eingeschaltet und Menü nicht aufgerufen	Kurzes Drücken	Foto aufnehmen
	Videoaufnahme läuft	Kurzes Drücken	Foto aufnehmen
	Das Gerät ist eingeschaltet und Menü nicht aufgerufen	Langes Drücken	Video aufnahmen
	Videoaufnahme läuft	Langes Drücken	Videoaufnahme beenden
Distanzmesstaste	Einschalten	Kurzes Drücken	Messentfernungsmodus umschalten

【Tastenbeschreibung】

1. **Ein- / Ausschalter**

   Einschalten

   Halten Sie die Power-Taste gedrückt, bis das Einschaltbild im Okular erscheint , um das Gerät erfolgreich einzuschalten.

   Ausschalten

   Manuelles Herunterfahren: Drücken Sie lange auf die Ein-/Aus-Taste, um den Fortschrittsbalken für das Herunterfahren anzuzeigen, und fahren Sie fort, bis der Fortschrittsbalken abgeschlossen ist und das Herunterfahren erfolgreich ist.

   Automatische Abschaltung: Wenn innerhalb der eingestellten automatischen Abschaltzeit keine Tastenbetätigung erfolgt, wird das Gerät automatisch ausgeschaltet.

   Display aus

   Drücken Sie lange auf die Ein-/Aus-Taste, um den Fortschrittsbalken für das Herunterfahren anzuzeigen, bevor der Fortschrittsbalken abgeschlossen ist, lassen Sie den Netzschalter los, um das Herunterfahren abzubrechen, und wechseln Sie in den Aus-Modus des Displays.

Display an

Drücken Sie im Modus Display aus eine beliebige Taste, um den Bildschirm aufzuwecken.

2. **Obene Taste**

   Vergrößerung

   Wenn die Kamera eingeschaltet ist und das Menü nicht aufgerufen wird, drücken Sie kurz, um nacheinander zwischen dem Bildvergrößerungsmodus Normal/2X/4X zu wechseln. Wenn das Menü nicht aufgerufen wird, drücken Sie lange auf stufenloser Zoom, um hineinzuzoomen, bis die Taste losgelassen wird.

3. **Untene Taste**

   Kurz drücken, um das Gerät einzuschalten und das Menü nicht aufzurufen. Kurz drücken, um abwechselnd zwischen den Bildverkleinerungsmodi Normal/4X/2X umzuschalten. Wenn das Menü nicht aufgerufen wird, drücken Sie lange auf stufenlosem Verkleinern, um herauszuverkleinern, bis die Taste losgelassen wird.

4. **M Taste**

   Das Gerät ist eingeschaltet und im Menümodus kann durch langes Drücken der Menütaste eine Menüoption angezeigt werden.

   Drücken Sie kurz die Menütaste, um die Optionen des Kontextmenüs aufzurufen.

Bestätigen und Zurückkehren/Verlassen.

Das Gerät ist eingeschaltet des Geräts und im Menümodus,drücken Sie kurz die Menütaste,um in das Untermenü zu gelangen oder die aktuelle Option zu bestätigen, Durch langes Drücken der Menütaste, und das Gerät kehrt gleichzeitig zum vorherigen Menü zurück. die aktuellen Einstellungen werden nicht gespeichert und das Menü wird zurückgegeben oder verlassen.

5. **Distanzmesstaste**

   Drücken Sie kurz die Distanzmesstaste und wechseln Sie abwechselnd von „ Distanzmessung ein (Dauerdistanzmessung)“-„ Distanzmessung+Zielkoordinaten“-„Distanzmessung aus“

6. **Kamera-Taste**

   Drücken Sie kurz die Kamerataste, um den aktuellen Bildschirm zu speichern. Der Bildschirm friert dann für 300 ms ein und stellt dann den Echtzeitbildschirm wieder her.

   Drücken Sie lange auf die Kamerataste, um die Videoaufnahme zu starten, und drücken Sie die Kamerataste erneut lange, um die Videoaufnahme zu beenden.

【Beschreibung der Funktion】

Symbolbild	Symbolbedeutung	Symbolbild	Symbolbedeutung
	Ultra-Stromsparmodus		Fotografieren verboten
	Videoaufzeichnung verboten		Die Anpassung der Bildschirmhelligkeit deaktivieren
	Fotografie erfolgreich		Das Fotografieren ist fehlgeschlagen
	Video Aufnahme erfolgreich		Die Videoaufnahme ist fehlgeschlagen
	WiFi deaktivieren		Das Öffnen der seriellen Schnittstelle verbieten
	Niedriger Ladestand		Die Speicherkarte ist voll
	Die Speicherkarte ist fast voll		Upgrade deaktivieren
	WiFi		Bluetooth
	WiFi verbindungsbereit		Bluetooth verbindungsbereit
	Massenspeichermodus		Serieller Modus
	Vergrößerung		Verkleinerung
	Kompass		halten

Symbolbild	Symbolbedeutung	Symbolbild	Symbolbedeutung
	Automatisches-Schlafen		Ausschalten
	Bluetooth deaktivieren	N 30°28'7" E 114°25'14'	GPS-Koordinatenanzeige

- Bild-in-Bild: Wenn die Bild-in-Bild-Funktion aktiviert ist, wird der Mittelpunkt des Bildschirms für die 2-fache Vergrößerung verwendet und die Position des Bild-in-Bildes kann auf oben links, oben Mitte und oben rechts eingestellt werden.
- Bildschirmhelligkeit: Einstellbarer Bildschirm Bildschirm-helligkeit, die je nach Hell- und Dunkelstufe in 10 Stufen unterteilt ist.
- Super-Energiesparmodus: Nachdem der Super-Energiesparmodus aktiviert ist, wechselt ARM in den Energiesparmodus.
- Szenenmodus: Das Gerät kann zwischen Nachtsicht-/Dämmerungs-/Weißlichtmodus wechseln.
- Bildverbesserung: Diese Einstellung passt die Bildqualität an.
- Helligkeit: Einstellbare Detektorhelligkeit, 1-10 Stufen einstellbar.
- Kontrast: Einstellbarer Kontrast, 1--10 Stufen einstellbar.

- WIFI: WiFi-Schalter, nachdem die Mobiltelefon-App und die Geräteseite verbunden sind, können Echtzeitvideos an die Mobiltelefonseite übertragen werden. Sie können das Gerät über die App-Steuerung bedienen und auf Gerätefotos / Videos zugreifen. Sie können Foto- / Videowiedergabe, Freigabe, Löschen und andere Vorgänge ausführen.
- GPS: GPS kann ein-/ausgeschaltet werden, GPS-Informationen in Echtzeit sammeln und die Breiten- und Längengradinformationen auf dem Bildschirm ausgeben und anzeigen.
- Kompass: kann den Kompass ein-/ausschalten. Wenn der Kompass eingeschaltet ist, werden die Orientierungsinformationen in Echtzeit entsprechend der tatsächlichen Situation des aktuellen Geräts angezeigt.
- Halteerinnerung: kann den Beschleunigungsmesser ein-/ausschalten, kann anzeigen, dass der Haltewinkel des aktuellen Geräts korrigiert werden soll, und eine Referenzierungsaufforderung geben, wenn das Gerät eine Winkelabweichung aufweist.
- Automatisches-Schlafen: Die Automatisches-Schlafen kann auf 5/10/15 Minuten eingestellt werden. Wenn innerhalb der eingestellten Zeit keine Bedienung erfolgt,

wechselt das Gerät in den Ruhezustand.

- Automatische Auschaltung: Es kann eine automatische Abschaltzeit von 15/30/60 Minuten eingestellt werden. Wenn keine Tastenbetätigung innerhalb der eingestellten Zeit erfolgt, wird der Countdown für das Herunterfahren gestartet, und nach Ablauf des Countdowns wird das Gerät automatisch ausgeschaltet.
- Arbeitsanzeigeleuchte: kann einstellen, ob die Arbeitsanzeigeleuchte leuchten darf.
- Datumsformat: Es kann auf YYYY-MM-DD, MM-DD-YYYY oder DD-MM-YYYY eingestellt werden.
- Zeitstil: Kann zwischen 12 und 24 Stunden gewählt werden.
- Zeiteinstellung: Zeigen Sie die Zeiteinstellung-sschnittstelle an, stellen Sie die Zeit ein. Zeiteinstell-bereich 20000101 - 20401231.
- Wasserzeicheneinstellungen: Wasserzeichen können auf nur Datum, nur Uhrzeit, Datum und Uhrzeit, Datum, Uhrzeit und Standortinformationen eingestellt werden.
- Videoqualität: Sie können die Qualität des Videos auf hoch oder niedrig einstellen.
- Spracheinstellung: Unterstützt Chinesisch/Englisch/Russisch/Deutsch/Französisch/Italienisch/Spanisch/Koreanisch/Japanisch/Polnisch.

- Speicherkarte formatieren: Sie können die Speicherkarte formatieren, „Ja“ wählen, um die Speicherkarte zu formatieren, und „Nein“ wählen, um den Vorgang abzubrechen.
- Wiederherstellen der Standardeinstellungen: Sie können wählen, ob Sie die Standardeinstellungen wiederherstellen möchten. Wählen Sie "Ja", um alle Parameter auf die Werkseinstellungen zurückzusetzen. Wählen Sie "Nein", um den Vorgang abzubrechen.
- Info: Anzeige der Programmversionsnummer, MAC-Adresse, SN-Nummer.
- Fernbedienung: Das Gerät schaltet die Bluetooth-Funktion ein.
- Videoausgang: Plug and Play, schließen Sie das HDMI-Kabel an, um das Video anzuzeigen, und zeigen Sie alle UI-Informationen auf dem externen Monitor an.
- Batterieanzeige: Wenn die Wärmebildkamera eingeschaltet ist und sich der Ladestand des Akkus ändert, wird das Batteriesymbol unten links auf dem Bildschirm angezeigt, wobei der beleuchtete Teil des Symbols den verbleibenden Batterieladestand anzeigt.
- Nach dem Einschalten wird das Symbol für den Batterieladestand entsprechend der oben genannten Einstellungen unten links auf dem Bildschirm angezeigt.

- Häufig gestellte Fragen und Probleme -

1. **Das Gerät kann nicht eingeschaltet werden.**
   Lösung: Batterie austauschen oder Adapter anschließen, um Stromversorgung zu gewährleisten.
2. **Das Gerät kann kein Foto/Video aufnehmen.**
   Lösung: Der interne Speicher des Geräts ist voll und Sie müssen die Speicherkarte formatieren oder die Verbindung zwischen Gerät und Computer trennen.
3. **Die angezeigte Zeit des Geräts stimmt nicht mit der tatsächlichen Zeit überein.**
   Lösung: Stellen Sie die Zeit und das Datum des Geräts im Menü erneut ein.
4. **Das Display schaltet sich während der Verwendung aus.**
   Lösung: Drücken Sie eine beliebige Taste, um aufzuwachen, und schlafen Sie, um den Bildschirm zu beleuchten.
5. **Das Gerät liefert während der Verwendung unscharfe Bilder.**
   Lösung: Drehen Sie das Objektiv manuell, um den Fokus einzustellen, bis das Bild scharf angezeigt wird.

-Lagerung und Transport-

Im Folgenden geht es um die richtige Lagerung und den Transport des Produkts. Um Gefahren und Sachschäden usw. zu vermeiden, lesen Sie bitte diese Anleitung vor der Benutzung des Geräts sorgfältig durch und befolgen Sie sie bei der Benutzung genau. Bitte bewahren Sie die Betriebsanleitung nach dem Lesen gut auf.

Lagerung:

1. Die Lagerungstemperatur des verpackten Produkts liegt zwischen -45°C und 70°C, die relative Luftfeuchtigkeit darf 95% nicht überschreiten, es darf kein kondensierendes oder korrosives Gas vorhanden sein, die Belüftung muss gut sein und die Innenräume müssen sauber sein.
2. Bitte laden Sie das Produkt alle 3 Monate auf.

Transport:

Transport und Vertrieb sollten vor Regen, Wasser, Umkippen geschützt werden und keine starken Vibrationen und Stöße haben. Beim Transport ist Vorsicht geboten, es sollte vorsichtig abgestellt werden, werfen und fallenlassen ist strengstens verboten.

- Note importante -

Nous vous remercions d’avoir acheté ce produit, veuillez lire attentivement ce guide avant le début d’exploitation et bien conserver ce guide après votre lecture pour une consultation ultérieure. Nous espérons que ce produit pourra répondre à vos attentes.

Ce manuel est universel pour les produits de cette série, cela signifie que le produit spécifique que vous avez obtenu pourrait être plus ou moins différent que les illustrations présenté dans ce manuel, par conséquent, c’est le produit en nature qui fait foi.

Afin que l’utilisateur puisse comprendre et utiliser facilement nos produits, nous ferons le mieux pour s’assurer que la description dans ce guide est exacte, toutefois, nous ne pouvons pas garantir l'exhaustivité de son contenu, parce que nos produits sont constamment mis à jour et améliorés, et nous nous réservons le droit d'apporter des modifications à tout moment sans préavis.

- FCC WARNING -

This equipment may generate or use radio frequency energy. Changes or modifications to this equipment may cause harmful interference unless the modifications are expressly approved in the instruction manual. The user could lose the authority to operate this equipment if an unauthorized change or modification is made.

This device complies with part 15 of the FCC Rules. Operation is subject to the following two conditions: (1) This device may not cause harmful interference, and (2) this device must accept any interference received, including interference that may cause undesired operation.

The device has been evaluated to meet general RF exposure requirement. The device can be used in portable exposure condition without restriction.

NOTE: This equipment has been tested and found to comply with the limits for a Class B digital device, pursuant to part 15 of the FCC Rules. These limits are designed to provide reasonable protection against harmful interference in a residential installation. This equipment generates, uses and can radiate radio frequency energy and, if not installed and used in accordance with the instructions, may cause harmful interference to radio communications. However, there is no guarantee that interference will not occur in a particular installation. If this equipment does cause harmful

interference to radio or television reception, which can be determined by turning the equipment off and on, the user is encouraged to try to correct the interference by one or more of the following measures:

- Reorient or relocate the receiving antenna.
- Increase the separation between the equipment and receiver.
- Connect the equipment into an outlet on a circuit different from that to which the receiver is connected.
- Consult the dealer or an experienced radio/TV technician for help.
- The rating information is located at the bottom of the unit.

- Consignes -

Danger

1) Veuillez charger les piles suivant les méthodes, les étapes et les instructions indiquées dans ce manuel. Une charge incorrecte pourrait provoquer la surchauffe, l'endommagement des piles, même une blessure corporelle.
2) N'essayez jamais d'ouvrir ou de décomposer une pile, en cas d'une introduction du produit chimique dans l'œil causée par la fuite de la pile, il faut rincer immédiatement l'œil et recevoir un soin médical.

Avertissement

1) Il convient de maintenir autant que possible la stabilité de l'appareil tout en évitant une oscillation forte lors de son fonctionnement .
2) N'exploitez et stockez l'appareil dans un milieu où la température de service ou de stockage dépasse celle admissible.
3) Ne pointez jamais directement l'appareil vers un foyer à fort rayonnement thermique, tel que le soleil, un laser ou une soudeuse à point, etc.
4) Ne bouchez jamais les trous de l'appareil .

5) Veuillez ne pas frapper, ni jeter ou faire vibrer l'appareil et ses accessoires afin d'éviter leur dommage.
6) Veuillez ne pas déposer sans autorisation cet appareil, sinon, il serait endommagé et vous risquez de perdre les droits de garantie.
7) N'appliquez aucun liquide dissolvant ou similaire à l'appareil et au câble, cela pourrait endommager l'appareil .
8) Veuillez ne pas exploiter cet appareil dans un milieu où la température dépasse celle de son fonctionnement, sinon, l'appareil serait endommagé .
9) Lorsque vous essuyez l'appareil, veuillez respecter les mesures suivantes :
   - Surface non optique : vous pouvez essuyer la surface non optique de l'appareil si nécessaire à l'aide d'un chiffon propre et souple .
   - Surface optique : lors d'exploitation de l'imageur thermique, veuillez éviter de polluer la surface optique de l'objectif, surtout il est interdit de toucher manuellement l'objectif parce que la trace de sueur de la main laissée sur le verre de l'objectif pourrait corroder le

revêtement optique sur sa surface. Lorsque la surface de l'objectif optique est pollué, il convient de l'essuyer soigneusement au moyen du papier spécial destiné à l'objectif.

10) Écartez les piles d'un milieu chaud ou d'un objet à haute température.
11) Ne court-circuitez pas les électrodes positive et négative de la pile.
12) Ne mettez pas les piles dans un milieu humide ou dans l'eau.
13) Il est interdit d'effectuer la recharge à l'aide d'un adaptateur ou d'un chargeur non original (veuillez vous référer à l'objet physique dans l'emballage d'origine).

Attention

1) N'exposez pas l'appareil à un milieu poussiéreux ou humide. Lors de l'exploitation dans un milieu en présence d'eau, il faut éviter la projection d'eau sur l'appareil. Veuillez monter le couvercle de l'objectif lorsque l'appareil est inutilisé .
2) Lorsque l'imageur thermique est inutilisé, veuillez mettre cet appareil avec tous les accessoires dans la boîte d'emballage spécial.

- Liste des articles -

Composants standard :

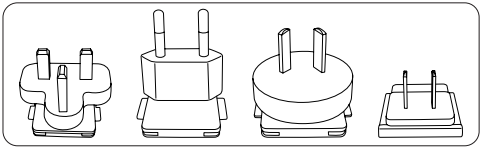

Amerikanische, Britische, Australische, Europäische Stecker

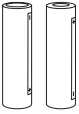

Piles 18650 x 2 (y compris un compartiment)

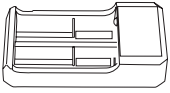

Chargeur électrique

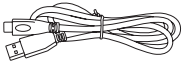

Câble Type C

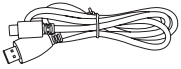

Câble vidéo HDMI

Sac portable

Sangle

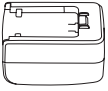

Adaptateur de 5V2A

Composants en option：

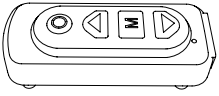

Télécommande Bluetooth

- Description des composants du produit -

Ce manuel s'applique à de nombreux modèles de cette série, et l'image ci-dessus ne montre qu'en un.

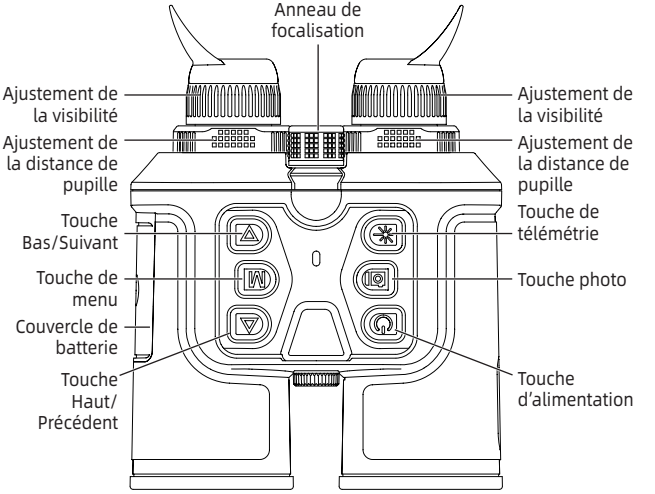

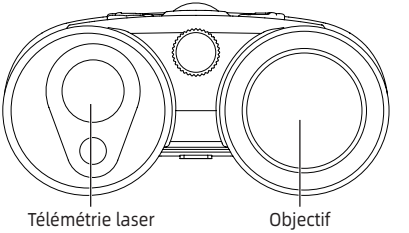

1. **Anneau de focalisation**

   Après le démarrage de l'imageur thermique, il faut le pointer vers la cible à observer. Lorsque la distance de cible observée change, l'image pourra devenir floue, il convient à ce moment de tourner l'anneau de focalisation pour remettre au point focal jusqu'à obtenir une image claire.

2. **Couvercle de l'objectif**

   Veuillez monter le couvercle de l'objectif pour protéger le dernier lorsque le produit est inutilisé !

3. **Port USB Type C**

   A travers le câble USB associé connecté à l'interface extérieure, le produit peut être alimenté par une source électrique extérieure.

   La spécification de sortie de l'alimentation externe est de 5V 2A.

4. **Micro HDMI**

   A travers le câble vidéo associé, l'appareil peut être connecté à la fois à une alimentation extérieure et à un écran périphérique afin de transmettre l'image de l'imageur thermique à l'écran d'un moniteur périphérique.

5. **Couvercle de compartiment à piles**

   Veuillez ouvrir le couvercle de compartiment à piles et

monter les piles conformément à la méthode illustrée dans la figure ci-dessous.

⚠ Veuillez monter les piles suivant le sens indiqué dans le schéma, un montage forcé doit être évité.

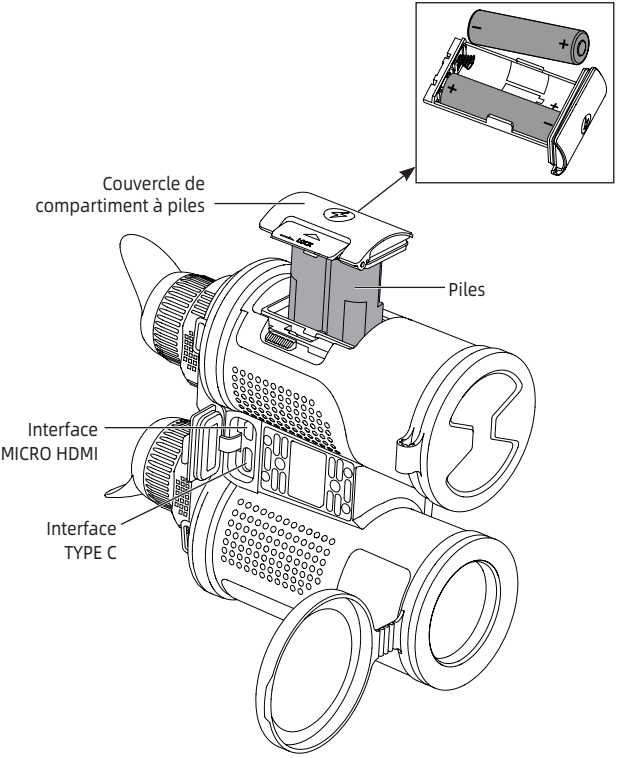

- Description de l'exploitation rapide -

Touches	État actuel de l'appareil	Exploitation	Fonction
Touche de démarrage et d'arrêt	Démarrage et menu appelé	Appui court	Fermeture de menu
	Démarrage	Appui long	Arrêt
	Appareil démarré et pendant le compte à rebours de l'arrêt	Appui long pour annuler le démarrage ou l'arrêt de l'appareil en cours	Display off
	Appareil démarré et lors de la cinquième case allumée du compte à rebours	Touche de démarrage et d'arrêt libérée lorsque la cinquième case de la barre d'avancement de l'arrêt s'allume	Arrêt
	Arrêt	Appui long	Démarrage
	Arrêt et lors d'une pile épuisée	Appui long	Démarrage
	Arrêt forcé	Appui long pendant 15s	Arrêt
Touche Haut/ Précédent	Démarrage et menu non appelé	Appui court	Agrandissement 1x/2x/4x
	Démarrage et menu non appelé	Appui long	Agrandissement à grossissement progressif
	Démarrage et en état de menu	Appui court	Déplacement des options de menu
	Démarrage et en état de menu	Appui long	Déplacement rapide des options de menu

Touches	État actuel de l'appareil	Exploitation	Fonction
Touche de menu	Démarrage et menu non appelé	Appui court	Menu de raccourci
	Démarrage et en état de menu	Appui court	Valider
	Démarrage et menu non appelé	Appui long	Accès au menu principal
	Démarrage et en état de menu	Appui long	Retour au menu précédent/quitter le menu
Touche Bas/ Suivant	Démarrage et menu non appelé	Appui court	Réduction 4x/2x/1x
	Démarrage et menu non appelé	Appui long	Réduction à grossissement progressif
	Démarrage et en état de menu	Appui court	Déplacement des options de menu
	Démarrage et en état de menu	Appui long	Déplacement rapide des options de menu
Touche photo	Démarrage et menu non appelé	Appui court	Photographie
	Enregistrement vidéo en cours	Appui court	Photographie
	Démarrage et menu non appelé	Appui long	Enregistrement vidéo
	Enregistrement vidéo en cours	Appui long	Fin de l'enregistrement vidéo
Touche de télémétrie	Démarrage	Appui court	Changement du mode de télémétrie

【Description des touches】

1. **Touche d'alimentation**

Démarrage

Appuyez longuement sur la touche d'alimentation jusqu'à ce que l'image de démarrage se présente sur l'écran de l'oculaire, l'imageur thermique démarre avec succès.

Arrêt

Arrêt manuel : appuyez longuement sur la touche d'alimentation, la barre d'avancement de l'arrêt se présente, l'arrêt est réalisé lors de toucher la fin de la barre d'avancement.

Arrêt automatique : l'appareil s'arrête automatiquement lorsqu'aucune opération de touche n'est effectuée pendant la période prédéfinie de temporisation d'arrêt automatique.

Display off

Appuyez longuement sur la touche d'alimentation, la barre d'avancement de l'arrêt se présente, libérez la touche d'alimentation, l'arrêt est annulé, l'état Display off est activé.

Display on

Dans l'état Display off, il suffit d'appuyer sur n'importe quelle touche pour réveiller l'écran.

2. **Touche Haut/Précédent**

   Agrandissement

   Après le démarrage et avant l'appel de menu, appuyez brièvement sur la touche pour changer successivement le mode d'agrandissement parmi Image normale/2X/4X. Menu non appelé, appuyez longuement sur la touche d'agrandissement à grossissement progressif jusqu'à la libération de touche.

3. **Touche Bas/Suivant**

   Appui court pour le démarrage et avant l'appel de menu, appuyez brièvement sur la touche pour changer successivement le mode d'agrandissement parmi Image normale/4X/2X. Menu non appelé, appuyez longuement sur la touche de réduction à grossissement progressif jusqu'à la libération de touche ou à la libération de touche.

4. **Touche M**

   Après le démarrage et avant l'appel de menu, appuyez longuement sur la touche de menu, l'option du menu se présente.

   Appuyez brièvement sur la touche de menu, l'option du menu de raccourci se présente.

   Valider, retour/quitter

   Après le démarrage et lors d'un menu appelé, appuyez

brièvement sur la touche de menu pour accéder au sous-menu ou pour valider l'option actuelle en retournant au menu précédent . appuyez longuement sur la touche de menu, les paramètres actuels ne sont pas enregistrés avec un retour ou une sortie du menu.

5. **Touche de télémétrie**

   Appuyez brièvement sur la touche de télémétrie, changez successivement le mode parmi les options suivantes « Activer la télémétrie (continue) » - « Télémétrie + coordonnées de la cible » - « Désactiver la télémétrie ».

6. **Touche photo**

   Appuyez brièvement sur la touche photo pour enregistrer l'image actuelle, avec un arrêt de 300 ms avant le retour à l'image en temps réel.

   Appuyez longuement sur la touche photo, pour commencer l'enregistrement de vidéo, appuyez de nouveau sur cette touche pour mettre fin l'enregistrement.

【DESCRIPTION DES FONCTIONS】

Icône	Signification	Icône	Signification
	Ultra-économie d'énergie		Photographie interdite
	Enregistrement vidéo interdit		Ajustement interdit de la luminosité de l'écran
	Photographie en réussite		Photographie en échec
	Enregistrement vidéo en réussite		Enregistrement vidéo en échec
	Activation interdite de Wifi		Ouverture interdite de port de série
	La charge de pile est faible		Carte pleine
	Carte quasiment pleine		Mise à niveau interdite
	WiFi		Bluetooth
	Connexion WiFi indisponible		Connexion Bluetooth indisponible
	Mode Mass storage		Mode de port de série
	Agrandissement		Réduction
	Boussole		Prise

Icône	Signification	Icône	Signification
	Veille automatique		Arrêt
	Bluetooth interdit	N 30°28'7" E 114°25'14'	Présentation des coordonnées GPS

- Image dans image : lorsque cette fonction est activée, l'image est agrandie en 2x au centre de l'image, l'image dans image peut être affichée dans la partie supérieure gauche, le milieu supérieur et la partie supérieure droite de l'interface.
- Luminosité de l'écran : la luminosité de l'écran est réglable dans une échelle de 10 degrés.
- Super-économie d'énergie : après avoir activé cette fonction, ARM est converti en mode de faible consommation en énergie.
- Mode de scène : cette fonction permet à l'appareil de réaliser un passage parmi trois modes de scènes : vision nocturne/lumière faible/lumière blanche.
- Image accentuée : cette fonction permet de régler la qualité l'image.
- Luminosité : la luminosité du détecteur est réglable dans une échelle de 1 à 10 degrés.
- Contraste : le contraste est réglable dans une échelle de

1 à 10 degrés.

- WIFI : Il s'agit de l'interrupteur de Wifi. Lorsque le client d'un téléphone mobile est connecté à l'appareil, la vidéo en temps réel peut être transmise au client du téléphone portable. En outre, vous pouvez opérer l'appareil, avoir accès aux photos/vidéos enregistrées dans l'appareil, lire, partager et effacer ces photos/vidéos à travers l'APP.
- GPS : Cette fonction permet de régler l'interrupteur de GPS afin d'acquérir en temps réel l'information GPS et d'afficher les données de latitudes et de longitudes sur l'écran.
- Boussole : cette fonction permet de définir l'activation et la désactivation de boussole, lorsque la boussole est activée, l'information d'azimut de la cible est affichée en fonction de la situation réelle de l'appareil actuel.
- Indication de prise : cette fonction permet de définir l'activation et la désactivation de l'accéléromètre afin d'indiquer et de corriger l'angle de prise de l'appareil présent, lors d'un écart angulaire, une indication de remise en état sera affichée.
- Veille automatique : l'utilisateur est libre de définir la période de temporisation de veille automatique parmi 5/10/15 minutes, l'appareil entre en veille lorsqu'aucune opération n'est effectuée pendant la période prédéfinie.

- Arrêt automatique : L'utilisateur est libre de définir la période de temporisation d'arrêt automatique parmi 15/30/60 minutes, l'appareil est arrêté lorsqu'aucune opération n'est effectuée pendant la période prédéfinie.
- Indication de travail : cette fonction permet de définir si le témoin de service peut être allumé.
- Mode de date : cette fonction permet de régler la date suivant un des modes cités ci-dessous : AAAA-MM-JJ, MM-JJ-AAAA, JJ-MM-AAAA.
- Format de temps : deux options sont disponibles à sélectionner, 12H/24H.
- Réglage du temps : cette fonction permet de présenter l'interface de réglage du temps et de régler le temps, l'échelle de réglage est entre 20000101 et 20401231
- Réglage de filigrane : la filigrane est réglable entre les options suivantes : date unique, temps unique, date et temps et information de positionnement.
- Qualité d'image : cette fonction permet d'obtenir une haute ou une basse qualité d'image.
- Paramétrage de langue : les langues disponibles comprennent le chinois/l'anglais/le russe/ l'allemand/ le français/l'italien/l'espagnol/le coréen/le japonais/le polonais.
- Formatage de la carte de mémoire interne : cette

fonction permet de formater la carte de mémoire interne, après avoir validé « OUI », la carte de mémoire interne est formatée, après avoir validé « NON », l'opération de formatage est annulée.

- Réinitialisation : il s'agit de réinitialisation de l'appareil. Après avoir validé « OUI », tous les paramètres sont remis en état initial lors de la sortie de l'usine, après avoir validé « NON », l'opération de réinitialisation est annulée.
- A propos de l'appareil : cette fonction permet d'afficher la version de logiciel, l'adresse MAC et le numéro de série SN.
- Télécommande : la fonction Bluetooth est activée pour l'appareil.
- Sortie de vidéo : Service prêt à l'emploi, il suffit d'utiliser un câble HDMI pour afficher la vidéo, toute l'information UI sera présentée sur un écran périphérique.
- État de pile : Lorsque l'imageur thermique est en état allumé, lorsque le niveau d'électricité des piles change, l'icône de l'état de pile se présente au coin inférieur à gauche de l'écran, la partie lumineuse de l'icône est l'énergie électrique restante de la pile.
- Après l'accès à l'image en temps réel à la suite du démarrage, l'icône indiquant le niveau d'électricité

susmentionné se présente au coin inférieur à gauche de l'écran.

- Guide pour éliminer des défauts courants -

1. **Démarrage impossible de l'appareil.**
   Solution : remplacez la pile ou chargez l'appareil à l'aide d'un adaptateur.
2. **Photographie/enregistrement vidéo impossibles.**
   Solution : la mémoire interne de l'interne est pleine, il est nécessaire de la formater ou de couper la connexion entre l'appareil et l'ordinateur.
3. **Le temps affiché de l'appareil ne correspond pas au temps réel.**
   Solution : Redéfinissez le temps et la date dans le menu.
4. **L'écran s'éteint au cours de l'exploitation.**
   Solution : Appuyez brièvement sur n'importe quelle touche pour réveiller l'écran en veille.
5. **L'image est floue lors d'exploitation de l'appareil.**
   Solution : Tournez l'objectif pour la focalisation jusqu'à obtenir une image claire.

-Stockage et transport-

Ce qui suit concerne les méthodes de stockage et de transport correctes du produit. Afin de prévenir des dangers, des dommages aux biens, etc., veuillez lire attentivement ce manuel avant l'utilisation, le respecter rigoureusement pendant l'utilisation et le conserver correctement après la lecture.

Stockage:

1. Les conditions du milieu de stockage pour un produit emballé sont comme ce qui suit : la température : -45°C à 70°C, l'humidité relative : 95% au maximum, un espace intérieur exempt de condensat, de gaz corrosif, bien aéré et propre.
2. Veuillez retirer les piles tous les 3 mois pour une recharge.

Transport:

Au cours de transport, il faut prévenir contre la pluie, l'inondation, le renversement. De plus, il faut opérer doucement pendant la manutention sans que l'appareil ne subit une forte vibration et un choc, la projection du produit est interdite.

- Importante -

Grazie per aver acquistato questo prodotto. Si prega di leggere questo manuale di istruzioni prima di usarlo. Dopo averlo letto, si prega di conservarlo con cura per riferimenti futuri. Ci auguriamo che questo prodotto soddisfi le vostre aspettative.

Questo manuale è un manuale generale per una serie, il che significa che il modello specifico dei prodotti che ricevi potrebbe essere diverso dall'immagine nel manuale, fare riferimento al prodotto effettivo ricevuto.

Questo manuale utente è organizzato per la comodità degli utenti di utilizzare e comprendere i prodotti dell'azienda, faremo del nostro meglio per garantire l'accuratezza del contenuto di questo manuale, ma non possiamo comunque garantire la completezza del contenuto di questo manuale, perché i nostri prodotti sono stati continuati ad aggiornare, quindi la nostra azienda si riserva il diritto di apportare modifiche in qualsiasi momento senza preavviso.

- FCC WARNING -

This equipment may generate or use radio frequency energy. Changes or modifications to this equipment may cause harmful interference unless the modifications are expressly approved in the instruction manual. The user could lose the authority to operate this equipment if an unauthorized change or modification is made.

This device complies with part 15 of the FCC Rules. Operation is subject to the following two conditions: (1) This device may not cause harmful interference, and (2) this device must accept any interference received, including interference that may cause undesired operation.

The device has been evaluated to meet general RF exposure requirement. The device can be used in portable exposure condition without restriction.

NOTE: This equipment has been tested and found to comply with the limits for a Class B digital device, pursuant to part 15 of the FCC Rules. These limits are designed to provide reasonable protection against harmful interference in a residential installation. This equipment generates, uses and can radiate radio frequency energy and, if not installed and used in accordance with the instructions, may cause harmful interference to radio communications. However, there is no guarantee that interference will not occur in a particular installation. If this equipment does cause harmful

interference to radio or television reception, which can be determined by turning the equipment off and on, the user is encouraged to try to correct the interference by one or more of the following measures:

- Reorient or relocate the receiving antenna.
- Increase the separation between the equipment and receiver.
- Connect the equipment into an outlet on a circuit different from that to which the receiver is connected.
- Consult the dealer or an experienced radio/TV technician for help.
- The rating information is located at the bottom of the unit.

- Avvertenze -

Pericolo

1) Caricare la batteria secondo il metodo descritto in questo manuale e seguire la procedura di carica e le precauzioni. Una carica errata può causare il surriscaldamento e il danneggiamento della batteria o addirittura causare lesioni personali.
2) Non tentare mai di aprire o smontare la batteria. Se la batteria perde e causa la penetrazione di liquido negli occhi, sciacquare immediatamente gli occhi con acqua pulita e consultare un medico.

Avvertimento

1) Quando si utilizza l'apparecchiatura, cercare di mantenerla stabile ed evitare violenti scuotimenti.
2) Non utilizzare o conservare lo strumento in un ambiente che ecceda la temperatura di esercizio o di conservazione consentita dall'apparecchiatura.
3) Non puntare il dispositivo direttamente verso sorgenti di radiazione termica ad alta intensità, come sole, laser, puntatrici, ecc..
4) Non ostruire i fori del dispositivo.
5) Non urtare, lanciare o scuotere lo strumento e gli

accessori per evitare danni.

6) Non smontare l'unità da soli, ciò potrebbe causare danni all'apparecchiatura e la perdita dei diritti di garanzia.
7) Non utilizzare liquidi solubili o simili sull'apparecchiatura, sui cavi, che potrebbero causare danni all'apparecchiatura.
8) Non utilizzare l'apparecchiatura in un ambiente che supera la temperatura di esercizio dell'apparecchiatura, che potrebbe causare danni all'apparecchiatura.
9) Seguire questi passaggi durante la pulizia del dispositivo:
   - Superficie non ottica: la superficie non ottica della termocamera può essere pulita con un panno morbido e pulito, se necessario.
   - Superficie ottica: quando si utilizza la termocamera, evitare di sporcare la superficie ottica dell'obiettivo. In particolare, evitare di toccare l'obiettivo con le mani, perché il sudore delle mani lascerà tracce sul vetro dell'obiettivo e potrebbe corrodere lo strato di rivestimento ottico sulla superficie del vetro. Quando la superficie della lente ottica è contaminata,

pulirla accuratamente con carta per lenti professionale.

10) Non posizionare la batteria in un ambiente ad alta temperatura o vicino a un oggetto ad alta temperatura.
11) Non cortocircuitare il polo positivo e negativo della batteria.
12) Non mettere la batteria in ambienti umidi o in acqua.
13) Non caricare con adattatore o caricatore non originale (In particolare, fare riferimento al prodotto reale nella confezione originale).

Attenzione

1) Non esporre il dispositivo a polvere o umidità. Quando lo si utilizza in un ambiente con acqua, evitare di spruzzare acqua sullo strumento. Coprire la lente quando lo strumento non è in uso.
2) Quando il dispositivo non è in uso, riporre lo strumento e tutti gli accessori nell'apposita scatola di imballaggio.

- Elenco delle voci -

Accessori standard:

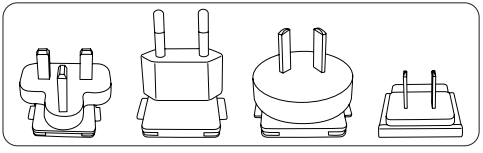

Spine americane, britanniche, australiane ed europee

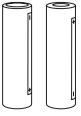

Batteria 18650 * 2 (compresa la custodia della batteria)

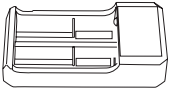

Caricatore

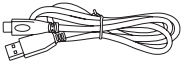

Cavo di tipo C

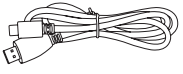

Cavo video HDMI

Borsa di custodia

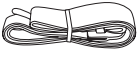

Tracolla

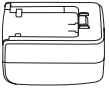

Adattatore 5V2A

Opzioni:

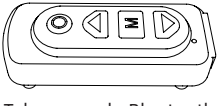

Telecomando Bluetooth

- Introduzione alle parti del prodotto -

Questo manuale si applica a più modelli di questa serie e nell'illustrazione è mostrato un solo modello.

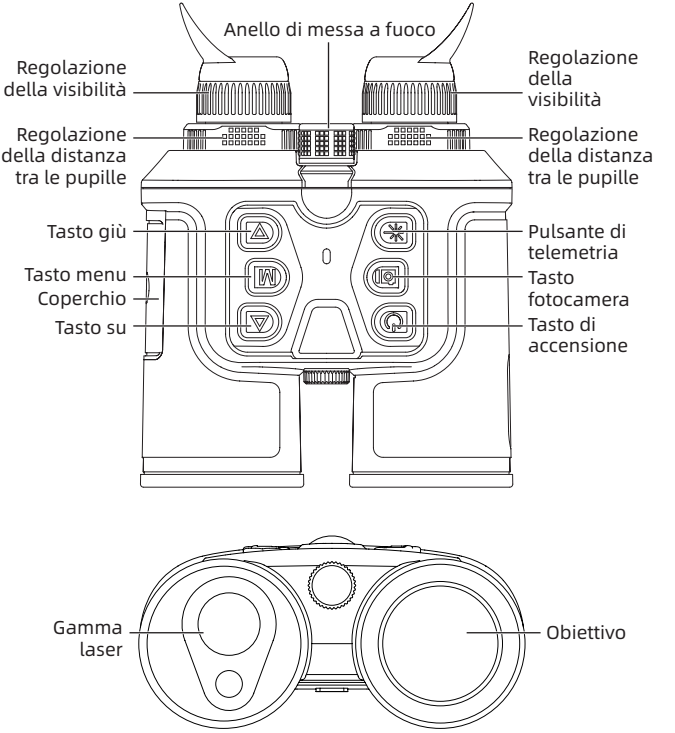

1. **Ghiera di messa a fuoco**

   Dopo l'accensione, puntare la termocamera sul bersaglio. Quando la distanza del bersaglio osservato cambia, l'immagine potrebbe risultare sfocata. In questo caso, è necessario ruotare la ghiera di messa a fuoco dell'obiettivo per rimettere a fuoco finché l'immagine del bersaglio non è nitida.

2. **Copriobiettivo**

   Applicare il copriobiettivo quando il prodotto non è in uso per proteggere l'obiettivo!

3. **Interfaccia USB di tipo C**

   Per alimentare il prodotto è possibile collegare un'alimentazione esterna tramite un cavo USB.

   Le specifiche di uscita dell'alimentatore esterno devono essere di 5V 2A.

4. **Micro HDMI**

   Lo schermo e l'alimentazione può anche essere collegata con un cavo video corrispondente per trasmettere l'immagine della termocamera a un monitor esterno per la visualizzazione.

5. **Coperchio della batteria**

   Aprire il coperchio della batteria e installare la batteria

secondo il metodo illustrato nella figura seguente.

Installare la batteria nella direzione indicata nella figura senza sforzarne il montaggio.

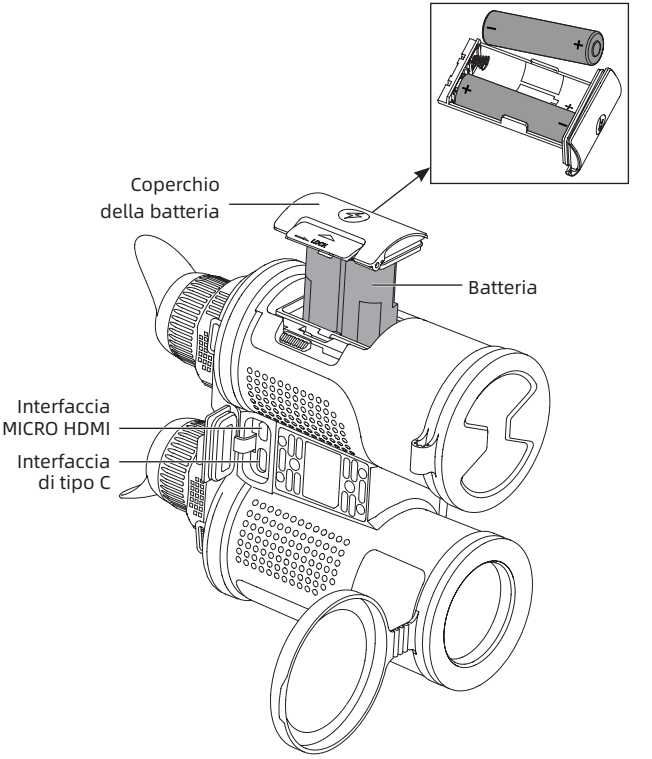

- Istruzioni rapide per l'utilizzo -

Tasto	Stato attuale del dispositivo	Operazione	Azione
Tasto di accensione/ spegnimento	Il dispositivo viene acceso e nello stato di menu non richiamato	Pressione breve	Chiude il menu
	Avvio	Premere e tenere premuto	Spegnimento
	Accende e nel conto alla rovescia per lo spegnimento	Premere a lungo il tasto di accensione/ spegnimento per annullare durante	Display spento
	Quando è acceso e si trova nella quinta tacca del conto alla rovescia di spegnimento	Rilasciare il tasto accensione/ spegnimento alla quinta tacca della barra di avanzamento dello spegnimento	Spegnimento
	Spegnimento	Premere e tenere premuto	Avvio
	Quando l'alimentazione è spenta e bassa	Premere e tenere premuto	Avvio
	Spegnimento forzato	Premere e tenere premuto per 15s	Spegnimento

Tasto	Stato attuale del dispositivo	Operazione	Azione
Tasto su	Accende e nello stato di menu non richiamato	Pressione breve	Zoom avanti 1x/2x/4x
	Accende e nello stato di menu non richiamato	Premere e tenere premuto	Zoom avanti infinito
	Accende e nello stato di menu	Pressione breve	Movimento del menu
	Accende e nello stato di menu	Premere e tenere premuto	Movimento rapido del menu
Tasto menu	Accende e nello stato di menu non richiamato	Pressione breve	Menu di scelta rapida.
	Accende e nello stato di menu	Pressione breve	Conferma
	Accende e nello stato di menu non richiamato	Premere e tenere premuto	Accede al menu principale
	Accende e nello stato di menu	Premere e tenere premuto	Ritorna al menu precedente/ uscita dal menu
Tasto giù	Accende e nello stato di menu non richiamato	Pressione breve	Zoom indietro 4x/2x/1x
	Accende e nello stato di menu non richiamato	Premere e tenere premuto	Zoom indietro infinito
	Accende e nello stato di menu	Pressione breve	Movimento del menu
	Accende e nello stato di menu	Premere e tenere premuto	Movimento rapido del menu

Tasto	Stato attuale del dispositivo	Operazione	Azione
Tasto fotocamera	Accende e nello stato di menu non richiamato	Pressione breve	Scattare foto
	Nella registrazione video	Pressione breve	Scattare foto
	Accende e nello stato di menu non richiamato	Premere e tenere premuto	Registrazione video
	Nella registrazione video	Premere e tenere premuto	Termina la registrazione video
Pulsante di telemetria	Avvio	Pressione breve	Commuta la modalità pseudocolore

【Tasto Descrizione】

1. **Tasto di accensione**

Avvio

Tenere premuto il tasto di accensione finché nell'oculare non appare un'immagine di avvio , a indicare che il corretto avvio del dispositivo.

Spegnimento

Spegnimento manuale: Premere a lungo il pulsante di accensione per visualizzare la barra di avanzamento dello spegnimento e continuare fino a quando lo spegnimento è riuscito al termine della barra di

avanzamento.

Spegnimento automatico: entro il periodo di spegnimento automatico impostato, senza alcuna operazione con i tasti, si spegnerà automaticamente.

Display spento

Premere a lungo il pulsante di accensione per visualizzare la barra di avanzamento dello spegnimento. Prima che la barra di avanzamento sia terminata, rilasciare il pulsante di accensione per annullare lo spegnimento e accedere alla modalità di spegnimento del display.

Display acceso

In modalità display spento, premere un tasto qualsiasi per riattivare lo schermo.

2. **Tasto su**

   Zoom avanti

   Quando l'alimentazione è accesa e il menu non è richiamato, premere brevemente per passare alla modalità di zoom normale/2X/4X dell'immagine Quando il menu non viene richiamato, tenere premuto per ottenere ingrandimenti multipli infiniti fino a quando non si rilascia il pulsante.

3. **Tasto giù**

   Quando l'alimentazione è accesa e il menu non viene richiamato, premere brevemente per passare al normale

zoom indietro/4X/2X dell'immagine. Quando il menu non viene richiamato, premere per lo zoom indietro infinito fino al rilascio del tasto.

4. **Pulsante M**

   Quando l'alimentazione è accesa e il menu non viene richiamato, premere a lungo il tasto menu per visualizzare l'opzione di menu.

   Premere brevemente il pulsante del menu per visualizzare le opzioni del menu di scelta rapida.

   Conferma e invio/uscita

   Quando l'alimentazione è accesa e viene richiamato il menu, premere brevemente il tasto menu per accedere al menu successivo o confermare l'opzione corrente e contemporaneamente tornare al menu precedente. premere a lungo il tasto menu per tornare o uscire dal menu senza salvare le impostazioni correnti.

5. **Pulsante di telemetria**

   Premere brevemente il pulsante di telemetria per passare successivamente tra 'Telemetria attivata (telemetria continua)' –'Telemetria + Coordinate bersaglio' –'Telemetria disattivata'.

6. **Tasto fotocamera**

   Premere brevemente il pulsante della fotocamera per scattare una foto e fermarla per 300ms per poi

ripristinare l'immagine in tempo reale.

Tenere premuto il pulsante della fotocamera per avviare la registrazione, quindi tenerlo premuto nuovamente per terminare la registrazione.

【Descrizione delle funzioni】

Icona	Significato dell'icona	Icona	Significato dell'icona
	Super risparmio energetico		Scatto foto non consentito
	Registrazione video non consentita		Regolazione luminosità dello schermo non consentita
	Foto scattata con successo		Scatto foto non riuscito
	Registrazione video riuscita		Registrazione non riuscita
	L'attivazione del WIFI non è consentita		L'abilitazione della porta seriale non è consentita
	Alimentazione bassa		La scheda è piena
	La scheda è quasi piena		L'aggiornamento non è consentito
	WiFi		Bluetooth
	Il WiFi deve essere collegato		Il Bluetooth deve essere collegato

Icona	Significato dell'icona	Icona	Significato dell'icona
	Modalità di archiviazione di massa		Modalità porta seriale
	Zoom avanti		Zoom indietro
	Bussola		Palmare
	Sospensione automatica		Spegnimento
	Bluetooth non consentito	N 30°28'7" E 114°25'14"	Visualizzazione delle coordinate GPS

- Immagine nell'immagine: quando la funzione immagine nell'immagine è attivata, il punto centrale dell'immagine viene utilizzato per l'ingrandimento 2x e la posizione dell'immagine nell'immagine può essere impostata in alto a sinistra, in alto al centro e in alto a destra.
- Luminosità dello schermo: la luminosità dello schermo può essere regolata e suddivisa in 10 livelli in base ai livelli di luminosità e oscurità.
- Super risparmio energetico: quando il Super risparmio energetico è abilitato, ARM passa alla modalità a basso consumo energetico.

- Modalità scena: il dispositivo può passare dalla modalità di visione notturna a quella di luce ambientale o di luce bianca.
- Miglioramento dell'immagine: questa impostazione regola la qualità dell'immagine.
- Luminosità: Luminosità del rilevatore regolabile, regolabile da 1 a -10.
- Contrasto: Contrasto regolabile, regolabile in 1--10 gradi.
- WIFI: Interruttore WIFI, quando il client del telefono cellulare è collegato al terminale del dispositivo, può trasmettere video in tempo reale al terminale del telefono cellulare, gestire il terminale del dispositivo tramite il terminale APP, accedere a foto/video sul terminale del dispositivo ed eseguire operazioni quali la riproduzione, la condivisione e l'eliminazione di foto/video.
- GPS: Il GPS può essere attivato/disattivato per raccogliere le informazioni GPS in tempo reale ed emettere le informazioni di longitudine e latitudine da visualizzare sullo schermo.
- Bussola: la bussola può essere attivata/disattivata e, quando la bussola è attivata, le informazioni sull'azimut possono essere visualizzate in tempo reale in base alla

situazione effettiva del dispositivo.

- Segnale palmare: l'accelerometro può essere attivato/disattivato e indica l'angolo di mantenimento del dispositivo corrente da correggere. quando il dispositivo presenta una deviazione dell'angolo, viene mandato un segnale.
- Sospensione automatica: Impostare il tempo di sospensione automatica su 5/10/15 minuti. , senza alcuna operazione, il dispositivo entrerà nello stato di sospensione.
- Spegnimento automatico: Impostare il tempo di spegnimento automatico su 15/30/60 minuti. Dopo aver avviato il conto alla rovescia per lo spegnimento entro il tempo impostato, senza alcuna operazione, il dispositivo si spegnerà al termine del conto alla rovescia.
- Notifica di lavoro: è possibile impostare l'accensione o meno dell'indicatore di lavoro.
- Stile della data: Può essere impostats su AAAA-MM-GG, MM-GG-AAAA, GG-MM-AAAA.
- Formato ora: può essere selezionato tra due opzioni: 12H/24H.
- Impostazioni dell'ora: visualizza l'interfaccia di regolazione dell'ora in base allo stile dell'ora e della data. 20000101 - 20401231.

- Impostazione della filigrana: La filigrana può essere impostata solo sulla data, solo sull'ora, sulla data e sull'ora e su data ora e posizione.
- Qualità della registrazione: la qualità della registrazione può essere impostata su Alta o Bassa.
- Impostazioni della lingua: Supporta inglese/tedesco/francese/italiano/spagnolo.
- Formattazione della scheda di memoria: È possibile scegliere di formattare la scheda di memoria. selezionare 'Sì' per formattare la scheda di memoria, selezionare 'No' per annullare l'operazione.
- Ripristinare il valore predefinito: È possibile scegliere se ripristinare il valore predefinito. Selezionare 'Sì' e tutti i parametri verranno ripristinati alle impostazioni di fabbrica. selezionare 'No' per annullare l'operazione.
- Informazioni: visualizza il numero di versione dell'applicazione, l'indirizzo MAC e il numero SN.
- Telecomando: abilita la funzione Bluetooth del dispositivo.
- Uscita video: collega e usa, collega il cavo HDMI per visualizzare il video e tutte le informazioni dell'interfaccia utente vengono visualizzate sul monitor esterno.
- Display alimentazione: Quando la termocamera è accesa e il livello di carica della batteria cambia,

l'identificazione dell'alimentazione viene visualizzata nell'angolo inferiore sinistro dello schermo e la parte illuminata dell'identificazione dell'alimentazione mostra la carica residua della batteria.

- Dopo l'accensione e l'accesso alle immagini in tempo reale, nell'angolo inferiore sinistro dello schermo viene visualizzata l'icona corrispondente al livello di alimentazione sopra indicato.

- Guide comuni per la risoluzione dei problemi -

1. **Il dispositivo non si accende.**
   Soluzione: sostituire la batteria o collegare l'adattatore per l'alimentazione.

2. **Il dispositivo non è in grado di fare foto/video.**
   Soluzione: Lo spazio di archiviazione interno del dispositivo è pieno, quindi è necessario formattare la scheda di memoria o scollegare il dispositivo dal computer.

3. **L'ora visualizzata dal dispositivo non è coerente con quella effettiva.**
   Soluzione: Reimpostare l'ora e la data del dispositivo nel menu.

4. **Lo schermo si spegne durante l'uso.**
   Soluzione: Premere brevemente un tasto qualsiasi per disattivare la sospensione e illuminare lo schermo.

5. **L'immagine del dispositivo è sfocata durante l'uso.**
   Soluzione: Ruotare l'obiettivo per mettere a fuoco manualmente fino a quando il display non è chiaro.

- Conservazione e Trasporto -

Quanto segue riguarda il corretto stoccaggio e trasporto della termocamera. Per prevenire pericoli e danni materiali, leggere attentamente questo manuale prima di utilizzare l'apparecchiatura e seguirlo rigorosamente durante l'utilizzo dell'apparecchiatura. Conservare il manuale correttamente dopo averlo letto.

Conservazione

1. La temperatura di conservazione del prodotto riposto è compresa tra -45°C e 70°C, umidità relativa massima 95%, in un ambiente privo di condense e gas corrosivi, ben ventilato e pulito.
2. Estrarre dal dispositivo e caricare la batteria ogni tre mesi.

Trasporto

Durante il trasporto, dovrebbe essere protetto dalla pioggia, dall'immersione in acqua e dal posizionamento capovolto. Non dovrebbero esserci vibrazioni e impatti violenti. Nel processo di manipolazione, dovrebbe essere maneggiato con cura e severamente vietato gettarlo.

-Instrucciones importantes -

Gracias por comprar este producto. Lea este manual antes de usarlo y después de leerlo, guárdelo con cuidado para futuras consultas. Esperamos que este producto cumpla con sus expectativas.

Este manual es un manual general para una serie de productos, lo que significa que el modelo de producto específico que recibe puede ser diferente de la imagen en el manual, consulte el producto real recibido.

Este manual de usuario ha sido elaborado para facilitar el uso y la comprensión de nuestros productos. Haremos todo lo posible para asegurar la exactitud del contenido de este manual, pero no podemos garantizar su integridad, ya que nuestros productos se actualizan y mejoran constantemente y nos reservamos el derecho a realizar cambios en cualquier momento sin previo aviso.

- FCC WARNING -

This equipment may generate or use radio frequency energy. Changes or modifications to this equipment may cause harmful interference unless the modifications are expressly approved in the instruction manual. The user could lose the authority to operate this equipment if an unauthorized change or modification is made.

This device complies with part 15 of the FCC Rules. Operation is subject to the following two conditions: (1) This device may not cause harmful interference, and (2) this device must accept any interference received, including interference that may cause undesired operation.

The device has been evaluated to meet general RF exposure requirement. The device can be used in portable exposure condition without restriction.

NOTE: This equipment has been tested and found to comply with the limits for a Class B digital device, pursuant to part 15 of the FCC Rules. These limits are designed to provide reasonable protection against harmful interference in a residential installation. This equipment generates, uses and can radiate radio frequency energy and, if not installed and used in accordance with the instructions, may cause harmful interference to radio communications. However, there is no guarantee that interference will not occur in a particular installation. If this equipment does cause harmful

interference to radio or television reception, which can be determined by turning the equipment off and on, the user is encouraged to try to correct the interference by one or more of the following measures:

- Reorient or relocate the receiving antenna.
- Increase the separation between the equipment and receiver.
- Connect the equipment into an outlet on a circuit different from that to which the receiver is connected.
- Consult the dealer or an experienced radio/TV technician for help.
- The rating information is located at the bottom of the unit.

- Precauciones -

Peligro

1) Cargue la batería de acuerdo con el método descrito en este manual y siga los pasos y precauciones de carga. Una carga incorrecta puede hacer que la batería se caliente, dañe o incluso cause lesiones personales.
2) No intente abrir o desarmar la batería en ningún momento. Una vez que la batería tenga una fuga y cause que el líquido entre en los ojos, enjuague inmediatamente los ojos con agua limpia y busque atención médica.

Advertencia

1) Cuando utilice el dispositivo, intente mantenerlo lo más estable posible para evitar sacudidas violentas.
2) No utilice ni almacene el instrumento en un ambiente que exceda la temperatura de trabajo permitida o la temperatura de almacenamiento del equipo.
3) No apunte el dispositivo directamente a fuentes de radiación térmica de alta intensidad, como el sol,

láseres, soldadoras por puntos, etc..

4) No obstruya los orificios del dispositivo.
5) No golpee, arroje o sacuda los instrumentos y accesorios para evitar daños.
6) No desmonte la máquina usted mismo, esto puede causar daños al equipo y perder los derechos de garantía.
7) No utilice líquidos solubles o similares para equipos y cables, que pueden causar daños al equipo.
8) No utilice el dispositivo en un entorno que exceda la temperatura de funcionamiento del dispositivo, lo que puede causar daños al dispositivo.
9) Siga estos pasos cuando limpie el dispositivo:
   - Superficies no ópticas: use un paño limpio y suave para limpiar las superficies no ópticas de la cámara termográfica si es necesario.
   - Superficie óptica: cuando utilice la cámara termográfica, evite ensuciar la superficie óptica del objetivo, especialmente evite tocar el objetivo con las manos, ya que el sudor de sus manos dejará marcas en el vidrio del objetivo y puede corroer el revestimiento óptico de la superficie del vidrio. Cuando la superficie del objetivo óptico esté contaminada, límpielo

cuidadosamente con papel para objetivo profesional.

10) No coloque la batería en un ambiente de alta temperatura o cerca de un objeto de alta temperatura.
11) No cortocircuite los polos positivo y negativo de la batería.
12) No coloque la batería en un ambiente húmedo o agua.
13) Está prohibido utilizar adaptadores o cargadores no originales (prevalezca el producto real en el embalaje original) para la carga.

Atención

1) No exponga el dispositivo al polvo o la humedad. Cuando se utilice en un entorno acuático, evite las salpicaduras de agua sobre el instrumento. Cubra el objetivo cuando el instrumento no esté en uso.
2) Cuando el dispositivo no esté en uso, coloque el instrumento y todos los accesorios en una caja de embalaje especial.

- Lista de contenidos -

Accesorios estándar:

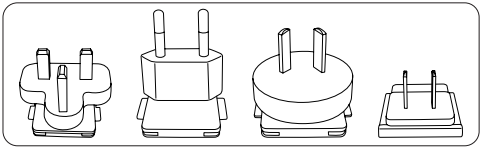

Enchufe americano, inglés, australiano y europeo

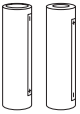

Batería 18650*2 (con caja de batería)

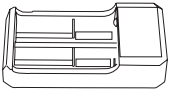

Cargador

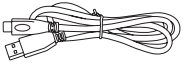

Cable Type-C

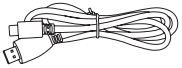

Cable de vídeo HDMI

Bolsa de transporte

Correa para el hombro

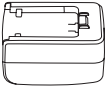

Adaptador 5V2A

Accesorios opcionales:

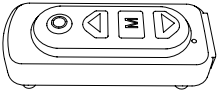

Mando a distancia Bluetooth

- Descripción de los componentes del producto -

Este manual es aplicable a muchos modelos de esta serie, y la ilustración es solo uno de ellos.

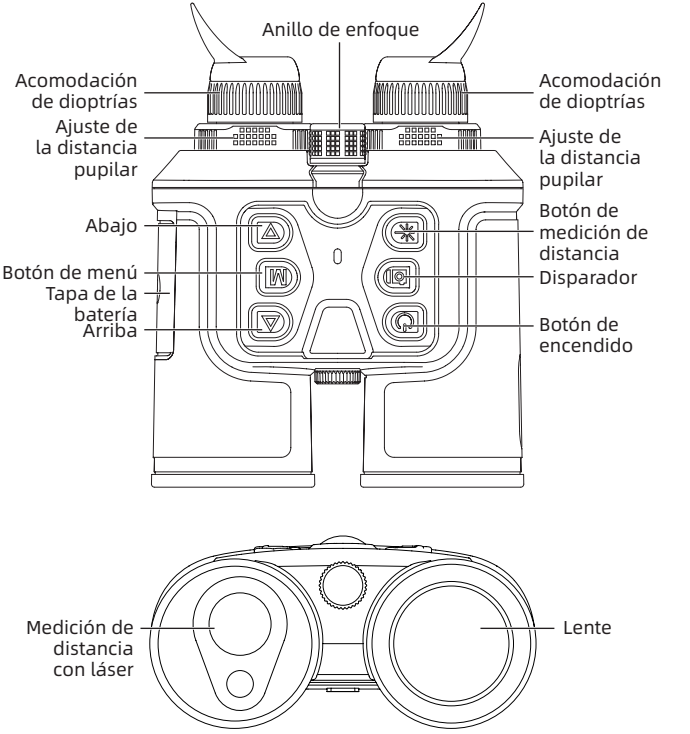

1. **Anillo de enfoque**

   Después de encender el dispositivo térmico, debe enfocar el objetivo de observación. Cuando la distancia al objetivo de observación cambia, la imagen puede aparecer borrosa y debe girar el anillo de enfoque del objetivo para volver a enfocar hasta que la imagen del objetivo sea clara.

2. **Tapa de lente**

   ¡Proteja el objetivo cerrando la tapa del mismo cuando no lo utilice!

3. **USB Interfaz Type C**

   Se puede conectar la fuente de alimentación externa con el cable USB de la interfaz externa, que puede utilizarse para cargar el producto.

   La fuente de alimentación externa tiene una especificación de salida de 5V2A.

4. **Micro HDMI**

   Se puede conectar al mismo tiempo la fuente de alimentación externa y la pantalla externa mediante el cable de vídeo de la interfaz externa, para transmitir la imagen de la cámara termográfica a un monitor externo para la visualización.

5. **Tapa de batería**

   Abra la tapa de batería e inserte la batería como se

muestra a continuación.

Inserte la batería en la dirección indicada en la figura, no la empuje con fuerza.

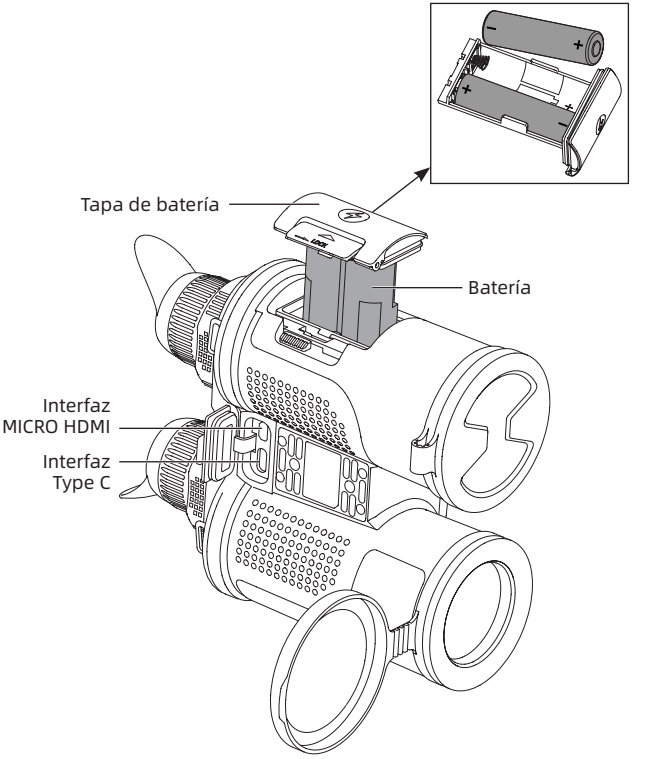

- Instrucciones de operación rápida -

Botón	Estado actual del dispositivo	Operación	Función
Botón de encendido y apagado	Encendido y menú mostrado	Pulsar brevemente	Apagar el menú
	Encendido	Mantener pulsado	Apagado
	Está encendido y se pone en cuenta regresiva del apagado	Mantener pulsado el botón de encendido y apagado para cancelar	Display off
	Está encendido y se muestra la quinta cuadrícula de la cuenta regresiva del apagado	Soltar el botón de encendido y apagado cuando aparece la quinta cuadrícula de la barra de progreso de apagado	Apagado
	Apagado	Mantener pulsado	Encendido
	Está apagado y la batería está baja	Mantener pulsado	Encendido
	Apagar forzadamente	Mantener pulsado 15 s	Apagado

Botón	Estado actual del dispositivo	Operación	Función
Arriba	Encendido y menú no mostrado	Pulsar brevemente	Amplificar 1x/2x/4x
	Encendido y menú no mostrado	Mantener pulsado	Ampliación infinita
	Encendido y menú mostrado	Pulsar brevemente	Mover el menú
	Encendido y menú mostrado	Mantener pulsado	Mover el menú rápidamente
Botón de menú	Encendido y menú no mostrado	Pulsar brevemente	Menú de acceso directo
	Encendido y menú mostrado	Pulsar brevemente	Confirmar
	Encendido y menú no mostrado	Mantener pulsado	Ingresar al menú principal
	Encendido y menú mostrado	Mantener pulsado	Volver al menú anterior / salir del menú

Botón	Estado actual del dispositivo	Operación	Función
Abajo	Encendido y menú no mostrado	Pulsar brevemente	Reducir 4x/2x/4x
	Encendido y menú no mostrado	Mantener pulsado	Reducción infinitesimal
	Encendido y menú mostrado	Pulsar brevemente	Mover el menú
	Encendido y menú mostrado	Mantener pulsado	Mover el menú rápidamente
Disparador	Encendido y menú no mostrado	Pulsar brevemente	Se toma una foto
	En grabación de vídeos	Pulsar brevemente	Se toma una foto
	Encendido y menú no mostrado	Mantener pulsado	Grabar vídeos
	En grabación de vídeos	Mantener pulsado	Finalizar la grabación de vídeos
Botón de medición de distancia	Encendido	Pulsar brevemente	Cambiar el modo de medición de distancia

【Descripción de botón】

1. **Botón de encendido**

Encendido

Mantenga pulsado el botón de encendido hasta que aparezca la imagen de inicio en el ocular, y el dispositivo se enciende con éxito.

Apagado

Apagado manual: mantenga pulsado el botón de encendido para mostrar la barra de progreso de apagado, que continúa hasta que se complete la barra de progreso y el apagado se realiza correctamente.

Apagado automático: si no se opera ningún botón dentro del tiempo de apagado automático configurado, se apagará automáticamente.

Display off

Mantenga pulsado el botón de encendido para mostrar la barra de progreso de apagado. Antes de que se complete la barra de progreso, suelte el botón de encendido para cancelar el apagado y acceder al modo de Display off.

Display on

En el modo Display off, pulse cualquier botón para activar la pantalla.

2. **Arriba**

   Acercar

   Cuando el dispositivo está encendido y el menú no está mostrado, pulse el botón para conmutar entre la imagen normal y los modos de ampliación de 2X/4X. En caso de no mostrar el menú, mantenga pulsado, se amplía infinitamente hasta que se suelta el botón.

3. **Abajo**

   Cuando el dispositivo está encendido y el menú no está mostrado, pulse el botón para conmutar entre la imagen normal y los modos de reducción de 4X/2X. En caso de no mostrar el menú, mantenga pulsado, se reduce infinitamente hasta que se suelta el botón.

4. **Botón M**

   Cuando el dispositivo está encendido y el menú no está mostrado, mantenga pulsado el botón de menú para mostrar las opciones del menú.

   Pulse brevemente el botón de menú, se aparece la opción del menú de acceso directo.

   Confirmar y volver / salir

   Cuando el dispositivo está encendido y el menú mostrado, pulse el botón de menú para ingresar al menú de nivel inferior o confirmar la opción actual y volver al menú anterior. mantenga pulsado el botón

de menú para regresar o salir del menú sin guardar la configuración actual.

5. **Botón de medición de distancia**

   Pulse brevemente el botón de medición de distancia, se cambia secuencialmente en "medición de distancia activada (medición de distancia continua)" - "medición de distancia + coordenadas del objetivo" - "medición de distancia desactivada".

6. **Disparador**

   Pulse brevemente el botón Disparador para guardar la pantalla actual, y se restablecerá a la pantalla en tiempo real después de que la pantalla se congelará durante 300 ms.

   Mantenga pulsado el botón Disparador para iniciar la grabación, y vuelve a mantener pulsado este botón para finalizar la grabación.

【Descripción de la función】

Icono	Significado del icono	Icono	Significado del icono
	Súper ahorro de energía		Prohibir fotografiar
	Prohibir grabar vídeos		Prohibir ajustar el brillo de pantalla

Icono	Significado del icono	Icono	Significado del icono
	Foto tomada con éxito		No se pudo tomar una foto
	Vídeo grabado con éxito		No se pudo grabar
	Prohibir encender WIFI		Prohibir abrir el puerto serie
	Baja energía		Tarjeta llena
	La tarjeta está va a ser lleno		Prohibir actualizar
	WiFi		Bluetooth
	Conexión WiFi pendiente		Conexión Bluetooth pendiente
	Modo de almacenamiento masivo		Modo serie
	Acercar		Alejar
	Brújula		Agarre
	Reposo automático		Apagado
	Prohibir Bluetooth	N 30°28'7" E 114°25'14"	Mostración de coordenadas GPS

- Imagen en imagen: cuando esta función está activada, se amplía 2X alrededor del centro de la pantalla, y la posición de la imagen en imagen puede ajustarse en superior izquierda, superior media y superior derecha.
- Brillo de pantalla: se puede ajustar el brillo de pantalla, que se divide en 10 niveles según el nivel de luz y oscuridad.
- Súper ahorro de energía: después de activar esta función, ARM cambia al modo de bajo consumo.
- Modo de escenario: el dispositivo puede cambiar entre tres modos de escenario: noche / poca luz /día.
- Mejora de la imagen: esta configuración puede ajustar la calidad de la imagen.
- Brillo: se puede ajustar el brillo del detector, de 1-10 niveles.
- Contraste el contraste es ajustable de 1-10 niveles.
- WIFI: es el interruptor de WiFi, cuando el cliente en el teléfono móvil y el dispositivo están conectados, el vídeo se puede transmitir en tiempo real al teléfono móvil, el dispositivo se puede operar a través de la aplicación, se puede acceder a las fotos/vídeos del dispositivo, y se pueden reproducir, compartir, borrar fotos/vídeos.
- GPS: se puede activar/desactivar GPS, recogiendo la información GPS en tiempo real y mostrando la

información de latitud y longitud en la pantalla.

- Brújula: se puede activar/desactivar la brújula, cuando la brújula está activada, se muestra en tiempo real la información de orientación de acuerdo con la situación real del dispositivo actual.
- Indicación de agarre: se puede activar/desactivar el acelerómetro, para indicar la corrección del ángulo de agarre del dispositivo actual. Cuando el dispositivo tiene una desviación de ángulo, da la indicación de recuperación.
- Reposo automático: el tiempo de reposo automático se puede establecer en 5/10/15 minutos, si no se realiza ninguna operación durante el tiempo establecido, entrará en estado de reposo.
- Apagado automático: el tiempo de apagado automático se puede configurar en 15/30/60 minutos. Si no se realiza ninguna operación con ningún botón dentro del tiempo establecido, entrará la cuenta regresiva de apagado, y se apagará después de la cuenta regresiva.
- Indicador de trabajo: se puede establecer si se puede encender la luz indicadora de trabajo.
- Formato de fecha: se puede seleccionar entre AAAA-MM-DD/MM-DD-AAAA/DD-MM-AAAA.
- Formato de hora: se puede seleccionar entre 12H/24H.

- Configuración de tiempo: se muestra la interfaz de ajuste de tiempo para ajustarlo. El rango de configuración de tiempo es 20000101 - 20401231.
- Configuración de marca de agua: se puede seleccionar entre solo fecha, solo tiempo, fecha y hora, e información de fecha, hora y posicionamiento.
- Calidad de vídeo: se puede configurar la calidad alta o baja del vídeo.
- Configuración de idioma: se puede elegir entre los siguientes idiomas: chino/inglés/ruso/alemán/francés/italiano/español/coreano/japonés/polaco.
- Formatear la tarjeta de memoria: se puede elegir formatear la tarjeta de memoria, seleccione 'Sí' para formatearla, o 'No' para cancelar la operación.
- Restaurar el valor predeterminado: puede elegir si desea restaurar o no el valor predeterminado. Si selecciona "Sí", todos los parámetros se restaurarán a la configuración de fábrica. Si selecciona “No”, la operación se cancelará.
- Sobre: se muestra el número de versión del programa, la dirección MAC, el número SN.
- Control remoto: se activa la función Bluetooth del dispositivo.
- Salida de vídeo: plug and play, se puede mostrar el vídeo después de conectar el cable HDMI, y toda la

información UI se muestra en el monitor externo.

- Visualización del SoC de la batería: cuando el dispositivo térmico está encendido y cambia el SoC de la batería, el indicador del SoC se mostrará en la esquina inferior izquierda de la pantalla y la parte iluminada del indicador del SoC de la batería muestra la carga restante de la batería.
- Cuando el dispositivo está encendido y aparece la imagen de inicio, el icono correspondiente al SoC se mostrará en la esquina inferior izquierda de la pantalla.

- Guía de solución de problemas comunes -

1. **El dispositivo no se enciende.**
   Solución: reemplazar la batería o conectar el adaptador a la fuente de alimentación.
2. **El dispositivo no puede tomar fotos/vídeos.**
   Solución: la tarjeta de memoria del dispositivo está llena y es necesario formatearla o desconectar el dispositivo del ordenador.
3. **La hora mostrada en el dispositivo no coincide con la hora real.**
   Solución: restablecer la hora y la fecha del dispositivo en el menú.
4. **La pantalla se apaga durante el uso.**
   Solución: pulse brevemente cualquier botón para desactivar el reposo e iluminar la pantalla.
5. **Imágenes borrosas del dispositivo durante su uso**.
   Solución: gire el objetivo para enfocar manualmente hasta que la imagen sea nítida.

- Almacenamiento y transporte -

Los métodos correctos de almacenamiento y transporte de la cámara termográfica son los siguientes: Para evitar peligros y daños materiales, etc., lea atentamente este manual antes de usar el dispositivo y respételo estrictamente durante el uso. Después de leerlo, guarde el manual correctamente.

Almacenamiento:

1. Después del envasado, el producto debe almacenarse en un lugar interior limpio y bien ventilado a una temperatura de -45°C a 70°C, con una humedad relativa no superior al 95%, sin condensación ni gases corrosivos.
2. Por favor, sáquelo y cárguelo una vez cada 3 meses.

Transporte:

Durante el transporte evite la lluvia, el agua, el estar boca abajo, esté libre vibraciones ni golpes violentos, y manipule con cuidado y de forma suave, no lo arroje ni lo deje caer.

- ご注意 -

本製品をお買い上げいただき、誠にありがとうございます。ご使用になる前に本マニュアルをお読みいただき、いつでもご覧になれるように大切に保管してください。本製品がご期待に応えられることを願っています。

本マニュアルは、製品シリーズに適用される一般的なマニュアルです。そのため、お手元に届いた特定のモデルの製品は、本マニュアルに記載されている写真と異なる場合があります。実際の製品を参照してください。

本マニュアルは、当社の製品をより良く使用し、理解していただくように作成されています。その内容の正確性を確保するために最善を尽くしていますが、不備がないことを保証するものではありません。なお、製品の更新・改善を継続的に行っていますので、本マニュアルは予告なしに変更することがあります。

- FCC WARNING -

This equipment may generate or use radio frequency energy. Changes or modifications to this equipment may cause harmful interference unless the modifications are expressly approved in the instruction manual. The user could lose the authority to operate this equipment if an unauthorized change or modification is made.

This device complies with part 15 of the FCC Rules. Operation is subject to the following two conditions: (1) This device may not cause harmful interference, and (2) this device must accept any interference received, including interference that may cause undesired operation.

The device has been evaluated to meet general RF exposure requirement. The device can be used in portable exposure condition without restriction.

NOTE: This equipment has been tested and found to comply with the limits for a Class B digital device, pursuant to part 15 of the FCC Rules. These limits are designed to provide reasonable protection against harmful interference in a residential installation. This equipment generates, uses and can radiate radio frequency energy and, if not installed and used in accordance with the instructions, may cause harmful interference to radio communications. However, there is no guarantee that interference will not occur in a particular installation. If this equipment does cause harmful

interference to radio or television reception, which can be determined by turning the equipment off and on, the user is encouraged to try to correct the interference by one or more of the following measures:

- Reorient or relocate the receiving antenna.
- Increase the separation between the equipment and receiver.
- Connect the equipment into an outlet on a circuit different from that to which the receiver is connected.
- Consult the dealer or an experienced radio/TV technician for help.
- The rating information is located at the bottom of the unit.

- 注意事項 -

危 険

1) 本マニュアルの説明に従ってバッテリーを充電し、充電手順と注意事項を参照してください。間違った方法で充電すると、バッテリーが過熱したり、損傷したり、人身事故につながる可能性があります。
2) 絶対にバッテリーを開けたり、分解したりしないでください。バッテリーの液漏れにより液体が目に入った場合は、直ちにきれいな水で洗い流し、医師に相談してください。

警 告

1) 本機を使用するときは、できるだけ安定させ、激しく振らないようにしてください。
2) 許容動作温度または保管温度を超えた環境では、本機を使用または保管しないでください。
3) 太陽、レーザー、スポット溶接機などの高強度の熱放射源に本機を直接向けないでください。
4) 本機の穴を塞がないでください。
5) 損傷を避けるために、本機や付属品をたたいたり、投げたり、衝撃を与えたりしないでください。
6) 自分で本機を分解しないでください。機器が損傷し、保証対象外となる場合があります。
7) 機器やケーブルには可溶性または同様の液体を使用しないでください。機器に損傷を与える可能性があります。
8) 許容動作温度を超えた環境では、本機を使用しないでください。機器に損傷を与える可能性があります。
9) 本機を拭くときは、次の指示に従ってください。
   - 非光学面：必要に応じて、清潔で柔らかい布を使用し、サーマルイメージャーの非光学面を拭きます。
   - 光学面：サーマルイメージャーを使用するときは、レンズの光学面を汚さず、特に手でレンズに触れないようにしてください。手の汗がレンズのガラスに跡を残し、ガラス面の光学コーティングを腐食させる可能性があります。光学レンズの表面が汚れている場合は、

専用のレンズクリーニングペーパーで丁寧に拭いてください。

10) バッテリーを高温環境にさらしたり、高温物体の近くに置かないでください。

11) バッテリーのプラス極とマイナス極を短絡させないでください。

12) バッテリーを湿気や水にさらさないでください。

13) 純正品以外のアダプターや充電器(詳細はパッケージ内の製品を参照してください)で充電することは禁止です。

注 意

1) 本機をほこりや湿気にさらさないでください。水のある環境で使用するときは、本機に水がかからないようにしてください。本機を使用しないときは、レンズキャップをかぶせてください。

2) 本機を使用しないときは、機器とすべての付属品を専用の梱包箱に収納してください。

- パッケージ内容 -

付属品：

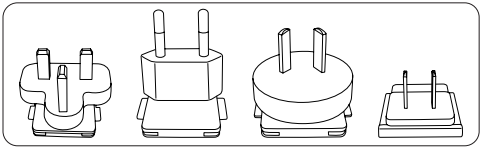

アメリカ、イギリス、オーストラリア、ヨーロッパ対応の電源プラグ

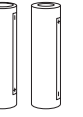

18650バッテリー×2（バッテリーケース付き）

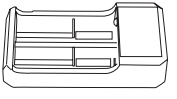

充電器

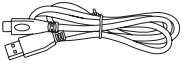

Type-Cケーブル

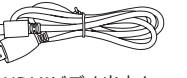

HDMIビデオ出力ケーブル

収納バッグ

ショルダーストラップ

5V2A電源アダプタ

オプションアクセサリー：

Bluetoothリモコン

- 製品の部品紹介 -

本マニュアルは、本シリーズの複数のモデルに適用されます。下図はそのうちの一つです。

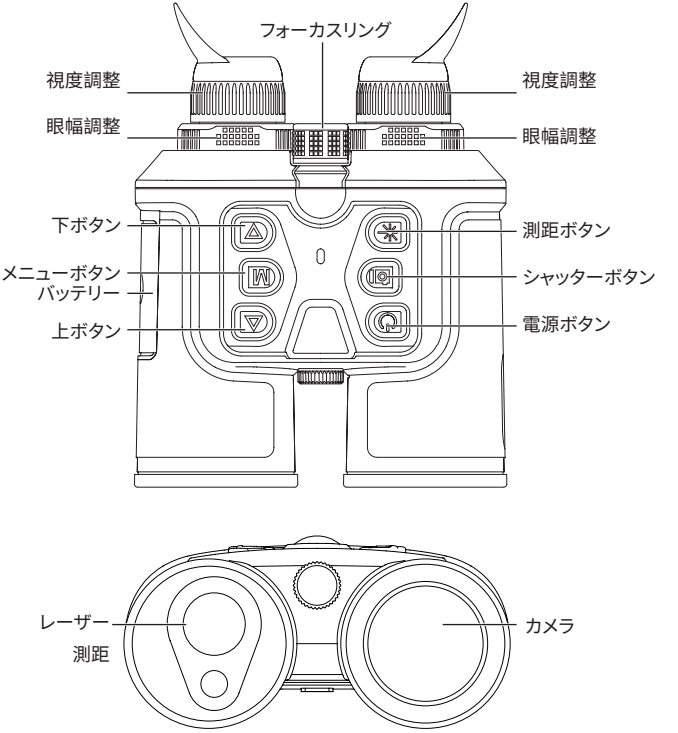

1. フォーカスリング

サーマルイメージャーの電源を入れた後、観測対象に向けてください。対象物の距離が変化すると、画像がぼやける場合があります。対象物の画像が鮮明になるまで、レンズのフォーカスリングを回して焦点を合わせ直してください。

2. レンズキャップ

レンズを保護するために、製品を使用しない時は、レンズキャップをかぶせてください。

3. USB Type Cポート

USBケーブルを外部ポートに差し込み、外部電源に接続し、製品に電力を供給することができます。
外部電源の出力仕様は5V2Aです。

4. Micro HDMI

付属のHDMIビデオケーブルを使用し、外部電源と外部画面に同時に接続し、サーマルイメージャーの画像を外部画面に出力して表示できます。

5. バッテリー収納部カバー

下図に示すようにバッテリー収納部カバーを開け、バッテリーを入れてください。

⚠ **バッテリーは図に示す方向に挿入してください。無理やりに押し込まないでください。**

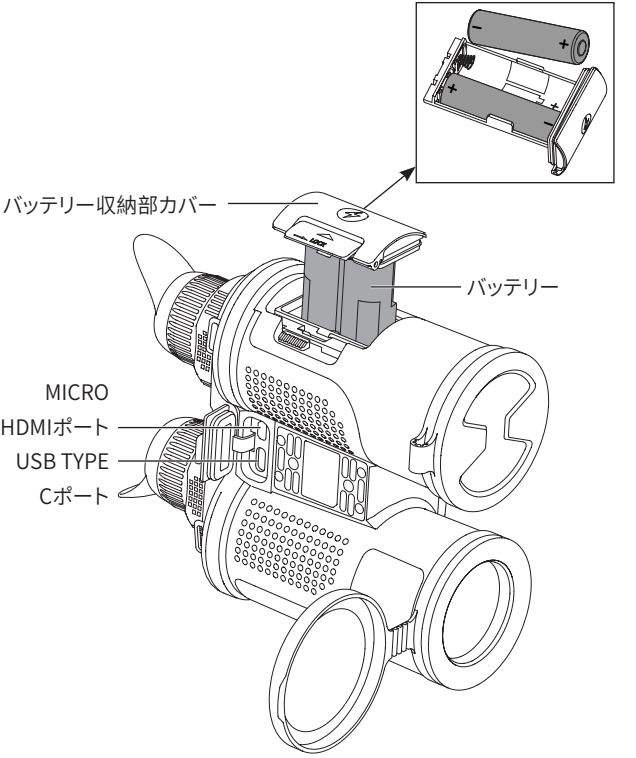
バッテリー収納部カバー
バッテリー
MICRO
HDMIポート
USB TYPE
Cポート

- クイックスタートガイド -

ボタン	機器状態	操作	機能
電源ボタン	電源オン(メニュー表示時)	短押し	メニュー終了
	電源オン	長押し	電源オフ
	電源オンの状態でシャットダウンのカウントダウン中	長押しによる電源オン・オフのキャンセル	ディスプレイオフ
	電源オンの状態でシャットダウンのカウントダウンの5マス目	シャットダウンのプログレスバーの5マス目で電源ボタンを離す	電源オフ
	電源オフ	長押し	電源オン
	電源オフでバッテリー残量不足時	長押し	電源オン
	強制シャットダウン	15秒間長押し	電源オフ
上ボタン	電源オン(メニュー非表示時)	短押し	1x/2x/4xズームイン
	電源オン(メニュー非表示時)	長押し	無段階ズームイン
	電源オン(メニュー表示時)	短押し	メニューの移動
	電源オン(メニュー表示時)	長押し	メニュー項目の移動
メニューボタン	電源オン(メニュー非表示時)	短押し	ショートカットメニュー
	電源オン(メニュー表示時)	短押し	確認
	電源オン(メニュー非表示時)	長押し	メインメニューに入ります
	電源オン(メニュー表示時)	長押し	上層メニューに戻ります/メニューを終了します

ボタン	機器状態	操作	機能
下ボタン	電源オン(メニュー非表示時)	短押し	1x/2x/4xズームアウト
	電源オン(メニュー非表示時)	長押し	無段階ズームアウト
	電源オン(メニュー表示時)	短押し	メニューの移動
	電源オン(メニュー表示時)	長押し	メニュー項目の移動
シャッターボタン	電源オン(メニュー非表示時)	短押し	撮影
	録画中	短押し	撮影
	電源オン(メニュー非表示時)	長押し	録画
	録画中	長押し	録画終了
測距ボタン	電源オン	短押し	測距モードの切り替え

【ボタン説明】

1. 電源ボタン

電源オン

接眼レンズに起動画面が表示されるまで電源ボタンを長押しすると、機器が正常に起動します。

電源オフ

手動シャットダウン:電源ボタンを長押しすると、シャットダウンのプログレスバーが表示され、プログレスバーが完了したら、シャットダウンします。

自動シャットダウン:設定された時間内に操作しなかった場合、

自動的にシャットダウンします。

ディスプレイオフ

電源ボタンを長押しすると、シャットダウンプログレスバーが表示され、プログレスバーが完了する前に電源ボタンを離すとシャットダウンがキャンセルされ、ディスプレイオフモードに入ります。

ディスプレイオン

ディスプレイオフモードで任意のボタンを押すと、ディスプレイがオンになります。

2. 上ボタン

ズームイン

電源オン（メニュー非表示時）の状態で短押しすると、画像は正常/2X/4Xズームインモードに順番に切り替わります。メニュー非表示時に長押しすると、ボタンを離すまで無段階ズームインします。

3. 下ボタン

電源オン（メニュー非表示時）の状態で短押しすると、画像は正常/4X/2Xズームアウトモードに順番に切り替わります。メニュー非表示時に長押しすると、ボタンを離すまで無段階ズームアウトします。

4. Mボタン

電源オン（メニュー非表示時）の状態で、メニューボタンを長押しすると、メニューが表示されます。

メニューボタンを短押しすると、クイックメニューの項目が表示されます。

確定と戻る/終了

電源オン（メニュー表示時）の状態で、メニューボタンを短押しすると、下層メニューに入るか、現在の項目を選定して上層メニューに戻ります。メニューボタンを長押しすると、現在の設定を保存せずに終了して上層メニューに戻るか、メニューを終了します。

5. 測距ボタン

測距ボタンを短押しすると、「測距オン（連続測距）」→「測距+目標座標」→「測距オフ」に順番に切り替わります。

6. シャッターボタン

シャッターボタンを短押しすると、現在の画面を保存し、画面が300msフリーズしてからリアルタイム画面に戻ります。

シャッターボタンを長押しすると、録画が開始し、再度長押しすると、録画が終了します。

【機能説明】

アイコン	アイコンの意味	アイコン	アイコンの意味
	超省電力		撮影不可
	録画不可		画面の明るさの調整不可
	写真撮影完了		撮影失敗
	録画完了		録画失敗

アイコン	アイコンの意味	アイコン	アイコンの意味
	WiFi起動不可		シリアルポート起動不可
	バッテリー残量低下		カード容量不足
	カード容量注意		アップグレード不可
	Wi-Fi		Bluetooth
	WiFi接続待ち		Bluetooth接続待ち
	マスストレージモード		シリアルポートモード
	ズームイン		縮小
	方位磁針		保持
	自動スリープ		電源オフ
	Bluetooth使用不可	N 30°28'7" E 114°25'14"	GPS座標表示

・ PIP：PIP機能がオンになっているとき、画面の中心点が2倍にズームインし、PIPの位置は左上、中央上、右上に設定できます。

- 画面の明るさ：画面の明るさは10段階で調整できます。
- 超省電力：超省電力をオンにすると、ARMは低消費電力モードに切り替わります。
- シーンモード：この機器では、暗視/低照度/白色光モードに切り替えることができます。
- 画面補正：この設定では、画質を調整できます。
- 明るさ：検出器の明るさはレベル1～レベル10の10段階で調整できます。
- コントラスト：コントラストはレベル1～レベル10の10段階で調整できます。
- WIFI：WiFiのオン・オフ：スマートフォンAPPと機器を接続すると、リアルタイムビデオをスマートフォンに送信することができます。また、APPで機器を操作し、機器の写真/ビデオにアクセスし、写真/ビデオの再生、共有、削除などの操作を行うことができます。
- GPS：GPSをオン/オフに設定し、リアルタイムでGPS情報を収集し、緯度・経度情報を画面に出力して表示させることができます。
- 方位磁針：方位磁針をオン/オフに設定できます。オンにすると、機器の現在の状況に応じて、方位情報がリアルタイムに表示されます。
- 保持プロンプト：加速度計をオン/オフに設定できます。機器の保持角度を修正するように指示できます。角度偏差がある場合、リセットプロンプトが表示されます。
- 自動スリープ：自動スリープ時間は5分/10分/15分に設定でき、設定された時間内に操作しなかった場合、スリープ

状態に入ります。

- 自動シャットダウン：自動シャットダウン時間は15分/30分/60分に設定でき、設定された時間内に操作しなかった場合、シャットダウンカウントダウンに入ります。カウントダウンが終了すると、シャットダウンします。
- 動作インジケータ：動作インジケータが点灯するかどうかを設定できます。
- 日付の形式：「YYYY-MM-DD」、「MM-DD-YYYY」、「DD-MM-YYYY」に設定できます。
- 時刻の形式：12H/24Hから選択できます。
- 時間設定：時間調整画面が表示され、時間を調整できます。時間の設定範囲：20000101～20401231
- 透かし設定：透かしは「日付のみ」、「時刻のみ」、「日付と時刻」、「日付と時刻および位置情報」に設定できます。
- 録画品質：録音品質は「高」または「低」に設定できます。
- 言語設定：中国語/英語/ロシア語/ドイツ語/フランス語/イタリア語/スペイン語/韓国語/日本語/ポーランド語に対応します。
- メモリカードのフォーマット：メモリカードのフォーマットを行うことができます。メモリカードをフォーマットするには「はい」を選択し、キャンセルするには「いいえ」を選択します。
- デフォルト設定への復元：デフォルト設定に復元するかどうかを選択できます。「はい」を選択すると、すべてのパラメータが工場出荷時の設定に復元されます。「いいえ」を選択すると、操作がキャンセルされます。

- 機器情報：プログラムのバージョン番号、MACアドレス、SN番号が表示されます。
- リモコン：機器のBluetoothがオンになります。
- ビデオ出力：プラグアンドプレイに対応し、HDMIケーブルを接続すると、ビデオが出力され、すべてのUI情報は外部モニターに表示されます。
- バッテリー残量表示：サーマルイメージャーの電源が入っている時にバッテリー残量が変わると、画面の左下隅にバッテリーインジケータが表示され、点灯している部分はバッテリー残量を示します。
- 電源が入り、リアルタイム画面に入ると、画面の左下隅には上記のバッテリー残量レベルに対応するアイコンが表示されます。

-トラブルシューティング-

1. 電源が入らない。

解決方法：バッテリーを交換するか、ACアダプタで給電します。

2. 撮影・録画できない。

解決方法：機器の内部ストレージ容量がいっぱいのため、メモリカードをフォーマットするか、または機器をコンピュータから取り外す必要があります。

3. 機器の表示時間が実際の時間表示と一致しない。

解決方法：メニューで機器の時刻と日付を再度設定します。

4. 使用中に画面が消える。

解決方法：任意のボタンを短押しすると、スリープから復帰し、画面が点灯します。

5. 使用中に映像がぼやける。

解決方法：ディスプレイに表示される映像がきれいになるまでレンズを回して手動でピントを合わせてください。

-保管と輸送-

以下は、サーマルイメージャーの適切な保管と輸送方法です。危険や物的損害を未然に防止するために、ご使用前に本マニュアルをよくお読みいただき、指示を厳守してください。お読みになった後は大切に保管してください。

保管：

1. 包装された製品の保管環境は、-45°C～70°Cで、相対湿度は95%を超えず、結露や腐食性ガスがなく、換気がよく清潔な室内です。

2. バッテリーを必ず3か月に1回取り出して充電してください。

輸送：

輸送の際は、雨、水の浸入を避け、上下を逆にせず、激しい振動や衝撃を避けてください。搬送の際は丁寧に扱い、投げたり落下させたりしないでください。

- 중요한 설명 -

본 제품을 구입해 주셔서 감사합니다. 사용하기 전에 본 설명서를 자세히 읽고 필요시 참조할 수 있도록 잘 보관하십시오. 제품이 수요를 만족시킬 수 있기를 바랍니다.

본 설명서는 한 개 시리즈 제품에 통용되는 설명서로 구입한 특정 모델의 제품은 설명서 상의 이미지와 다를 수 있으니 실물을 기준으로 해주십시오.

본 설명서의 목적은 사용자가 당사 제품을 쉽게 이해하고 사용할 수 있도록 돕는 것입니다. 당사는 본 설명서 내용의 정확성을 확보하기 위해 최선을 다할 것입니다. 단 내용의 완전성은 보장해 드릴 수 없습니다. 이는 제품이 지속적으로 갱신 및 업그레이드되고 있기 때문입니다. 당사는 본 설명서를 사전 통지 없이 언제든지 수정할 수 있는 권리를 보유합니다.

- FCC WARNING -

This equipment may generate or use radio frequency energy. Changes or modifications to this equipment may cause harmful interference unless the modifications are expressly approved in the instruction manual. The user could lose the authority to operate this equipment if an unauthorized change or modification is made.

This device complies with part 15 of the FCC Rules. Operation is subject to the following two conditions: (1) This device may not cause harmful interference, and (2) this device must accept any interference received, including interference that may cause undesired operation.

The device has been evaluated to meet general RF exposure requirement. The device can be used in portable exposure condition without restriction.

NOTE: This equipment has been tested and found to comply with the limits for a Class B digital device, pursuant to part 15 of the FCC Rules. These limits are designed to provide reasonable protection against harmful interference in a residential installation. This equipment generates, uses and can radiate radio frequency energy and, if not installed and used in accordance with the instructions, may cause harmful interference to radio communications. However, there is no guarantee that interference will not occur in a particular installation. If this equipment does cause harmful

interference to radio or television reception, which can be determined by turning the equipment off and on, the user is encouraged to try to correct the interference by one or more of the following measures:

- Reorient or relocate the receiving antenna.
- Increase the separation between the equipment and receiver.
- Connect the equipment into an outlet on a circuit different from that to which the receiver is connected.
- Consult the dealer or an experienced radio/TV technician for help.
- The rating information is located at the bottom of the unit.

- 주의 사항 -

위험

1) 본 설명서에 기재된 방법에 따라 배터리를 충전하며 충전 절차와 주의 사항을 따르십시오. 잘못된 충전은 배터리 가열, 손상 심지어 인명 피해를 초래할 수 있습니다.
2) 그 어떤 경우에도 배터리를 열거나 분해하지 마십시오. 배터리 액이 새어 나와 눈에 들어갔을 경우에는 즉시 깨끗한 물로 헹구고 의료 조치를 취하십시오.

경고

1) 기기 사용 시에는 될수록 안정적인 상태를 유지하고 심한 흔들림을 피하십시오.
2) 작업 온도와 저장 온도가 허용 기준을 초과하는 장소에서 기기를 사용하거나 보관하지 마십시오.
3) 기기를 태양, 레이저, 용접기 등 고강도 복사열원에 직접 노출시키지 마십시오.
4) 기기 상의 구멍을 막지 마십시오.
5) 기기와 액세서리를 두드리거나 던지거나 진동 시키지 마십시오. 그렇지 않을 경우 파손될 수 있습니다.
6) 본 기기를 스스로 분해하지 마십시오. 그렇지 않을 경우 기기가 파손되거나 무상 수리를 받을 수 없게 됩니다.
7) 용해성 또는 유사한 액체를 기기, 케이블에 사용하지 마십시오. 그렇지 않을 경우 기기가 파손될 수 있습니다.
8) 기기 작동 온도를 초과하는 환경에서 사용하지 마십시오.

그렇지 않을 경우 기기가 파손될 수 있습니다.

9) 기기를 닦을 때에는 다음과 같은 사항을 준수해 주십시오.
   - 비광학 표면: 필요할 경우 깨끗하고 부드러운 천으로 열화상 카메라의 비광학 표면을 닦으십시오.
   - 광학 표면: 열화상 카메라를 사용할 때에는 렌즈의 광학 표면이 오염되지 않도록 조심하십시오. 특히 손에 땀이 나면 렌즈에 자국이 남아 유리 표면의 광학 코팅층이 부식될 수 있으므로 손으로 렌즈를 만지지 마십시오. 광학 렌즈 표면이 오염되었을 때에는 전용 렌즈 티슈로 조심스럽게 닦으십시오.
10) 배터리를 고온 환경이나 고온 물체 근처에 두지 마십시오.
11) 배터리의 양극과 음극이 단락 되지 않도록 하십시오.
12) 배터리를 습한 환경이나 물속에 두지 마십시오.
13) 비 정품 어댑터 또는 충전기 충전 금지(원 포장 내 실물 기준).

주의

1) 기기를 먼지나 습한 환경에 노출시키지 마십시오. 물이 있는 환경에서 사용할 때에는 기기에 물이 튀지 않도록 조심하십시오. 기기를 사용하지 않을 때에는 렌즈 캡을 닫으십시오.
2) 본 기기를 사용하지 않을 때에는 기기와 모든 액세서리를 전용 포장 박스에 넣어주십시오.

- 구성품 리스트 -

표준 부품:

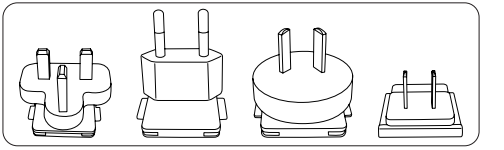

미국/영국/호주/유럽 규격 플러그

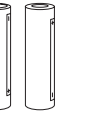

18650배터리*2
(배터리 케이스
포함)

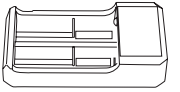

충전기

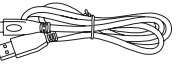

Type-C케이블

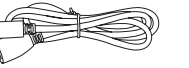

HDMI동영상 케이블

휴대 가방

숄더 스트랩

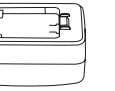

5V2A어댑터

옵션 부품:

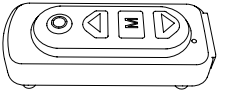

블루투스 리모컨

- 제품 각 부 소개 -

본 설명서는 해당 시리즈의 여러 모델에 적용되며 이하 이미지는 그중 한 개 모델입니다.

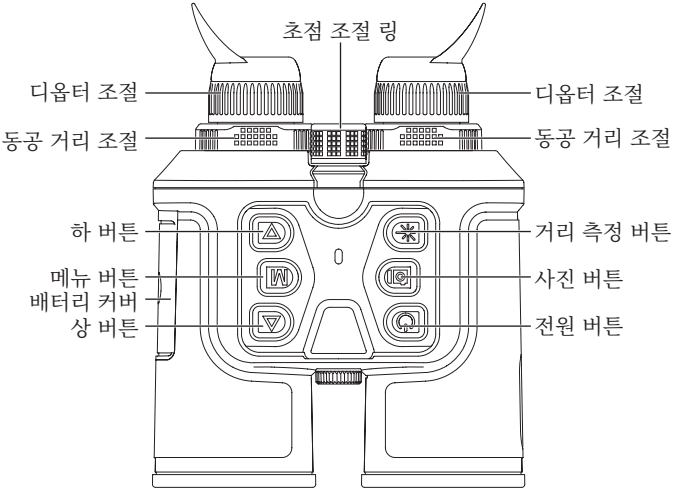

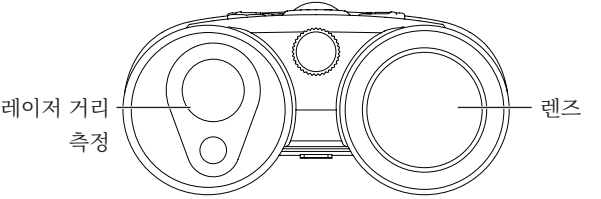

1. **초점 조절 링**

   열화상 카메라를 켠 후 관찰 대상을 조준해야 하며 관찰 대상의 거리가 변경되면 이미지가 흐려질 수 있으므로 초점 조절 링을 돌려 대상 이미지가 선명해질 때까지 초점을 맞추어야 합니다.

2. **렌즈 캡**

   기기를 사용하지 않을 때에는 렌즈 캡을 닫아 렌즈를 보호하십시오!

3. **USB Type C 포트**

   동봉된 USB 케이블로 외장 전원을 연결하여 기기에 충전하십시오.

   외장 전원의 출력 규격은 5V2A입니다.

4. **Micro HDMI**

   동봉된 외부 인터페이스 동영상 케이블을 통해 외부 전원과 외부 화면을 동시에 연결하여 열화상 이미지를 외장 모니터에 출력할 수 있습니다.

5. **배터리 커버**

   아래 그림과 같이 배터리 커버를 열고 배터리를 넣으십시오.

⚠ **그림에 표시된 방향에 따라 배터리를 장착하십시오. 절대 무리한 힘으로 밀어 넣지 마십시오.**

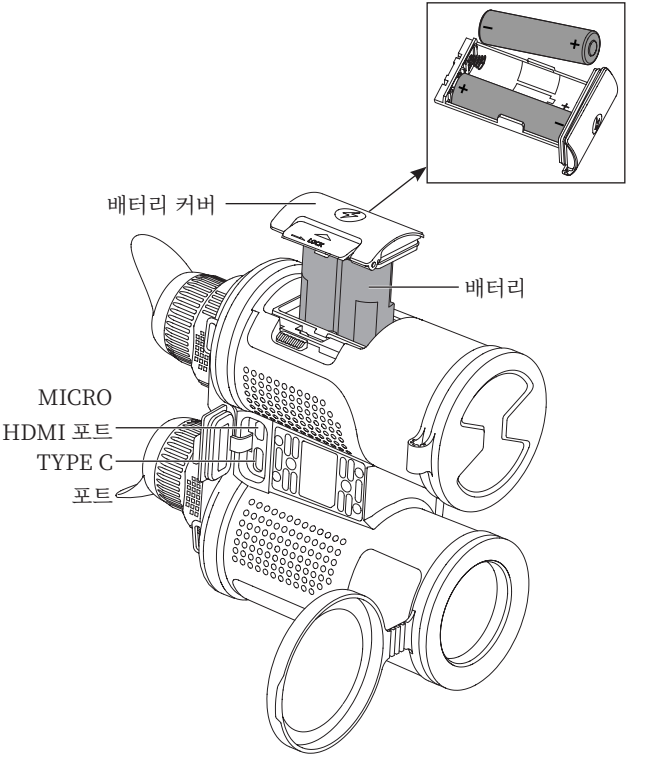
배터리 커버
배터리
MICRO
HDMI 포트
TYPE C
포트

- 빠른 사용 설명 -

버튼	현재 기기 상태	조작	작용
켜기/끄기 버튼	기기가 켜지고 메뉴가 호출됨	짧게 누름	메뉴 끄기
	기기 켜기	길게 누름	기기 끄기
	전원이 켜져 있고 전원 끄기 카운트다운 중	켜기/끄기 버튼 길게 누르는 중 취소	Display off
	전원이 켜져 있고 전원 끄기 카운트다운 다섯 번째 칸에 있을 때	전원 끄기 진행 표시줄의 다섯 번째 칸에서 켜기/끄기 버튼 풀기	기기 끄기
	기기 끄기	길게 누름	기기 켜기
	전원이 꺼지고 배터리가 부족한 경우	길게 누름	기기 켜기
	강제 종료	15s 길게 누름	기기 끄기
상 버튼	기기가 켜지고 메뉴가 호출되지 않음	짧게 누름	1x/2x/4x확대
	기기가 켜지고 메뉴가 호출되지 않음	길게 누름	무한 확대
	기기가 켜지고 메뉴가 호출됨	짧게 누름	메뉴 이동
	기기가 켜지고 메뉴가 호출됨	길게 누름	빠른 메뉴 이동

버튼	현재 기기 상태	조작	작용
메뉴 버튼	기기가 켜지고 메뉴가 호출되지 않음	짧게 누름	바로가기 메뉴
	기기가 켜지고 메뉴가 호출됨	짧게 누름	확인
	기기가 켜지고 메뉴가 호출되지 않음	길게 누름	메인 메뉴로 이동
	기기가 켜지고 메뉴가 호출됨	길게 누름	이전 메뉴로 돌아가기/ 메뉴 종료
하 버튼	기기가 켜지고 메뉴가 호출되지 않음	짧게 누름	4x/2x/1x 축소
	기기가 켜지고 메뉴가 호출되지 않음	길게 누름	무한 축소
	기기가 켜지고 메뉴가 호출됨	짧게 누름	메뉴 이동
	기기가 켜지고 메뉴가 호출됨	길게 누름	빠른 메뉴 이동
촬영 버튼	기기가 켜지고 메뉴가 호출되지 않음	짧게 누름	촬영
	녹화 중	짧게 누름	촬영
	기기가 켜지고 메뉴가 호출되지 않음	길게 누름	녹화
	녹화 중	길게 누름	녹화 종료
거리 측정 버튼	기기 켜기	짧게 누름	거리 측정 모드 전환

【버튼 설명】

1. 전원 버튼

기기 켜기

전원 버튼을 길게 누르고 접안 렌즈에 작동 화면이 나타나면(손을 뗄 수 있음) 기기가 켜집니다.

기기 끄기

수동 끄기: 전원 버튼을 길게 누르면 진행 표시줄이 나타납니다. 진행 표시줄이 완료되면 기기가 꺼집니다.

자동 끄기: 설정된 자동 끄기 시간 내에 버튼을 조작하지 않으면 기기가 꺼집니다.

Display off

전원 버튼을 길게 누르면 진행 표시줄이 나타나고 진행 표시줄이 완료되기 전에 전원 버튼을 풀면 기기 끄기가 취소되고 Display off 모드에 진입합니다.

Display on

Display off 모드에서 임의의 버튼을 누르면 디스플레이가 켜집니다.

2. 상 버튼

확대

기기가 켜져 있고 메뉴가 호출되지 않은 상태에서 짧게 눌러 정상/2X/4X 확대 모드를 차례로 전환합니다. 메뉴가 호출되지 않은 상태에서 무한 확대를 길게 눌러 확대하고 버튼을 놓습니다.

3. 하 버튼

기기가 켜져 있고 메뉴가 호출되지 않은 상태에서 짧게 눌러 정상/2X/4X 축소 모드를 차례로 전환합니다. 메뉴가 호출되

지 않은 상태에서 무한 축소를 길게 눌러 축소하고 버튼을 놓습니다.

4. M 버튼

기기가 켜지고 메뉴가 호출되지 않은 상태에서 메뉴 버튼을 길게 누르면 메뉴 옵션이 나타납니다.

메뉴 버튼을 짧게 누르면 바로 가기 메뉴 옵션이 나타납니다.

확인과 돌아가기/나가기

기기가 켜지고 메뉴가 호출진 상태에서 메뉴 버튼을 짧게 누르면 다음 메뉴로 이동하거나 현재 옵션이 확인되고 동시에 이전 메뉴로 돌아갑니다. 메뉴 버튼을 길게 누르면 현재 설정을 저장하지 않고 돌아가거나 메뉴에서 나옵니다.

5. 거리 측정 버튼

거리 측정 버튼을 짧게 누르면 '거리 측정 켜기(연속 측정)'-'거리 측정+목표 좌표'-거리 측정 켜기'를 차례로 전환합니다.

6. 촬영 버튼

촬영 버튼을 짧게 누르면 현재 화면이 저장되고 동시에 화면 300ms 정지 후 실시간 화면으로 회복됩니다.

촬영 버튼을 길게 누르면 녹화를 시작하고 다시 한번 길게 누르면 녹화를 종료합니다.

【기능 설명】

아이콘	아이콘 의미	아이콘	아이콘 의미
	슈퍼 절전		촬영 금지
	녹화 금지		디스플레이 밝기 조절 금지
	촬영 성공		촬영 실패
	녹화 성공		녹화 실패
	WIFI 활성화 금지		시리얼 포트 활성화 금지
	배터리 잔량 부족		카드 가득 참
	카드 곧 가득 참		업그레이드 금지
	WiFi		블루투스
	WiFi 연결 대기 중		블루투스 연결 대기 중
	Mass storage 모드		시리얼 포트 모드
	확대		축소
	나침반		그립
	자동 휴면		전원 끄기
	블루투스 금지	N 30°28'7" E 114°25'14"	GPS 좌표 디스플레이

- 화면 속 화면: 화면 속 화면 기능이 켜진 경우 화면 중심점으로 2x 확대하며 화면 속 화면 위치는 왼쪽 상단, 중간 상단, 오른쪽 상단으로 설정할 수 있습니다.
- 디스플레이 밝기: 1-10급 범위에서 디스플레이 밝기 등급을 조절할 수 있습니다.
- 슈퍼 절전:해당 기능을 켜면 ARM이 저전력 모드로 전환됩니다.
- 장면 모드:기기는 밤/미광/낮 모드를 전환할 수 있습니다.
- 화질 증강:이 설정은 이미지 화질을 조절할 수 있습니다
- 밝기: 1-10급 범위에서 파인더 밝기를 조절할 수 있습니다.
- 콘트라스트: 1-10급 범위에서 콘트라스트를 조절할 수 있습니다.
- WiFi:WIFI를 통해 휴대폰과 기기를 연결하여 실시간 영상을 휴대폰에 전송하고 APP을 통해 기기를 조작하며 기기 내의 사진/동영상을 방문하고 사진/동영상 재생, 공유, 삭제 등 조작을 실행할 수 있습니다.
- GPS: GPS의 켜기/끄기를 설정하여 실시간으로 GPS 정보를 수집하고 경도와 위도 정보를 화면에 표시할 수 있습니다.
- 나침판:나침반의 켜기/끄기를 설정할 수 있으며, 나침반을 열었을 때 현재 장비의 실제 상황에 따라 실시간으로 방위 정보가 표시됩니다.
- 그립 알림: 가속도계의 켜기/끄기를 설정할 수 있고 현재 장비의 그립 각도를 보정하도록 지시할 수 있으며 장비

에 각도 편차가 있을 경우 복귀 알림이 나타납니다.

- 자동 휴면: 자동 휴면 시간을 5/10/15분으로 설정할 수 있습니다. 설정한 시간 내에 조작하지 않으면 기기는 자동으로 휴면 상태에 진입합니다.
- 자동 끄기: 자동 끄기 시간을 15/30/60 분으로 설정할 수 있습니다. 설정한 시간 내에 버튼을 조작하지 않으면 카운트다운에 진입하고 카운트다운이 끝나면 기기가 꺼집니다.
- 작업 알림:작업표시등 점등 가능 여부를 설정할 수 있습니다.
- 날짜 양식: YYYY-MM-DD/MM-DD-YYYY/DD-MM-YYYY로 설정할 수 있습니다.
- 시간 양식: 12H/24H에서 선택할 수 있습니다.
- 시간 설정:시간 조절 화면에서 시간을 조절할 수 있습니다. 시간 설정 범위 20000101 – 20401231.
- 워터 마크 설정: 워터마크는 날짜만/시간만/날짜와 시간/날짜와 시간 및 위치 정보를 설정할 수 있습니다.
- 녹화 품질: 녹화 품질을 높거나 낮게 설정할 수 있습니다.
- 언어 설정: 중국어/영어/러시아어/독일어/프랑스어/이탈리아어/스페인어/한국어/일본어/폴란드어 등 9가지 언어를 지원합니다.
- 메모리 포맷: 메모리 포맷 여부를 선택할 수 있습니다. ‘예’를 선택하면 메모리가 포맷되고 ‘아니오’를 선택하면 조작이 취소됩니다.
- 기본값 회복: 기본값 회복 여부를 선택할 수 있습니다. ‘

예'를 선택하면 모든 파라미터가 출하 시 상태로 회복되고 '아니오'를 선택하면 조작이 취소됩니다.

- 기기 정보:프로그램의 버전 번호, MAC 주소, SN 번호를 표시합니다.
- 원격 조종: 기기 블루투스 기능이 켜집니다.
- 동영상 출력:플러그 앤 플레이로 HDMI 라인을 연결하면 동영상이 표시되고 모든 UI 정보가 외부 모니터에 표시됩니다.
- 전력량 표시:기기가 켜진 상태에서 배터리 전력량에 변화가 생기면 전력량 아이콘이 디스플레이 왼쪽 하단에 표시됩니다. 전력량 아이콘에서 밝아진 부분이 배터리 잔량을 표시합니다.
- 기기를 작동시켜 실시간 화면에 진입하면 디스플레이 왼쪽 하단에는 상술한 전력량 등급에 대응되는 아이콘이 표시됩니다.

-자주 발생하는 고장 해결 방법-

1. **기기가 켜지지 않습니다.**
   해결 방법: 배터리를 교체하거나 어댑터를 연결하여 전력을 공급하십시오.
2. **기기로 촬영/녹화할 수 없습니다.**
   해결 방법: 기기 내부 메모리 공간이 찼으므로 메모리 카드를 포맷하거나 기기와 컴퓨터의 연결을 차단해야 합니다.
3. **기기에 표시된 시간과 실제 시간이 부합되지 않습니다.**
   해결 방법: 메뉴에서 기기의 시간과 날짜를 다시 설정하십시오.
4. **사용 중에 화면이 꺼집니다.**
   해결 방법:임의 버튼을 짧게 눌러 절전 모드를 끄고 화면을 켭니다.
5. **사용 시 기기에 나타난 이미지가 선명하지 않습니다.**
   해결 방법: 이미지가 선명해질 때까지 렌즈를 회전하여 수동으로 초점을 조절하십시오.

-보관과 운송-

다음은 제품의 정확한 보관과 운송 방법입니다. 위험, 재산 손실 등을 방지하기 위해 기기를 사용하기 전에 반드시 본 설명서를 자세히 읽고 엄격하게 준수하며 필요시 참조할 수 있도록 잘 보관하십시오.

보관:

1. 포장된 제품은 온도-45℃～70℃, 습도 95% 이하, 응축성 및 부식성 가스가 없고 통풍이 양호하며 깨끗한 실내에 보관하십시오.
2. 배터리를 3개월 에 한 번 꺼내어 충전하십시오.

운송:

운송 유통 과정에서 기기는 비에 젖거나 물이 침투되거나 거꾸로 방치해서는 안 되며 심한 진동과 충격이 없어야 합니다. 운반 과정에서는 기기를 가볍게 놓아야 하며 던지지 말아야 합니다.

- Ważne informacje -

Dziękujemy za zakup naszego produktu. Przed rozpoczęciem użytkowania proszę uważnie przeczytać instrukcję obsługi. Należy ją odpowiednio przechowywać, aby można było z niej skorzystać w przyszłości. Żywimy nadzieję, że niniejszy produkt spełni Państwa oczekiwania.

Niniejsza instrukcja ma zastosowanie do serii produktów. Z tego względu konkretny model produktu, który zostanie Państwu oddany do użytku, może różnić się od produktu, który przedstawiono na zdjęciach niniejszej instrukcji, należy w pierwszej kolejności odnosić się do faktycznego produktu.

Niniejszą instrukcję przygotowano, by ułatwić użytkownikom korzystanie i zrozumienie naszych produktów. Dokładamy wszelkich starań, by treści umieszczone w niniejszej instrukcji były dokładne. Nie możemy jednak zagwarantować, że niniejsza instrukcja będzie poruszać wszystkie szczegóły, ze względu na fakt, że stale aktualizujemy i ulepszamy nasze produkty. Z tego względu zastrzegamy sobie prawo do zmiany jej treści w każdym momencie, bez wcześniejszego powiadomienia o tym fakcie.

- FCC WARNING -

This equipment may generate or use radio frequency energy. Changes or modifications to this equipment may cause harmful interference unless the modifications are expressly approved in the instruction manual. The user could lose the authority to operate this equipment if an unauthorized change or modification is made.

This device complies with part 15 of the FCC Rules. Operation is subject to the following two conditions: (1) This device may not cause harmful interference, and (2) this device must accept any interference received, including interference that may cause undesired operation.

The device has been evaluated to meet general RF exposure requirement. The device can be used in portable exposure condition without restriction.

NOTE: This equipment has been tested and found to comply with the limits for a Class B digital device, pursuant to part 15 of the FCC Rules. These limits are designed to provide reasonable protection against harmful interference in a residential installation. This equipment generates, uses and can radiate radio frequency energy and, if not installed and used in accordance with the instructions, may cause harmful interference to radio communications. However, there is no guarantee that interference will not occur in a particular installation. If this equipment does cause harmful

interference to radio or television reception, which can be determined by turning the equipment off and on, the user is encouraged to try to correct the interference by one or more of the following measures:

- Reorient or relocate the receiving antenna.
- Increase the separation between the equipment and receiver.
- Connect the equipment into an outlet on a circuit different from that to which the receiver is connected.
- Consult the dealer or an experienced radio/TV technician for help.
- The rating information is located at the bottom of the unit.

- Środki ostrożności -

Niebezpieczeństwo

1) Należy ładować akumulator zgodnie z procedurą, którą opisano w niniejszej instrukcji i wykonywać czynności zgodne z krokami i środkami ostrożności w zakresie ładowania. Nieprawidłowe ładowanie może doprowadzić do nagrzania i uszkodzenia akumulatora, a nawet do obrażeń u ludzi.
2) Pod żadnym pozorem nie należy podejmować prób otwierania ani demontażu akumulatora. Jeżeli dojdzie do wycieku z akumulatora i kontaktu cieczy z oczami, należy je przepłukać czystą wodą i niezwłocznie skontaktować się z lekarzem.

Ostrzeżenie

1) Należy dołożyć starań, by urządzenie było stabilne, należy unikać gwałtownego potrząsania.
2) Nie należy używać ani przechowywać urządzenia w środowisku, w którym występuje temperatura niedopuszczalna dla urządzenia.
3) Nie należy wystawiać niniejszego urządzenia na bezpośrednie działanie żadnych źródeł promieniowania takich jak słońce, lasery, czy

zgrzewarka punktowa.

4) Nie należy zakrywać wylotów urządzenia.
5) Nie należy uderzać, rzucać ani wprowadzać w wibracje urządzenia i jego akcesoriów, w przeciwnym razie może to spowodować wystąpienie uszkodzeń.
6) Nie należy demontować urządzenia, w przeciwnym razie zostanie może dojść do jego uszkodzenia, a gwarancja ulegnie wygaśnięciu.
7) Nie należy stosować płynów rozpuszczalnych ani zbliżonych płynów do urządzenia lub jego kabli, w przeciwnym razie może dojść do ich uszkodzenia.
8) Nie należy używać urządzenia w środowisku, w którym występuje temperatura niedopuszczalna dla urządzenia. w przeciwnym wypadku może dojść do jego uszkodzenia.
9) W trakcie czyszczenia urządzenia należy postępować zgodnie z poniższymi wskazówkami:
   - Powierzchnie nieoptyczne: Jeżeli to konieczne, przy wycieraniu powierzchni nieoptycznych urządzenia należy użyć czystej i miękkiej szmatki.
   - Powierzchnie optyczne: Należy unikać zanieczyszczania powierzchni optycznej

obiektywu w trakcie użytkowania. W szczególności nie należy nigdy dotykać obiektywu dłońmi, w przeciwnym wypadku pot obecny na dłoniach może doprowadzić do powstawania śladów na szkle obiektywu, a następnie do występowania korozji powłoki optycznej na szklanej powierzchni. Jeżeli dojdzie do zanieczyszczenia części optycznej obiektywu, należy użyć specjalnego papieru do obiektywu i delikatnie ją przetrzeć.

10) Nie należy umieszczać akumulatora w otoczeniu, w którym panuje wysoka temperatura, ani blisko jakichkolwiek obiektów generujących wysoką temperaturę.
11) Należy unikać zwarcia pomiędzy dodatnim i ujemnym biegunem akumulatora.
12) Nie należy umieszczać akumulatora w środowisku o wysokiej wilgotności ani w wodzie.
13) Akumulator należy ładować tylko z wykorzystaniem oryginalnego zasilacza lub ładowarki (należy odnosić się do faktycznych przedmiotów umieszczonych w oryginalnym opakowaniu).

Informacja

1) Nie należy wystawiać urządzenia na oddziaływanie w zapylonym lub wilgotnym otoczeniu. W trakcie użytkowania w otoczeniu, w którym występuje woda, urządzenie powinno być zabezpieczone przed opryskaniem wodą. Jeżeli urządzenie nie jest używane, należy chronić obiektyw za pomocą pokrywy.
2) Gdy urządzenie nie jest użytkowane, należy przechowywać je i wszystkie akcesoria w specjalnym opakowaniu.

- Lista pozycji -

Akcesoria standardowe:

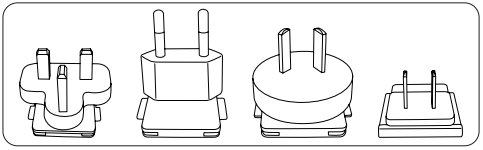

Wtyczki amerykańskie, brytyjskie, australijskie i europejskie

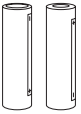

Akumulator 18650 *2 (w tym obudowa akumulatora)

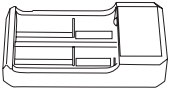

adowarka

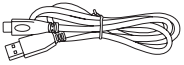

Kabel Typu-C

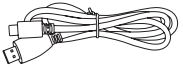

Kabel wideo HDMI

Torba opakowaniowa

Pasek naramienny

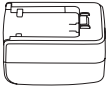

Adapter 5V2A

Opcje:

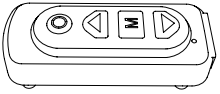

Zdalny sterownik Bluetooth

- Wprowadzenie do części zamiennych -

Niniejsza instrukcja ma zastosowanie do różnych modeli z tej serii. Jako przykład, na zdjęciu przedstawiony został tylko jeden model urządzenia.

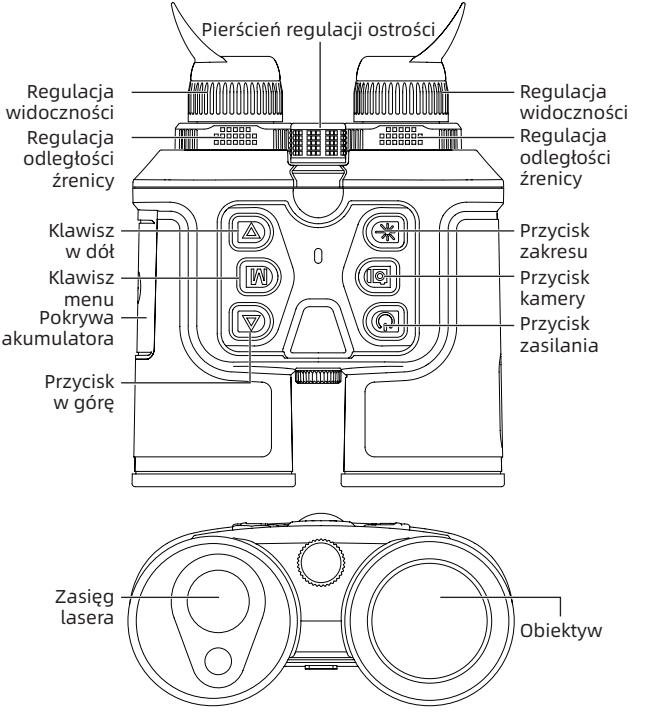

1. Pierścień regulacji ostrości

Po włączeniu kamera termowizyjna powinna być nakierowana na cel. Gdy odległość obserwowanego celu ulegnie zmianie, obraz może być rozmazany. W takim przypadku pierścień ostrości obiektywu należy obrócić, aby ustawić ostrość, aż obraz docelowy będzie wyraźny.

2. Osłona obiektywu

Załóż osłonę na obiektyw, gdy produkt nie jest używany w celu ochrony obiektywu!

3. Interfejs USB typu C

Kablem USB interfejsu zewnętrznego można podłączyć zasilacz zewnętrzny w celu zasilania urządzenia.

Zasilacza zewnętrzny powinien mieć specyfikację 5V 2A.

4. Mikro HDMI

Za pomocą kabla wideo, dopasowanego do zewnętrznego interfejsu, można podłączyć zarówno zewnętrzny zasilacz, jak i zewnętrzny ekran, aby wyświetlać obrazy z urządzenia termowizyjnego na zewnętrznym monitorze.

5. Pokrywa akumulatora

Należy otworzyć pokrywę akumulatora i umieścić go

zgodnie z metodą przedstawioną na poniższym rysunku.

Akumulator należy zainstalować w kierunku pokazanym na rysunku i nie należy wsuwać go przy użyciu siły.

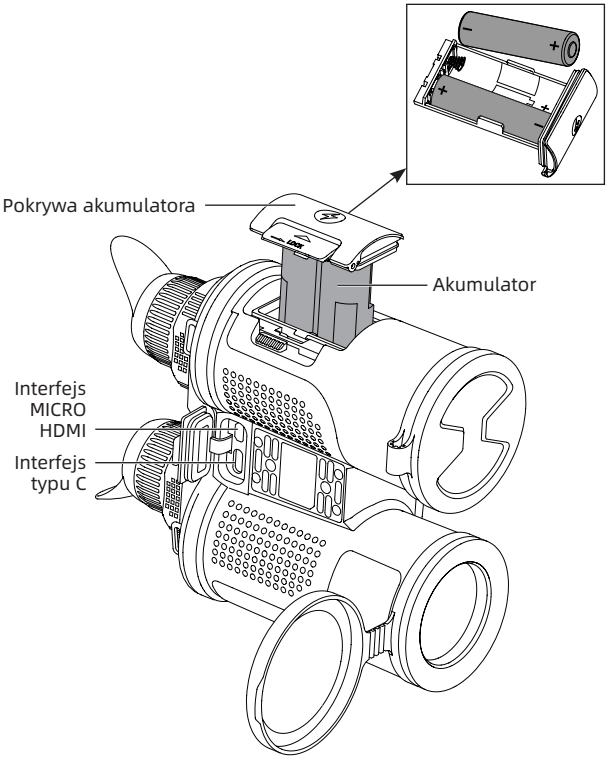

- Szybka instrukcja obsługi -

Klawisz	Bieżący stan wyposażenia	Obsługa	Działanie
Przycisk włączania/ wyłączania	Urządzenie zostanie uruchomione i wyświetlone zostanie menu	Krótkie naciśnięcie	Zamknij menu
	Uruchamianie	Naciśnij i przytrzymaj przycisk	Wyłączanie
	Włączanie i odliczanie do wyłączenia	Długie naciśnięcie przycisku włączania/ wyłączania powoduje anulowanie w połowie procesu.	Wyświetlacz wyłączony
	Po włączeniu i w piątej kratce odliczania wyłączenia	Zwolnij przycisk włączania/ wyłączania przy piątej kratce paska postępowania wyłączania	Wyłączanie
	Wyłączanie	Naciśnij i przytrzymaj przycisk	Uruchamianie
	Przy niskim poziomie zasilania	Naciśnij i przytrzymaj przycisk	Uruchamianie
	Wymuszone wyłączenie	Naciśnij i przytrzymaj przez 15s	Wyłączanie

Klawisz	Bieżący stan wyposażenia	Obsługa	Działanie
Przycisk w górę	Włączenie i stan, w którym nie wywołuje się menu	Krótkie naciśnięcie	Powiększenie 1x/2x/4x
	Włączenie i stan, w którym nie wywołuje się menu	Naciśnij i przytrzymaj przycisk	Powiększenie nieograniczone
	Włączenie i stan korzystania z menu	Krótkie naciśnięcie	Ruch w menu
	Włączenie i stan korzystania z menu	Naciśnij i przytrzymaj przycisk	Szybkie przesuwanie menu
Klawisz menu	Włączenie i stan, w którym nie wywołuje się menu	Krótkie naciśnięcie	Menu skrótów
	Włączenie i stan korzystania z menu	Krótkie naciśnięcie	Potwierdź
	Włączenie i stan, w którym nie wywołuje się menu	Naciśnij i przytrzymaj przycisk	Wejście do menu głównego
	Włączenie i stan korzystania z menu	Naciśnij i przytrzymaj przycisk	Powrót do poprzedniego menu/ wyjście z menu

Klawisz	Bieżący stan wyposażenia	Obsługa	Działanie
Przycisk w dół	Włączenie i stan, w którym nie wywołuje się menu	Krótkie naciśnięcie	Zmniejszenie 4x/2x/1x
	Włączenie i stan, w którym nie wywołuje się menu	Naciśnij i przytrzymaj przycisk	Nieskończone zmniejszenie
	Włączenie i stan korzystania z menu	Krótkie naciśnięcie	Ruch w menu
	Włączenie i stan korzystania z menu	Naciśnij i przytrzymaj przycisk	Szybkie przesuwanie menu
Przycisk kamery	Włączenie i stan, w którym nie wywołuje się menu	Krótkie naciśnięcie	Wykonywanie zdjęć
	Podczas nagrywania wideo	Krótkie naciśnięcie	Wykonywanie zdjęć
	Włączenie i stan, w którym nie wywołuje się menu	Naciśnij i przytrzymaj przycisk	Nagrywanie wideo
	Podczas nagrywania wideo	Naciśnij i przytrzymaj przycisk	Zakończ nagrywanie wideo
Przycisk zakresu	Uruchamianie	Krótkie naciśnięcie	Przełączanie trybu zakresu

【Opis klawisza】

1. **Przycisk zasilania**

Uruchamianie

Naciśnij i przytrzymaj klawisz zasilania, aż w okularze pojawi się obraz startowy , co oznacza pomyślne uruchomienie urządzenia.

Wyłączanie

Ręczne wyłączanie: Długo przyciśnij przycisk zasilania, aby wyświetlić pasek postępu wyłączania oraz kontynuuj, dopóki wyłączanie nie zakończy się sukcesem po zamknięciu paska postępu.

Automatyczne wyłączenie: W ustawionym czasie automatycznego wyłączenia, bez jakiejkolwiek operacji klawiszowej, zostanie automatycznie wyłączony.

Wyświetlacz wyłączony

Naciśnij długo przycisk zasilania, aby wyświetlił się pasek postępu wyłączania. Przed zakończeniem wyświetlania paska postępu zwolnij przycisk zasilania, aby anulować wyłączanie i przejść do trybu wyłączenia wyświetlacza.

Wyświetlacz włączony

W trybie wyłączenia wyświetlacza naciśnij dowolny klawisz, aby wybudzić ekran.

2. **Przycisk w górę**

   Powiększenie

   Po uruchomieniu urządzenia, gdy menu nie jest wywoływane, naciśnij krótko przycisk, aby kolejno przełączać tryby powiększenia normalnego/2X/4X. Kiedy menu nie jest wywoływane, należy nacisnąć i przytrzymać przycisk w celu uzyskania nieskończonego, wielokrotnego powiększenia, aż do zwolnienia przycisku.

3. **Klawisz w dół**

   Po krótkim naciśnięciu przycisku uruchamiania, kiedy menu nie jest wywoływane, należy nacisnąć krótko przycisk, aby przełączyć kolejno tryby normalny/4X/2X redukcji obrazu. Kiedy menu nie jest wywoływane, naciśnij i przytrzymaj przez nieskończoną liczbę naciśnięć, aż przycisk zostanie zwolniony.

4. **Przycisk M**

   Przy włączonym zasilaniu i braku wywołania menu, naciśnij długo klawisz menu, co powoduje pojawienie się opcji menu.

   Naciśnij krótko przycisk menu, aby wyświetlić opcje menu skrótów

   Potwierdzenie i powrót/ wyjście

   Przy włączonym zasilaniu i wywołanym menu, naciśnij

krótko klawisz menu, aby wejść do następnego menu lub potwierdzić bieżącą opcję i jednocześnie powrócić do poprzedniego menu. naciśnij długo klawisz menu, aby powrócić lub wyjść z menu bez zapisywania bieżących ustawień.

5. **Przycisk zakresu**

   Naciśnij krótko przycisk zasięgu, aby przełączać kolejno między opcjami "Włączony zasięg (ciągły zasięg)" - "Zasięg + współrzędne celu" - "Wyłączony zasięg".

6. **Przycisk kamery**

   Naciśnij krótko przycisk wykonywania zdjęć, aby zapisać bieżący obraz, a obraz w czasie rzeczywistym zostanie przywrócony po zatrzymaniu obrazu na 300 ms.

   Naciśnij i przytrzymaj przycisk wykonywania zdjęć, by rozpocząć nagrywanie, a następnie ponownie naciśnij i przytrzymaj przycisk wykonywania zdjęć, by je przerwać.

[Opis funkcji]

Ikona	Znaczenie ikony	Ikona	Znaczenie ikony
	Super oszczędzanie energii		Fotografowanie jest zabronione
	Nagrywanie jest zabronione		Regulacja jasności ekranu jest zabroniona

Ikona	Znaczenie ikony	Ikona	Znaczenie ikony
	Zdjęcie wykonane pomyślnie		Wykonanie zdjęcia nie powiodło się
	Nagrywanie wideo ukończone pomyślnie		Nagrywanie nie powiodło się
	Włączanie WIFI jest zabronione		Włączanie portu szeregowego jest zabronione
	Niska moc		Karta jest pełna
	Karta będzie pełna		Aktualizacja jest zabroniona
	WiFi		Bluetooth
	WiFi musi być aktywne		Bluetooth powinno być podłączone
	Tryb pamięci masowej		Tryb portu szeregowego
	Powiększenie		Pomniejszanie
	Kompas		Ręczne trzymanie
	Automatyczne uśpienie		Wyłączanie
	Bluetooth jest zabroniony	N 30°28'7" E 114°25'14'	Wyświetlanie współrzędnych GPS

- Obraz w obrazie: funkcja obrazu w obrazie jest włączona, środkowy punkt obrazu jest używany do 2-krotnego powiększenia, a pozycję obrazu w obrazie ustawia się w lewym górnym rogu, w środkowym górnym rogu i w prawym górnym rogu.
- Jasność ekranu: jasność ekranu można regulować i podzielić na 10 poziomów w zależności od poziomu jasności i przyciemnienia.
- Super oszczędzanie energii: Gdy funkcja super oszczędzanie energii jest włączona, ARM przełącza się w tryb niskiego zużycia energii.
- Tryb scenerii: urządzenie może przełączać się między trybami noktowizora/oświetlenia otoczenia/światła białego.
- Wzmocnienie obrazu: pozwala dostosować jakość obrazu.
- Jasność: Regulowana jasność detektora, ustawiana w stopniach 1--10.
- Kontrast: Regulowany kontrast, ustawiany w zakresie 1--10 stopni.
- WIFI: WIFI przełącznik, po połączeniu klienta telefonu komórkowego z terminalem urządzenia, może przekazywać wideo w czasie rzeczywistym do terminalu telefonu komórkowego, obsługiwać terminal urządzenia

poprzez terminal APP, uzyskać dostęp do zdjęć/filmów na terminalu urządzenia oraz wykonywać operacje takie jak odtwarzanie, udostępnianie i usuwanie zdjęć/filmów.

- GPS: GPS można włączyć/wyłączyć, aby gromadzić informacje GPS w czasie rzeczywistym i wysyłać informacje o długości i szerokości geograficznej do wyświetlenia na ekranie.
- Kompas: kompas można włączyć/wyłączyć, a gdy kompas jest włączony, informacje o azymucie mogą być wyświetlane w czasie rzeczywistym zgodnie z aktualną sytuacją urządzenia.
- Komunikat o przytrzymaniu: akcelerometr można włączyć/wyłączyć i wskazuje on kąt przytrzymania bieżącego urządzenia, który należy skorygować, a gdy urządzenie ma odchylenie kąta, pojawi się komunikat zwrotny.
- Automatyczne uśpienie: czas automatycznego uśpienia można ustawić na 5/10/15 minut. brak działania w ustawionym czasie spowoduje przejście w stan uśpienia.
- Automatyczne wyłączanie: Ustaw czas automatycznego wyłączania na 15/30/60 minut. Po osiągnięciu odliczania ustawionego czasu, bez żadnych operacji, urządzenie wyłączy się po zakończeniu odliczania.

- Komunikat pracy: możliwość ustawienia, podświetlenia lub wyłączenia wskaźnika pracy.
- Styl daty: Można go ustawić na RRRR-MM-DD, MM-DD-RRRR, DD-MM-RRRR.
- Styl czasu: możliwość wyboru jednej z dwóch opcji: 12H/24H.
- Ustawienia czasu: wyświetlany jest interfejs regulacji czasu w celu dostosowania czasu. zakres ustawień czasu 20000101 - 20401231.
- Ustawienie znaku wodnego: znak wodny może zostać ustawiony na tylko datę, tylko czas, datę i czas oraz wyłączony.
- Jakość nagrywania: jakość nagrywania można ustawić na Wysoka lub Niska.
- Ustawienia językowe: obsługa języka chińskiego/angielskiego/rosyjskiego/niemieckiego/francuskiego/włoskiego/hiszpańskiego/koreańskiego/japońskiego/polskiego.
- Formatowanie karty pamięci: Możliwość wyboru formatowania karty pamięci, wybierz 'Tak', aby sformatować kartę pamięci, wybierz 'Nie', aby anulować operację.
- Przywrócenie wartości domyślnej: Możliwość wyboru, czy przywrócić wartość domyślną. Wybierz ‘Tak’, a

nastąpi przywrócenie wszystkich parametrów do ustawień fabrycznych. wybierz ‘Nie’, aby anulować operację.

- Informacje: wyświetl numer wersji aplikacji, adres MAC i numer SN.
- Pilot zdalnego sterowania: włącz funkcję Bluetooth urządzenia.
- Wyjście wideo: podłącz i graj, podłącz kabel HDMI, aby wyświetlić wideo, a wszystkie informacje interfejsu użytkownika zostaną wyświetlone na monitorze zewnętrznym.
- Wyświetlacz zasilania: Gdy kamera termowizyjna znajduje się w stanie włączonym i zmienia się poziom naładowania akumulatora, w dolnym lewym rogu ekranu wyświetlana jest identyfikacja zasilania, a podświetlona część identyfikacji zasilania wskazuje pozostałą moc akumulatora.
- Po włączeniu zasilania i wejściu w obraz w czasie rzeczywistym, ikona odpowiadająca powyższemu poziomowi mocy zostanie wyświetlona w lewym dolnym rogu ekranu.

- Rozwiązywanie najczęstszych problemów -

1. **Nie można uruchomić urządzenia.**
   Rozwiązanie: Wymień akumulator lub podłącz zasilacz do źródła zasilania.
2. **Urządzenie nie może wykonywać zdjęć/filmów.**
   Rozwiązanie: Wewnętrzna przestrzeń pamięci masowej urządzenia jest zapełniona, dlatego konieczne jest sformatowanie karty pamięci lub odłączenie urządzenia od komputera.
3. **Czas wyświetlany przez urządzenie jest niezgodny z rzeczywistym czasem wyświetlanym przez urządzenie.**
   Rozwiązanie: Zresetuj godzinę i datę urządzenia w menu.
4. **Ekran jest wyłączony podczas pracy.**
   Rozwiązanie: Naciśnij krótko dowolny klawisz, aby wybudzić uśpienie i rozświetlić ekran.
5. **Obrazowanie urządzenia jest rozmazane podczas użytkowania.**
   Rozwiązanie: Obróć obiektyw, aby ręcznie ustawić ostrość, do momentu, aż wyświetlacz będzie wyraźny.

- Transport i przechowywanie -

Poniższe informacje zamieszczono celem opisania warunków prawidłowego przechowywania i transportu kamery termowizyjnej. Aby zapobiec jakimkolwiek zagrożeniom lub utracie mienia, przed użyciem urządzenia należy uważnie przeczytać niniejszą instrukcję i w pełni przestrzegać jej zapisów. Należy ją również przechowywać we właściwy sposób.

Magazynowanie:

1. Środowisko przechowywania zapakowanego produktu wynosi -45°C~70°C, wilgotność względna nie przekracza 95%, nie ma kondensacji i brak obecności żrącego gazu w pomieszczeniu, które jest dobrze wentylowane i utrzymywane w czystości.
2. Wyjmuj urządzenie i ładuj akumulator co trzy miesiące.

Transport:

W transporcie należy chronić przed deszczem, wnikaniem wody, przechowywać do góry nogami, nie powinno być poważnych wibracji ani wstrząsów, a podczas przenoszenia należy produkt ostrożnie i delikatnie kłaść i surowo zabronione jest rzucanie urządzeniem.

GB Special statement: the version of the Guide will be updated after the technical improvement of the product.

RU Специальное заявление: версия руководства будет обновлена после технического усовершенствования продукта.

DE Besonderer Bemerkung: Die Version des Handbuchs kann nach der technischen Verbesserung des Produkts aktualisiert werden.

FR Déclaration particulière : Ce guide sera mis à jour après l'optimisation technologique du produit.

IT Dichiarazione speciale: La versione manuale sarà aggiornata dopo il miglioramento tecnico del prodotto.

ES Declaración especial: La versión del manual se actualizará después de la mejora técnica del producto.

JP 特記事項:本マニュアルは、製品の技術改良につき更新されることがあります。

KR 특별 성명: 설명서 버전은 제품 기술 개선 후 업데이트될 예정입니다.

PL Oświadczenie specjalne: W przypadku wprowadzenia technologicznych ulepszeń w urządzeniu, niniejsza instrukcja zostanie zaktualizowana.