EN/RU/DE/FR/IT/ES/JP/KR/PL/RO/NO/SE/DK/HU/FI/CS/SK

Vision Enhancement Imager

Quickstart Guide

V1.0.0

Thank you for purchasing this product. Please read this Guide first and keep it properly for future reference. We hope this product will meet your expectations.

Table of contents

EN English 2
RU Русский 4
DE Deutsch 6
FR Français 9
IT Italiano 12
ES Español 15
JP 日本語 17
KR 한국인 19
PL Polski 21
RO Română 23
NO Norsk 25
SE Svenska 27
DK Dansk 29
HU Magyar 31
FI Suomalainen 33
CS čeština 35
SK slovenský 38

EN English

1. Appearance (P1~P2)

S/N	Components	Functions
1	Objective lens module	Focus on infrared light to the detector for imaging
2	Ranging module	It is used to transmit and receive lasers for ranging
3	Battery compartment	Space for installing batteries
4	Power button	Short press: compensation/exit menu/wake up Long press: turn on power/turn off power/turn off screen/wake up
5	Menu knob	Rotate clockwise: switch pseudo color/movement Rotate counterclockwise: Switch pseudo color/movement in reverse order Short press: enter the shortcut menu/confirm to enter the current option Long press: enter the main menu/ return to the superior menu without saving
6	Ranging button	Short press: turn on ranging Long press: Turn off ranging
7	Shutter button	Short press: take a photo Long press: video recording
8	Left and right focusing knobs	Rotate to adjust the focal length
9	Type-C port	Connect a PC via a type-C cable

S/N	Components	Functions
10	Eyepiece	Observe the real-time imaging and operation screen of equipment
11	Sight distance adjustment	Turn and regulate the eyepiece diopter to meet the clear observation effect of human eyes
12	Zoom-in knob	Rotate clockwise: smooth zoom-out Rotate counterclockwise: smooth zoom-in
13	MIC	Sound-recording port

2. Detailed operation

Scan QR code for more instructions.

Laser product for TS632L,TS432L complies with 21 CFR 1040.10 and 1040.11
Pulse width: 17ns

Important

This Guide is a general guide for a series of products, which means that the product you receive may differ from the description in the Guide. The actual product you receive shall prevail.

This Guide is prepared to introduce our products to the users. We will try our best to ensure the accuracy of the Guide, but the completeness of the Guide still cannot be guaranteed, because our products have been continuously upgraded. We reserve the right to modify at any time without prior notice.

FCC WARNING

This equipment may generate or use radio frequency energy. Changes or modifications to this equipment may cause harmful interference unless the modifications are expressly approved in the instruction manual. The user could lose the authority to operate this equipment if an unauthorized change or modification is made.

This device complies with part 15 of the FCC Rules. Operation is subject to the following two conditions:

(1)This device may not cause harmful interference.
(2)This device must accept any interference received, including interference that may cause undesired operation.

The device has been evaluated to meet general RF exposure requirement. The device can be used in portable exposure condition without restriction.

NOTE: This equipment has been tested and found to comply with the limits for a Class B digital device, pursuant to part 15 of the FCC Rules. These limits are designed to provide reasonable protection against harmful interference in a residential installation. This equipment generates, uses and can radiate radio frequency energy and, if not installed and used in accordance with the instructions, may cause harmful interference to radio communications. However,

there is no guarantee that interference will not occur in a particular installation.if this equipment does cause harmful interference to radio or television reception,which can be determined by turning the equipment off and on,the user is encouraged to try to correct the interference by one or more of the following measures:

- Reorient or relocate the receiving antenna.
- Increase the separation between the equipment and receiver.
- Connect the equipment into an outlet on a circuit different from that to which the receiver is connected.
- Consult the dealer or an experienced radio/TV technician for help.
- The rating information is located at the bottom of the unit.

Illustrations

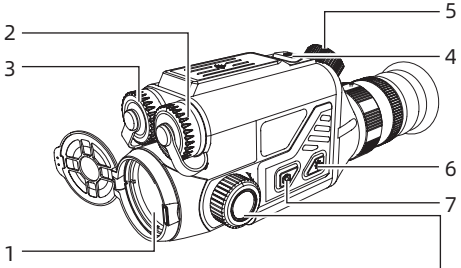

P1

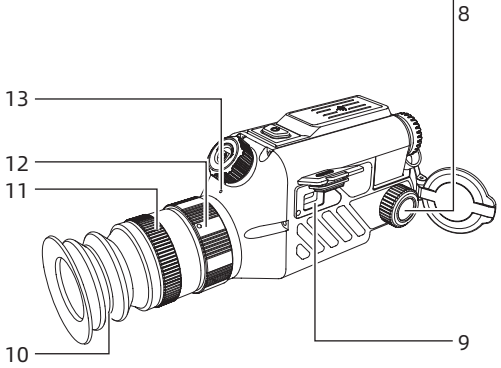

P2

A

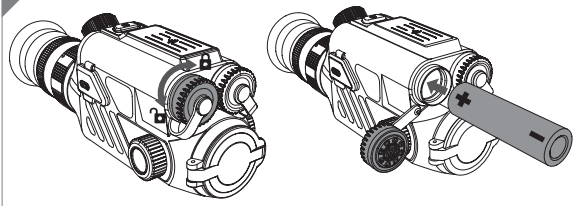

B

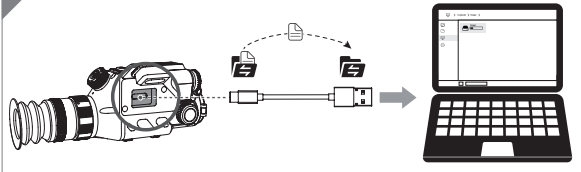

C

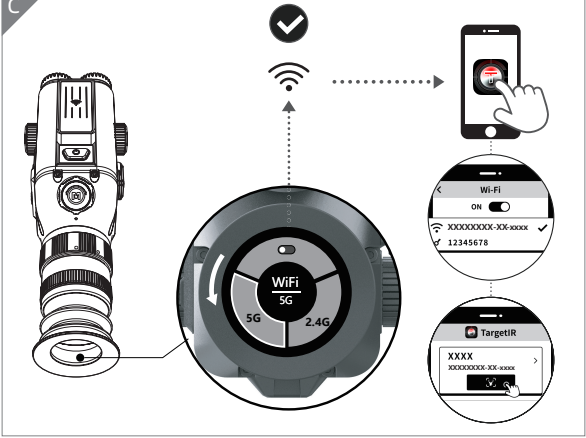
WiFi
5G
5G
2.4G
Wi-Fi
ON
XXXXXXXX-XX-xxxx
12345678
TargetIR
XXXX
XXXXXXXX-XX-xxxx

RU Русский

1. Внешний вид (P1~P2)

№	Наименование элемента	Функции
1	Модуль объектива	Сфокусировать инфракрасный свет на детекторе для получения изображений
2	Модуль дальнометрии	Используется для излучения и приема лазеров для дальнометрии
3	Отсек аккумулятора	Установить аккумулятор сюда
4	Кнопка питания	Короткое нажатие: компенсация/выход из меню/пробуждение Длительное нажатие: включение/выключение/выключение экрана/пробуждение
5	Поворотная кнопка меню	Поворот по часовой стрелке: переключение псевдоцвета/перемещение опций Поворот против часовой стрелки: переключение псевдоцвета/перемещение опций в обратном порядке Короткое нажатие: вход в контекстное меню/подтверждение выбора текущей опции Длительное нажатие: войти в главное меню/не сохранять настройки и вернуться на предыдущий уровень

№	Наименование элемента	Функции
6	Кнопка дальнометрии	Короткое нажатие: начать дальнометрию Длительное нажатие: отключить дальнометрию
7	Затвор	Короткое нажатие: сделать фото Длительное нажатие: видео
8	Левая и правая ручки фокусировки	Повернуть, чтобы настроить фокус
9	Интерфейс Type-C	Подключить ПК с помощью кабеля type-C
10	Окуляр	Наблюдать за изображением и рабочим экраном оборудования в реальном времени.
11	Регулировка видимого расстояния	Повернуть и отрегулировать диоптрию окуляра, чтобы адаптироваться к человеческому глазу и добиться четкого наблюдения
12	Ручка увеличения	Поворот по часовой стрелке: плавное уменьшение масштаба Поворот против часовой стрелки: плавное увеличение
13	MIC	Это порт записи

2. Подробная операция

Отсканируйте QR-код, чтобы получить дополнительные инструкции по использованию.

DE Deutsch

1. Aussehen (P1~P2)

Nr.	Gerät Name	Funktion
1	Objektiv-Modul	Fokussierung von Infrarotlicht auf einen Detektor zur Bildgebung
2	Entfernungsmessmodul	Zur Übertragung und zum Empfang von Laserlicht für die Entfernungsmessung
3	Batteriefach	Einlegen der Batterien hier
4	Power-Taste	Kurzes Drücken: Kompensation/Menü verlassen/Aufwachen Langes Drücken: Einschalten/Ausschalten/ Ruhe/Aufwachen
5	Menü-Knopf	Drehung im Uhrzeigersinn: Umschalten der Pseudofarbe/Option Drehung gegen den Uhrzeigersinn: Umschalten der Pseudofarben/ Optionsbewegung in umgekehrter Reihenfolge Kurzes Drücken: Aufrufen des Kontextmenüs/Bestätigen, um die aktuelle Option aufzurufen Langes Drücken: Hauptmenü aufrufen/ Einstellungen nicht speichern, zurück zur vorherigen Ebene

Nr.	Gerät Name	Funktion
6	Entfernungsmesser-Taste	Kurzes Drücken: Entfernungsmesser einschalten Langes Drücken: Entfernungsmesser ausschalten
7	Foto-Taste	Kurzes Drücken: Foto aufnehmen Langes Drücken: Video aufnehmen
8	Linker und rechter Fokusknopf	Drehen, um den Fokus einzustellen
9	Typ-C-Anschluss	Anschluss an den PC über Typ-C-Kabel
10	Okular	Beobachtung der Echtzeit-Bildgebung und des Betriebsbildschirms des Geräts
11	Entfernungseinstellung	Durch Drehen des Okulars lässt sich der Grad der Sicht an das menschliche Auge anpassen, was eine klare Beobachtung ermöglicht
12	Vergrößerungsknopf	Drehung im Uhrzeigersinn: gleichmäßiges Verringern Drehung gegen den Uhrzeigersinn: gleichmäßiges Vergrößern
13	MIC	Dies ist der Aufnahmeanschluss

2. **Detaillierte Bedienung**

   Scannen Sie den QR-Code, um weitere Anweisungen zu erhalten.

FR Français

1. Aspect (P1-P2)

No.	Désignation des composants	Fonction
1	Module d’objectif	Focalisez la lumière infrarouge jusqu’au détecteur pour l'imagerie
2	Module de télémétrie	Pour tirer/recevoir un laser en permettant d’effectuer la télémétrie
3	Compartiment à piles	Montez les piles par ici
4	Touche d’alimentation	Appui court : Calibration/Quitter le menu/Réveil Appui long : ON/OFF/Écran en veille/Réveil
5	Bouton du menu	Tourner ce bouton dans le sens des aiguilles d'une montre : changement du mode de pseudo-couleur/déplacement d’option Tourner ce bouton dans le sens inverse des aiguilles d'une montre : changement du mode de pseudo-couleur/déplacement d’option dans l’ordre inverse Appui court : Accès au menu de raccourci/Accès à l'option actuelle Appui long : Accès au menu principal/Retour à la page précédente sans enregistrement des paramètres

No.	Désignation des composants	Fonction
6	Touche de télémétrie	Appui court : activer la télémétrie Appui long : désactiver la télémétrie
7	Touche photo	Appui court : photographie Appui long : enregistrement vidéo
8	Boutons rotatifs de focalisation à gauche et à droite	Tourner le bouton pour régler la focale
9	Port de type-C	Connexion à l'ordinateur à travers un câble de type-C
10	Oculaire	Observez l'imagerie en temps réel et l'image d'exploitation de l'appareil
11	Ajustement de la distance de visibilité	Tournez-le pour ajuster la visibilité de l'oculaire, de cette manière à obtenir une vision claire de l'œil humain
12	Bouton d'agrandissement	Tournez dans le sens des aiguilles d'une montre : réduction progressive Tournez dans le sens inverse des aiguilles d'une montre : Grossissement progressif
13	MIC	Il s'agit d'un port d'enregistrement audio

2. **Opérations en détail**

   Numérisez le code QR pour obtenir plus de méthodes d’utilisation.

IT Italiano

1. Aspetto (P1~P2)

Pos.	Nome del componente	Funzione
1	Modulo obiettivo	Focalizzare la luce infrarossa sul rivelatore per realizzare l'imaging
2	Modulo di misurazione distanza	Utilizzato per trasmettere e ricevere il laser per misurare la distanza
3	Vano di batteria	Installare la batteria qui
4	Tasto di alimentazione	Premuto a breve: Compensazione/Uscita da menu/ Richiamo Premuto a lungo: Accendere l'alimentazione /spegnere l'alimentazione/ Screen Off / Richiamo
5	Manopola di menu	Rotazione in senso orario: Commutazione di colori pseudi/ Spostamento di opzioni. Rotazione in senso antiorario: Commutazione di colori pseudi/ Spostamento di opzioni in senso contrario Premuto a breve: Entra in menu rapido/conferma di entrare nelle opzioni attuali Premuto a lungo: Entra in menu principale/Torna al passo precedente senza salvare le impostazioni realizzate

Pos.	Nome del componente	Funzione
6	Tasto di misurazione distanza	Premuto a breve: Accendere la funzione di misurazione distanza Premuto a lungo: Spegnere la funzione di misurazione distanza
7	Tasto di scatto	Premuto a breve: Scatta una foto Premuto a lungo: Inizia la registrazione
8	Manopole di messa a fuoco sinistra e destra	Ruotarla per regolare la messa a fuoco
9	Interfaccia Type-C	Collegare il PC tramite il cavo Type-C
10	Oculare	Ossevare le immagini in tempo reale e le immagini operative del dispositicvo
11	Regolazione di visione	Ruotare e regolare la visione dell'oculare per ottenere l'effetto di adattarsi all'osservazione chiara dell'occhio umano
12	Manopola di amplificazione	Rotazione in senso orario: riduzione in modo liscio Rotazione in senso antiorario: amplificazione in modo liscio
13	MIC	Qui è il foro per la registrazione

2. **Funzionamento dettagliato**

   Scansiona il codice QR per ottenere maggiori informazioni sull’utilizzo.

1. Apariencia (P1~P2)

N.º	Componente	Función
1	Módulo de objetivo	Enfoca al detector con la luz infrarroja para obtener imágenes.
2	Módulo del telémetro	Se usa para emitir y recibir rayos láser para medir distancias.
3	Compartimiento de la batería	La batería se instala aquí
4	Botón de encendido	Pulsar: calibración / salir del menú / activar Mantener pulsado: conectar / desconectar la fuente de alimentación / pantalla apagada / activar
5	Perilla de menú	Girar en sentido horario: cambiar el pseudocolor / conmutar entre opciones Girar en sentido antihorario: cambiar el pseudocolor / conmutar entre opciones en orden inverso Pulsar: acceder al menú de acceso directo / confirmar para ingresar a la opción actual Mantener pulsado: acceder al menú principal / volver al menú anterior sin guardar la configuración

N.º	Componente	Función
6	Botón de telémetro	Pulsar: activar el telémetro Mantener pulsado: desactivar el telémetro
7	Disparador	Pulsar: tomar fotos Mantener pulsado: grabar vídeos
8	Perillas de enfoque derecha e izquierda	Girar para ajustar el enfoque
9	Interfaz Type - C	Conectarse a la PC utilizando un cable type-C
10	Ocular	Observe la imagen en tiempo real y la pantalla de operación del dispositivo
11	Ajuste dióptrico	Gire y ajuste la dioptría del ocular para que se ajuste a los ojos humanos y para lograr una buena observación
12	Perilla de ampliación	Girar en sentido horario: alejamiento suave Girar en sentido antihorario: acercamiento suave
13	MIC	Conector de micrófono

2. Operación detallada

Escanee el código QR para conocer más métodos de uso.

JP 日本語

1. 外観（P1～P2）

No.	部品名	機能
1	対物レンズモジュール	赤外線を検出器に集光させて映像を表示します
2	測距モジュール	レーザーを送受信して測距を行います
3	バッテリー収納部	バッテリーを取り付けます
4	電源ボタン	短押し：補正/メニュー終了/ウェイクアップ 長押し：電源オン/電源オフ/アンビエント/ウェイクアップ
5	メニューダイヤル	時計回りに回す：疑似カラーを切り替えます／オプションを移動します 反時計回りに回す：疑似カラーを逆順に切り替えます／オプションを移動します 短押し：ショートカットメニューに入ります／現在のオプションに入ります 長押し：メインメニューに入ります／設定を保存せず、上層メニューに戻ります
6	測距ボタン	短押し：測距起動 長押し：測距終了
7	シャッターボタン	短押し：撮影 長押し：録画
8	左右のフォーカスダイヤル	回してピントを合わせます
9	Type-Cポート	USB Type‐CケーブルでPCに接続します
10	接眼レンズ	デバイスのリアルタイム画面と操作画面を観察します
11	照準距離調整	接眼レンズを回転させることで、目に合わせた視覚効果を調整します

No.	部品名	機能
12	ズームダイヤル	時計回りに回す：滑らかなズームアウト 反時計回りに回す：滑らかなズームイン
13	マイク	録音ポート

2、 詳細操作

QRコードをスキャンしたら、詳細な操作方法を説明するユーザーマニュアルを取得できます。

KR 한국인

1. 외관(P1~P2)

순번	부속품명	기능
1	렌즈 모듈	적외선을 탐지기에 초점을 맞추어 영상 촬영
2	거리 측정 모듈	레이저를 발사 및 수신하여 거리 측정에 사용
3	배터리 홀더	여기에 배터리 설치
4	전원 버튼	짧게 누르기: 보상/메뉴 종료/깨우기 길게 누르기: 전원 켜기/전원 끄기/정지 화면/깨우기
5	메뉴 다이얼	시계 방향으로 회전: 컬러 팔레트 전환 / 옵션 이동 시계 반대 방향으로 회전: 역순으로 컬러 팔레트 전환 / 옵션 이동 짧게 누르기: 바로 가기 메뉴 들어가기/ 현재 항목으로 들어가기 확인 길게 누르기: 메인 메뉴 들어가기/ 설정을 저장하지 않고 이전 메뉴로 돌아가기
6	거리 측정 버튼	짧게 누르기: 거리 측정 시작 길게 누르기: 거리 측정 종료
7	사진 버튼	짧게 누르기: 사진 찍기 길게 누르기: 녹화
8	왼쪽/오른쪽 초점 조절 다이얼	회전하여 초점거리 조절
9	Type-C 인터페이스	type-C 케이블을 통해 PC와 연결
10	접안렌즈	장치 실시간 이미징 및 조작 화면 관찰

순번	부속품명	기능
11	가시거리 조절	접안렌즈 디옵터를 회전 조절하여 사람의 눈이 관찰할 때 선명한 효과를 얻음
12	확대 다이얼	시계 방향 회전: 부드럽게 축소 시계 반대 방향 회전: 부드럽게 확대
13	MIC	녹음 포트

2. 세부 조작

QR 코드를 스캔하여 더 많은 사용 방법을 얻습니다.

PL Polski

1. Wygląd (P1~P2)

Numer	Nazwa urządzenia	Funkcja
1	Moduł obiektywu	Skupia promień podczerwieni na detektorze w celu uzyskania obrazu
2	Moduł pomiaru odległości	Do emisji i odbioru lasera, w celu pomiaru odległości
3	Komora na baterie	Zainstaluj tutaj baterie
4	Przycisk zasilania	Krótki przycisk: kompensacja/wyjście z menu/budzenie Długi przycisk: włączanie/wyłączanie zasilania/wyłączenie ekranu/budzenie
5	Pokretło menu	Obracanie w prawo: przełączanie pseudokolorów/ruch opcji Obracanie w lewo: przełączanie pseudokolorów w odwrotnej kolejności/ruch opcji Krótki przycisk: wejście do menu szybkiego dostępu/potwierdzenie wyboru bieżącej opcji Długi przycisk: wejście do menu głównego/nie zapisuj ustawień, wróć do poprzedniego poziomu
6	Przycisk pomiaru odległości	Krótki przycisk: włączenie pomiaru odległości Długi przycisk: wyłączenie pomiaru odległości

Numer	Nazwa urządzenia	Funkcja
7	Przycisk migawki	Krótkie naciśnięcie: robienie zdjęcia Długi przycisk: nagrywanie wideo
8	Pokretła regulacji ostrości po bokach	Obracanie w celu regulacji ogniskowej
9	Gniazdo Type-C	Połączenie z komputerem przez kabel typu C
10	Okular	Obserwacja obrazu w czasie rzeczywistym oraz operacje
11	Regulacja odległości widzenia	Obracanie pokrętła okularu, aby dostosować do wzroku użytkownika i uzyskać wyraźny obraz
12	Pokretło powiększenia	Obracanie w prawo: płynne pomniejszanie Obracanie w lewo: płynne powiększanie
13	MIC	Tutaj znajduje się mikrofon

2. Szczegółowa obsługa

Zeskanuj kod QR, aby uzyskać więcej informacji.

RO Română

1. Aspect (P1~P2)

Număr	Denumire componentă	Funcție
1	Modul de obiectiv	Se concentrează razele infraroșii asupra detectoarelor pentru imagistica
2	Modul de măsurare a distanței	Folosit pentru a emite și primi laserul pentru măsurarea distanței
3	Compartiment pentru baterii	Instalează bateriile aici
4	Buton de pornire	Apăsare scurtă: compensare/ieșire din meniu/trezire Apăsare lungă: pornire/oprire/display stins/trezire
5	Butonul de meniu	Rotire în sensul acelor de ceasornic: schimbare pseudoculori/movare opțiuni Rotire în sens invers acelor de ceasornic: schimbare pseudoculori în ordine inversă/movare opțiuni Apăsare scurtă: accesare meniu rapid/confirmare accesare opțiune curentă Apăsare lungă: accesare meniu principal/fără salvare setări, întoarcere la nivelul anterior

Număr	Denumire componentă	Funcție
6	Butonul de măsurare a distanței	Apăsare scurtă: activare măsurare distanță Apăsare lungă: dezactivare măsurare distanță
7	Buton de fotografiere	Apăsare scurtă: Fotografiere Apăsare lungă: înregistrare video
8	Butoane de ajustare focalizare pe laterale	Rotire pentru ajustarea distanței de focalizare
9	Conector Type-C	Conectare PC prin cablu type-C
10	Okular	Vizualizare imagini în timp real și ecran de operare
11	Ajustare distanță de vizualizare	Rotirea ocularului pentru a se adapta la ochiul uman, asigurând o observație clară
12	Buton de mărire	Rotire în sensul acelor de ceasornic: micșorare lină Rotire în sens invers acelor de ceasornic: mărire lină
13	MIC	Acesta este portul de înregistrare

2. Operațiune detaliată

Scanați codul QR pentru mai multe utilizări.

NO Norsk

1. Utseende (P1~P2)

Nr.	Enhetens navn	Funksjon
1	Objektivmodul	Fokuserer infrarøde stråler på detektoren for bildebehandling
2	Avstandsmålemodul	Brukes til å sende og motta laser for avstandsmåling
3	Batterirom	Installer batteriene her
4	Strømknapp	Kort trykk: Kompensasjon/Avslutt meny/Vekke opp Langt trykk: Slå på/Slå av/Slå av skjermen/Vekke opp
5	Menykontrollknott	Rotere med klokken: Bytt pseudofarger/Flytt valg Rotere mot klokken: Bytt pseudofarger i motsatt rekkefølge/Flytt valg Kort trykk: Gå til hurtigmeny/Bekreft valg av gjeldende alternativ Langt trykk: Gå til hovedmeny/Ikke lagre innstillinger, gå tilbake til forrige nivå
6	Avstandsmålingstast	Kort trykk: Aktiver avstandsmåling Langt trykk: Deaktiver avstandsmåling
7	Fotoknapp	Kort trykk: Ta bilde Langt trykk: Ta opp video
8	Fokuseringskontroller på sidene	Rotere for å justere fokusavstand

Nr.	Enhetens navn	Funksjon
9	Type-C kontakt	Koble til PC med type-C kabel
10	Okular	Observere enhetens sanntidsbilde og operasjonsgrensesnitt
11	Justering av synsavstand	Rotere okularet for å tilpasse det menneskelige øyet for klar observasjon
12	Zoomkontroll	Rotere med klokken: Jevn redusere Rotere mot klokken: Jevn forstørrelse
13	MIC	Dette er mikrofoninngangen

2. Detaljert bruk

Skann QR-koden for mer informasjon om bruken.

SE Svenska

1. Utseende (P1 ~ P2)

Nr	Enhetsnamn	Funktion
1	Objektivmodul	Fokuserar infraröd ljus på detektorn för avbildning
2	Avståndsmätningsmodul	Används för att sända och ta emot laser för avståndsmätning
3	Batterifack	Installera batterier här
4	Strömbrytare	Kort tryck: Kompensation/ Avsluta meny/Väck upp Långt tryck: Slå på/Slå av/ Släck skärmen/Väck upp
5	Menykontrollknopp	Rotera medurs: Växla pseudofärger/Flytta alternativ Rotera moturs: Växla pseudofärger i omvänd ordning/Flytta alternativ Kort tryck: Gå till snabbmeny/ Bekräfta aktuell val Långt tryck: Gå till huvudmeny/Spara inte inställningar, gå tillbaka till föregående nivå
6	Avståndsmätartangent	Kort tryck: Aktivera avståndsmätning Långt tryck: Deaktivera avståndsmätning
7	Fotoknapp	Kort tryck: Ta foto Långt tryck: Spela in video

Nr	Enhetsnamn	Funktion
8	Fokuseringskontroller på sidorna	Rotera för att justera fokusavstånd
9	Type-C-port	Anslut till PC med type-C kabel
10	Okular	Observera enhetens realtidsbild och operativskärm
11	Justering av synavstånd	Rotera okularet för att anpassa det till det mänskliga ögat för tydlig observation
12	Zoomkontroll	Rotera medurs: Jämn minskning Rotera moturs: Jämn förstoring
13	MIC	Här är mikrofonen

2. Detaljerade operationer

Skanna QR-koden för vidare användning.

1. Udseende (P1 ~ P2)

Nummer	Enhedsnavn	Funktion
1	Objektivmodul	Fokuserer infrarød stråle til detektor for billeddannelse
2	Afstandsmålemodul	Til udsendelse og modtagelse af laser, til afstandsmåling
3	Batteri rum	Installer batterier her
4	Strømknap	Kort tryk: kompensation/afslut menu/vågne Langt tryk: tænd/sluk for strøm/væk fra skærmen/vågne
5	Menu-knap	Med uret: skift pseudofarver/ændre valg Mod uret: skift pseudofarver i omvendt rækkefølge/ændre valg Kort tryk: adgang til hurtigmenu/bekræft valg af aktuel mulighed Langt tryk: adgang til hovedmenu/ikke gem indstillinger, gå tilbage til forrige niveau
6	Afstandsmålingsknap	Kort tryk: tænde for afstandsmåling Langt tryk: slukke for afstandsmåling

Nummer	Enhedsnavn	Funktion
7	Tag-billede-knap	Kort tryk: Tag et billede Langt tryk: optag video
8	Fokuseringsknapper på siderne	Drej for at justere fokusafstand
9	Type-C interface	Forbind til PC via Type-C kabel
10	Okular	Observation af enhedens realtidsbillede og betjeningsskærm
11	Justeringsafstand	Drej okularjusteringsknappen for at tilpasse til brugerens øjne og opnå et klart billede
12	Forstørrelsesknap	Drej med uret: glidende formindskelse Mod uret: glidende forstørrelse
13	MIC	Her er mikrofonen

2. Detaljerede operationer

Scan QR-koden til yderligere brug.

1. Küllem (P1~P2)

Sorszám	Eszköz neve	Funkció
1	Objektív modul	A fókuszált infravörös fényt a detektorra irányítva képet alkot
2	Távolságmérő modul	Lézer kibocsátására és fogadására szolgál a távolságméréshez
3	Akkumulátor rekesz	Akkumulátor beszerelése itt
4	Tápkapcsoló	Rövid nyomás: kompenzáció/menüből való kilépés/ébredés Hosszú nyomás: bekapcsolás/kikapcsolás/képernyő kikapcsolása/ébredés
5	Menü gomb	Óramutató járásával megegyező forgatás: színváltás/opciók mozgatása Óramutató járásával ellentétes forgatás: színváltás visszafelé/opciók mozgatása Rövid nyomás: gyors menü megnyitása/aktuális opció megerősítése Hosszú nyomás: főmenü megnyitása/beállítások mentésének kihagyása, vissza az előző szintre

Sorszám	Eszköz neve	Funkció
6	Távolságmérő gomb	Rövid nyomás: távolságmérés aktiválása Hosszú nyomás: távolságmérés deaktiválása
7	Fényképező gomb	Rövid nyomás: fényképezés Hosszú nyomás: videófelvétel
8	Fókuszállító gombok oldalra	Forgatás a fókusztávolság beállításához
9	Type-C csatlakozó	Csatlakozás PC-hez type-C kábellel
10	Keresőtávcső	Az eszköz valós idejű képének és kezelőfelületének megfigyelése
11	Látótávolság állítás	A keresőtávcső forgatása az emberi szemhez való alkalmazkodás érdekében, hogy éles megfigyelést biztosítson
12	Nagyító gomb	Óramutató járásával megegyező forgatás: sima kicsinyítés Óramutató járásával ellentétes forgatás: sima nagyítás
13	MIC	Itt található a mikrofon bemenet

2. Detaljerede operátor

Scan QR-kód til yderligere brug.

FI Suomalainen

1. Ulkonäkö (P1 ~ P2)

Numero	Laitteen nimi	Toiminto
1	Objektiivimoduuli	Fokusoida infrapunavalon detektoriin kuvan muodostamiseksi
2	Etäisyysmittaus-moduuli	Käytetään laserin lähettämiseen ja vastaanottamiseen etäisyyden mittausta varten
3	Paristokotelo	Asenna paristot tähän
4	Virtapainike	Lyhyt painallus: korvaus/poistu valikosta/herätä Pitkä painallus: virran kytkeminen päälle/pois, näytön sammutus/herättäminen
5	Valikkonuppi	Kiertäminen myötäpäivään: väärävärien vaihtaminen/valikon vaihtoehtojen siirto Kiertäminen vastapäivään: väärävärien vastasuuntainen vaihtaminen/valikon vaihtoehtojen siirto Lyhyt painallus: siirry pikanäyttöön/vahvista valinta Pitkä painallus: siirry päävalikkoon/poistu tallentamatta, palaa edelliselle tasolle

Numero	Laitteen nimi	Toiminto
6	Etäisyysmittaus-näppäin	Lyhyt painallus: aloita etäisyysmittaus Pitkä painallus: lopeta etäisyysmittaus
7	Kuvausnäppäin	Lyhyt painallus: ota kuva Pitkä painallus: tallenna video
8	Sivujen tarkennusnupit	Kiertäminen tarkennuksen säätämiseksi
9	Type-C liitäntä	Yhdistä PC type-C-kaapelin avulla
10	Okulaari	Katso laitteen reaaliaikaista kuvaa ja toimintanäyttöä
11	Näköetäisyyden säätö	Kierrä okulaarin diopterisäädintä, jotta se mukautuu silmään ja tuottaa selkeän kuvan
12	Zoomausnuppi	Kiertäminen myötäpäivään: pehmeä pienennys Kiertäminen vastapäivään: pehmeä suurennus
13	MIC	Tässä on äänityspiste

2. Yksityiskohtainen toiminta

Skannaa QR-koodi saadaksesi lisäohjeita.

CS čeština

1. Vzhled (P1 ~ P2)

Pořadové číslo	Název zařízení	Funkce
1	Objektivový modul	Zaostření infračerveného paprsku na detektor pro tvorbu obrazu
2	Modul měření vzdálenosti	Používá se k vysílání a přijímání laseru pro měření vzdálenosti
3	Kryt baterie	Nainstalujte baterie zde
4	Tlačítko napájení	Krátké stisknutí: kompenzace/ukončení menu/probuzení Dlouhé stisknutí: zapnutí/vypnutí/ukončení obrazovky/probuzení
5	Menu knoflík	Otáčením ve směru hodinových ručiček: přepínání pseudobarvy/pohyb v nabídce Otáčením proti směru hodinových ručiček: přepínání pseudobarvy/pohyb v nabídce v opačném pořadí Krátké stisknutí: vstup do rychlé nabídky/potvrzení vstupu do aktuální možnosti Dlouhé stisknutí: vstup do hlavního menu/uložit nastavení, návrat na předchozí úroveň

Pořadové číslo	Název zařízení	Funkce
6	Tlačítko měření vzdálenosti	Krátké stisknutí: zapnutí měření vzdálenosti Dlouhé stisknutí: vypnutí měření vzdálenosti
7	Tlačítko pro fotografování	Krátké stisknutí: pořízení fotografie Dlouhé stisknutí: nahrávání videa
8	Nastavovací knoflíky na stranách	Otáčením upravit zaostření
9	Type-C port	Připojte zařízení k PC pomocí kabelu type-C
10	Okulár	Sledování aktuálního obrazu a ovládacího rozhraní
11	Nastavení zorné vzdálenosti	Otáčením nastavit zorný úhel okuláru, aby odpovídal lidskému oku a umožnil jasné pozorování
12	Zoomovací knoflík	Otáčením ve směru hodinových ručiček: plynulé zmenšení Otáčením proti směru hodinových ručiček: plynulé zvětšení
13	MIC	Místo pro mikrofon

2. **Detailní provoz**

   Naskenujte QR kód pro další pokyny.

1. Vzhľad (P1 ~ P2)

Číslo	Názov zariadenia	Funkcia
1	Modul objektívu	Zaostruje infračervené svetlo na detektor na vytvorenie obrazu
2	Modul merania vzdialenosti	Používa sa na vysielanie a prijímanie lasera na meranie vzdialenosti
3	Priestor na batérie	Tu nainštalujte batérie
4	Tlačidlo napájania	Krátke stlačenie: kompenzácia/ukončenie menu/budík Dlhé stlačenie: zapnúť/vypnúť/vypnúť obrazovku/budík
5	Otočný ovládač menu	Otáčanie v smere hodinových ručičiek: prepínanie pseudofarieb/pohyb možností Otáčanie proti smeru hodinových ručičiek: prepínanie pseudofarieb v opačnom poradí/pohyb možností Krátke stlačenie: vstup do rýchlej ponuky/potvrdenie aktuálnej možnosti Dlhé stlačenie: vstup do hlavného menu/nestrážiť nastavenia, návrat na predchádzajúcu úroveň
6	Tlačidlo merania vzdialenosti	Krátke stlačenie: aktivovať meranie vzdialenosti Dlhé stlačenie: deaktivovať meranie vzdialenosti

Číslo	Názov zariadenia	Funkcia
7	Tlačidlo na fotenie	Krátke stlačenie: fotografovanie Dlhé stlačenie: nahrávanie videa
8	Otočné ovládače na stranách	Otáčanie na nastavenie vzdialenosti zaostrenia
9	Konektor Type-C	Pripojte k PC pomocou kábla typu C
10	Hľadáčik	Pozorovanie aktuálnych snímok zariadenia a ovládacieho rozhrania
11	Nastavenie zorného poľa	Otáčanie hľadáčika na prispôsobenie ľudskému oku, aby bolo pozorovanie jasné
12	Otočný ovládač zväčšenia	Otáčanie v smere hodinových ručičiek: plynulé zmenšovanie Otáčanie proti smeru hodinových ručičiek: plynulé zväčšovanie
13	Mikrofón	Toto je vstup pre nahrávanie

2. Podrobná prevádzka

Naskenujte QR kód pre ďalšie pokyny.

Special statement: the version of the guide will be updated after the technical improvement of the product.