该文档是极速PDF编辑器生成,
如果想去掉该提示,请访问并下载:
http://www.jisupdfeditor.com/

利豪嘉科技

样品承认书
(APPROVAL SHEET)

客户(Customer):

客户料号(Customer P/N):

产品型号(ZGE MODEL):

发行日期(Issue Date): 2017-04-02

文件版本(Document Rev.): A

内部签署 (Inner signatures)	客户签署 (Customer Signatures)
拟 订 (Prepared By):	初 核 (Precheck By):
审 核 (Checked By):	审 核 (Checked By):
核 准 (Approved By):	核 准 (Approved By):

深圳市利豪嘉科技有限公司
深圳市宝安区西乡西成工业区40栋4楼
电话0755-23024302
传真0755-23072303
E-mail：877647664@qq.com QQ：877647664
HTTP:www.lihaojiakeji.com

该文档是极速PDF编辑器生成,
如果想去掉该提示,请访问并下载:
http://www.jisupdfeditor.com/

修订历史记录 (Revision History)	客户料号(Cust. No.)		版本(REV): A
	产品型号(Prod. No.)	ZG-WT5010-10U1-A11	页码(Page): 2/3

参考资料 (Reference data)		修订原因或初始发行 (Reason or issue)	修订内容描述 (Revision description)
版本(Rev.)	A	初始发行	无
日期(Date)	2016-03-24		
工程变更通知 (ECN)			
核准(App.)			
版本(Rev.)			
日期(Date)			
工程变更通知 (ECN)			
核准(App.)			
版本(Rev.)			
日期(Date)			
工程变更通知 (ECN)			
核准(App.)			
版本(Rev.)			
日期(Date)			
工程变更通知 (ECN)			
核准(App.)			
版本(Rev.)			
日期(Date)			
工程变更通知 (ECN)			
核准(App.)			
版本(Rev.)			
日期(Date)			
工程变更通知 (ECN)			
核准(App.)			
版本(Rev.)			
日期(Date)			
工程变更通知 (ECN)			
核准(App.)			
版本(Rev.)			
日期(Date)			
工程变更通知 (ECN)			
核准(App.)			

该文档是极速PDF编辑器生成,
如果想去掉该提示,请访问并下载:
http://www.jisupdfeditor.com/

机构规格 Mechanical Specification	客户料号(Cust.No)		版本(REV):A
	产品型号(Prod.No.)	ZG-WT5010-10U1-A11	页码(Page): 3/3

尺寸规格(Outline Dimension)

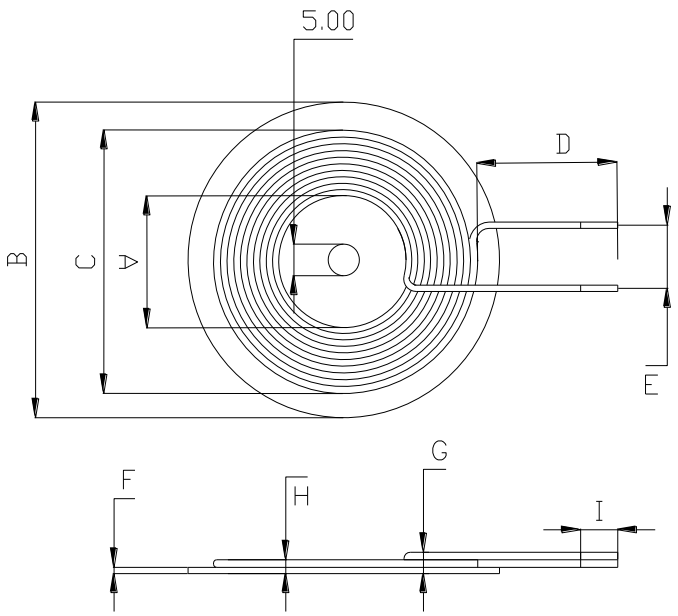

Dimensions in mm

	A	B	C	D	E	F	G	H	I			圈数
尺寸(Dim.)	20.5	50	43	35	8	1	3.6	2.5	5			10TS
公差(Tol.)	±0.5	±0.5	±1	±1.5	±2	±0.08	±0.2	TYP	±2			

电性规格
Electrical Specification

Properties 性能	Test conditions 测试条件	Value 数值	unit 单位	TOL 公差	测试仪器 Test Equipment
inductance 电感	100KHZ 1V	6.3	UH	±10%	JK2517B; 27±2℃;60±10% RH
Q-value Q值	100KHZ 1V			typ	
DCR 电阻		60	mΩ	MAX	JK2511; 27±2℃;60±10% RH

材料清单
Material list

NO.	材料	规格			备注
1	丙酮丝包线	0.08*105			
2	磁片	Ø50*1			
3					