深圳市银龙腾飞电子有限公司
ShenZhenYingLongTengFei Electronics Co., LTD

SPECIFICATIONS SHEET

规 格 图 面

CUSTOMER : 客户	
DESCRIPTION : 品名描述	苹果手表线圈
CUSTOMER P/N : 客户品名	
PART NUMBER : 制造商料号	
DATE OF APPLICATION : 提出日期	2023/5/8

CLASSIFICATION OF SPEC. PRESENTATION. (Tick the relevant box "√") **规 格 图 面 提 出 区 分**

o New application 新规格

√ New part is added to accepted specification 新产品规格追加记录

o Revision of accepted specification 既存规格图面变更

ACCEPTANCE STAMP (客户受领印)

APPROVAL BY 承 认	CHECK BY 审 查	PREPARE BY 制 作
杨通斌		吴圣军

深圳市银龙腾飞电子有限公司

ShenZhenYingLongTengFei Electronics Co., LTD

History For Revised Specification
规 格 修 订 记 录

CUSTOMER P/N : 客 户 品 名	
PART NUMBER : 制 造 商 料 号	

Item 项次	DESCRIPTION (Content Or Reason For Changed) 变 更 内 容	Rev. 版本	Cust Rev. 客户版本	Date 日期	Revisor 修订者
1	Initial Release (初版发行)	A0		2023/5/8	吴圣军

APPROVED BY 承 认	CHECKED BY 审 查	PREPARED BY 制 作	DATE 日 期	PAGE 页 码
杨通斌		吴圣军	2023/5/8	1 of 3

深圳市银龙腾飞电子有限公司
ShenZhenYingLongTengFei Electronics Co., LTD

Specification 规 格 内 容	CUSTOMER P/N : 客 户 品 名	
	PART NUMBER : 制 造 商 料 号	

1. DIMENSIONS (外形尺寸) : (Unit: mm)

单位（Unit）：毫米（mm）

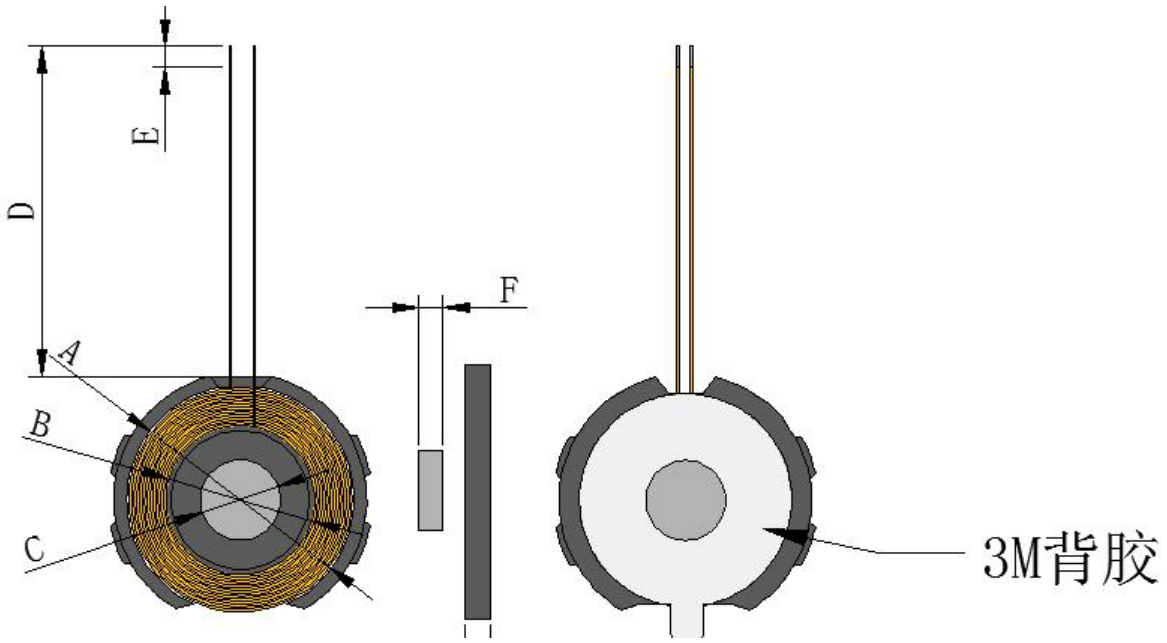

A	B	C	D	E	F	G	
21Max	14±0.5	7.5±0.5	70±2	2±1	2.2±0.5	2.8Max	

1. 软磁出线处开线槽。
2. 磁铁尺寸：φ7.5mm*1.85,磁力3000GS±150
3. 软磁规格：φ24.5mm*2.6mm。

APPROVED BY 承 认	CHECKED BY 审 查	PREPARED BY 制 作	DATE 日期	PAGE 页 码
杨通斌		吴圣军	2023/5/8	2 of 3

深圳市银龙腾飞电子有限公司

ShenZhenYingLongTengFei Electronics Co., LTD

Specification 规 格 内 容	CUSTOMER P/N : 客 户 品 名	
	PART NUMBER : 制 造 商 料 号	

2. WINDING DETAILS(绕线详细说明)
Coil1

圈数 **Turns**	线径 **Wire Dia**	绕线方式疏/密 **Wdg. Type** **Spred/Close**	绕线方向 **Wdg.Direction**	相交 是/否 **Intersect** **Yes/Not**
14TS	0. 08*24P热风绞线 (Hot Air stranded Wire)	密绕（Close）	逆绕	是（Yes）

3. 电气特性（ELECTRICAL CHARACTERISTICS）:
温度 **TEMPERATURE:25±10℃,湿度RELATIVE HUMIDITY:65±10%**

序号 **NO.**	项目 **ITEM**	端子 TERMINAL	标准 **SPECIFICATION**	测试条件 TEST FREQUENCY	测试仪器 TEST EQUIPMENTS
Coil 1					
1.	IND	S-F	8.1uh±0.3	100kHz/V	UC2906A
2.	Q	S-F	24Min	100kHz/V	UC2906A
3.	DCR	S-F	160Max	100kHz/V	UC2906A

APPROVED BY 承 认	CHECKED BY 审 查	PREPARED BY 制 作	DATE 日期	PAGE 页 码
杨通斌		吴圣军	2023/5/8	3 of 3