FESTOOL

en	Original Instructions - Mobile dust extractors	6
fr	Notice d'utilisation d'origine - Aspirateurs mobile	17
es	Manual de instrucciones original - Sistemas móviles de aspiración	30

Read all instructions before using
Lire toutes les instructions avant de démarrer les travaux.
Lea y comprende todas las instrucciones antes de usar.

CT 26 EI
CT 36 EI
CT 36 EI AC
CT 48 EI AC

Festool GmbH
Wertstraße 20
73240 Wendlingen
Germany
www.festoolusa.com

10768084_A / 2024-06-26

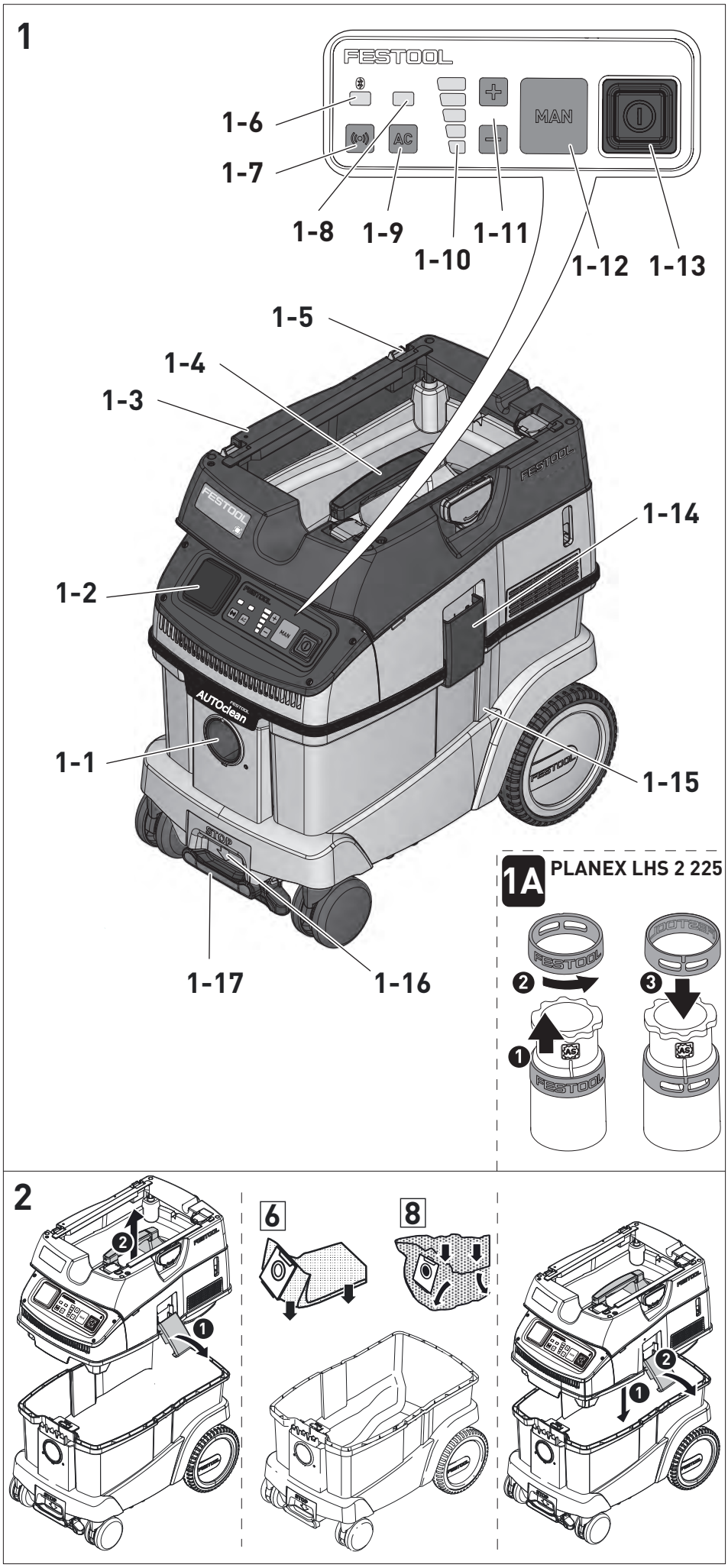
1
FESTOOL
MAN
AC
1-6
1-7
1-8
1-9
1-10
1-11
1-12
1-13
1-5
1-4
1-3
1-14
1-2
1-1
1-15
1-17
1-16
STOP
1A
PLANEX LHS 2 225
2
6
8

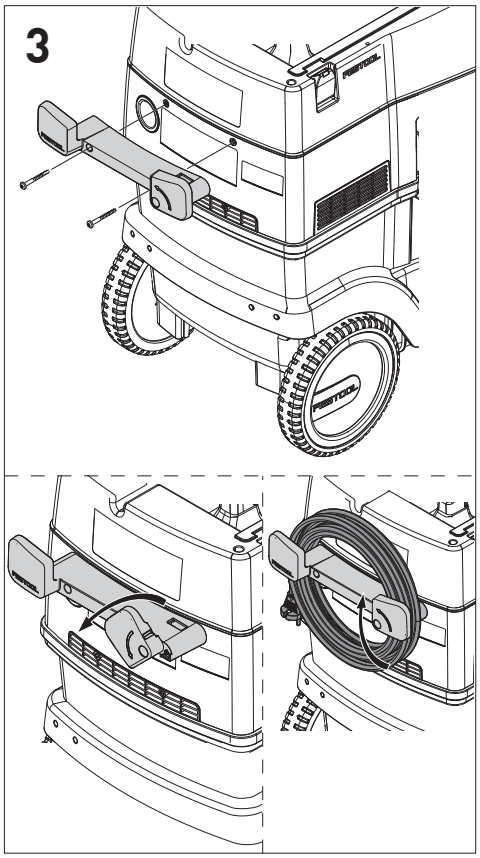
3

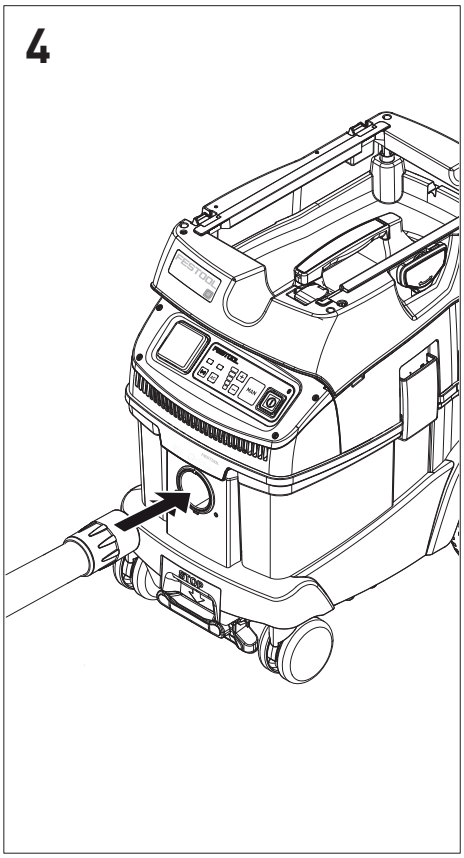
4

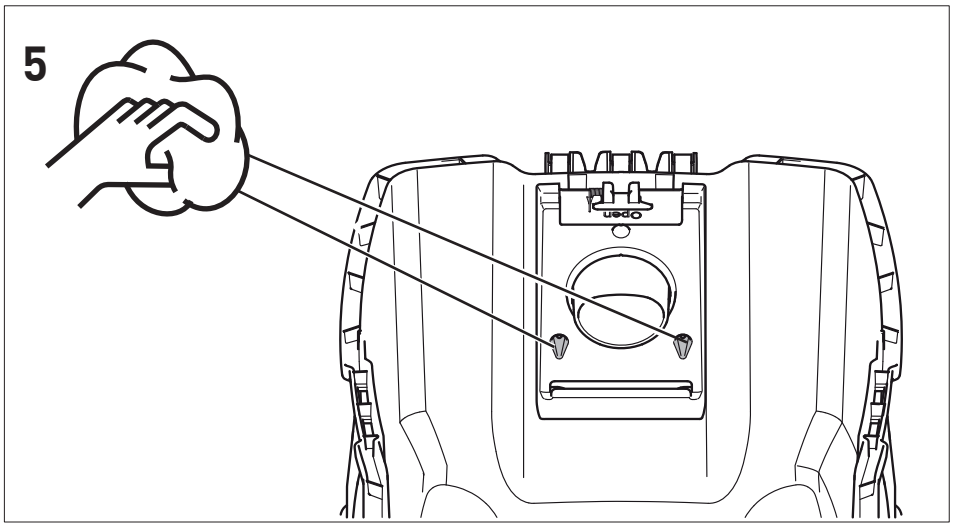
5
Open

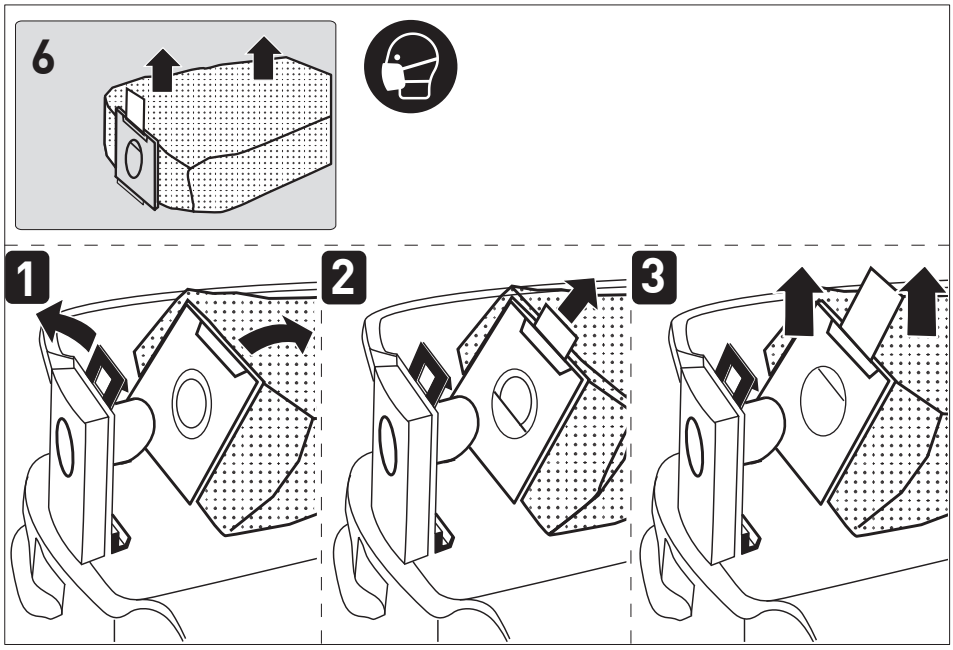
6
1
2
3

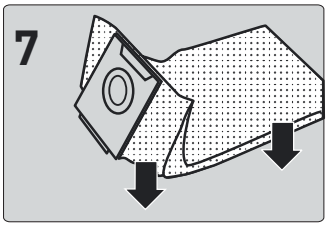

SC FIS-CT26
SC FIS-CT36
SC FIS-CT48

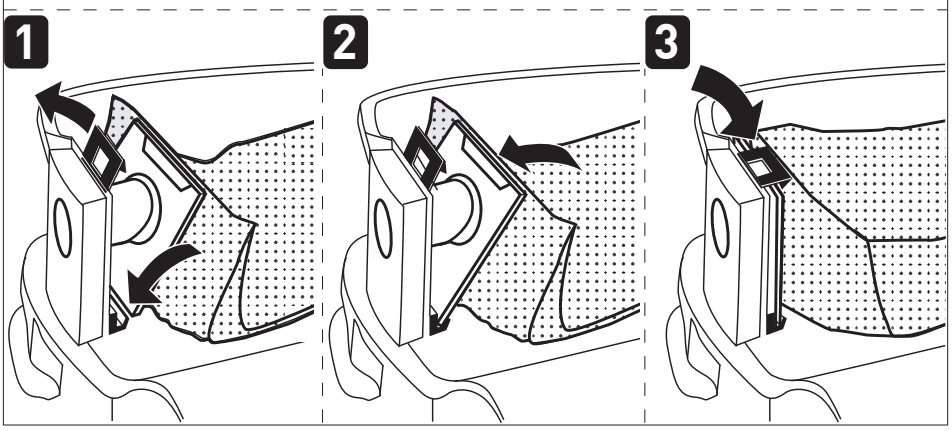

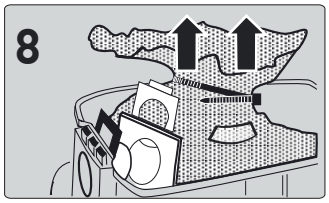

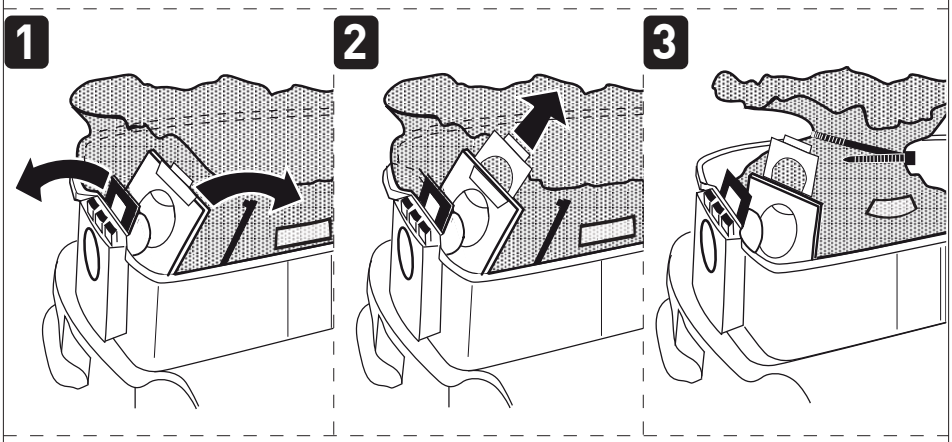

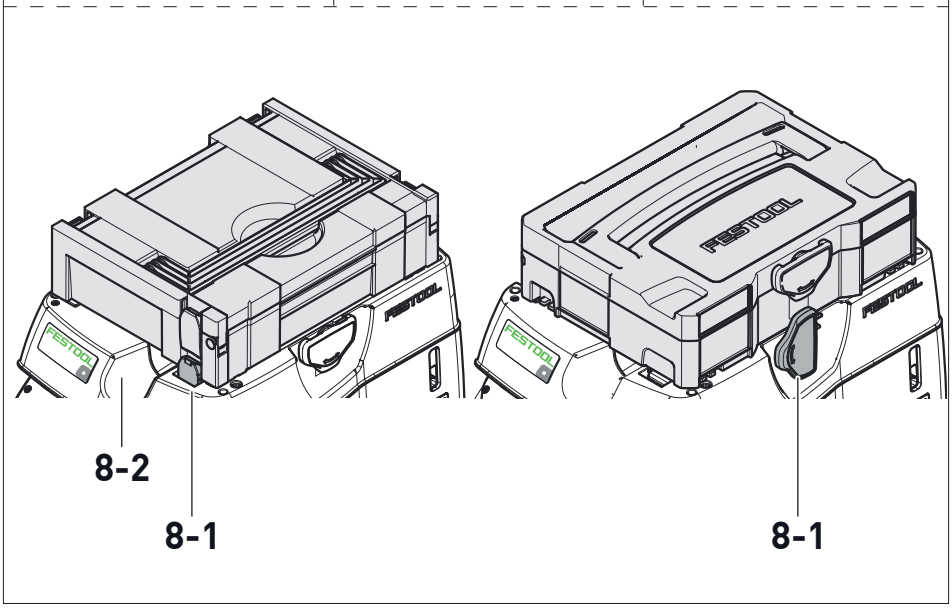

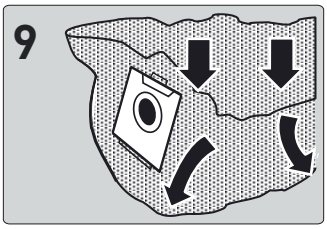

ENS-CT26
ENS-CT36
ENS-CT48

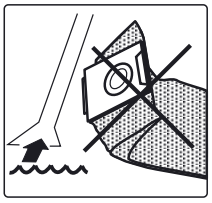

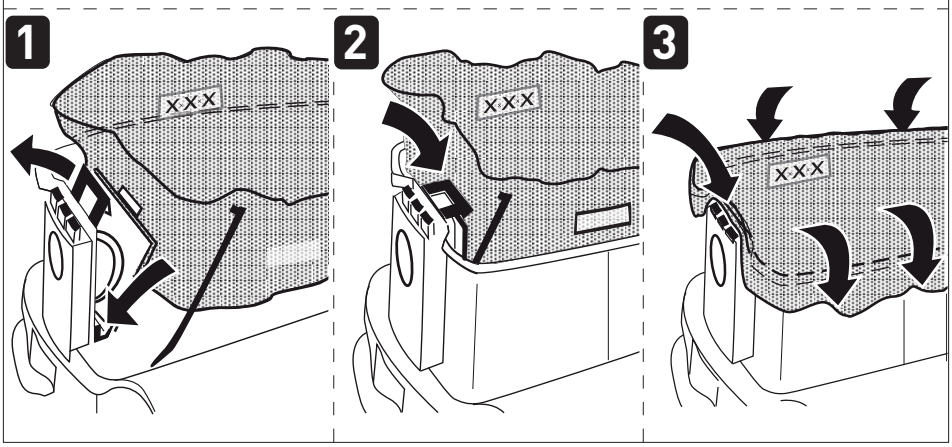

10

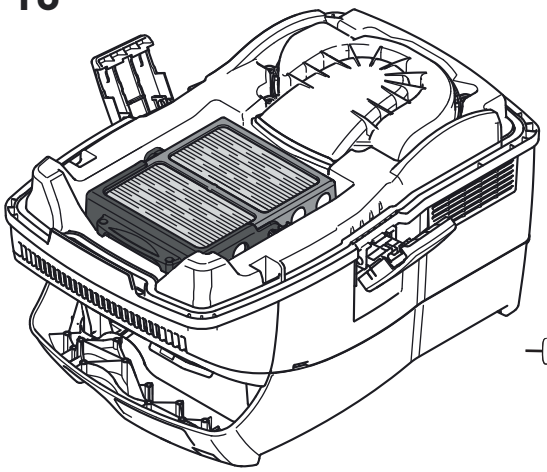

CT
HF-CT 26/36/48

CT AC
HF-CT 26/36/48 HP

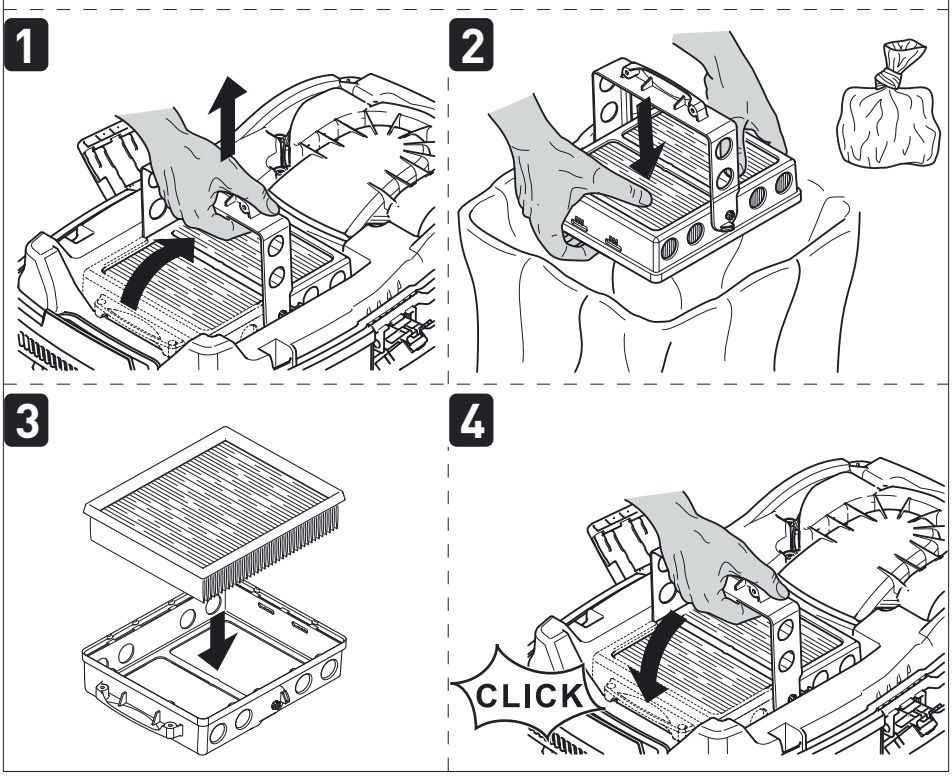

Contents

1 Symbols.....6
2 About this manual.....6
3 Safety warnings.....7
4 Functional description.....10
5 Technical data.....11
6 Intended use.....11
7 Commissioning.....12
8 Connecting a device.....12
9 Settings.....13
10 Working.....14
11 Service and maintenance.....15
12 Accessories.....15
13 Environment.....15
14 General information.....16

1 Symbols

Warning of general danger

Warning of electric shock

Read the operating manual and safety warnings.

Pull out the mains plug

Wear a dust mask.

Machine contains a chip which stores data. See section 14.5

Tip or advice

Handling instruction

Diameter

Safety class II

W	Watt
V	Volt
~ a.c.	Alternating current
⎓ d.c	Direct current
n_0	No load speed
rpm min^{-1}	Revolutions per minute
A	Amperes
Hz	Hertz
h	hours
min	Minutes
s	Seconds
kg	Kilogram
lb.	Pound
"	Inch
Pa	Pascal
dB	Decibel

2 About this manual

Save these instructions

It is important for you to read and understand this manual. The information it contains relates to protecting **your safety** and **preventing problems**. The symbols below are used to help you recognize this information.

DANGER	Description of imminent hazard and failure to avoid hazard will result in death.
WARNING	Description of hazard and possible resulting injures or death.
CAUTION	Description of hazard and possible resulting injuries.
NOTICE	Statement including nature of hazard and possible result.
HINT	Indicates information, notes, or tips for improving your success using the tool.

3 Safety warnings

IMPORTANT SAFETY INSTRUCTIONS

When using an electrical appliance, basis precautions should always be followed, including the following:

READ ALL INSTRUCTIONS
BEFORE USING THIS DUST EXTRACTOR:

WARNING - To reduce the risk of fire, electric shock, or injury:

- Do not leave the dust extractor when plugged in. Unplug from outlet when not in use and before servicing.
- Use indoors only.
- Do not allow to be used as a toy. Close attention is necessary when used by or near children.
- Use only as describes in this manual. Use only manufacturer's recommended attachments.
- Do not use with damaged cord or plug. If the dust extractor is not working as it should, has been dropped, damaged, left outdoors, or dropped into water, return it to a service center.
- Do not pull or carry by cord, use cord as a handle, close a door on cord, or pull cord around sharp edges or corners. Do not run dust extractor over cord. Keep cord away from heated surfaces.
- Do not unplug by pulling on cord. To unplug, grasp the plug, not the cord.
- Do not handle plug or dust extractor with wet hands.
- Do not put any object into openings. Do not use with any opening blocked; keep free of dust, lint, hair, and anything that may reduce air flow.
- Keep hair, loose clothing, fingers, and all parts of body away from openings and moving parts.
- Turn off all controls before unplugging.
- Use extra care when cleaning on stairs.
- Do not use to pick up flammable or combustible liquids, such as gasoline, or use in areas where they may be present.
- Connect to a properly grounded outlet only. See Grounding instructions.
- Do not pick up anything that is burning or smoking, such as cigarettes, matches, or hot ashes, hot chips or particles, sparks.
- Do not use without dust bag and/or filters in place.

SAVE THESE INSTRUCTIONS

GROUNDING INSTRUCTIONS

This appliance must be grounded. If it should malfunction or breakdown, grounding provides a path of least resistance for electric current to reduce the risk of electric shock. This vacuum cleaner is equipped with a cord having an equipment-grounding conductor and grounding plug. The plug must be inserted into a appropriate outlet that is properly installed and grounded in accordance with all local codes and ordinances.

⚠ WARNING

- Improper connection of the equipment grounding conductor can result in a risk of electric shock. Check with a qualified electrician or service person if you are in doubt as to whether the outlet is properly grounded. Do not modify the plug provided with the dust extractor - if it will not fit the outlet, have a proper outlet installed by a qualified electrician.

This appliance is for use on a nominal 120-V circuit and has a grounding attachment plug that looks like the plug illustrated in sketch A in Figure beside. Make sure that the appliance is connected to an outlet having the same configuration as the plug. No adaptor should be used with this appliance.

GROUNDING METHODS - SKETCH A

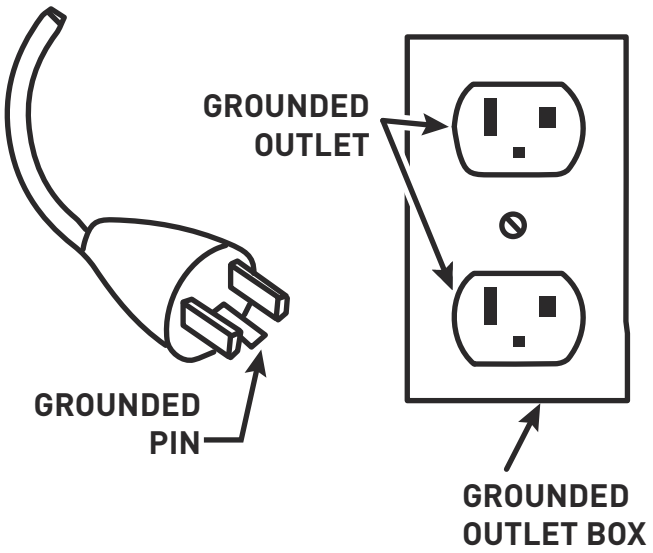

Polarization Instructions

To reduce the risk of electric shock, this vacuum cleaner has a polarized plug (one blade is wider than the other). This plug will fit in a polarized outlet only one way. If the plug does not fit fully in the outlet, reverse the plug. If it still does not fit, contact a qualified electrician to install the proper outlet. Do not change the plug in any way.

Health hazard by dust

⚠ WARNING!

various dust created by power sanding, sawing, grinding, drilling and other construction activities contains chemicals known (to the State of California) to cause cancer, birth defects or other reproductive harm. Some examples of these chemicals are:

- lead from lead-based paints,
- crystalline silica from bricks and cement and other masonry products, and

– arsenic and chromium from chemically treated lumber.

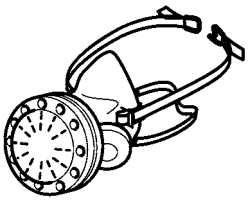

The risk from these exposures varies, depending on how often you do this type of work. To reduce your exposure to these chemicals: work in a well ventilated area, and work with approved safety equipment, such as dust masks that are specially designed to filter out microscopic particles. Wash hands after handling.

WARNING

TO REDUCE THE RISK OF INJURY, USER MUST READ INSTRUCTION MANUAL.

Further safety instructions

– This machine is not intended for use by persons (including children) with reduced physical, sensory or mental capabilities, or lack of experience and knowledge. **Children** should be supervised to ensure that they do not play with the appliance.
– **WARNING** Operators shall be adequately instructed on the use of these machines.
– Always operate with the filter system installed!
– The mains plug must always be disconnected from the socket before performing cleaning or maintenance tasks, when replacing consumables or when converting the machine.
– This machine must not be used by people who might have a particularly adverse reaction to an electric shock (e.g. **people with cardiac pacemakers**), because the possibility of the machine building up a static charge cannot be excluded.
– **Ensure you are on a firm base.** The effects of a shock moment, e.g. due to antistatic discharge, may lead to accidents.
– This machine must only be operated under constant supervision. To prevent potential hazards, never let it run unsupervised.
– If intact following a visual inspection, work in a dry environment according to instructions!
– **WARNING** Only use the socket outlet on the machine for purposes specified in the instructions.
– Check the plug, the electrical outlet module, the cable and the filter regularly in order to prevent a hazard. Damaged electrical components must be replaced by an authorised service workshop only.

- **CAUTION** Clean the water level limiting device regularly and examine it for signs of damage.
- **WARNING** If foam or liquid escapes from the machine, switch off immediately.
- Only carry the machine using the handle provided.
- Do not lift or transport using a crane hook or lifting gear.
- Use only the original Festool suction hose.
- **Pay attention to the work environment and watch out for your own safety and the safety of others when transporting or working with the machine.**
  In this way, you can for example prevent tripping hazards caused by the suction hose or mains cable.
- **Keep packaging film away from children.**
  There is a risk of suffocation.
- **CAUTION** This machine is for indoor use only. This machine shall be stored indoors only.
- **⚠ WARNING!**
  Do not extract embers or other ignition sources. Do not use in conjunction with machines that generate sparks!

Per NFPA 484, do not collect incompatible materials that may react with the metal particles and do not use the dust extractor to collect materials it was not designed to collect. Doing so can result in the contents of the dust extractor catching fire.

4 Functional description

[1-1] Intake opening

[1-2] Electrical outlet module

[1-3] Hose holder

[1-4] Handle

[1-5] SYS dock

[1-6] Connection display

[1-7] Connection button

[1-8] AC indicator
(variants with AUTOCLEAN only)

[1-9] AC button
(variants with AUTOCLEAN only)

[1-10] Suction power adjustment status indicator

[1-11] Buttons for suction power adjustment

[1-12] MAN button

[1-13] Switch

[1-14] Locking clip

[1-15] Dirt trap

[1-17] Release button (brake)

[1-16] Brake

The specified illustrations appear at the beginning of the operating manual.

Accessories shown or described are not always included in the scope of delivery.

5 Technical data

Mobile dust extractors		CT 26-48 EI CT 26-48 EI AC
Power consumption		2.9 - 8.3 A (350 –1000 W)
Max. rating of connected Power Tool		3.7 A
Max. suction capacity (air), extractor/turbine		130 m³/h (4591 cu.ft./h) / 234 m³/h (8264 cu.ft./h)
Max. vacuum, turbine		240 hPa
Suction hose (depending on mobile dust extractor version)		D27/32x3.5m-AS/CTR D36x3.5-AS/KS/B/LHS 225 D36/32x3.5m-AS/R
Mains power cable length		7.5 m (24.6 ft.)
Sound pressure level as per EN 60704-2-1/uncertainty K		71 dB(A)/ 3 dB
Protection class		IP X4
Frequency		2402 Mhz – 2480 Mhz
Equivalent isotropically radiated power (EIRP)		< 10 dBm
Container capacity	CT 26	26 l (6.7 gal.)
	CT 36	36 l (9.5 gal.)
	CT 48	48 l (12.7 gal.)
Dimensions L x W x H	CT 26	630 x 365 x 540 mm (24.8 in. x 14.4 in. x 21.3 in.)
	CT 36	630 x 365 x 596 mm (24.8 in. x 14.4 in. x 23.4 in.)
	CT 48	630 x 406 x 686 (24.8 in. x 15.0 in. x 27.0 in.)
Weight	CT 26	14.6 kg (32.2 lb.)
	CT 36	15.1 kg (33.3 lb.)
	CT 48	17.0 kg (37.5 lb.)

6 Intended use

The dust extractor is designed for use as specified for the aspiration and evacuation of non-noxious dusts, dirt, sand, shavings etc..

The dust extractor is designed as specified for vacuuming water.

The dust extractor is designed for commercial use.

The mobile dust extractor is only suitable for indoor use.

CT 26 EI

CT 36 EI

This extractor has been tested in accordance with EPA RRP. The HEPA Filter is tested and certified in accordance with IEST RP-CC-001, to filter and exhaust air particles to 0.3 microns with at least 99.97 % efficiency with no bypass leakage.

CT 36 EI AC

CT 48 EI AC

This extractor has been tested in accordance with OSHA 1926.1153. The HEPA Filter is tested and certified in accordance with IEST RPCC-001, to filter and exhaust air particles to 0.3 microns with at least 99.97 % efficiency with no bypass leakage.

WARNING

The user will be liable for damage due to improper use.

7 Commissioning

WARNING

Unauthorised voltage or frequency!
Risk of accidents

- Observe the specifications on the machine's name plate.
- Observe country-specific regulations.

7.1 Initial commissioning

- Insert the filter/disposal bag **[2]**.
- Fit the cord holder **[3]**.
- Connect the suction hose **[4]**.

7.2 Connecting a mobile dust extractor

WARNING

Risk of injury from tools starting up unexpectedly

- Before switching on, ensure that the connected tool is switched off.

WARNING

Risk of injury from electric current

- Insert the mains plug into an earthed socket.
- Do not reach into the electrical outlet module on the mobile dust extractor.

ⓘ While the mobile dust extractor is connected to the mains socket, an electric current is running through the electrical outlet module on the mobile dust extractor at all times.

Connecting the mobile dust extractor to a mains socket

The mobile dust extractor is switched off.

- Connect the power cable to a mains socket.
  The electrical outlet module **[1-2]** is live.

Switching the mobile dust extractor to standby mode

- Press the on/off switch **[1-13]**.
  The electrical outlet module **[1-2]** is live.

ⓘ The green LED **[1-10]** indicates standby mode.

Starting the mobile dust extractor automatically

The mobile dust extractor is in standby mode.

- To start the mobile dust extractor automatically: Switch on the connected tool.

Starting the mobile dust extractor manually

The mobile dust extractor is in standby mode.

- Press the MAN button **[1-12]**.

Pull the mains plug from the socket when you are not using the mobile dust extractor and before performing any cleaning and maintenance work.

7.3 Extension Cord

If an extension cord is required, it must have sufficient cross-section to prevent an excessive drop in voltage or overheating. An excessive drop in voltage reduces the output and can lead to failure of the motor. The table below shows you the correct cord diameter as a function of the cord length for this tool.

Total Extension Cord Lenght (feet)	25	50	100	150
Cable size (AWG)	14	12	not recommended	

Use only U.L. and CSA listed extension cords.

Never use two extension cords together. Instead, use one long one.

ⓘ The lower the AWG number, the stronger the cord.

8 Connecting a device

WARNING

Risk of injury from the mobile dust extractor starting up unexpectedly

- Before performing any work with the mobile dust extractor, check which remote control and which power tool are connected to the mobile dust extractor.
- The remote control must only be attached to the suction hose.
- A battery-powered power tool must always be connected to the mobile dust extractor via the suction hose. After finishing work, the connection to the mobile dust extractor must be disconnected.

8.1 Connecting a power tool

WARNING

Risk of injury

- ► Observe the maximum electrical outlet module connected load (see "Technical data" section).
- ► Switch off the power tool.

Connecting a mains-powered power tool to the mobile dust extractor

- ► Connect the power tool to the electrical outlet module **[1-2]**.
- ☑ The power tool is connected to the mobile dust extractor via the power cable.

Connecting a battery-powered power tool to the mobile dust extractor

- ► In standby mode, press the connection button **[1-7]**.

  The connection display **[1-6]** flashes slowly. For a period of 60 seconds, the mobile dust extractor is ready for connection.
- ► Turn on the battery-powered power tool.

  The mobile dust extractor starts up and the battery-powered power tool is connected until the mobile dust extractor is manually switched off or the mains plug is disconnected. The cordless tool must then be connected again.

Connecting a new battery-powered power tool overwrites the previous connection.

8.2 Connecting the CT-F I remote control

Connecting the remote control and the mobile dust extractor

To be able to connect a remote control to a mobile dust extractor, the remote control must be reset (see "Resetting the remote control").

A remote control that has not been connected previously can be connected directly.

ⓘ A connection that has been established between the remote control and the mobile dust extractor will persist even after the mobile dust extractor has been manually switched off or the mains plug has been disconnected.

- ► Hold down the connection button **[1-7]** on the mobile dust extractor for three seconds in standby mode.

  The connection display **[1-6]** flashes rapidly.

  For a period of 60 seconds, the mobile dust extractor is ready for connection.
- ► Press the MAN button on the remote control.

  The remote control is permanently stored in the mobile dust extractor.

Switching on/off

Once the remote control is connected to the mobile dust extractor, the mobile dust extractor can be switched on and off with the remote control.

- ► Press the MAN button on the remote control to switch the device on and off.

Resetting on the remote control

Resetting deletes the connection between a remote control and the mobile dust extractor.

- ► Hold down the connection button and the MAN button for ten seconds.

  The LED indicator lights up purple if the reset has taken place.

8.3 Festool Work app*

The mobile dust extractor can be configured with the Festool Work app.

- ► Hold down the connection button **[1-7]** on the mobile dust extractor for three seconds in standby mode.

  The connection display **[1-6]** flashes rapidly.

  For a period of 60 seconds, the mobile dust extractor is ready for connection.
- ► Follow the instructions provided in the Festool Work app.

* Not available in all countries.

* Not available in all countries.

9 Settings

9.1 Adjusting the suction power

- ► Press the plus or minus button **[1-11]** while extracting.

9.2 Connecting sleeve

The bypass function of the connecting sleeve prevents strong suction from sanding machines and floor nozzles on smooth surfaces.

Open

- ► Turn the adjusting ring to the "OPEN" position.

Close

- ► Turn the adjusting ring to the "CLOSE" position.

9.3 Applying the brake

Folding out the black brake lever **[1-16]** prevents the mobile dust extractor from rolling. To achieve this, lift the front end of the mobile dust extractor slightly and push the black brake lever downwards until it latches into place. Push the green lever **[1-17]** to release.

9.4 Temperature cut-out

A temperature cut-out switches the mobile dust extractor off when it reaches a critical temperature to prevent overheating. The bottom LED indicates a fault.

LED lights up red	Excessive temperature

- ► Switch off the mobile dust extractor, let it cool down.
- ► Switch on the mobile dust extractor again after approx. five minutes.

10 Working

10.1 Handling

Hose holder: After finishing work, you can feed the suction hose through the opening **[8-2]** and place it in the hose holder.

SYS-Dock Systainer storage area: A Systainer can be fastened to the storage area with the four slides or the T-Loc lock **[8-1]**.

10.2 AutoClean – cleaning the main filter (variants with AUTOCLEAN only)

Only in conjunction with a disposable bag. Not for use during wet extraction.

Switching automatic cleaning on and off

- ► In standby mode, press the AC button **[1-9]** to switch AUTOCLEAN on or off.

ⓘ The AC function can be configured using the Festool Work app*.

Manual cleaning

- ► Press the AC button **[1-9]** while extracting.

Full manual cleaning

- ► While extracting, cover the end of the nozzle or suction hose with your hand or CT-VS closing slide for three seconds.
- ► Press and hold the AC button **[1-9]** for at least three seconds.

Do not clean the main filter too often within a short period of time.

Within 1 minute maximum:

1x full manual dedusting

3x manual dedusting

* Not available in all countries.

10.3 Special features of the CT 36 E AC- LHS

To use the mobile dust extractor in combination with the **PLANEX**:

- ► Use kink-resistant suction hose D 36 mm x 3.5 m-AS.
- ► Use a special suction sleeve for connecting the **PLANEX**.
- ► Use closing slide CT-VS between the intake opening **[1-1]** and suction hose.
- ► Attach the tool holder.
- ► **Always use with a disposal bag!**

Bypass function

In tasks that require a low extraction setting (e.g. on soft surfaces).

- ► Activate bypass function on special extraction sleeve **[1A]**.

10.4 Extracting dry materials

CAUTION

Hazardous dust

Damage to the respiratory passage

- ► Always use a filter or disposal bag.

When extracting dust that exceeds the limit value, only extract from one dust source (power or compressed-air tool).

Observe the following when extracting dust generated by operating electric power tools:

If the exhaust air is discharged back into the room, the **air renewal rate L** within the room must be sufficient. The volume of air discharged back into the room must not exceed 50% of the fresh air volume flow (room volume V_R x air renewal rate L_W). In addition, observe the national regulations.

Observe the following: A moist main filter clogs more quickly when extracting dry materials. Therefore, dry the main filter before extracting dust or replace the damp filter with a dry one.

10.5 Extracting wet materials/liquids

Remove the filter/disposal bag.
Use a special wet filter (NF-CT).

The dust extraction stops automatically when the maximum fill level is reached.

The bottom LED **[1-10]** flashes red.

It must be ensured that the machine (main filter, suction hose, container, etc.) is sufficiently dried after extracting wet materials.

CAUTION

Hazardous dust

Damage to the respiratory passage

► After extracting wet materials, remove the wet filter and replace it with the main filter for dry materials.

CAUTION

Escaping foam and liquids

► Switch off and empty the machine immediately.

10.6 After finishing work

► **Variants with AUTOCLEAN only:** Clean the main filter automatically or manually (see section 10.2)
► Switch off the mobile dust extractor and pull out the mains plug.
► Wind up the mains power cable.
► Empty the dirt trap.
► Place the mobile dust extractor in a dry room inaccessible to unauthorised users.

Only store this machine indoors.

11 Service and maintenance

WARNING

Risk of injury, electric shock

► Always pull the mains plug from the socket before performing any servicing and maintenance work.
► All maintenance and repair work which requires the housing to be opened should always be carried out by an authorised service workshop.

CAUTION

Certain cleaning agents and solvents are harmful to plastic parts.

► Some of these include, but are not limited to: Gasoline, Acetone, Methyl Ethyl Ketone (MEK), Carbonyl Chloride, cleaning solutions containing Chlorine, Ammonia, and household cleaners containing Ammonia.

Customer service and repairs must only be carried out by the manufacturer or service workshops. You must only use **original Festool spare parts**.

Further information: www.festoolusa.com/service

► Regularly clean the fill level sensors **[5]** and empty the dirt trap.

Observe the following information:

- Dust-related inspection (e.g. for filter damage, tightness of the machine and function of the control devices) by the manufacturer or an instructed person at least once a year.
- Dispose of components that cannot be cleaned. Use impermeable bags to do so. Observe the applicable disposal provisions.
- Provided maintenance personnel or other persons in the vicinity are not endangered, the user must dismantle and clean the machine prior to performing maintenance work. Appropriate precautionary measures include decontaminating the machine prior to disassembly, making provisions for locally filtered forced ventilation at the location of machine disassembly, cleaning the maintenance area and appropriate personal protective equipment.

11.1 Filter bag / disposal bag / main filter

► Remove the filter bag **[6]**.
► Insert the filter bag **[7]**.
► Remove the disposal bag **[8]**.
► Insert the disposal bag **[9]**.
► Change the main filter **[10]**.

Dispose of the used filter in accordance with statutory regulations.

ⓘ The order numbers for accessories, filters and consumables can be found in the Festool catalogue or on the internet at www.festool.com.

12 Accessories

The order numbers for the accessories and filters can be found in the Festool catalogue or on the Internet at "www.festool.com".

12.1 Modules

The following modules for extending the mobile dust extractor are available in the range of accessories, and can be connected to the electrical outlet module **[1-2]**:

- SD I-CT26-48 (socket module)
- DL I-CT26-48 (compressed-air module)

For more information about the modules, visit "www.festool.com".

13 Environment

Do not dispose of the device as domestic waste! Dispose of machines, accessories and

packaging at an environmentally responsible recycling centre. Observe the respective national regulations.

14 General information

14.1 USA: Federal Communications Commission (FCC) Interference Statement

NOTE: This equipment has been tested and found to comply with the limits for a Class B digital device, pursuant to part 15 of the **FCC Rules**. These limits are designed to provide reasonable protection against harmful interference in a residential installation. This equipment generates, uses and can radiate radio frequency energy and, if not installed and used in accordance with the instructions, may cause harmful interference to radio communications. However, there is no guarantee that interference will not occur in a particular installation. If this equipment does cause harmful interference to radio or television reception, which can be determined by turning the equipment off and on, the user is encouraged to try to correct the interference by one or more of the following measures:

- Reorient or relocate the receiving antenna.
- Increase the separation between the equipment and receiver.
- Connect the equipment into an outlet on a circuit different from that to which the receiver is connected.
- Consult the dealer or an experienced radio/TV technician for help.

NOTE: Any changes or modifications not expressly approved by the party responsible for compliance could void the user's authority to operate the equipment.

This device complies with part 15 of the **FCC Rules**. Operation is subject to the following two conditions:

(1) This device may not cause harmful interference, and

(2) this device must accept any interference received, including interference that may cause undesired operation.

This equipment should be installed and operated with a minimum distance of 10 mm between the radiator and your body.

14.2 Canada: RSS Compliance Statement

This device contains licence-exempt transmitter(s)/receiver(s) that comply with Innovation, Science and Economic Development Canada's licence-exempt RSS(s). Operation is subject to the following two conditions:

(1) This device may not cause interference.

(2) This device must accept any interference, including interference that may cause undesired operation of the device.

14.3 Canada: Radio frequency (RF) Exposure Information

The radiated output power of the Wireless Device is below the Innovation, Science and Economic Development (ISED) radio frequency exposure limits. The Wireless Device should be used in such a manner such that the potential for human contact during normal operation is minimized.

This equipment should be installed and operated with a minimum distance of 10 mm between the radiator and your body.

14.4 Bluetooth®

The Bluetooth® word mark and the logos are registered trademarks of Bluetooth SIG, Inc.; they are used by TTS Tooltechnic Systems AG & Co. KG, and therefore by Festool, under licence.

14.5 Information on data privacy

The power tool contains a chip which automatically stores machine and operating data. The data saved cannot be traced back directly to an individual.

The data can be read in a contactless manner using special devices and shall only be used by Festool for fault diagnosis, repair and warranty processing and for quality improvement or enhancement of the power tool. The data shall not be used in any other way without the express consent of the customer.

Sommaire

1 Symboles.....17
2 À propos de ce manuel.....17
3 Consignes de sécurité.....18
4 Description fonctionnelle.....23
5 Caractéristiques techniques.....23
6 Utilisation conforme.....24
7 Mise en service.....24
8 Connexion avec des appareils.....25
9 Réglages.....26
10 Mode de travail.....26
11 Entretien et maintenance..... 28
12 Accessoires..... 28
13 Environnement.....28
14 Remarques générales.....29

1 Symboles

Avertit d'un danger général

Avertit d'un risque de décharge électrique

Lire la notice d'utilisation et les consignes de sécurité !

Débrancher la fiche secteur

Porter une protection respiratoire.

L'appareil contient une puce permettant l'enregistrement de données. Voir chapitre 14.5

Conseil, information

►	Instruction
∅	Diamètre
⧈	Classe de protection II
W	Watt
V	Volt
~ a.c.	Tension alternative
⎓ d.c	Tension continu
n_0	Vitesse de rotation à vide
rpm min^{-1} tr/min	Tours ou course par minute
A	Ampère
Hz	Hertz
h	heure
min	Minutes
s	Seconde
kg	Kilogramme
lb.	Livre
"	Pouce
Pa	Pascal
dB	Décibel

2 À propos de ce manuel

Conservez ces instructions

Il est important pour vous de lire et de comprendre ce manuel. Les informations qu'il contient, se rapporte à la protection **de votre sécurité** et **de prévention des problèmes**. Les symboles suivants sont utilisés pour vous aider à reconnaître cette information.

	DANGER	Description du risque imminent et l'incapacité à éviter tout risque qui peut entraîner la mort.
	AVERTISSEMENT	Description des dangers possibles et des blessures qui en résultent ou la mort.
	ATTENTION	Description des dangers et des éventuelles blessures qui en résultent.

	AVIS	Déclaration incluant le type de danger et conséquences possibles.
	CONSEIL	Indique des informations, des notes ou des conseils pour améliorer votre succès en utilisant l'outil.

3 Consignes de sécurité

IMPORTANTES CONSIGNES DE SÉCURITÉ

Lors de l'utilisation d'un outil électrique, respectez les mesures fondamentales de précaution, y compris les points suivants :

LISEZ TOUTES LES INSTRUCTIONS
AVANT D'UTILISER LE PRESENT ASPIRATEUR:

AVERTISSEMENT - Afin de minimiser les risques d'incendie, de choc électrique et de blessures :

- Ne laissez pas l'aspirateur mobile sans surveillance lorsque celui-ci est branché. Débranchez l'aspirateur mobile si vous ne l'utilisez pas et avant de procéder à sa maintenance.
- Utilisez l'aspirateur mobile uniquement à l'intérieur.
- N'autorisez pas une utilisation de l'aspirateur mobile en tant que jouet. Soyez particulièrement attentif lorsque l'aspirateur mobile est utilisé par des enfants ou à proximité d'enfants.
- Utilisez l'aspirateur mobile uniquement conformément aux explications de la notice. Utilisez exclusivement les accessoires recommandés par le fabricant.
- N'utilisez pas l'aspirateur mobile avec un câble ou une fiche mâle endommagé. Si l'aspirateur mobile ne fonctionne pas normalement, s'il est tombé par terre, s'il a été endommagé, s'il a été laissé à l'air libre ou s'il est tombé dans l'eau, renvoyez-le à un atelier de réparation.
- Ne tirez ou ne portez pas l'appareil par le câble, n'utilisez pas le câble comme poignée, ne coincez pas le câble dans des portes ou ne guidez pas le câble le long d'arêtes vives. Ne roulez pas avec l'aspirateur mobile sur le câble. Eloignez le câble de surfaces chaudes.
- Ne débranchez pas l'aspirateur mobile en tirant sur le câble. Pour débrancher, saisissez la fiche mâle, non le câble.
- Ne manipulez pas le câble ou l'aspirateur mobile avec des mains mouillées.
- Ne placez aucun objet dans les ouvertures. N'utilisez pas l'aspirateur mobile si les ouvertures sont bouchées ; gardez les ouvertures exemp-

IMPORTANTES CONSIGNES DE SÉCURITÉ

tes de poussière, de peluches, de cheveux et autres objets, qui pourraient diminuer le flux d'air.

- Gardez les cheveux, vêtements amples, doigts et toutes les parties du corps éloignés des ouvertures et des pièces mobiles.
- Coupez tout avant de débrancher l'aspirateur mobile.
- Soyez particulièrement prudent lorsque vous nettoyez des escaliers.
- N'aspirez pas de liquides inflammables et explosibles, tels qu'essence, ou n'utilisez pas l'aspirateur mobile dans des zones où de tels liquides se trouvent.
- Branchez l'aspirateur mobile uniquement dans une prise de courant avec terre appropriée. Voir les instructions de mise à la terre.
- N'aspirez rien qui brûle ou fume, tels que cigarettes, allumettes ou cendre chaude, copeaux ou particules chauds, étincelles.
- N'utilisez pas l'aspirateur mobile sans sac à poussières et/ou filtre en place.

CONSERVEZ CES INSTRUCTIONS

INSTRUCTIONS DE MISE A LA TERRE

Cet appareil doit être relié à la terre. En cas de défaut ou de panne de l'appareil, la mise à la terre assure le chemin le plus direct (avec la résistance la plus faible) pour le courant électrique, afin de minimiser le risque d'un choc électrique. Cet aspirateur mobile est équipé d'un câble possédant un conducteur de protection et une fiche mâle de sécurité ("Schuko"). La fiche mâle doit être branchée dans une prise de courant appropriée, qui est correctement installée et mise à la terre, conformément aux codes et ordonnances locaux.

⚠ AVERTISSEMENT

- Un mauvais raccordement du conducteur de protection peut entraîner un risque de choc électrique. Si vous n'êtes pas certain si la prise de courant est correctement reliée à la terre, faites vérifier cela par un électricien qualifié ou un chargé de maintenance. Ne modifiez pas la fiche mâle livrée avec l'aspirateur mobile – si la fiche mâle ne s'adapte pas dans la prise de courant, faites dans ce cas installer une prise de courant appropriée par un électricien.

Cette machine est conçue pour être utilisée sur un circuit nominal de 120 volts, et possède une prise de terre comme celle illustrée par le croquis A de l'illustration. Vérifiez que la prise du câble est connectée à une prise murale ayant la même configuration. Aucun adaptateur ne devrait être utilisé avec cet machine.

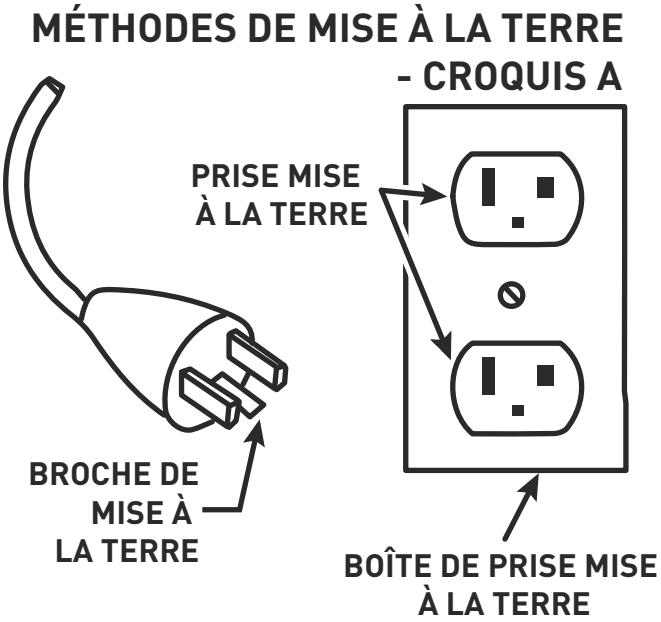

Instructions relatives à la polarisation

Afin de diminuer le risque de choc électrique, cet aspirateur mobile possède une fiche mâle polarisée (une broche est plus large que l'autre). La fiche mâle s'adapte uniquement dans un sens dans la prise de courant polarisée. Si la fiche mâle ne s'adapte pas correctement dans la prise de courant, tournez la fiche. Si, après cela, elle ne s'adapte toujours pas, demandez à un électricien d'installer une prise de courant appropriée. Ne remplacez en aucun cas la fiche mâle.

La poussière, un risque pour la santé

⚠ AVERTISSEMENT!

certaines poussières créées par le ponçage mécanique, le sciage, le meulage, le perçage et autres activités reliées à la construction contiennent des substances chimiques connues (dans l'État de la Californie) comme pouvant causer le cancer, des anomalies congénitales ou représenter d'autres dangers pour la reproduction. Voici quelques exemples de telles substances:

- plomb provenant de peintures à base de plomb,
- silice cristallisée utilisée dans les briques, le ciment et autres matériaux de maçonnerie, et
- arsenic et chrome du bois d'oeuvre traité avec un produit chimique.

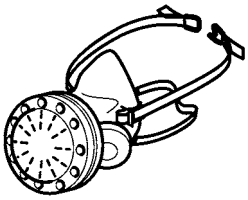

Le risque d'exposition à de tels produits varie selon la fréquence à laquelle vous faites ce genre de travail. Pour réduire les risques d'exposition à ces substances chimiques : travaillez dans un endroit adéquatement ventilé et utilisez un équipement de sécurité approuvé, tel que masques antipoussières spécialement conçus pour filtrer les particules microscopiques.

⚠ AVERTISSEMENT

POUR RÉDUIRE LE RISQUE DE DOMMAGES, L'UTILISATEUR DOIT LIRE LE MANUEL D'INSTRUCTION.

Consignes de sécurité additionnelles

- Cet appareil ne doit pas être utilisé par des personnes (y compris des enfants) aux capacités physiques, sensorielles ou mentales diminuées ou ne disposant pas de suffisamment d'expérience et de connaissances. Il convient de surveiller **les enfants** afin de s'assurer qu'ils ne jouent pas avec l'appareil.
- **AVERTISSEMENT** Les utilisateurs doivent être formés de manière appropriée à l'utilisation de ces appareils.
- Utiliser l'appareil uniquement lorsque le système de filtres est installé.
- Avant le nettoyage, l'entretien ou le remplacement de consommables ou lors de la transformation de l'appareil, toujours débrancher d'abord la fiche secteur de la prise de courant.
- Cet appareil ne doit pas être utilisé par des personnes pouvant être sensibles à une décharge électrique (par ex. **des personnes avec stimulateur cardiaque**) étant donné qu'une charge statique de l'appareil ne peut être exclue.
- **Veillez à adopter une posture stable vous permettant d'éviter de perdre l'équilibre.** Tout mouvement brusque effectué par surprise, par

ex. sous l'effet d'une décharge électrostatique, peut provoquer des accidents.

- Cet appareil nécessite impérativement une surveillance permanente durant son fonctionnement. Afin d'éviter d'éventuels dangers, ne le faites jamais fonctionner sans surveillance.
- Travailler dans un environnement sec, après avoir reçu les instructions nécessaires, et uniquement après avoir effectué un contrôle visuel pour s'assurer que l'appareil est en bon état.
- **Avertissement** La prise de courant sur l'appareil ne doit être utilisée qu'aux fins définies dans les consignes.
- Contrôler régulièrement la fiche, la prise, le câble et le filtre afin d'éviter tout danger. Le remplacement des composants électriques endommagés doit uniquement être confié à un atelier de service après-vente agréé.
- **ATTENTION** Nettoyer régulièrement le dispositif de limitation du niveau d'eau et l'examiner pour s'assurer de l'absence de signes d'endommagement.
- **AVERTISSEMENT** Éteindre immédiatement l'appareil en cas de fuite de mousse ou de liquide.
- Ne portez l'appareil que par la poignée prévue à cette fin.
- Ne pas soulever et transporter avec un crochet de palan ou un engin de levage.
- Utiliser uniquement le tuyau d'aspiration Festool d'origine.
- **Tenez compte de l'environnement de travail et veillez à votre sécurité et à celle des autres durant le transport ou l'utilisation de l'appareil.**
  Vous éviterez ainsi par ex. des risques de trébuchement sur le tuyau d'aspiration ou le câble secteur.
- **Tenez les films d'emballage hors de portée des enfants.**
  Sinon, ils risquent de s'étouffer.
- **ATTENTION** Cet appareil est uniquement conçu pour une utilisation en intérieur. Cet appareil doit être entreposé uniquement à l'intérieur.
- **⚠ AVERTISSEMENT!**
  Ne pas aspirer de braises ou autres sources d'étincelles. Ne pas utiliser avec des machines sources d'étincelles!

Selon la norme NFPA 484, ne pas collecter de matériaux incompatibles susceptibles de réagir avec les particules métalliques et ne pas utiliser l'extracteur de poussière pour collecter des matériaux pour lesquels il n'a

pas été conçu. Sinon, le contenu de l'extracteur de poussière peut prendre feu.

4 Description fonctionnelle

[1-1] Orifice d'aspiration

[1-2] Prise de l'appareil

[1-3] Logement pour tuyau

[1-4] Poignée

[1-5] SYS-Dock

[1-6] Témoin de connexion

[1-7] Touche de connexion

[1-8] Témoin AC
(uniquement modèles avec AUTO-CLEAN)

[1-9] Touche AC
(uniquement modèles avec AUTO-CLEAN)

[1-10] Témoin d'état pour la régulation de la puissance d'aspiration

[1-11] Touches de régulation de la puissance d'aspiration

[1-12] Touche MAN

[1-13] Interrupteur de l'appareil

[1-14] Clip de fermeture

[1-15] Cuve de collecte

[1-17] Touche de déverrouillage (frein)

[1-16] Frein

Les figures indiquées se trouvent au début de la notice d'utilisation.

Les accessoires illustrés ou décrits ne font pas tous partie des éléments livrés.

5 Caractéristiques techniques

Aspirateurs		CT 26-48 EI CT 26-48 EI AC
Puissance absorbée		2.9 - 8.3 A (350 –1000 W)
Puissance nominale max. de l'outil électroportatif raccordé		3.7 A
Puissance d'aspiration max. (air), aspirateur/centrale d'aspiration		130 m³/h (4591 cu.ft./h) / 234 m³/h (8264 cu.ft./h)
Dépression max., centrale d'aspiration		240 hPa
Tuyau d'aspiration (dépend de la version de l'aspirateur)		D27/32x3,5m-AS/CTR D36x3,5-AS/KS/B/LHS 225 D36/32x3,5m-AS/R
Longueur du câble de raccordement secteur		7.5 m (24.6 ft.)
Niveau de pression acoustique selon EN 60704-2-1/incertitude K		71 dB(A)/ 3 dB
Classe de protection		IP X4
Fréquence		2402 Mhz – 2480 Mhz
Puissance isotrope rayonnée équivalente (PIRE)		< 10 dBm
Capacité de la cuve	CT 26	26 l (6.7 gal.)
	CT 36	36 l (9.5 gal.)
	CT 48	48 l (12.7 gal.)

Aspirateurs		CT 26-48 EI CT 26-48 EI AC
Dimensions L x l x h	CT 26	630 x 365 x 540 mm (24.8 in. x 14.4 in. x 21.3 in.)
	CT 36	630 x 365 x 596 mm (24.8 in. x 14.4 in. x 23.4 in.)
	CT 48	630 x 406 x 686 (24.8 in. x 15.0 in. x 27.0 in.)
Poids	CT 26	14.6 kg (32.2 lbs)
	CT 36	15.1 kg (33.3 lbs)
	CT 48	17.0 kg (37.5 lbs)

6 Utilisation conforme

L'aspirateur est conçu pour être utilisé comme indiqué pour l'aspiration et l'évacuation de poussières non toxiques, salissures, sable, copeaux, etc.

L'aspirateur est conçu comme indiqué pour l'aspiration d'eau.

L'aspirateur est conçu pour un usage commercial.

L'aspirateur convient uniquement à l'utilisation en intérieur.

CT 26 EI

CT 36 EI

Cet aspirateur a été soumis à des tests selon EPA RRP. Le filtre HEPA a été testé et certifié selon IEST RP-CC-001, pour le filtrage et l'évacuation de particules de 0,3 micron maximum contenues dans l'air avec une efficacité d'au moins 99,97 % sans fuite de dérivation.

CT 36 EI AC

CT 48 EI AC

Cet aspirateur a été soumis à des tests selon OSHA 1926.1153. Le filtre HEPA a été testé et certifié selon IEST RP-CC-001, pour le filtrage et l'évacuation de particules de 0,3 micron maximum contenues dans l'air avec une efficacité d'au moins 99,97 % sans fuite de dérivation.

AVERTISSEMENT

L'utilisateur est responsable de tout dommage résultant d'un usage impropre.

7 Mise en service

AVERTISSEMENT

Tension ou fréquence non admissible !

Risque d'accident

- ► Respecter les consignes indiquées sur la plaque signalétique.
- ► Respecter les particularités propres au pays.

7.1 Première mise en service

- ► Installer le sac filtre/sac d'élimination des déchets **[2]**.
- ► Monter l'enrouleur de câble **[3]**.
- ► Raccorder le tuyau d'aspiration **[4]**.

7.2 Branchement de l'aspirateur

AVERTISSEMENT

Risques de blessures dues à un démarrage incontrôlé des outils

- ► Avant la mise en marche, s'assurer que l'outil raccordé est éteint.

AVERTISSEMENT

Risques de blessures dues au courant électrique

- ► Brancher la fiche secteur sur une prise avec terre.
- ► Ne pas mettre les doigts dans la prise de l'aspirateur.

ⓘ Lorsque l'aspirateur est relié à la prise secteur, sa prise est constamment sous tension.

Raccordement de l'aspirateur à la prise

L'aspirateur est éteint.

- ► Relier le câble secteur à la prise.

La prise de l'appareil **[1-2]** est sous tension.

Mise en mode veille de l'aspirateur

► Appuyer sur l'interrupteur marche/arrêt **[1-13]**.

La prise de l'appareil **[1-2]** est sous tension.

ⓘ Le témoin LED vert **[1-10]** signale le mode veille.

Déclenchement automatique de l'aspirateur

L'aspirateur est en mode veille.

► Pour déclencher automatiquement l'aspirateur : allumer l'outil connecté.

Déclenchement manuel de l'aspirateur

L'aspirateur est en mode veille.

► Appuyer sur la touche MAN **[1-12]**.

⚠ Lorsque l'aspirateur n'est pas utilisé, ainsi qu'avant les opérations d'entretien et de nettoyage, débrancher la fiche secteur de l'aspirateur de la prise.

7.3 Rallonge électrique

Si une rallonge électrique est nécessaire, elle doit présenter une section suffisante afin d'éviter une chute de tension excessive ou une surchauffe. Une chute de tension excessive réduit la puissance et peut entraîner la destruction du moteur. Le tableau ci-dessous vous présente la section correcte de la rallonge en fonction de sa longueur pour cette appareil.

Longueur totale de la rallonge (pieds)	25	50	100	150
Section de la rallonge (AWG)	14	12	pas recommandé	

Utilisez exclusivement des rallonges recommandées par U.L. et CSA.

N'utilisez jamais deux rallonges raccordées l'une à l'autre, mais remplacez-les par une rallonge plus longue.

ⓘ Plus le calibre AWG est bas, plus le câble est résistant.

8 Connexion avec des appareils

⚠ **AVERTISSEMENT**

Risques de blessures, démarrage inattendu de l'aspirateur

► Avant toute utilisation de l'aspirateur, déterminer la commande à distance et l'outil électroportatif qui lui sont connectés.

► La commande à distance doit uniquement être fixée sur le tuyau d'aspiration .

► Les outils électroportatifs sans fil doivent toujours être reliés à l'aspirateur au moyen du tuyau d'aspiration. Après l'utilisation, le tuyau relié à l'aspirateur doit être débranché.

8.1 Branchement d'un outil électroportatif

⚠ **AVERTISSEMENT**

Risques de blessures

► Respecter la valeur de raccordement maximale valable pour la prise de l'appareil (voir chapitre Caractéristiques techniques).

► Éteindre l'outil électroportatif.

Branchement d'un outil électroportatif filaire sur l'aspirateur

► Brancher l'outil électroportatif sur la prise de l'appareil **[1-2]**.

☑ L'outil électroportatif est relié à l'aspirateur par le câble secteur.

Connexion d'un outil électroportatif sans fil à l'aspirateur

► En mode veille, appuyer sur la touche de connexion **[1-7]**.

Le témoin de connexion **[1-6]** clignote lentement. L'aspirateur est prêt pour la connexion pendant 60 secondes.

► Allumer l'outil électroportatif sans fil.

L'aspirateur se met en marche et l'outil électroportatif sans fil est connecté jusqu'à la mise à l'arrêt manuelle de l'aspirateur ou au débranchement de la fiche secteur. L'outil sans fil doit ensuite être à nouveau jumelé.

Au jumelage d'un nouvel outil électroportatif sans fil, la connexion utilisée jusqu'à présent est écrasée.

8.2 Connexion de la commande à distance CT-F I

Connexion de la commande à distance et de l'aspirateur

Pour pouvoir connecter une commande à distance à un aspirateur, une réinitialisation de la commande à distance est nécessaire (voir Réinitialisation de la commande à distance).

Si une commande à distance n'a encore jamais été connectée, elle peut l'être directement.

ⓘ La connexion établie entre la commande à distance et l'aspirateur est conservée même après la mise à l'arrêt manuelle ou le débranchement de la fiche secteur de l'aspirateur.

► En mode veille, maintenir enfoncée la touche de connexion **[1-7]** de l'aspirateur pendant 3 secondes.

Le témoin de connexion **[1-6]** clignote rapidement.

L'aspirateur est prêt pour la connexion pendant 60 secondes.

► Appuyer sur la touche MAN de la commande à distance.

La commande à distance est enregistrée durablement dans l'aspirateur.

Mise en marche/à l'arrêt

Une fois la commande à distance connectée à l'aspirateur, celle-ci permet de le mettre en marche et à l'arrêt.

► Pour la mise en marche/à l'arrêt, appuyer sur la touche MAN de la commande à distance.

Réinitialisation sur la commande à distance

La réinitialisation permet de supprimer la connexion entre une commande à distance et l'aspirateur.

► Maintenir la touche de connexion et la touche MAN enfoncées pendant 10 secondes.

Le témoin LED s'allume en magenta lorsque la réinitialisation est terminée.

8.3 Application Festool Work*

L'aspirateur peut être configuré à l'aide de l'application Festool Work.

► En mode veille, maintenir enfoncée la touche de connexion **[1-7]** de l'aspirateur pendant 3 secondes.

Le témoin de connexion **[1-6]** clignote rapidement.

L'aspirateur est prêt pour la connexion pendant 60 secondes.

► Suivre les instructions fournies dans l'application Festool Work.

* N'est pas disponible dans chaque pays.

9 Réglages

9.1 Régulation de la puissance d'aspiration

► En mode aspiration, appuyer sur la touche plus ou moins **[1-11]**.

9.2 Manchon d'aspiration

La fonction by-pass du manchon d'aspiration empêche un effet ventouse avec les ponceuses et les buses pour sol sur les surfaces lisses.

Ouvrir

► Tourner la bague de réglage pour la mettre à la position « OPEN ».

Fermer

► Tourner la bague de réglage pour la mettre à la position « CLOSE ».

9.3 Serrage du frein

Le déplacement involontaire de l'aspirateur mobile est empêché en rabattant le levier de frein **[1-16]**. Pour ce faire, soulever légèrement l'aspirateur mobile à l'avant et presser le levier de frein vers le bas, jusqu'à ce qu'il s'enclenche. Pour desserrer le frein, pressez le levier **[1-17]**.

9.4 Fusible thermique

Afin d'éviter une surchauffe, le fusible thermique coupe l'aspirateur avant d'atteindre la température critique. Le témoin LED inférieur indique un défaut.

Le témoin LED s'allume en rouge	Température excessive

► Éteindre l'aspirateur et le laisser refroidir.
► Rallumer l'aspirateur au bout de 5 minutes environ.

10 Mode de travail

10.1 Manipulation

Logement pour tuyau : après l'utilisation, vous pouvez guider le tuyau d'aspiration à travers l'orifice **[8-2]** et le ranger dans le logement pour tuyau.

Insert Systainer SYS-Dock : un Systainer peut être fixé sur la surface de dépose au moyen des quatre fermetures coulissantes ou du T-LOC **[8-1]**.

10.2 Nettoyage du filtre principal AutoClean (uniquement modèles avec AUTOCLEAN)

Uniquement en combinaison avec un sac d'élimination des déchets. Ne pas utiliser durant l'aspiration de liquides.

Activation et désactivation du nettoyage automatique

► En mode Standby, appuyer sur le bouton AC **[1-9]** pour activer ou désactiver AUTOCLEAN.

ⓘ La fonction AC peut être configurée au moyen de l'application Festool Work*.

Nettoyage manuel

► Appuyer sur le bouton AC **[1-9]** pendant l'aspiration.

Nettoyage intégral manuel

► Pendant l'aspiration, fermer l'extrémité de la buse ou du tuyau d'aspiration du plat de la main ou au moyen de l'obturateur CT-VS pendant trois secondes.
► Presser et maintenir enfoncé le bouton AC **[1-9]** pendant au moins trois secondes.

Ne nettoyez pas trop souvent le filtre principal à de cours intervalles de temps !

Au maximum en 1 minute :

1 nettoyage intégral manuel

3 nettoyages manuels

* N'est pas disponible dans chaque pays.

10.3 Particularités CTL 36 E AC- LHS

Pour utiliser l'aspirateur en combinaison avec le **PLANEX** :

► Utiliser un tuyau d'aspiration anti-écrasement D 36 mm x 3,5 m-AS.
► Utiliser le manchon d'aspiration spécial pour raccorder le **PLANEX**.
► Placer l'obturateur fourni CT-VS entre l'ouverture d'aspiration **[1-1]** et le tuyau d'aspiration.
► Monter le porte-outils.
► **Utiliser uniquement avec un sac d'élimination des déchets !**

Fonction bypass

Pour des travaux nécessitant un réglage faible de la puissance d'aspiration (par ex. sur des surfaces souples).

► Activer la fonction by-pass sur le manchon d'aspiration spécial **[1A]**.

10.4 Aspiration de matières sèches

ATTENTION

Poussières dangereuses pour la santé
Lésions des voies respiratoires

► Toujours utiliser un sac filtre ou un sac d'élimination des déchets.

En cas d'aspiration de poussières dépassant la valeur limite, utiliser l'aspirateur pour une seule source de poussière (outil électrique ou pneumatique).

Lors de l'aspiration de poussières générées pendant le fonctionnement d'outils électroportatifs, **tenez compte** de ce qui suit :

Si l'air évacué est recyclé dans le local, un **taux de renouvellement d'air L** suffisant doit être assuré dans le local. Afin de respecter les valeurs limites exigées, le débit volumique recyclé doit être au maximum de 50 % du débit volumique d'air frais (volume du local V_R x taux de renouvellement de l'air L_W). Respectez également les dispositions nationales.

Important : Lorsqu'il est humide, le filtre principal se colmate plus rapidement lors de l'aspiration de matières sèches. Avant l'aspiration de poussières, veiller par conséquent à le sécher ou à le remplacer par un filtre principal sec.

10.5 Aspiration de matières mouillées/ liquides

Retirer le sac filtre ou le sac d'élimination des déchets.

Utiliser un filtre spécial pour liquides (NF-CT).

Lorsque le niveau de remplissage maximal est atteint, le fonctionnement de l'aspirateur est interrompu automatiquement.

La LED tout en bas **[1-10]** clignote en rouge.

Veiller à assurer un séchage suffisant de l'appareil (filtre principal, tuyau d'aspiration, cuve, etc.) après l'aspiration de liquides.

ATTENTION

Poussières dangereuses pour la santé
Lésions des voies respiratoires

► Après l'aspiration de liquides, retirer le filtre pour liquides et le remplacer par le filtre principal pour matières sèches.

ATTENTION

Fuite de mousse et de liquides

► Éteindre immédiatement l'appareil et le vider.

10.6 Après l'utilisation

► **Uniquement modèles avec AUTOCLEAN :** nettoyage automatique ou manuel du filtre principal (voir chapitre 10.2)
► Éteindre l'aspirateur et débrancher la fiche secteur.
► Enrouler le câble de raccordement secteur.
► Vidanger la cuve de collecte.
► Ranger l'aspirateur dans un local sec et le protéger de toute utilisation non autorisée.

Entreposer cet appareil uniquement à l'intérieur.

11 Entretien et maintenance

AVERTISSEMENT

Risques de blessures, décharge électrique

► Avant toute opération de maintenance ou d'entretien, toujours débrancher la fiche secteur de la prise de courant !
► Tous les travaux de maintenance et de réparation nécessitant une ouverture du boîtier doivent uniquement être effectués par un atelier de service après-vente agréé.

ATTENTION

Certains produits nettoyants et solvants sont nocifs pour les pièces en plastique.

► Quelques exemples de produit nocif : essence, acétone, méthyléthylcétone (MEK), chlorure de carbonyle, solutions nettoyantes contenant du chlore, de l'ammoniac et les produits ménagers contenant de l'ammoniac.

Les opérations de service après-vente et les réparations doivent uniquement être effectuées par le fabricant ou des ateliers agréés. Utiliser uniquement des **pièces détachées d'origine Festool**.

Informations complémentaires : www.festoolusa.com/service

► Nettoyer régulièrement les capteurs de niveau **[5]** et vider la cuve de collecte.

Respecter les consignes suivantes :

– Au moins une fois par an, contrôle du système d'aspiration des poussières (par ex. bon état du filtre, étanchéité de l'appareil et fonctionnement des dispositifs de contrôle) par le fabricant ou une personne formée.
– Tout ce qui ne peut pas être nettoyé doit être jeté. Pour cela, utiliser un sachet imperméable. Veiller à respecter les conditions d'élimination prescrites.
– Dans le cadre de la maintenance par l'utilisateur, l'appareil doit être démonté, nettoyé et entretenu dans la mesure où cela est possible sans mise en danger du personnel d'entretien ou d'autres personnes. La décontamination avant le démontage, la mise en place d'une ventilation mécanique avec filtre sur le lieu de démontage de l'appareil, le nettoyage de la zone de maintenance et le port d'un équipement de protection individuelle approprié constituent des mesures de précaution adaptées.

11.1 Sac filtre/ sac d'élimination des déchets/ filtre principal

► Retirer le sac filtre **[6]**.
► Insérer le sac filtre **[7]**.
► Retirer le sac d'élimination des déchets **[8]**.
► Insérer le sac d'élimination des déchets **[9]**.
► Remplacer le filtre principal **[10]**.
Éliminer le filtre principal usagé conformément aux prescriptions légales.

ⓘ Les références de commande des accessoires, filtres et consommables sont disponibles dans le catalogue Festool ou sur le site Internet "www.festool.com".

12 Accessoires

Vous trouverez les références des accessoires et des filtres dans votre catalogue Festool ou à l'adresse « www.festool.com".

12.1 Modules

Pour compléter l'aspirateur, la gamme d'accessoires comprend les modules suivants, lesquels peuvent être branchés sur la prise de l'appareil **[1-2]** :

– SD I-CT26-48 (module prise de courant)
– DL I-CT26-48 (module pneumatique)

Vous trouverez de plus amples informations sur les modules à l'adresse « www.festool.com".

13 Environnement

Ne jetez pas l'appareil avec les ordures ménagères ! Eliminez l'appareil, les accessoires et les emballages de façon compatible avec l'envi-

ronnement. Respectez les prescriptions nationales en vigueur.

14 Remarques générales

14.1 USA: Commission fédérale des communications (FCC) Déclaration concernant les interférences

Rem. : cet appareil a été soumis à des tests qui ont permis de constater sa conformité aux limites applicables aux appareils numériques de la classe B suivant la partie 15 du **règlement de la FCC**. Ces limites sont conçues pour offrir une protection raisonnable contre les interférences nuisibles dans un environnement domestique. Cet appareil génère, utilise et peut émettre de l'énergie de radiofréquence et, s'il n'est pas installé et utilisé conformément à ces instructions, peut provoquer des interférences nuisibles pour les radiocommunications. Cependant, il n'existe aucune garantie que ces interférences ne se produiront pas dans une installation quelconque. Si cet appareil provoque des interférences nuisibles pour la réception radiophonique ou télévisuelle, ce qui peut être déterminé en éteignant l'appareil puis en le rallumant, l'utilisateur est invité à essayer de remédier aux interférences en prenant une ou plusieurs des mesures suivantes :

- Modifier l'orientation de l'antenne de réception ou la changer de place.
- Augmenter la distance entre l'appareil et le récepteur.
- Brancher l'appareil dans la prise d'un circuit différent de celui auquel le récepteur est branché.
- Demander de l'aide au revendeur ou à un technicien radio/TV expérimenté.

Rem. : en cas de changements ou modifications effectué(e)s sans l'approbation expresse du responsable de la conformité, l'utilisateur risque de ne plus être autorisé à se servir de l'appareil.

Cet appareil est conforme à la section 15 des règlements de la **FCC**. Son fonctionnement est soumis aux deux conditions suivantes:

(1) cet appareil ne doit pas provoquer d'interférences nuisibles, et

(2) cet appareil doit supporter toutes les interférences reçues, y compris celles susceptibles de provoquer des perturbations de fonctionnement.

Cet équipement doit être installé et utilisé avec un minimum de 10 mm de distance entre la source de rayonnement et votre corps.

14.2 Canada : Déclaration de conformité CNR

L'émetteur/récepteur exempt de licence contenu dans le présent appareil est conforme aux CNR d'Innovation, Sciences et Développement économique Canada applicables aux appareils radio exempts de licence. L'exploitation est autorisée aux deux conditions suivantes:

(1) L'appareil ne doit pas produire de brouillage;

(2) L'appareil doit accepter tout brouillage radioélectrique subi, même si le brouillage est susceptible d'en compromettre le fonctionnement.

14.3 Canada: Informations concernant l'exposition aux fréquences radio (RF)

La puissance de sortie émise par l'appareil de sans fil est inférieure à la limite d'exposition aux fréquences radio d'Innovation, Sciences et Développement économique Canada (ISDE). Utilisez l'appareil de sans fil de façon à minimiser les contacts humains lors du fonctionnement normal.

Cet équipement doit être installé et utilisé avec un minimum de 10 mm de distance entre la source de rayonnement et votre corps.

14.4 Bluetooth®

La marque verbale Bluetooth® et les logos sont des marques déposées de Bluetooth SIG, Inc. et sont utilisés sous licence par TTS Tooltechnic Systems AG & Co. KG et donc par Festool GmbH.

14.5 Informations relatives à la protection des données

L'outil électroportatif contient une puce permettant l'enregistrement automatique des données d'outil et de fonctionnement. Les données enregistrées ne contiennent aucune référence directe aux personnes.

Les données peuvent être lues sans contact à l'aide d'appareils spéciaux. Elles sont utilisées par Festool uniquement pour le diagnostic d'erreurs, la gestion des réparations et de la garantie, ainsi que pour l'amélioration de la qualité et/ou le perfectionnement de l'outil électroportatif. Toute utilisation des données dépassant ce cadre – sans l'accord exprès du client – est exclue.

Índice de contenidos

1 Símbolos....30
2 Sobre este manual....30
3 Indicaciones de seguridad....31
4 Descripción de las funciónes....35
5 Datos técnicos....36
6 Uso conforme a lo previsto....37
7 Puesta en servicio....37
8 Conexión con herramientas....38
9 Ajustes....39
10 Trabajo....39
11 Mantenimiento y cuidado....40
12 Accesorios....41
13 Medio ambiente....41
14 Observaciones generales....41

1 Símbolos

Aviso de peligro general

Peligro de electrocución

¡Leer el manual de instrucciones y las indicaciones de seguridad!

Desenchufar

Utilizar protección respiratoria.

La herramienta cuenta con un chip para el almacenamiento de datos. Véase el capítulo 14.5

Consejo, indicación

►	Guía de procedimiento
∅	Diámetro
⧈	Clase de protección II
W	Vatio
V	Voltio
~ a.c.	Tensión alterna
⎓ d.c	tensión continua
n_0	Revoluciones por minuto en vacío
rpm min^{-1}	Revolutiones por minuto
A	Amperios
Hz	Hertzios
h	hora
min	Minutos
s	Segundos
kg	Kilogramo
lb.	Libras
"	Pulgada
Pa	Pascal
dB	Decibelio

2 Sobre este manual

Guarde estas instrucciones

Es importante que usted lea y entienda este manual. La información que contiene se relaciona con la protección de **su seguridad** y **la prevención de problemas**. Los símbolos que siguen se utilizan para ayudarlo a reconocer esta información.

	PELIGRO	Descripción de peligro inminente y fracaso para evitar riesgos que podran causar la muerte.
	ADVERTENCIA	Descripción de peligro y posibles lesiones resultantes o la muerte.
	PRECAUCIÓN	Descripción de peligro y posibles lesiones resultantes.

	AVISO	Declaración incluyendo el tipo de riesgo y posible resultados.
	CONSEJO	Indica informaciónes, notas, o consejos para mejorar su éxito con la herramienta.

3 Indicaciones de seguridad

INDICACIONES DE SEGURIDAD IMPORTANTES

Observe las medidas básicas de precaución siempre que utilice una máquina eléctrica, incluidas las siguientes:

LEA TODAS LAS INSTRUCCIONES
ANTES DE UTILIZAR EL SISTEMA DE ASPIRACIÓN:

ADVERTENCIA - Para disminuir el riesgo de incendio, de descargas eléctricas y de lesiones:

- Tenga el sistema móvil de aspiración siempre vigilado mientras esté enchufado. Desenchufe el sistema móvil de aspiración cuando no lo utilice y cuando vaya a efectuar el mantenimiento.
- Solamente utilice el sistema móvil de aspiración en el interior.
- No permita que el sistema móvil de aspiración se utilice como juguete. Preste especial atención si los niños utilizan el sistema móvil de aspiración o cuando se use estando ellos cerca.
- Aplique el sistema móvil de aspiración únicamente como se describe en las instrucciones. Utilice exclusivamente accesorios recomendados por el fabricante.
- No utilice el sistema móvil de aspiración si el cable o el enchufe está deteriorado. Si el sistema móvil de aspiración no funciona como debiera, si se ha caído, está dañado, se ha dejado a la intemperie o sumergido en agua, llévelo a un taller para su reparación.
- No tire del cable ni lo utilice como asidero para desplazar el aspirador; procure que el cable no quede aprisionado en las puertas ni roce bordes cortantes. No pase el sistema móvil de aspiración por encima del cable. Mantenga el cable alejado de superficies calientes.
- No desenchufe el sistema móvil de aspiración tirando del cable. Tire siempre del enchufe, no del cable.
- No manipule el cable ni el sistema móvil de aspiración con las manos mojadas.
- No introduzca ningún objeto en las aberturas. No utilice el sistema móvil de aspiración si hay alguna abertura obstruida; mantenga las

INDICACIONES DE SEGURIDAD IMPORTANTES

aberturas limpias de polvo, hilachas, pelos o cualquier otra cosa que pueda reducir el flujo de aire.

- Mantenga el pelo, la ropa holgada, los dedos o cualquier otra parte del cuerpo alejados de las aberturas y de las piezas en movimiento.
- Apáguelo todo antes de desenchufar el sistema móvil de aspiración.
- Tenga especial precaución cuando pase el aspirador en escaleras.
- No recoja líquidos inflamables o explosivos, como puede ser la gasolina, ni utilice el sistema móvil de aspiración en zonas donde se encuentren estos líquidos.
- Enchufe el sistema móvil de aspiración sólo en una caja de contacto adecuada que disponga de conexión a tierra. Véanse las instrucciones para la puesta a tierra.
- No recoja ningún objeto que arda o humee, como cigarrillos, fósforos o ceniza caliente, virutas a rojo vivo o partículas calientes, chispas.
- No utilice el sistema móvil de aspiración si el saco para polvo y/o el filtro está desmontado.

GUARDE ESTAS INSTRUCCIONES

INSTRUCCIONES PARA LA PUESTA A TIERRA

Esta máquina requiere una puesta a tierra. En caso de tener un fallo o una avería, la puesta a tierra proporciona el recorrido más corto de resistencia para la corriente eléctrica reduciendo así el peligro de recibir una descarga eléctrica. El sistema móvil de aspiración está equipado con un cable que tiene conductor de protección y enchufe Schuko. El enchufe debe conectarse en una caja de contacto adecuada que esté correctamente instalada y puesta a tierra de acuerdo con los códigos y disposiciones locales.

⚠ ADVERTENCIA

- Una conexión incorrecta del conductor de protección puede conllevar peligro de descarga eléctrica. Si no está seguro de si la caja de contacto está puesta a tierra, haga que lo compruebe un electricista especializado o un operario de mantenimiento. No modifique el enchufe con el que se suministra el sistema móvil de aspiración; si el enchufe no se ajusta a la caja de contacto, es conveniente que un técnico electricista instale una caja de contacto apropiada.

Este sistema de aspiración se debe usar en un circuito nominal de 120 voltios y tiene un enchufe de conexión a tierra que se ve como el que aparece en la ilustración A alado. Asegúrese que el sistema esté conectado a un toma-corriente que tenga la misma configuración que el enchufe. No deben utilizarse adaptadores con este sistema.

MÉTODOS DE PUESTA A TIERRA - ILLUSTRACIÓN A

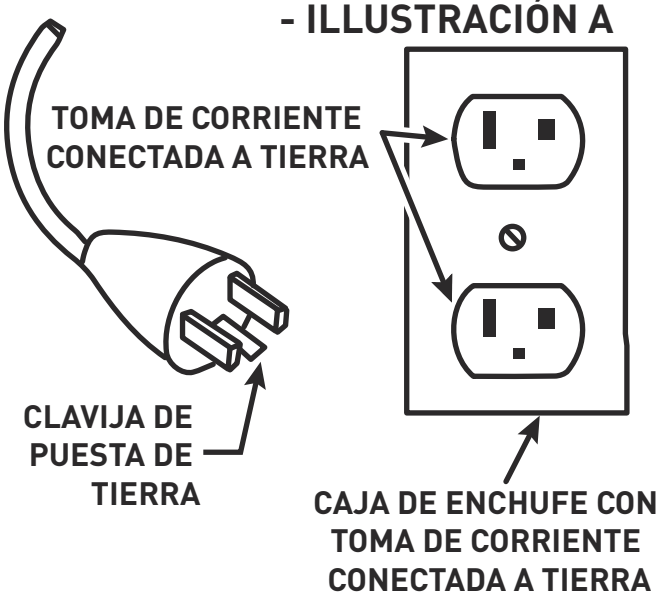

Instrucciones sobre la polarización

Este sistema móvil de aspiración tiene un enchufe polarizado (una clavija es más ancha que la otra) para reducir el riesgo de recibir una descarga eléctrica. El enchufe sólo se puede insertar en una dirección en la caja de contacto polarizada. Si el enchufe no entra en la caja de contacto, gírelo. Si esta medida tampoco da resultado, llame a un técnico electricista para instalar una caja de contacto apropiada. En ningún caso debe cambiar el enchufe.

Riesgos para la salud producidos por el polvo

⚠ ADVERTENCIA!

algunos polvos creados por lijadoras motorizadas, aserraderos, triturado-res, perforadoras y otras actividades de construcción contienen sustancias químicas que se sabe (en el Estado de California) causan cáncer, defectos de nacimiento u otros daños al sistema reproductivo. Algunos ejemplos de estas sustancias químicas son:

- Plomo de las pinturas con base de plomo
- Sílice cristalino de los ladrillos y cemento y otros productos de mam-postería, y
- Arsénico y cromo de madera tratada con sustancias químicas

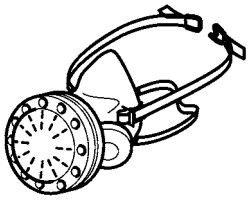

El riesgo de exposición a estas sustancias varía, dependiendo de cuantas veces se hace este tipo de trabajo. Para reducir el contacto con estas sus-tancias químicas: trabaje en un área con buena ventilación y trabaje con equipo de seguridad aprobado, como mascarillas para el polvo diseñadas específicamente para filtrar partículas microscópicas.

ADVERTENCIA

PARA REDUCIR EL RIESGO DE LESIÓN, EL USUARIO DEBE LEER EL MANUAL DE INS-TRUCCIÓN.

Indicaciones de seguridad adicionales

- Esta máquina no debe ser utilizada por personas (incluidos los niños) que por razones físicas, sensoriales o psíquicas, inexperiencia o desco-nocimiento no estén capacitadas para su uso. Debe vigilarse a **los niños** para evitar que jueguen con la herramienta.
- **ADVERTENCIA** Los usuarios deben ser instruidos de for-ma adecuada respecto al uso de esta máquina.
- Debe utilizarse solo con el sistema de filtrado montado.
- Antes de realizar tareas de limpieza o mantenimiento, o si necesita cambiar artículos de uso o hacer cambios en la herramienta lo primero que se debe hacer siempre es desconectar el enchufe de la corriente.
- Dado que no se puede descartar que esta herramienta genere una carga estática, no debe ser utilizada por personas que pudieran sufrir reacciones a descargas eléctricas (p. ej., **personas con marcapasos**).
- **Procure contar con un apoyo seguro.** Los efectos de un calambrazo momentáneo debido a, por ejemplo, una descarga antiestática, pueden provocar accidentes.
- Esta herramienta solo debe utilizarse bajo supervisión constante. No dejarla nunca en marcha sin vigilancia para evitar posibles riesgos.

- Trabajar solo en un entorno seco, de acuerdo con las instrucciones y después de haber comprobado visualmente que el aparato está intacto.
- **ADVERTENCIA** Utilizar el enchufe de la máquina solo para los fines definidos en las instrucciones.
- Comprobar periódicamente el enchufe, la caja de contacto, el cable y el filtro para evitar riesgos. Acudir exclusivamente a un taller autorizado para sustituir los componentes eléctricos dañados.
- **ATENCIÓN** Limpiar regularmente la instalación de limitación de nivel de agua y comprobar si hay indicios de daños.
- **ADVERTENCIA** Si sale espuma o líquido, desconectar la máquina inmediatamente.
- Transporte la herramienta agarrándola únicamente por la empuñadura prevista para ello.
- No elevar ni transportar la herramienta con el gancho de una grúa o con un sistema de elevación.
- Utilice solo el tubo flexible de aspiración original de Festool.
- **Tenga en cuenta el entorno de trabajo y preste atención a su propia seguridad y a la de terceros al transportar el dispositivo o al trabajar con él.**

  De este modo, evitará el riesgo de tropiezos, p. ej., con el tubo flexible de aspiración o la conducción de red.
- **Mantenga las láminas de embalaje fuera del alcance de los niños.**

  Existe peligro de asfixia.
- **PRECAUCIÓN** Esta máquina solo se puede utilizar en interiores. Esta máquina debe guardarse únicamente en interiores.
- **⚠ ¡ADVERTENCIA!**

  No aspire ascuas ni otras fuentes de ignición. No utilice en combinación con máquinas que puedan desprender chispas.

De acuerdo con la NFPA 484, no recoja materiales incompatibles que puedan reaccionar con las partículas de metal y no utilice el extractor de polvo para recoger materiales para los cuales no esté diseñado. De lo contrario, el contenido del extractor de polvo podría incendiarse.

4 Descripción de las funciónes

[1-1] Abertura de aspiración

[1-2] Enchufe de la máquina

[1-3] Compartimento para manguera

[1-4] Empuñadura

[1-5] SYS-Dock

[1-6] Indicador de conexión

[1-7] Tecla de conexión

[1-8] Indicación AC
(solo versiones con AUTOCLEAN)

[1-9] Tecla AC
(solo versiones con AUTOCLEAN)

[1-10] Indicación de estado de la regulación de la potencia de aspiración

[1-11] Teclas para regular la potencia de aspiración

[1-12] Tecla MAN

[1-13] Interruptor de la máquina

[1-14] Abrazadera de cierre

[1-15] Depósito para suciedad

[1-17] Tecla de desbloqueo (freno)

[1-16] Freno

Las figuras indicadas se encuentran al principio del manual de instrucciones.

Los accesorios representados o descritos no forman parte íntegra de la dotación de suministro.

5 Datos técnicos

Sistemas móviles de aspiración		CT 26-48 EI CT 26-48 EI AC
Consumo de potencia		2.9 - 8.3 A (350 –1000 W)
Potencia máx. de la herramienta eléctrica conectada		3.7 A
Caudal de aire (volumen) máx., aspirador/turbina		130 m³/h (4591 cu.ft./h) / 234 m³/h (8264 cu.ft./h)
Máx. depresión, turbina		240 hPa
Manguera de aspiración (dependiendo del modelo del sistema móvil de aspiración)		D27/32x3,5m-AS/CTR D36x3,5-AS/KS/B/LHS 225 D36/32x3,5m-AS/R
Longitud de la línea de conexión a la red		7.5 m (24.6 ft.)
Nivel de intensidad sonora según la norma EN 60704-2-1/incertidumbre K		71 dB(A)/ 3 dB
Tipo de protección		IP X4
Frecuencia		2402 Mhz – 2480 Mhz
Potencia isotrópica radiada equivalente (PIRE)		< 10 dBm
Capacidad del depósito	CT 26	26 l (6.7 gal.)
	CT 36	36 l (9.5 gal.)
	CT 48	48 l (12.7 gal.)
Dimensiones (L x An x Al)	CT 26	630 x 365 x 540 mm (24.8 in. x 14.4 in. x 21.3 in.)
	CT 36	630 x 365 x 596 mm (24.8 in. x 14.4 in. x 23.4 in.)
	CT 48	630 x 406 x 686 (24.8 in. x 15.0 in. x 27.0 in.)
Peso	CT 26	14.6 kg (32.2 lbs)
	CT 36	15.1 kg (33.3 lbs)
	CT 48	17.0 kg (37.5 lbs)

6 Uso conforme a lo previsto

El aspirador de polvo está diseñado tal y como se especifica para aspirar y eliminar polvos no nocivos, suciedad, arena, virutas, etc.

El aspirador de polvo está diseñado tal y como se especifica para aspirar agua.

El aspirador de polvo está diseñado para un uso comercial.

El sistema móvil de aspiración solo es apto para utilizarse en interiores.

CT 26 EI

CT 36 EI

Este aspirador se ha probado conforme a EPA RRP. El filtro HEPA se ha probado y certificado conforme a IEST RP-CC-001 para filtrar y extraer partículas del aire de hasta 0,3 micras con una eficacia mínima del 99,97 % sin fugas de derivación.

CT 36 EI AC

CT 48 EI AC

Este aspirador se ha probado conforme a OSHA 1926.1153. El filtro HEPA se ha probado y certificado conforme a IEST RP-CC-001 para filtrar y extraer partículas del aire de hasta 0,3 micras con una eficacia mínima del 99,97 % sin fugas de derivación.

ADVERTENCIA

El usuario será responsable de los daños resultantes de un uso indebido.

7 Puesta en servicio

ADVERTENCIA

Tensión o frecuencia no permitida
Peligro de accidente

- Observar los datos indicados en la placa de tipo.
- Tener en cuenta las particularidades de cada país.

7.1 Primera puesta en servicio

- Colocar la bolsa filtrante/bolsa de evacuación **[2]**.
- Montar el enrollacables **[3]**.
- Conectar el tubo flexible de aspiración **[4]**.

7.2 Conexión del sistema móvil de aspiración

ADVERTENCIA

Peligro de lesiones a causa de herramientas sin control

- Antes de conectarlo, asegurarse de que la herramienta conectada esté apagada.

ADVERTENCIA

Peligro de lesiones por descarga eléctrica

- Conectar el enchufe a un enchufe con protección de puesta a tierra.
- No meter las manos en el enchufe del sistema móvil de aspiración.

ⓘ Si el sistema móvil de aspiración está conectado con el enchufe, el enchufe de la máquina conduce electricidad continuamente al sistema móvil de aspiración.

Conectar el sistema móvil de aspiración con el enchufe

El sistema móvil de aspiración está desconectado.

- Conectar el cable de red con el enchufe.
  El enchufe de la máquina **[1-2]** conduce electricidad.

Poner el sistema móvil de aspiración en el modo de espera

- Pulsar el interruptor de conexión y desconexión **[1-13]**.
  El enchufe de la máquina **[1-2]** conduce electricidad.

ⓘ El LED verde **[1-10]** indica el modo de espera.

Poner en marcha el sistema móvil de aspiración automáticamente

El sistema móvil de aspiración está en el modo de espera.

- Para poner en marcha automáticamente el sistema móvil de aspiración: conectar la herramienta conectada.

Poner en marcha el sistema móvil de aspiración de forma manual

El sistema móvil de aspiración está en el modo de espera.

- Pulsar la tecla MAN **[1-12]**.

Desenchufar el sistema móvil de aspiración en caso de no utilizarse o antes de realizar cualquier trabajo de mantenimiento y limpieza.

7.3 Alargador

Si fuera necesario utilizar un alargador, éste deberá estar provisto de una sección transversal suficiente como para evitar una pérdida excesiva de voltaje o que se produzca un sobrecalentamiento. Una pérdida excesiva de voltaje reduce el rendimiento y puede causar el fallo del motor. La tabla que aparece a continuación indica el diámetro correcto del cable en función de la longitud del cable de ésta maquina.

Longitud total del cable alargador (pie)	25	50	100	150
Dimensiones del cable (AWG)	14	12	10	8

Use sólo los alargadores U.L. y CSA que figuran en la relación.

No utilice nunca dos alargadores juntos. Se recomienda usar un solo cable largo.

ⓘ Cuanto menor sea el número AWG, más fuerte será el cable.

8 Conexión con herramientas

ADVERTENCIA

Peligro de lesiones: encendido inesperado del sistema móvil de aspiración

- ► Antes de todos los trabajos con el sistema móvil de aspiración, se debe comprobar a qué mando a distancia y a qué herramienta eléctrica está conectado.
- ► El pulsador de retirada solo puede fijarse al tubo flexible de aspiración.
- ► Una herramienta eléctrica a batería siempre debe conectarse al sistema móvil de aspiración mediante el tubo flexible de aspiración. Al terminar el trabajo, se debe desconectar del sistema móvil de aspiración.

8.1 Conectar la herramienta eléctrica

ADVERTENCIA

Peligro de lesiones

- ► Observar el consumo nominal máximo en el enchufe de la máquina (véase el capítulo Datos técnicos).
- ► Desconectar la herramienta eléctrica.

Conectar la herramienta eléctrica conectada a la red eléctrica con el sistema móvil de aspiración

- ► Conexión de la herramienta eléctrica al enchufe de la máquina **[1-2]**.
- ☑ La herramienta eléctrica está conectada con el sistema móvil de aspiración mediante el cable de red.

Conectar la herramienta eléctrica con batería con el sistema móvil de aspiración

- ► Pulsar la tecla de conexión **[1-7]** en el modo de espera.

  El indicador de conexión **[1-6]** parpadea lentamente. El sistema móvil de aspiración está listo para conectarse durante 60 segundos.
- ► Conectar la herramienta eléctrica de batería.

  El sistema móvil de aspiración se pone en marcha y la herramienta eléctrica de batería queda conectada hasta que se desconecte el sistema móvil de aspiración de forma manual o hasta que se desenchufe. Después, la herramienta a batería se debe volver a acoplar.

Con la conexión de una nueva herramienta eléctrica de batería se sobrescribe la conexión actual.

8.2 Conexión del pulsador de retirada CT-F I

Conectar el mando a distancia y el sistema móvil de aspiración

Para poder conectar un mando a distancia con un sistema móvil de aspiración, debe reiniciarse el mando a distancia (véase capítulo de reinicio del mando a distancia).

Es posible conectar directamente un mando a distancia que antes no estaba conectado.

ⓘ La conexión establecida entre un mando a distancia y el sistema móvil de aspiración se mantiene incluso tras la desconexión manual del sistema o tras desenchufarlo.

- ► En el modo de espera, mantener pulsada la tecla de conexión **[1-7]** del sistema móvil de aspiración durante 3 segundos.

  El indicador de conexión **[1-6]** parpadea rápidamente.

  El sistema móvil de aspiración está listo para conectarse durante 60 segundos.
- ► Pulsar la tecla MAN del mando a distancia.

El mando a distancia queda guardado de forma permanente en el sistema móvil de aspiración.

Conexión y desconexión

Después de conectar el mando a distancia con el sistema móvil de aspiración, este se puede conectar y desconectar con el mando a distancia.

► Para conectar/desconectar, pulsar la tecla MAN en el mando a distancia .

Reiniciar el pulsador de retirada

Al reiniciarlo, se borra la conexión de un mando a distancia con el sistema móvil de aspiración.

► Mantener pulsadas la tecla de conexión y la tecla MAN durante 10 segundos.

El indicador LED se ilumina en color magenta cuando ha concluido el reinicio.

8.3 App Festool Work*

El sistema móvil de aspiración se puede configurar con la app Festool Work.

► En el modo de espera, mantener pulsada la tecla de conexión **[1-7]** del sistema móvil de aspiración durante 3 segundos.

El indicador de conexión **[1-6]** parpadea rápidamente.

El sistema móvil de aspiración está listo para conectarse durante 60 segundos.

► Seguir las instrucciones de la app Festool Work.

* No disponible para todos los países.

9 Ajustes

9.1 Regulación de la capacidad de aspiración

► Pulsar las teclas Más o Menos **[1-11]** durante la aspiración.

9.2 Manguito de aspiración

La función de bypass del manguito de aspiración impide la aspiración de las lijadoras y las boquillas para suelos en superficies lisas.

Abrir

► Girar el anillo de ajuste para situarlo en la posición "OPEN".

Cerrar

► Girar el anillo de ajuste para situarlo en la posición "CLOSE".

9.3 Bloqueo del freno

El sistema móvil de aspiración se puede bloquear accionando la palanca de freno **[1-16]**. Para ello, levantar ligeramente el sistema móvil de aspiración por la parte delantera y presionar la palanca de freno hacia abajo hasta que enclave. Presione la palanca para soltar el freno **[1-17]**.

9.4 Protector contra sobretemperatura

Para proteger el sistema móvil de aspiración frente a un sobrecalentamiento, el protector contra sobretemperatura desconecta la herramienta antes de alcanzar la temperatura crítica. El LED inferior muestra una avería.

El LED se ilumina en rojo	Sobretemperatura

► Desconectar el sistema móvil de aspiración y dejar que se enfríe.

► Volver a conectar el sistema móvil de aspiración después de unos 5 minutos.

10 Trabajo

10.1 Manejo

Compartimento para manguera: al concluir el trabajo se puede pasar el tubo flexible de aspiración a través de la abertura **[8-2]** y guardarlo en el compartimento correspondiente.

Bandeja Systainer SYS-Dock: en la superficie para depositar objetos se puede fijar un Systainer mediante los cuatro pasadores o con el T-LOC **[8-1]**.

10.2 AutoClean - Limpieza del filtro principal (solo versiones con AUTOCLEAN)

⚠ **Solo en combinación con la bolsa de evacuación.** No aplicable para aspirar en mojado.

Conexión y desconexión de la limpieza automática

► En modo de espera, pulsa el botón AC **[1-9]** para conectar o desconectar AUTOCLEAN.

ⓘ La función AC puede configurarse mediante la aplicación Festool Work*.

Limpieza manual

► Pulsa el botón AC **[1-9]** durante la extracción.

Limpieza completa manual

► Durante la extracción, tapa el orificio de la boquilla o del tubo flexible con la palma de la mano o la corredera de enclavamiento CT-VS durante 3 segundos.

► Mantén pulsado el botón **[1-9]** durante al menos 3 segundos.

No limpie el filtro principal con demasiada frecuencia en un breve espacio de tiempo.

En 1 minuto como máximo:

1 limpieza manual completa

3 limpiezas manuales

* No disponible para todos los países.

10.3 Particularidades CTL 36 E AC- LHS

Para poder utilizar el sistema móvil de aspiración en combinación con **PLANEX**:

- ► Utilizar un tubo flexible de aspiración resistente a la rotura D 36 mm x 3,5 m-AS.
- ► Usar el manguito de aspiración especial para conectar **PLANEX**.
- ► Utilizar la corredera de enclavamiento CT-VS entre el orificio de aspiración **[1-1]** y el tubo flexible de aspiración.
- ► Montar el soporte para herramientas.
- ► **Utilizar solo con la bolsa de evacuación.**

Función de bypass

Para trabajos que requieran un ajuste de fuerza de aspiración baja (p. ej., en superficies blandas).

- ► Activar la función de bypass del manguito de aspiración especial **[1A]**.

10.4 Aspiración de sustancias secas

PRECAUCIÓN

Polvo perjudicial para la salud

Daños en las vías respiratorias

- ► Utilice siempre la bolsa filtrante o la bolsa de evacuación.

Cuando se aspiren polvos que sobrepasen los valores de concentración máxima, solo se debe aspirar una única fuente de polvo (herramienta eléctrica o neumática).

Al aspirar el polvo que se desprende de las herramientas eléctricas en funcionamiento, **tenga en cuenta lo siguiente**:

Si el aire de salida refluye a la misma habitación, debe darse en esta un **nivel de renovación del aire L** suficiente. Con objeto de mantener los valores límite exigidos, el caudal de aire que refluye debe ser como máximo el 50 % del caudal de aire fresco (volumen en el ambiente V_R x nivel de renovación del aire L_W). Observe además las disposiciones regionales.

Tenga en cuenta lo siguiente: Si el filtro principal está húmedo, se obstruye más rápidamente al aspirar sustancias secas. Por ese motivo, es aconsejable dejar secar el filtro principal o sustituirlo por uno seco antes de aspirar polvo.

10.5 Aspiración de materiales húmedos/ líquidos

Retire la bolsa filtrante o la bolsa de evacuación.

Utilice el filtro húmedo especial (NF-CT).

Cuando se alcanza el nivel de llenado máximo, la aspiración se interrumpe automáticamente.

El LED más bajo **[1-10]** parpadea en rojo.

Compruebe que, tras aspirar en mojado, la herramienta (filtro principal, tubo flexible de aspiración, depósito etc.) quede suficientemente seca.

PRECAUCIÓN

Polvo perjudicial para la salud

Daños en las vías respiratorias

- ► Después de aspirar en mojado, retirar el filtro para aspirar líquidos y sustituirlo por el filtro principal para sustancias secas.

PRECAUCIÓN

Salida de espuma y líquidos

- ► Desconectar inmediatamente la herramienta y vaciarla.

10.6 Al finalizar el trabajo

- ► **Solo versiones con AUTOCLEAN:** limpia el filtro principal de forma automática o manual (consulta el capítulo 10.2)
- ► Desconecta el sistema de aspiración móvil y extrae el enchufe.
- ► Enrolla el cable de conexión a la red eléctrica.
- ► Vacía el depósito para suciedad.
- ► Guarda el sistema móvil de aspiración en un lugar seco y protegido contra un uso no autorizado.

Guarda esta máquina solo en interiores.

11 Mantenimiento y cuidado

ADVERTENCIA

Peligro de lesiones y electrocución

- ► Desconectar el enchufe de la red antes de realizar cualquier trabajo de mantenimiento o de conservación.
- ► Todos los trabajos de mantenimiento y reparación que exijan abrir la carcasa tan solo pueden ser llevados a cabo por un taller de servicio técnico autorizado.

PRECAUCIÓN

Algunos productos de limpieza y disolventes resultan perjudiciales para las piezas de plástico.

► Algunos de ellos incluyen, entre otros, gasolina, acetona, metiletilacetona (MEK) y oxicloruro de carbono. Los productos de limpieza normalmente contienen cloro y amoníaco y los productos de limpieza del hogar contienen amoníaco.

El Servicio de Atención al Cliente y de reparaciones solo está disponible a través del fabricante o de los talleres de reparación. Utilice exclusivamente **piezas de repuesto originales de Festool**.

Más información: www.festoolusa.com/service

► Limpiar con regularidad los sensores del nivel de llenado **[5]** y vaciar el depósito para suciedad.

Tener en cuenta las siguientes advertencias:

- El fabricante o una persona capacitada debe realizar un control técnico del polvo al menos una vez al año (p. ej., para comprobar posibles daños del filtro, la estanqueidad de la herramienta y el correcto funcionamiento de los dispositivos de control).
- Debe eliminarse todo aquello que no se pueda limpiar. Para ello, utilizar bolsas estancas. Tener en cuenta las condiciones vigentes de eliminación de los desechos.
- Para el mantenimiento por parte del usuario, la herramienta se deberá desmontar, limpiar y mantener, siempre que ello sea realizable, sin someter al personal de mantenimiento u otras personas a posibles riesgos. Unas medidas de precaución adecuadas incluyen la descontaminación antes del desmontaje, tomar precauciones para efectuar la purga de aire forzada y filtrada en el mismo lugar donde se desmonta la herramienta, realizar la limpieza de la zona de mantenimiento y usar el equipamiento de protección personal adecuado.

11.1 Bolsa filtrante/bolsa de evacuación/ filtro principal

► Extraer la bolsa filtrante **[6]**.
► Colocar la bolsa filtrante **[7]**.
► Extraer la bolsa de evacuación **[8]**.
► Colocar la bolsa de evacuación **[9]**.
► Cambiar el filtro principal **[10]**.
Desechar el filtro principal usado teniendo en cuenta las leyes aplicables.

ⓘ Los números de pedido de los accesorios, filtros y material de consumo figuran en el catálogo de Festool o en la dirección de internet www.festool.com.

12 Accesorios

Consulte las referencias de los accesorios y los filtros en el catálogo Festool o en Internet, en "www.festool.com".

12.1 Módulos

En el programa de accesorios están disponibles los siguientes módulos, que pueden conectarse al enchufe de la herramienta **[1-2]** para ampliar el sistema móvil de aspiración:

- SD I-CT26-48 (módulo de enchufes)
- DL I-CT26-48 (módulo de aire comprimido)

Encontrará más información sobre los diferentes modelos en la dirección de Internet "www.festool.com".

13 Medio ambiente

No deseche la herramienta junto con los residuos domésticos. Recicle las herramientas, accesorios y embalajes de forma respetuosa con el medio ambiente. Respete la normativa vigente del país.

14 Observaciones generales

14.1 EE. UU.: Declaración sobre interferencias de la Comisión Federal de Comunicaciones (FCC)

Nota: Este equipo ha sido sometido a comprobaciones que demuestran que cumple con los límites establecidos para los dispositivos digitales de clase B, de acuerdo con el apartado 15 de las **normas de la FCC**. Estos límites se han establecido para ofrecer una protección razonable contra interferencias cuando el aparato funcione en un entorno residencial. Este equipo genera, utiliza y puede irradiar energía de radiofrecuencia y, si no se instala y se utiliza de acuerdo con las instrucciones suministradas, podría ocasionar interferencias perjudiciales para las comunicaciones por radio. Sin embargo, no existe garantía de que no se produzcan interferencias en alguna instalación concreta. Si este equipo ocasiona interferencias perjudiciales en la recepción de radio o televisión (lo cual puede comprobarse encendiendo y apagando el equipo), se recomienda que intente corregir la interferencia mediante una de las siguientes acciones:

- Vuelva a orientar o a colocar la antena de recepción.
- Aumente la separación entre el equipo y el receptor.
- Conecte el equipo en una toma de corriente ubicada en un circuito distinto al del receptor.
- Póngase en contacto con el distribuidor o con un técnico de radio y televisión.

Nota: Cualquier cambio o modificación efectuado sin la aprobación expresa de la parte responsable del cumplimiento de la normativa puede anular el derecho del usuario para utilizar el equipo.

Este dispositivo cumple el apartado 15 de la normativa **FCC**. Su funcionamiento está sujeto a dos condiciones:

(1) este dispositivo no deberá ocasionar interferencias dañinas,

(2) este dispositivo deberá aceptar cualquier interferencia recibida, incluso aquella que produzca un funcionamiento no deseado.

Cet équipement doit être installé et utilisé avec un minimum de 10 mm de distance entre la source de rayonnement et votre corps.

14.2 Canadá: declaración de conformidad con RSS

Este dispositivo incluye transmisor(es)/receptor(es) exentos de licencia que cumplen con las normas RSS exentas de licencia de Innovación, Ciencia y Desarrollo Económico de Canadá (ISED). Su funcionamiento está sujeto a las siguientes dos condiciones:

(1) este dispositivo no puede causar interferencias;

(2) este dispositivo deberá aceptar cualquier interferencia, incluso aquella que produzca un funcionamiento no deseado del mismo.

14.3 Canadá: Información sobre exposición a radiofrecuencia (RF)

La potencia de salida radiada del dispositivo inalámbrico está por debajo de los límites de exposición a radiofrecuencia establecidos por el ISED (Innovation, Science and Economic Development). El dispositivo inalámbrico debe utilizarse de manera que se minimice la posibilidad de que exista contacto humano durante el funcionamiento normal.

Este equipo debe instalarse y utilizarse con una distancia mínima de 10 mm entre el radiador y el cuerpo.

14.4 Bluetooth®

La marca denominativa Bluetooth® y los logotipos son marcas registradas de Bluetooth SIG, Inc. Por lo tanto, todo uso que TTS Tooltechnic Systems AG & Co. KG y, por consiguiente, también Festool, hagan de dicha marca está sujeto a un contrato de licencia.

14.5 Información relativa a la protección de datos

La herramienta eléctrica contiene un chip que almacena automáticamente los datos de servicio y de la máquina. Los datos guardados no pueden estar directamente relacionados con ninguna persona.

Los datos pueden leerse sin contacto con dispositivos especiales, y Festool los utiliza exclusivamente para el diagnóstico de fallos, la gestión de las reparaciones y de la garantía, así como para la mejora de la calidad o el perfeccionamiento de la herramienta eléctrica. Los datos no se utilizan para otros fines sin el consentimiento expreso del cliente.

Festool USA Statement on HEPA Vacuums and EPA RRP

In 2008 the U.S. Environmental Protection Agency (EPA) enacted a rule regarding Lead paint known as Renovation, Repair, and Painting (RRP), 40 CFR Part 745. This rule outlines many practices related to sanding, cutting, and demolition.

To learn more: https://www.epa.gov/lead/renovation-repair-and-painting-program

In 2016, the Occupational Safety and Health Administration (OSHA) published a final rule regulating occupational exposure to respirable crystalline silica (silica). OSHA has provided guidance on engineering controls and practices for specific applications which can be found in Table 1 of 29 C.F.R. § 1926.1153 (c).

To learn more: https://www.osha.gov/laws-regs/regulations/standardnumber/1926/1926.1153