User Guide

Manual del usuario

VIDEO BABY MONITOR

MONITOR DE VIDEO PARA BEBÉ

English.....Page 3

En español...Página 16

Contents

Safety.....4
Technical Specifications.....6
Features.....6
Parts List.....6
Product Overview.....7
Installation.....9
Operation.....10
Questions & Answers.....12
Maintenance & Disposal.....13
Warranty Terms.....14
Warranty Card.....16

FCC Information

FCC Radiation Exposure Statement

This equipment complies with FCC RF radiation exposure limits set forth for an uncontrolled environment. This equipment should be installed and operated with a minimum distance of 20 centimeters between the radiator and your body.

This transmitter must not be co-located or operating in conjunction with any other antenna or transmitter.

The antennas used for this transmitter must be installed to provide a separation distance of at least 20 cm from all persons and must not be co-located or operating in conjunction with any other antenna or transmitter.

This device complies with part 15 of the FCC Rules. Operation is subject to the following two conditions: (1) This device may not cause harmful interference,
and (2) this device must accept any interference received, including interference that may cause undesired operation.

Warning: Changes or modifications to this unit not expressly approved by the party responsible for compliance could void the user's authority to operate the equipment.

Note: This equipment has been tested and found to comply with the limits for a Class B digital device, pursuant to Part 15 of the FCC Rules.

These limits are designed to provide reasonable protection against harmful interference in a residential installation. This equipment generates, uses and can radiate radio frequency energy and, if not installed and used in accordance with the instructions, may cause harmful interference to radio communications.

However, there is no guarantee that interference will not occur in a particular installation. If this equipment does cause harmful interference to radio or television reception, which can be determined by turning the equipment off and on, the user is encouraged to try to correct the interference by one or more of the following measures:

- Reorient or relocate the receiving antenna.
- Increase the separation between the equipment and receiver.
- Connect the equipment into an outlet on a circuit different from that to which the receiver is connected.
- Consult the dealer or an experienced radio/TV technician for help.

This manual contains important information about this product's operation. If you are installing this product for others, leave this manual or a copy with the end user.

When using your equipment, always follow basic safety precautions to reduce the risk of fire, electric shock and injury to persons, including the following:

Battery Warning:

Only use the original rechargeable battery provided

- Do not short-circuit supply terminals
- Remove the battery when product is stored for long periods of time
- Only use the provided power adaptor to charge the battery
- Keep battery away from children
- Keep battery in a cool dry place

- **Strangulation Hazard:** Children have been STRANGLED with cords. Keep all cords out of reach of children (more than 3 feet (0.9m) and away from the child's bed). Never use extension cords with power adaptors. Only use the power adaptors provided
- This equipment is NOT waterproof. DO NOT expose it to rain or moisture.
- DO NOT immerse any part of the product in water. Do not use this product near water, e.g., near a bath tub, wash bowl, kitchen sink or laundry tub, in a wet basement or near a swimming pool.
- To avoid any risk of electric shock from lightning, avoid handling any electronic devices (except battery powered ones) during an electrical storm.
- Never dispose of any batteries in a fire: they may explode. Check with local codes for possible special disposal instructions.
- Never tug or pull on any power cord: be sure to leave some slack in the cord when placing your equipment, and always use the plug to unplug the cord from the wall outlet.
- Never leave power cords where they can become crushed, cut, or frayed; when running power cords, avoid letting them rub against any sharp edges or lie across any high traffic areas where people might trip over them.
- Do not use the device if the adaptor cords or plugs have been damaged, the unit has been exposed to liquids, or the unit has been dropped or is damaged.
- Do not drop, puncture or disassemble any part of the equipment. There are no user-serviceable parts inside.
- Do not expose the equipment to high temperatures, and avoid leaving the equipment in direct sunlight for more than a few minutes. Heat can damage the case or electrical parts.
- Do not place heavy items on top of the equipment or expose the equipment to heavy pressure.
- Remove the power adaptor during long periods between usages.
- Rechargeable battery is only to be charged under adult supervision.
- The supply terminals are not to be short circuited.
- Do not leave monitor or battery near a heat source such as fire, heater or in direct sunlight.
- When a power adaptor is plugged into an electrical outlet, do not touch the exposed end.
- Test monitor before first use, periodically, and when changing location of the camera.
- Do not use monitor near water (such as bathtub, sink, etc).
- Make sure there is proper ventilation around all monitor components. Do not place on sofas, cushions, beds, etc. where ventilation may be blocked.
- Do not immerse monitor or battery in water.
- Keep battery in a cool dry place.
- Only use the provided power adaptor to recharge the battery.
- This product is not a toy. Do not allow children to play with it.

WARNING: *This product cannot replace responsible adult supervision.*

WARNING: *Failure to follow the instructions in this operating manual will void the warranty.*

Balco Lifestyle assumes no liability for damages to property or injury to persons caused by improper handling or failure to comply with these safety instructions.

Parts List

- 1x Little Journey PTZ (Pan Tilt and Zoom) Camera
- 1x Little Journey 5” LCD Monitor
- 2 x Power Adaptors

Technical Specifications

Camera

- **Camera Angle:** Lens viewing angle 55 degrees
  - **Vertical rotation:** 70 degrees
  - **Horizontal rotation:** 270 degrees
- **CMOS Sensors:** 640 x 480 with Auto White Balance
- **LEDs:** 8 x 940nm IR LEDs
- **Frequency Range:** 2400MHz - 2483.5MHz RF

Monitor

- **Battery:** 1440mAh rechargeable lithium-ion battery
  - **VOX (Voice Operated Mode) on:** Monitor Screen is OFF - Battery would last approximately 10 hours
  - **VOX (Voice Operated Mode) off:** Monitor Screen is ON - Battery would last approximately 6 hours
- **Monitor size:** 5” Colour LCD Flat Screen

Power Supply

- **Model:** ZD5C050100USW
- **Input:**100-240V~50/60Hz 0.2A Output:5V⎓1000mA

Features

- 100% digital technology for privacy and security
- Close-up views on monitor with a range up to 850-feet (283 yards)
- 5 Inch Color LCD Flat Screen video with automatic black and white night vision
- PTZ Camera: Pan Tilt and Zoom features for optimal positioning for monitoring baby and surrounding.
- Can be mounted on a tabletop or wall mounted
- PTZ Camera: lens viewing angle of 55 degrees with vertical rotation of 70 degrees and horizontal rotation of 270 degrees
- Add up to 4 cameras (total) to monitor multiple children or rooms, with video and audio scan between rooms
- Sound activated LED lights
- Power-saving one-touch video
- VOX (Voice Operated Mode) ON/OFF
- Low battery and out of range indicators

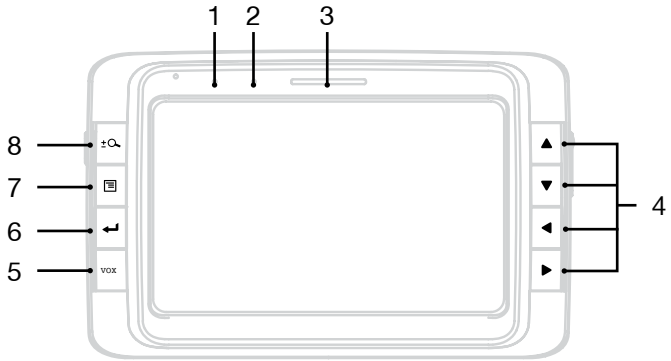

1. **ON/OFF LED:**
   - Green LED: Monitor is on
   - Orange LED: Monitor is charging
   - Red LED Flashes: Low Battery
2. **VOX ON/OFF Indicator:** Green LED indicates Voice Operated Mode is activated
3. **Sound level indicator:** Sound indictor from the camera. The louder the volume, the more LEDs are lit on the indicator
4. **Move Camera/Navigation Buttons**
5. **VOX Button:** Press to turn on/off Voice Operated Mode
   - When VOX mode is activated, LCD screen and audio will be disabled for battery saving mode. LCD Screen will be switch on when noise exceed volume level set from Menu settings
6. **Select Button:** Press to select menu options
7. **Menu:** Press for Menu Popup
8. **Zoom Button:** Press once to zoom in. Press again to zoom out
9. **Volume up/down button**
10. **ON/OFF Button**
11. **Micro USB Port**
12. **Antenna**
13. **Battery Cover**
14. **Stand**

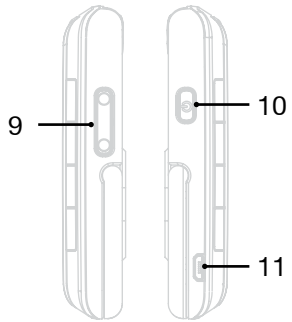

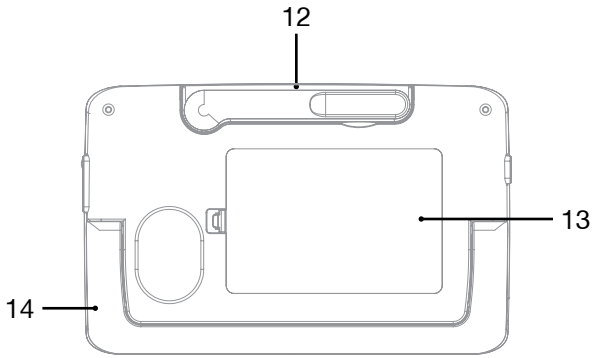

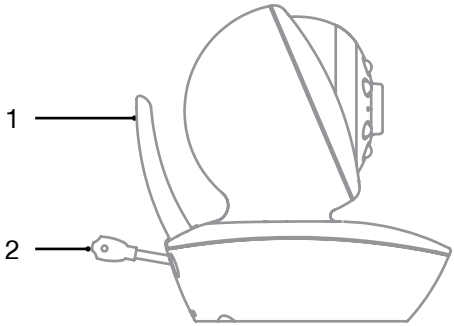

1. **Antenna**
2. **Temperature Sensor**

Test Before Installation
Before installing the Baby Monitor in its final location, check the position and reception of the camera. First charge the battery for 4-5 hours. Next, one adult should view the monitor. The other adult should position the camera in the nursery. Place an object in the crib to simulate the baby's position. If reception is not clear, slightly reposition the camera to achieve a clear signal.

Installation

1. **Installing the PTZ Camera**
   - **a.** Connect the Power Adaptor to the DC port at the back of the camera
   - **b.** Connect the other end of the power adaptor to a main power outlet. The LED on the back of the temperature sensor will illuminate, indicating camera is on

NOTE: *Ensure the PTZ Camera is placed on a flat surface such as a desk or shelf, out of reach of children*

IMPORTANT: *Do not place the PTZ Camera or any cords within 3 feet (0.9M) range of the child's bed*

2. **Charging the Monitor**
   - **a.** Connect the micro USB plug Adaptor to the micro USB port located on the side of the Baby Monitor
   - **b.** Connect the other end of the power adaptor to a main power outlet. The bars on the battery icon located on the top right corner of the screen will increase, indicating your monitor is now charging
   - **c.** Once the battery is fully charged, unplug the charging cable from the monitor and remove the adaptor from the power outlet

NOTE: *It is recommended to charge the Baby Monitor for at least 3 hours prior to first use*

IMPORTANT: *Only charge the Baby Monitor battery when the battery life indicator is low. Continuously recharging your battery or leaving the power adaptor plugged into the Baby Monitor, can decrease the life of the monitor battery*

1. **Pairing the Camera to the Monitor**
   a. Press and hold the power button located on the left side of the monitor for 3 seconds to turn on the monitor. Your camera will automatically connect to your monitor as Camera 1 by default.

NOTE: *If the camera is not connected to the monitor, press and hold the pairing button on the base of the camera for 5 seconds to pair*

2. **Disconnecting the Camera**
   a. Press and hold the pairing button on the base of the camera for 5 seconds to disconnect the device. Camera disconnected symbol will appear on your LCD Screen, indicating device is disconnected.

Menu Settings

NOTE: *Your most recent selection is kept in memory and will be highlighted when navigating the menu in the future*

3. **Brightness Settings**
   a. Press ☰ and navigate to ☼ using ◀ ▶ buttons
   b. Press ▲ ▼ to adjust to desired LCD Screen brightness
   c. Press ↵ to select and save settings
   d. Press ☰ to exit Menu setup

4. **Room Temperature Settings**
   Set your desired MIN and MAX room temperature settings. Alarm will sound if the temperature exceeds your MAX temperature settings, or is below your MIN temperature settings
   a. Press ☰ and navigate to 🌡 using ◀ ▶ buttons
   b. Press ▲ to HIGH and press ↵ to change to your desired MAX Room Temperature using the ▲ ▼ buttons
   c. Press ◀ to return and repeat the step above and navigate to LOW to set your MIN Room Temperature as well as other temperature settings

°C - Temperature displayed in Celsius
°F - Temperature displayed in Fahrenheit
ON - Activate Room Temperature Alarm

NOTE: *When Room temperature is activated, temperature icon and degrees will display at the top of the LCD Screen*

OFF - Deactivate Room Temperature Alarm
⊕ - **Room Temperature Calibration:** Set your current Room Temperature

5. Volume Sensitivity to activate VOX

- **High Sensitivity:** Low volume will activate VOX
- **Medium Sensitivity:** Medium volume will activate VOX
- **Low Sensitivity:** Loud volume will activate VOX

NOTE: *Ensure VOX Mode is activated*

6. Add Additional Camera

a. Ensure your Monitor is located next to the additional Camera and both units are switched on

b. Press and navigate to using ◀ ▶ buttons and press ↵ to add Camera

NOTE: *The next available Camera will automatically be highlighted*

c. When camera is highlighted, press ↵ to add Camera. Press the pairing button on the base of the additional camera within 10 seconds to begin pairing

d. Once the Camera is successfully paired, it will appear on your Monitor within 20 seconds when Camera 2 is selected on Menu popup

- **Delete:** Delete desired paired camera from the list
- **Scan:** Scan to display current paired Camera/s
- **View:** Select desired camera for display

Questions & Answers

Questions	Answers
My Camera did not pair with my monitor	• Ensure both devices are connected to a power source and the outlets are switched on • Press and hold pair button for 5 seconds
My Monitor Screen is not on	• Press and hold the Power button for 3 seconds to switch on monitor • Ensure VOX mode is OFF • Ensure your monitor's battery is not on LOW
How do I activate night vision on my camera?	• Night Vision will be automatically activated as soon as camera detects no light in the room. LCD screen will switch from colour to black and white
Connection is very poor	• Unfold the Monitor's Antenna
No Sound?	• Ensure your volume is turned up. Press the volume button on the side of your monitor

Cleaning

To clean the unit, ensure it is unplugged from power, and no devices are plugged in to it. Wipe the fascia down with a damp cloth and make sure it is completely dry before using again

Disposal

At the end of its working life, do not throw this product out with your household waste. Electrical and electronic products contain substances that can have a detrimental effect on the environment and human health if disposed of inappropriately. Observe any local regulations regarding the disposal of electrical consumer goods and dispose of it appropriately for recycling. Contact your local authorities for advice on recycling facilities in your area.

Please keep the original packaging carton and materials in a safe place. It will help to prevent any damage if the product needs to be transported in the future. In the event it is to be disposed of, please recycle all packaging material where possible.

If you require another copy of this instruction manual, please visit **www.balcolifestyle.com** to obtain an electronic copy.

Warranty Terms

Dear Customer:

The ALDI warranty is a full warranty offering you the following benefits:

Warranty period: **1 year** from date of purchase.
6 months for movable parts and consumables under normal and proper conditions of use (e.g. rechargeable batteries).

Costs: Free repair/exchange or refund.
No transport costs.

ADVICE: Please contact our service hotline by phone, e-mail or fax before sending in the device. This allows us to provide support in the event of possible operator errors.

In order to make a claim under the warranty, please send us:

The faulty item with all component parts, the original receipt and the warranty card properly completed.

The warranty does not cover damage caused by:

Accident or **unanticipated events** (e.g. lightning, water, fire).
Improper use or **transport**.
Failure to follow the safety and **maintenance instructions**.
Other **improper treatment** or **modification of the product**.

After the expiration of the warranty period, you may wish to have your product repaired at your own expense. You will be notified of the repair costs in advance.

This warranty gives you specific legal rights, and you may also have other rights which vary from state to state but this warranty is not intended to exceed statutory minimum requirements beyond what is included above.

This warranty does not limit the statutory obligation of the seller arising from any implied warranties. The period of warranty can only be extended in accordance with applicable law.

Neither the service company nor ALDI will assume any liability for data or settings stored on any returned product.

Contenido

Seguridad.....18
Lista de piezas.....20
Especificaciones técnicas.....20
Características.....20
Descripción general del producto.....21
Instalación.....23
Funcionamiento.....24
Preguntas y respuestas.....26
Mantenimiento y eliminación.....27
Términos de la garantía.....28
Tarjeta de garantía.....29

Información de la FCC
Declaración de la FCC sobre la exposición a la radiación
Este dispositivo cumple con la Parte 15 de las Normas de la FCC. Su funcionamiento está sujeto a las dos condiciones siguientes: (1) este dispositivo no puede causar interferencias perjudiciales, y (2) este dispositivo debe aceptar cualquier interferencia recibida, incluyendo las interferencias que puedan causar un funcionamiento no deseado.
Advertencia: Los cambios o modificaciones a esta unidad no aprobados expresamente por la parte responsable del cumplimiento podrían anular la autoridad del usuario para operar el equipo.
Nota: Este equipo ha sido probado y cumple con los límites establecidos para los dispositivos digitales de Clase B, de acuerdo con la Parte 15 de las Normas de la FCC.
Estos límites están diseñados para proporcionar una protección razonable contra interferencias perjudiciales en una instalación residencial. Este equipo genera, utiliza y puede irradiar energía de radiofrecuencia y, si no se instala y utiliza de acuerdo con las instrucciones, puede causar interferencias molestas en las comunicaciones de radio.
Sin embargo, no hay garantía de que no se produzcan interferencias en una instalación en particular. Si este equipo causa interferencias molestas en la recepción de radio o televisión, lo cual puede determinarse apagando y encendiendo el equipo, se recomienda intentar corregir la interferencia por medio de una o más de las siguientes medidas:

- Reorientar o reubicar la antena receptora.
- Aumentar la separación entre el equipo y el receptor.
- Conectar el equipo a un tomacorriente en un circuito distinto de aquel al que está conectado el receptor.
- Consultar al distribuidor o a un técnico experimentado de radio y televisión para obtener ayuda.

Este manual contiene información importante sobre el funcionamiento de este producto. Si instala este producto para otras personas, deje este manual o una copia con el usuario final.

Siga siempre las precauciones básicas de seguridad cuando utilice este aparato para reducir el riesgo de incendio, descarga eléctrica y lesiones, incluidas las siguientes:

Advertencia sobre la batería:

- Use sólo la batería recargable original que se proporciona
- Los terminales de alimentación no deben cortocircuitarse
- Quite la batería cuando no use el aparato por períodos prolongados
- Use sólo el adaptador de alimentación que se proporciona para cargar la batería
- Mantenga la batería fuera del alcance de los niños
- Mantenga la batería en un lugar fresco y seco

- **Peligro de estrangulamiento:** se han producido casos de ESTRANGULAMIENTO con cables en niños. Mantenga todos los cables fuera del alcance de los niños (más de 3 pies [0.9 m] y alejados de las camas infantiles). No use nunca cables de extensión con adaptadores de alimentación. Use sólo los adaptadores de alimentación que se proporcionan.
- Este equipo NO es impermeable. NO lo exponga a la lluvia o humedad.
- No sumerja el aparato o parte del mismo en agua. No utilice este producto cerca del agua; por ejemplo, cerca de una tina de baño, lavabo, fregadero o cubo de lavar la ropa, en un sótano húmedo o cerca de una piscina.
- Para evitar el riesgo de descarga eléctrica, evite manipular dispositivos electrónicos (excepto aquellos que funcionen a pilas o batería) durante las tormentas eléctricas.
- No tiré nunca pilas o baterías al fuego, ya que podrían explotar. Consulte la normativa local para comprobar si existen instrucciones especiales que deba seguir para eliminar la batería.
- Nunca tire o jale de un cable de alimentación: Asegúrese de que el cable tenga holgura al instalar el equipo, y siempre agarre del enchufe para desenchufar el cable del tomacorriente.
- No coloqué nunca los cables de alimentación donde puedan aplastarse, cortarse o deshilacharse; al extender los cables, evite que rocen contra bordes afilados o que crucen zonas de mucho tránsito donde las personas podrían tropezarse con ellos.
- No use el dispositivo si el cable o el enchufe del adaptador están dañados, si la unidad se ha expuesto a líquidos o si se ha caído o dañado de alguna manera.
- No deje caer, perfore mi desmonte ninguna pieza del equipo. No contiene piezas que el usuario pueda reparar o cambiar.
- No exponga el equipo a temperaturas elevadas y evite dejarlo bajo la luz directa del sol durante más de unos pocos minutos. El calor puede dañar la carcasa o los componentes eléctricos.
- No coloque objetos pesados encima del equipo ni lo exponga a grandes presiones.
- Quite el adaptador de alimentación cuando el equipo no se use durante periodos prolongados.
- La batería recargable sólo debe cargarse bajo la supervisión de un adulto.
- Los terminales de alimentación no deben cortocircuitarse.
- No deje el monitor ni la batería cerca de una fuente de calor como una chimenea, un calefactor o la luz directa del sol.
- No toque el extremo expuesto de un adaptador de alimentación cuando está enchufado en un tomacorriente.
- Compruebe el correcto funcionamiento del monitor antes de usarlo por primera vez y al cambiar la ubicación de la cámara.
- No use el monitor cerca del agua (como una tina de baño, un lavabo, etc.).
- Asegúrese de que haya ventilación suficiente alrededor de todas las partes del monitor. No lo ponga sobre sofás, cojines, camas, etc. donde podría impedirse la ventilación.
- No sumerja el monitor ni la batería en agua.
- Mantenga la batería en un lugar fresco y seco.
- Use sólo el adaptador de alimentación que se proporciona para recargar la batería.
- Este producto no es un juguete. No permita que los niños jueguen con él.

ADVERTENCIA: *Este producto no puede usarse sin la supervisión de un adulto responsable.*

ADVERTENCIA: *No seguir las instrucciones en este manual anulará la garantía.*

Balco Lifestyle no asume ninguna responsabilidad por los daños a la propiedad ni las lesiones causados por una manipulación incorrecta o el incumplimiento de estas instrucciones de seguridad.

Lista de piezas

- 1 x Cámara Little Journey PTZ (orientable vertical y horizontalmente con zoom)
- 1 x Monitor Little Journey LCD de 5”
- 2 x Adaptadores de alimentación

Especificaciones técnicas

Cámara

- **Ángulo de la cámara:** ángulo de visión de 55 grados
  - **Rotación vertical:** 70 grados
  - **Rotación horizontal:** 270 grados
- **Sensores CMOS:** 640 x 480 con balance automático de blancos
- **LED:** 8 LED infrarrojos de 940 nm
- **Rango de frecuencias:** 2400 MHz - 2483.5 MHz RF

Monitor

- **Batería:** Batería recargable de iones de litio de 1440 mAh
  - **VOX (modo de activación por voz) activado:** Pantalla del monitor APAGADA: la batería duraría aproximadamente 10 horas
  - **VOX (modo de activación por voz) desactivado:** Pantalla del monitor ENCENDIDA: la batería duraría aproximadamente 6 horas
- **Tamaño del monitor:** Pantalla LCD plana a color de 5 pulgadas

Fuente de alimentación

- **Modelo:** ZD5C050100USW
- **Entrada:**100-240 V~50/60 Hz 0.2 A Salida:5 V 1000 mA

Características

- Tecnología digital 100 % para garantizar la privacidad y seguridad
- Alcance de hasta 850 pies (260 m)
- Pantalla de video plana LCD a color de 5 pulgadas con visión nocturna en blanco y negro automática
- Cámara PTZ: Funciones de movimiento en los planos horizontal y vertical para un posicionamiento óptimo para vigilar al bebé y los alrededores.
- Puede colocarse sobre una mesa o instalarse en la pared
- Cámara PTZ: ángulo de visión de 55 grados con rotación vertical de 70 grados y horizontal de 270 grados
- Agregue hasta 4 cámaras (en total) para vigilar varios niños o habitaciones, con función de salto automático de video y audio entre habitaciones
- Luces LED activadas por sonido
- Video con ahorro de energía con una pulsación
- VOX (modo de activación por voz)
- Indicadores de batería agotada y fuera de cobertura

Descripción general del producto

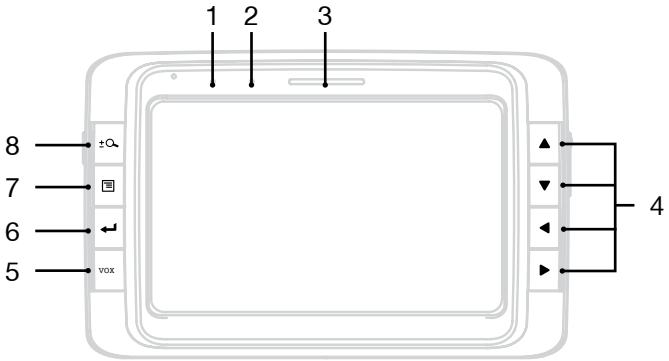

1. **LED ENCENDIDO/APAGADO:**
   - LED verde: el monitor está encendido
   - LED naranja: el monitor se está cargando
   - LED rojo intermitente: batería baja
2. **Indicador VOX ACTIVADO/DESACTIVADO:** El LED verde indica que el modo de activación por voz está activado
3. **Indicador de nivel de sonido:** Indicador de sonido de la cámara. Cuanto más alto sea el volumen, más LED estarán encendidos en el indicador
4. **Botones de navegación/movimiento de cámara**
5. **Botón VOX:** Púlsar para activar/desactivar el modo de activación por voz
   - Cuando el modo VOX está activado, la pantalla LCD y el sonido se desactivarán para entrar en el modo de ahorro de energía. La pantalla LCD se encenderá cuando el ruido supere el nivel de volumen configurado en el menú de configuración
6. **Botón de selección:** pulsar para seleccionar las opciones de menú
7. **Menú:** Pulsar para mostrar el menú
8. **Botón de zoom:** Pulsar una vez para acercar. Pulsar de nuevo para alejar
9. **Botón de ajuste de volumen**
10. **Botón ENCENDER/APAGAR**
11. **Puerto micro USB**
12. **Antena**
13. **Tapa de las baterías**
14. **Base**

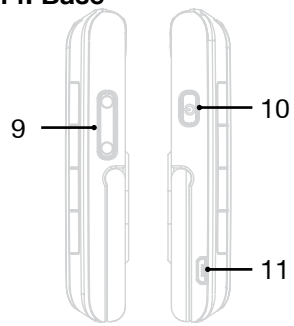

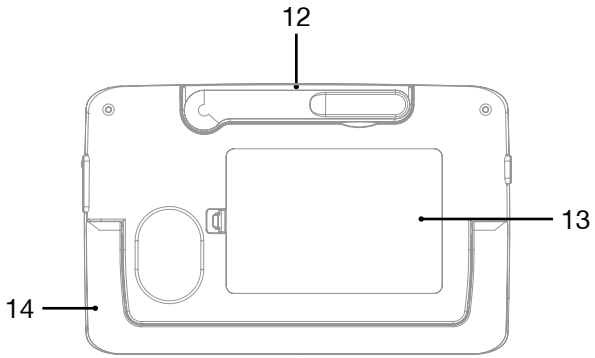

Descripción general del producto

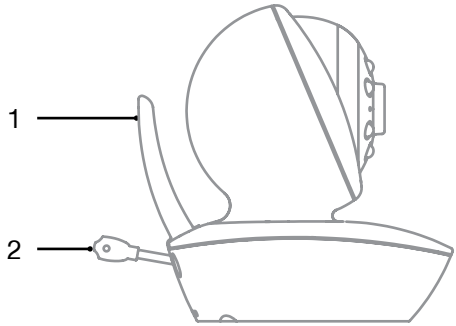

1. **Antena**
2. **Sensor de temperatura**

Probar antes de instalar

Antes de instalar el monitor para bebé en su ubicación definitiva, compruebe la posición y la recepción de la cámara. Cargue primero la batería por 4-5 horas. A continuación, un adulto debe observar el monitor. El otro adulto debe colocar la cámara en la habitación del bebé. Coloque un objeto en la cuna para simular la posición del bebé. Si la recepción no es buena, mueva ligeramente la cámara para obtener una imagen nítida.

Instalación

1. **Instalación de la cámara PTZ**
   - **a.** Enchufe el adaptador de alimentación al puerto de CC situado en la parte posterior de la cámara
   - **b.** Conecte el otro extremo del adaptador de alimentación a un tomacorriente. El LED situado en la parte posterior del sensor de temperatura se iluminará para indicar que la cámara PTZ está encendida

NOTA: *Asegúrese de colocar la cámara PTZ sobre una superficie plana como un escritorio o una estantería fuera del alcance de los niños*

IMPORTANTE: *No coloque la cámara PTZ ni ningún cable a menos de 3 pies (0.9 m) de la cama de un niño*

2. **Carga del monitor**
   - **a.** Conecte el adaptador micro USB al puerto micro USB ubicado en el lateral del monitor para bebé
   - **b.** Conecte el otro extremo del adaptador de alimentación a un tomacorriente. Las barras del indicador de batería situado en la esquina superior derecha de la pantalla subirán para indicar que el monitor se está cargando
   - **c.** Una vez que la batería esté completamente cargada, desenchufe el cable de carga del monitor y saque el adaptador del tomacorriente

NOTA: *Se recomienda cargar el monitor para bebé por al menos 3 horas antes del primer uso*

IMPORTANTE: *Cargue la batería del monitor para bebé cuando el indicador de batería indique una carga baja. Dejar cargando continuamente la batería o dejar el adaptador enchufado en el monitor infantil puede acortar la vida útil de la batería*

1. **Emparejamiento de la cámara con el monitor**
   a. Mantenga pulsado el botón de encendido situado en el lado izquierdo del monitor por 3 segundos para encenderlo. La cámara se conectará automáticamente al monitor como Cámara 1 de forma predeterminada.

NOTA: *Si la cámara no está conectada al monitor, mantenga pulsado el botón de emparejamiento situado en la base de la cámara por 5 segundos para emparejarla*

2. **Desconexión de la cámara**
   a. Mantenga pulsado el botón de emparejamiento situado en la base de la cámara por 5 segundos para desconectar el dispositivo. La pantalla LCD mostrará el símbolo de cámara desconectada para indicar que el dispositivo está desconectado.

Menú de configuración

NOTA: *La selección más reciente se guarda en la memoria y se resaltará al desplazarse por el menú en el futuro*

3. **Configuración de luminosidad**
   a. Pulse ☰ y desplácese a ☼ con los botones ◀ ▶
   b. Pulse ▲ ▼ para ajustar el nivel de luminosidad deseado de la pantalla LCD
   c. Pulse ↵ para seleccionar y guardar los ajustes
   d. Pulse ☰ para salir del menú de configuración

4. **Ajustes de la temperatura ambiente**
   Configure los ajustes deseados de temperatura ambiente MÍN y MÁX. La alarma sonará se activará si la temperatura supera la temperatura máxima configurada o si no llega a la temperatura mínima configurada
   a. Pulse ☰ y desplácese a 🌡 con los botones ◀ ▶
   b. Pulse ▲ hasta HIGH y pulse ↵ para cambiar a la temperatura ambiente MÁXIMA deseada con los botones ▲ ▼
   c. Pulse ◀ para volver; repita el paso anterior y desplácese hasta LOW para ajustar la temperatura ambiente MÍNIMA y otros ajustes de temperatura

°C - Temperatura mostrada en Celsius
°F - Temperatura mostrada en Fahrenheit
ON - Activar la alarma de temperatura ambiente

NOTA: *Cuando se activa la temperatura ambiente, el icono de temperatura y los grados se muestran en la parte superior de la pantalla LCD*

OFF - Desactivar la alarma de temperatura ambiente
- **Calibración de temperatura ambiente:** configure la temperatura ambiente actual

5. Sensibilidad del volumen para el modo de activación por voz (VOX)
- **Sensibilidad alta:** Un volumen bajo activará el modo VOX
- **Sensibilidad media:** Un volumen medio activará el modo VOX
- **Sensibilidad baja:** Un volumen alto activará el modo VOX

NOTA: *Asegúrese de que el modo VOX esté activado*

6. Agregar otra cámara

a. Asegúrese de que el monitor se encuentre junto a la cámara adicional que desea agregar y que ambas unidades estén encendidas

b. Pulse y desplácese hasta con los botones ◀ ▶ y pulse ↵ para agregar la cámara

NOTA: *La siguiente cámara disponible se resaltará automáticamente*

c. Cuando la cámara esté resaltada, pulse ↵ para agregar la cámara. Pulse el botón de emparejamiento en la base de la cámara adicional en un plazo de 10 segundos para comenzar el proceso de emparejamiento

d. Una vez que la cámara esté correctamente emparejada, se mostrará en el monitor en 20 segundos al seleccionar la Cámara 2 en el menú emergente

- **Eliminar:** Elimine la cámara emparejada que desee de la lista
- **Salto automático:** Pasa automáticamente entre las cámaras emparejadas
- **Ver:** Seleccione la cámara deseada para verla

Preguntas	Respuestas
La cámara no se ha emparejado con el monitor	• Asegúrese de que ambos aparatos estén conectados a una fuente de alimentación y que los tomacorrientes estén encendidos • Mantenga pulsado el botón de emparejamiento por 5 segundos
La pantalla del monitor no está encendida	• Mantenga pulsado el botón de encendido por 3 segundos para encender el monitor • Asegúrese de que el modo VOX esté desactivado • Asegúrese de que la batería del monitor no tenga un estado de carga BAJO
¿Cómo activo la visión nocturna de la cámara?	• La visión nocturna se activará tan pronto como la cámara no detecte luz en la habitación. La pantalla LCD cambiará de color a blanco y negro
La conexión es muy deficiente	• Despliegue la antena del monitor
¿No hay sonido?	• Asegúrese de que el volumen esté subido. Pulse el botón de volumen en el lateral del monitor

Limpieza

Para limpiar la unidad, asegúrese de que está desenchufada de la alimentación y no tiene ningún dispositivo conectado a la misma. Limpie la superficie con un paño húmedo y asegúrese de que está completamente seca antes de volver a usarla

Eliminación

Al final de su vida útil, no tire este producto con el resto de la basura doméstica. Los productos eléctricos y electrónicos contienen sustancias que pueden tener un efecto perjudicial sobre el medio ambiente y la salud humana si se desechan inadecuadamente. Observe las normas locales concernientes a la eliminación de los bienes de consumo eléctricos y disponga del aparato de manera adecuada para su reciclaje. Comuníquese con las autoridades locales para obtener asesoramiento sobre las instalaciones de reciclaje en su área.

Mantenga la caja de cartón y los materiales originales de embalaje en un lugar seguro. Esto ayudará a evitar cualquier daño si necesita transportar el producto en el futuro. En caso de que lo vaya a desechar, recicle todo el material de embalaje cuando sea posible.

Si necesita otra copia de este manual de instrucciones, visite **www.balcolifestyle.com** para obtener una copia electrónica.

Términos de la garantía

Estimado cliente:

La garantía ALDI es una garantía completa que le ofrece los siguientes beneficios:

Período de garantía: **1 año** a partir de la fecha de la compra.
6 meses para las piezas de recambio y consumibles en condiciones normales y adecuadas de uso (por ejemplo, baterías recargables).

Costos: Reparación/sustitución gratis o reembolso.
No hay costos de transporte.

AVISO: Póngase en contacto con nuestra línea directa de atención por teléfono, correo electrónico o fax antes de retornar el dispositivo. Esto nos permite proporcionar ayuda en caso de posibles errores del operador.

Para hacer una reclamación bajo la garantía, por favor envíenos:

El artículo defectuoso con todas las partes que lo componen, el recibo de compra original y la tarjeta de garantía completada de manera adecuada.

La garantía no cubre los daños ocasionados por:

Accidentes o **eventos imprevistos** (por ejemplo, rayos, agua, fuego).
Uso o **transporte** inadecuados.
Incumplimiento de las instrucciones de seguridad y **mantenimiento**.
Otro **tratamiento** o **modificación inadecuados del producto**

Después del vencimiento del período de garantía, tiene la posibilidad de mandar a reparar su producto si usted corre con los gastos. Se le notificará por adelantado el costo de reparación.

Esta garantía le otorga derechos legales específicos y es posible que también tenga otros derechos que pueden variar de un estado a otro, pero no tiene como fin exceder los requisitos legales mínimos que aquí se incluyen.

Esta garantía no limita la obligación legal del vendedor derivada de cualquier garantía implícita. El período de garantía solo se puede extender hasta donde lo permita la ley.

Ni la compañía de servicio ni ALDI asumen ninguna responsabilidad por los datos o configuraciones que puedan haberse almacenado en cualquier producto retornado.

WARRANTY CARD
TARJETA DE GARANTÍA

VIDEO BABY MONITOR
MONITOR DE VIDEO PARA BEBÉ

Your details / Sus datos:

Name / Nombre _____

Address / Dirección _____

_____

_____

☎ _____ E mail / Correo electrónico _____

Date of purchase / Fecha de compra* _____

*We recommend you keep the receipt with this warranty card /
Le recomendamos que guarde el recibo con esta tarjeta de garantía

Location of purchase / Lugar de la compra _____

Description of malfunction / Descripción de la avería:

Return your completed warranty card together with the faulty product to: / Devuelva su tarjeta de garantía completada junto con el producto defectuoso a:

Balco Lifestyle
7901 Baymeadows Way Suite #14
Jacksonville FL 32256

Balco Lifestyle Help Desk 800 327 5715
Operating Hours: Mon - Fri 09:00 to 18:00 CT
email: customercare@balcolifestyle.com
www.balcolifestyle.com

AFTER SALES SUPPORT • SERVICIO POSVENTA

☎ USA **800-372-5715** **customercare@balcolifestyle.com**

MODEL: HE161313 PRODUCT CODE: 53004 09/2017

1

YEAR WARRANTY
AÑO DE GARANTÍA

USA

DISTRIBUTED BY • DISTRIBUIDO POR:
ALDI INC., BATAVIA, IL 60510
www.aldi.us

AFTER SALES SUPPORT • SERVICIO POSVENTA

800-372-5715

customercare@balcolifestyle.com

MODEL: HE161313 PRODUCT CODE: 53004 09/2017

1
YEAR WARRANTY
AÑO DE GARANTÍA