POWERED BY SEGWAY

22 PAP Raccolta Carta

EN The manufacturer reserves the right to make changes to the product, release firmware updates, and update this manual at any time. Visit www.segway.com or check the Segway-Ninebot app to download the latest user materials. You must install the app, activate your KickScooter, and obtain the latest updates and safety instructions.

FR Le fabricant se réserve le droit d'apporter des modifications au produit, de publier des mises à jour du microprogramme et de réviser ce manuel à tout moment. Visitez www.segway.com ou consultez l'application Segway-Ninebot pour télécharger les derniers contenus utilisateur. Vous devez installer l'application, activer votre trottinette et obtenir les dernières mises à jour et consignes de sécurité.

ES El fabricante se reserva el derecho a realizar cambios en el producto, actualizaciones del firmware y modificaciones de este manual en cualquier momento. Visita www.segway.com o revisa la app para descargar los materiales de usuario más recientes. Debes instalar la aplicación Segway-Ninebot, activar tu KickScooter y obtener las actualizaciones e instrucciones de seguridad más recientes.

EN The pictures shown are for illustration purposes only. The actual product may vary.

FR La photo est pour référence seulement. Veuillez vous référer au produit réel pour plus de détails.

ES La imagen es solo de referencia. Remítase al producto en sí para ver más detalles.

www.segway.com

XXXX

CE.04.00.0807.00-A

Ninebot eKickScooter

EN Product Manual

FR Manuel du Produit

ES Manual del producto

ninebot®

❶ Diagram

C2

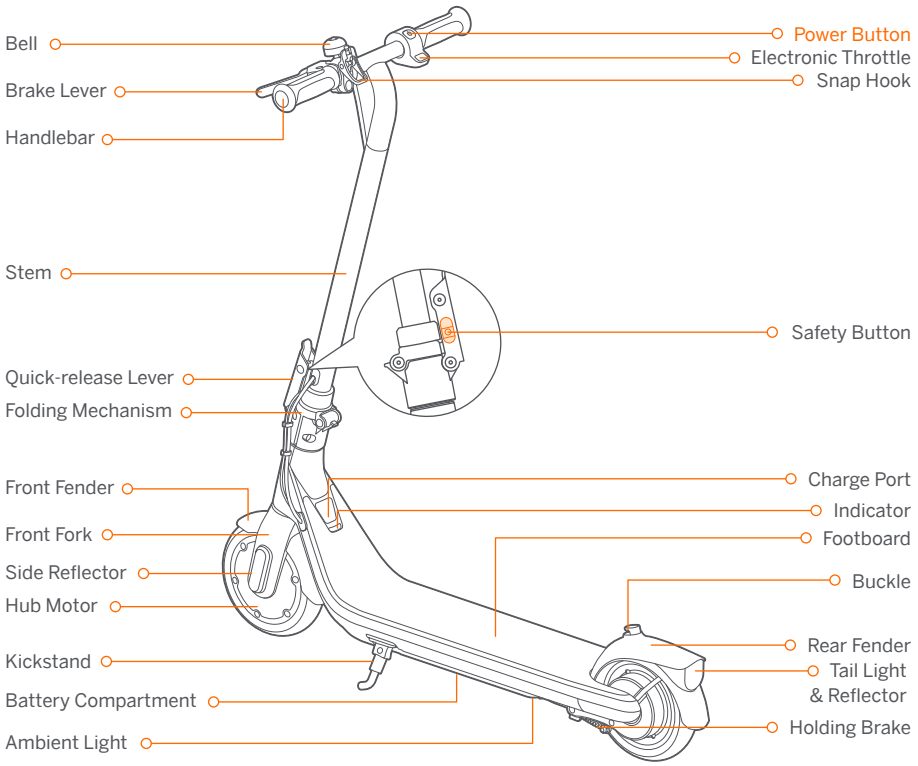

C2 Pro

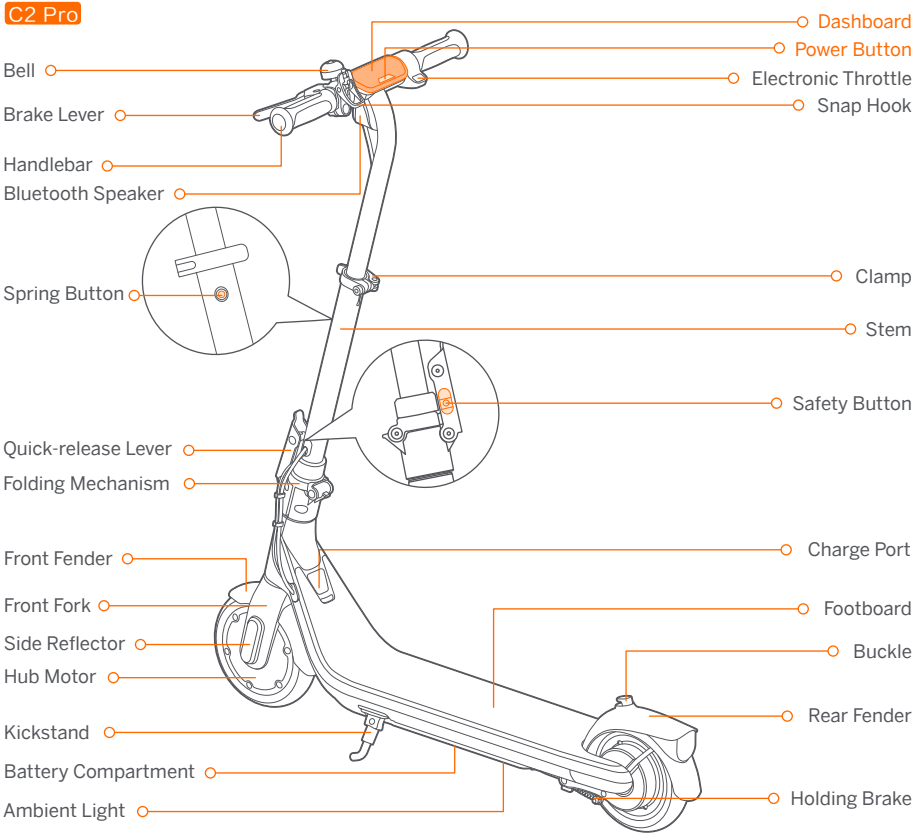

C2 Pro

Dashboard & Power Button

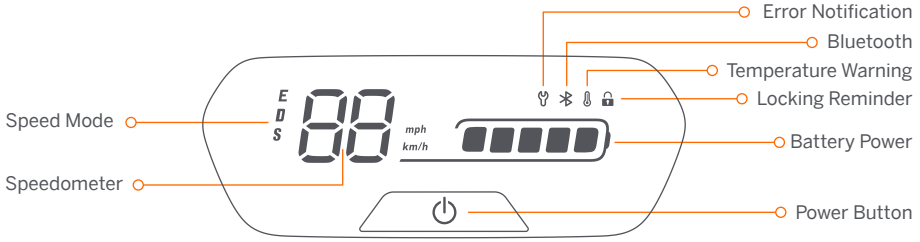

Power Button: Press the button to power on the scooter; press and hold the button for 3 seconds to power it off. When the scooter is on, press the button to turn on/off the headlight, and press twice to switch between the speed modes.
Speedometer: It displays the current speed of the scooter, as well as error codes.
Speed Mode: There are three modes available. The top speed is as follows:

Mode / Model	C2 (Speed limit)	C2 Pro (Speed limit)
E (Power-assisting mode)	9.9 mph (16 km/h)	12.4 mph (20 km/h)
D (Standard mode)	7.5 mph (12 km/h)	9.3 mph (15 km/h)
S (Sport mode)	9.9 mph (16 km/h)	12.4 mph (20 km/h)

Error Notification: It indicates that the scooter has detected an error.
Bluetooth: It indicates that the scooter has been successfully connected to the mobile device.
Temperature Warning: It indicates that the battery temperature has reached 55°C (131°F) or is below 0°C (32°F).
* At this point, the vehicle cannot accelerate normally and may not be charged. Do not use until the temperature has reverted to the normal range.
Locking Reminder: When the icon lights up, it means the scooter is locked. If abnormal movements are detected, the scooter will start beeping and the tail light will falsh.
Battery power: The total battery power equals 5 bars.
* The battery power is very low when the first battery bar is red. Please charge your scooter immediately.

❷ Specifications

	Item	Parameter	
Product	Name	Ninebot eKickScooter C2	Ninebot eKickScooter C2 Pro
	Model	051403U	051404U
	Length × Width × Height	Approx. 910 × 400× 960 mm (35.8 × 15.7 × 37.8 in)	Approx. 910 × 400× (885/960/1035) mm (35.8 × 15.7 × 34.8/37.8/40.7 in)
	Folded: Length × Width × Height	Approx. 910 × 400× 500 mm (35.8 × 15.7 × 19.7 in)	
	Net Weight	Approx. 10.5 kg (23.2 lbs)	Approx. 10.7 kg (23.6 lbs)
Rider	Max. Payload	50 kg (110 lbs)	60 kg (132 lbs)
	Recommended Age	6+	9+
	Required Height	3'9''–5'4'' (120–165 cm)	3'9''–5'9'' (120–180 cm)
Machine	Max. Speed	Approx. 16 km/h (9.9 mph)	Approx. 20 km/h (12.4 mph)
	Theoretical Range [1]	Approx. 9 km (5.6 miles)	Approx. 19 km (11.8 miles)
	Max. Slope	Approx. 5%	
	Traversable Terrain	Mostly smooth roads or normal asphalt, tarmac roads	
	Operating Temperature	-10–40°C (14–104°F)	
	Storage Temperature	-10–50°C (14–122°F)	
	IP Rating	IPX4	
	Duration of Charging	Approx. 3.5 h	Approx. 4 h
Battery	Nominal Voltage	21.6 V ⎓	
	Max. Charging Voltage	25.2 V ⎓	
	Charging Temperature	0°C–45°C (32–113°F)	
	Nominal Capacity	54 Wh	108 Wh
	Nominal Energy	2500 mAh	5000 mAh
	Battery Management System	Protection against overvoltage/undervoltage/short circuit/overcurrent/overheat	
Motor	Nominal Power	150 W	
	Max. power	260 W	
Charger	Model	NBW25D201D0D	NBW25D201D5N-US
	Output Power	24.2 W	100-240 36.3 W
	Input Voltage	V~ 50-60 Hz	
	Max. Output Voltage	25.2 V ⎓	
	Rated Output	24.2 V ⎓, 1 A	24.2 V ⎓, 1.5 A
Tire	Tires	7-inch rubber solid tires	

[1]: Theoretical Range: tested while riding with a full battery, 165 lbs (75 kg) load, 77°F (25°C), 70% of max. speed on average on pavement.

* Some of the factors that affect range include speed, load, number of starts and stops, ambient temperature, etc.

❸ Certifications

This product is certified to ANSI/CAN/UL-2272 by TUV Rheinland.
The battery complies with UN/DOT 38.3.
The battery complies with ANSI/CAN/UL-2271.

Federal Communications Commission (FCC) Compliance Statement for USA

This device complies with part 15 of the FCC rules. Operation is subject to the following two conditions: (1) This device may not cause harmful interference, and (2) this device must accept any interference received, including interference that may cause undesired operation.

Any Changes or modifications not expressly approved by the party responsible for compliance could void the user's authority to operate the equipment.

NOTE

This equipment has been tested and found to comply with the limits for a Class B digital device, pursuant to part 15 of the FCC Rules. These limits are designed to provide reasonable protection against harmful interference in a residential installation. This equipment generates, uses and can radiate radio frequency energy and, if not installed and used in accordance with the instructions, may cause harmful interference to radio communications. However, there is no guarantee that interference will not occur in a particular installation. If this equipment does cause harmful interference to radio or television reception, which can be determined by turning the equipment off and on, the user is encouraged to try to correct the interference by one or more of the following measures:

—Reorient or relocate the receiving antenna.

—Increase the separation between the equipment and receiver.

—Connect the equipment into an outlet on a circuit different from that to which the receiver is connected.

—Consult the dealer or an experienced radio/TV technician for help.

This equipment complies with FCC radiation exposure limits set forth for an uncontrolled environment. This equipment should be installed and operated with minimum distance 5mm between the radiator & your body. Cet équipement est conforme aux limites d'exposition aux radiations de la IC définies pour un environnement non contrôlé. Cet équipement doit être installé et utilisé à une distance minimale de 5 mm entre le radiateur et votre corps.

Industry Canada (IC) Compliance Statement for Canada

This device complies with Industry Canada license-exempt RSS standard (s). Operation is subject to the following two conditions: (1) this device may not cause interference, and (2) this device must accept any interference, including interference that may cause undesired operation of the device.

CAN ICES-3 (B)/NMB-3(B).

l'appareil contient des émetteurs/récepteurs exempts de licence qui sont conformes aux CNR exempts de licence d' Innovation, Sciences et Développement économique Canada. L'exploitation est soumise aux deux conditions suivantes :
(1) l'appareil ne doit pas produire de brouillage,
(2) l'utilisateur de l'appareil doit accepter tout brouillage radioélectrique subi, même si le brouillage est susceptible d'en compromettre le fonctionnement.

Bluetooth	Frequency Band(s)	2.4000-2.4835GHz
	Max. RF Power	≤1mW

Model: 051404U
FCC ID: 2ALS8-KS0017
IC: 22636-KS0017

❶ Diagramme

C2

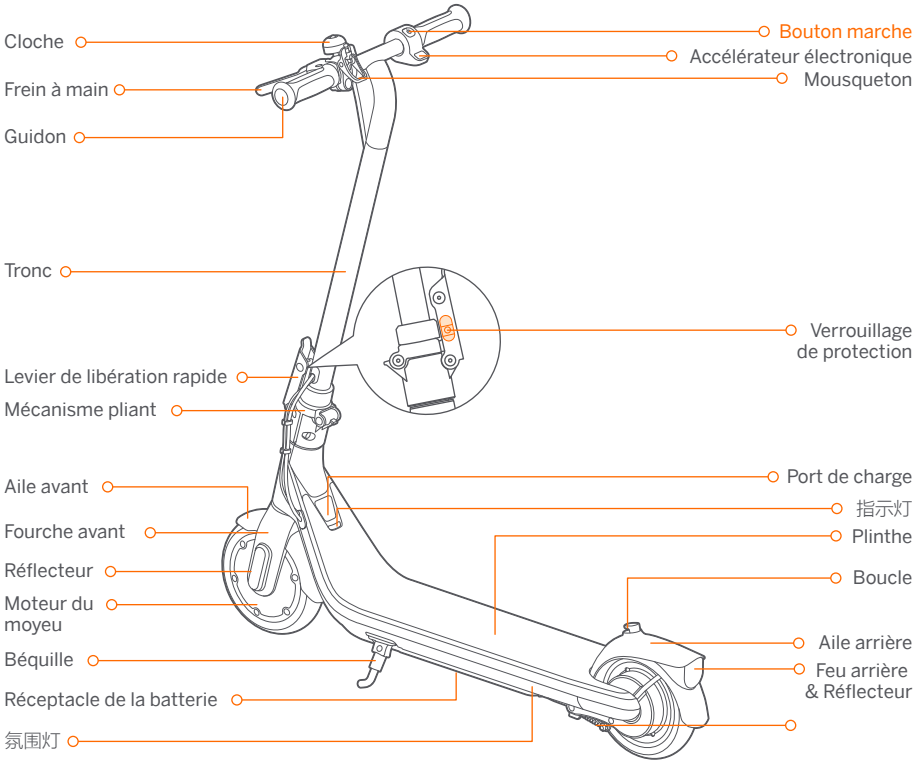

C2 Pro

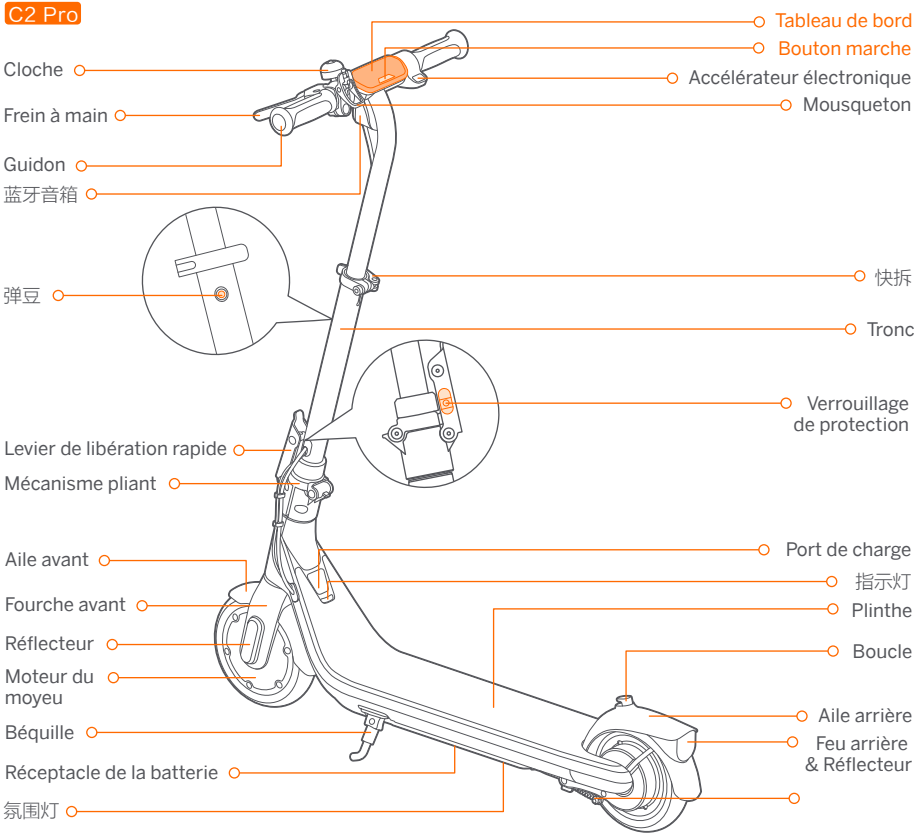

C2 Pro

Tableau de bord et Bouton marche

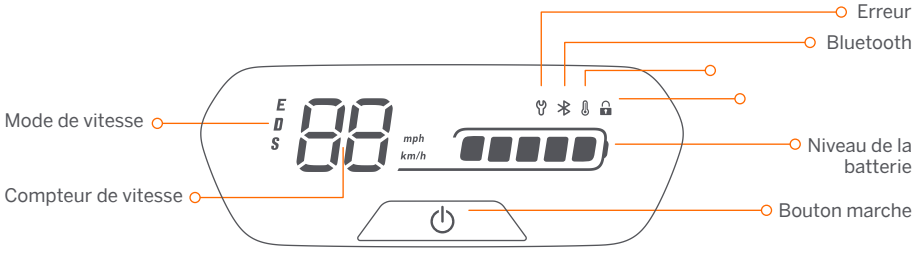

Bouton marche : Appuyez brièvement pour allumer. Appuyez sur le bouton pendant 3 secondes pour éteindre la trottinette. Lorsque l'appareil est allumé, cliquez une fois pour allumer / éteindre le phare avant & feu arrière, double-cliquez pour modifier le mode de vitesse.
Compteur de vitesse : Indique la vitesse actuelle. Affiche également les codes d'erreur lorsque des problèmes sont détectés.
Mode de vitesse : trois modes sont disponibles. La vitesse maximale est la suivante:

Modes \ Modèle	C2	C2 Pro
E ( )	7.5 mph (12 km/h)	9.3 mph (15 km/h)
D (mode Standard)	7.5 mph (12 km/h)	9.3 mph (15 km/h)
S (mode Sport)	9.9 mph (16 km/h)	12.4 mph (20 km/h)

Erreur : L'icône de la clé indique que la trottinette a détecté une erreur.
Bluetooth : L'icône indique que la trottinette a été connectée avec succès à l'appareil mobile.
Niveau de la batterie : Le niveau total de la batterie équivaut à 5 barres.
* La puissance de la batterie est très faible lorsque la première barre de batterie est rouge. Veuillez recharger votre trottinette immédiatement.

❷ Spécifications

	Article	Paramètre	
Produit	Nom	Ninebot eKickScooter C2	Ninebot eKickScooter C2 Pro
	Modèle	051403U	051404U
	Longueur × Largeur × Hauteur	Env. 910 × 400× 960 mm (35.8 × 15.7 × 37.8 po)	
	Replié : Longueur × Largeur × Hauteur	Env. 910 × 400× 500 mm (35.8 × 15.7 × 19.7 po)	
	Poids net	Env. 9.6 kg (21.2 lbs)	Env. 10 kg (22 lbs)
Utilisateur	Charge utile	75 kg (165 lbs)	
	Âge recommandé	9+	
	Taille requise		
Paramètre s de l'appareil	Vitesse maximale	Env. 16 km/h (9.9 mph)	Env. 20 km/h (12.4 mph)
	Autonomie typique [1]	Env. 9 km (5.6 miles)	Env. 19 km (11.8 miles)
	Inclinaison max.	Env. 5%	
	Terrain praticable	Asphalte / chaussée plate ; obstacles < 1 cm ; trous < 3 cm	
	Température d'opération	-10–40°C (14–104°F)	
	Température d'entreposage	-10–50°C (14–122°F)	
	Indice IP	IPX4	
	Durée de chargement	Env. 3.5 h	Env. 4h
Batterie	Tension nominale	21.6 V ⎓	
	Max. Tension de charge	25.2V ⎓	
	Température de charge	0°C–45°C (32–113°F)	
	Capacité nominale	54 Wh	108 Wh
	Énergie nominale	2500 mAh	5000 mAh
	Système de gestion de la batterie	Surchauffe, court-circuit, décharge excessive, surintensité et protection de surintensité	
Moteur	Puissance nominale	150 W	
	Puissance de sortie	260 W	
Chargeur		NBW25D201D0D	NBW25D201D5N-US
	Puissance de sortie	24.2 W	36.3 W
	Tension d'entrée	100–240 V~50~60 Hz	
	Tension de sortie max.	25.2 V ⎓	
	Sortie nominale	24.2 V ⎓, 1.5 A	24.2 V ⎓, 1.5 A
Pneu	Les pneus	Pneu tubeless de 7 pouces	

[1] Autonomie typique : testée en conduisant à pleine puissance, charge de 75 kg, 25°C, 60 % de la vitesse max. en moyenne, sur la chaussée.
* Certains facteurs peuvent affecter l'autonomie comme: la vitesse, le nombre de démarrages et d'arrêts, la température ambiante, etc.

❸ Certifications

Ce produit est certifié ANSI / CAN / UL-2272.
La batterie est conforme à NU/DOT 38.3
La batterie est conforme à la norme ANSI/CAN/UL 2271.

Déclaration de conformité avec la Federal Communications Commission (FCC) pour les Etats-Unis

Cet appareil est conforme à la partie 15 des règles FCC. L'utilisation du produit est soumise aux deux conditions suivantes : (1) Cet appareil ne peut causer d'interférences nuisibles et (2) il doit pouvoir recevoir toute interférence, notamment toute interférence susceptible de provoquer un fonctionnement indésirable.

Tout changement ou modification non expressément approuvé par la partie responsable de la conformité pourrait annuler le droit de l'utilisateur à utiliser l'équipement.

REMARQUE

Cet équipement a été testé et jugé conforme aux limites d'un appareil numérique de classe B, conformément à la partie 15 des Règles de la FCC. Ces limites sont établies pour apporter une protection raisonnable contre les interférences nuisibles dans une installation résidentielle. Cet équipement dégage, utilise et peut émettre des fréquences radio et s'il n'est pas installé et utilisé conformément aux instructions, il peut interférer avec les communications radio. Il n'y a toutefois aucune garantie que cette interférence ne se produira pas dans une installation particulière. Si cet équipement cause une interférence nuisible pour la réception de la radio ou de la télévision, ce qui peut être déterminé en éteignant et en allumant l'équipement, l'utilisateur est encouragé à essayer de corriger l'interférence en prenant une ou plusieurs des mesures suivantes :
- Réorienter ou déplacer l'antenne réceptrice.
- Augmenter la séparation entre l'équipement et le récepteur.
- Brancher l'équipement sur une prise d'un circuit différent de celui auquel le récepteur est connecté.
- Demandez l'aide du distributeur ou d'un technicien radio/télé.

Cet équipement est conforme aux limites d'exposition aux rayonnements de la FCC, établies pour un environnement non contrôlé. Cet équipement doit être installé et utilisé en respectant une distance minimale de 5 mm entre le radiateur et votre corps. Cet équipement est conforme aux limites d'exposition aux radiations de la IC définies pour un environnement non contrôlé. Cet équipement doit être installé et utilisé à une distance minimale de 5 mm entre le radiateur et votre corps.

Déclaration de conformité d'Industrie Canada (IC) pour le Canada

Cet appareil est conforme aux normes RSS d'Industrie Canada exemptées de licence. L'utilisation du produit est soumise aux deux conditions suivantes : (1) Ce produit ne peut causer d'interférences nuisibles et (2) il doit pouvoir recevoir toute interférence, notamment toute interférence susceptible de provoquer un fonctionnement indésirable du produit.

CAN ICES-3 (B)/NMB-3(B)

Le présent appareil est conforme aux CNR d'Industrie Canada applicables aux appareils radio exempts de licence.

L'exploitation est autorisée aux deux conditions suivantes : (1) l'appareil ne doit pas produire de brouillage, et (2) l'utilisateur de l'appareil doit accepter tout brouillage radioélectrique subi, même si le brouillage est susceptible d'en compromettre le fonctionnement.

Ni Segway Inc. ni Ninebot ne sont responsables d'aucune altération ni modification non expressément approuvée par Segway Inc. ou Ninebot. Ce type de modifications ou d'altération pourraient annuler l'autorisation de l'utilisateur de faire fonctionner le produit.

Bluetooth	Bandes de fréquence (s)	2.4000-2.4835GHz
	Max. Puissance RF	≤1mW

Model: 051404U
FCC ID: 2ALS8-KS0017
IC: 22636-KS0017

❶ Diagrama

C2

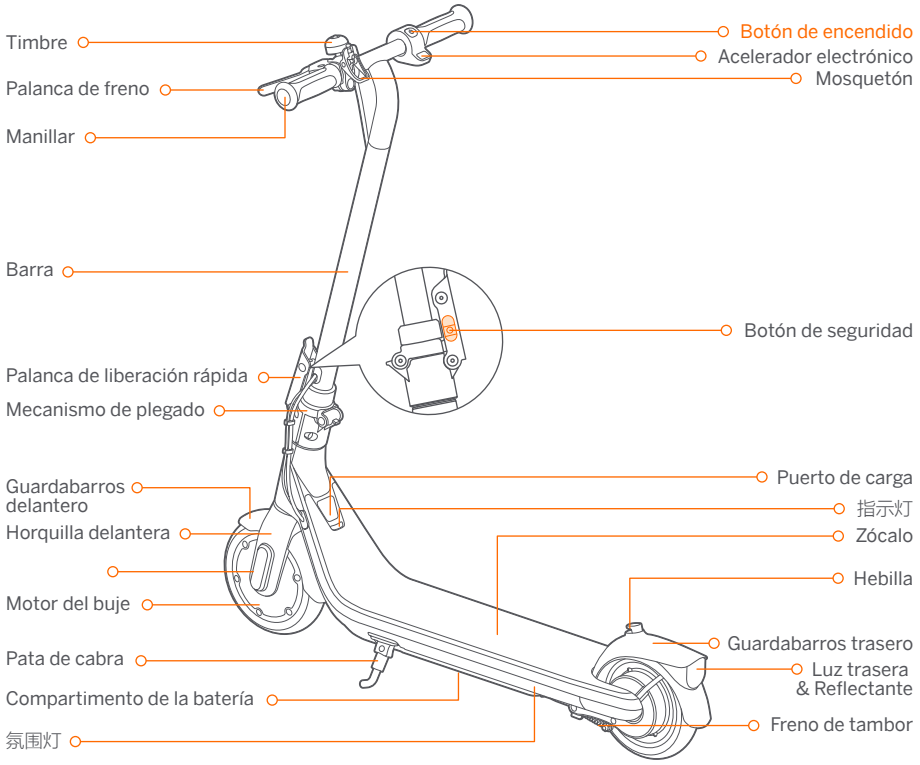

C2 Pro

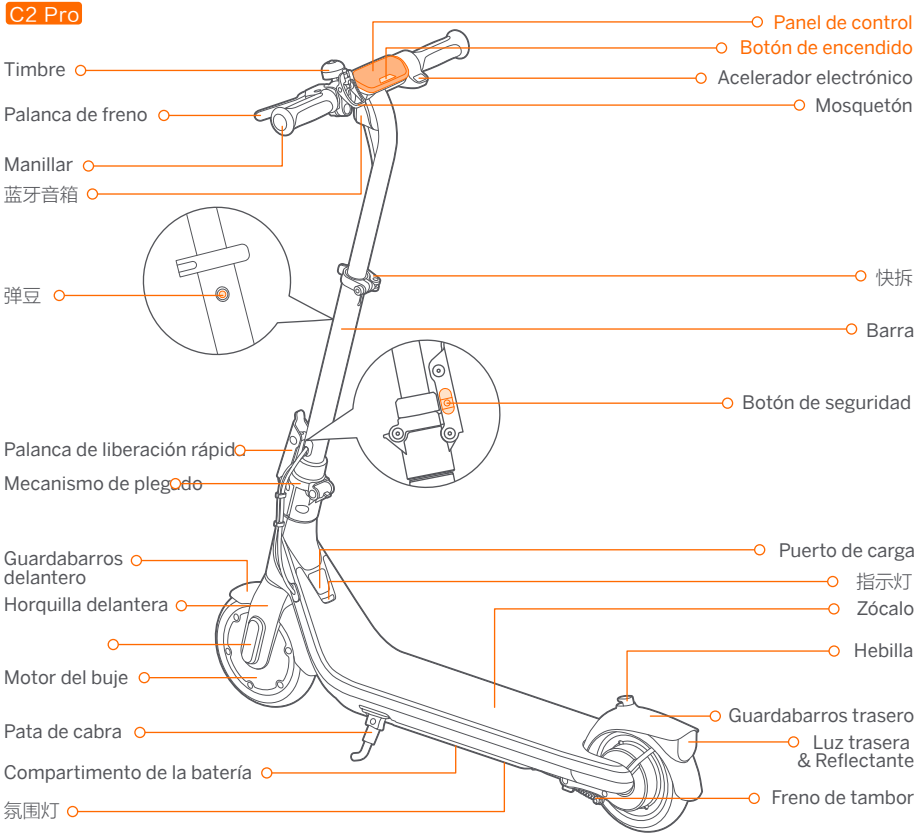

C2 Pro

Panel de control y botón de encendido

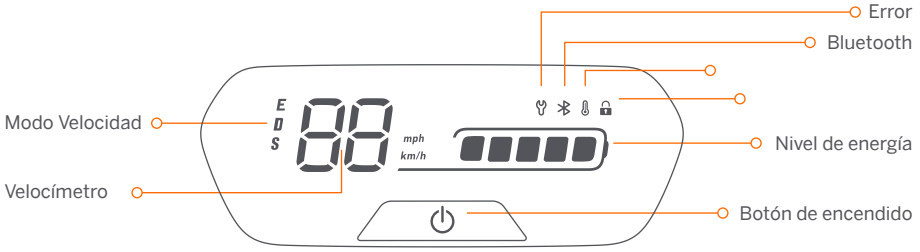

Botón de encendido: Pulsación breve para encender. Mantenga presionado el botón 3 segundos para apagar el patinete. Cuando el patinete está encendido, una pulsación para encender / apagar el faro delantero y luz trasera, dos pulsaciones para cambiar el modo de velocidad.
Velocímetro: indica la velocidad actual. También muestra códigos de error si se detectan averías.
Modo de velocidad: hay tres modos disponibles. La velocidad máxima es:

Modos / Modelo	C2	C2 Pro
E ()	7.5 mph (12 km/h)	9.3 mph (15 km/h)
D (modo estándar)	7.5 mph (12 km/h)	9.3 mph (15 km/h)
S (modo deportivo)	9.9 mph (16 km/h)	12.4 mph (20 km/h)

Error: El icono con forma de llave inglesa indica que el patinete ha detectado un error.
Bluetooth: El icono indica que el patinete se ha conectado al dispositivo móvil correctamente.
Nivel de energía: El nivel total de la batería es igual a 5 barras.
* La energía de la batería es muy baja cuando la primera barra de la batería es roja. Cargue su KickScooter inmediatamente.

❷ Especificaciones

	Articulo	Parámetro	
Producto	Nombre	Ninebot eKickScooter C2	Ninebot eKickScooter C2 Pro
	Modelo	051403U	051404U
	Largo × Ancho × Alto	Aprox. 910 × 400× 960 mm (35.8 × 15.7 × 37.8 pulg)	
	Plegado: Largo × Ancho × Alto	Aprox. 910 × 400× 500 mm (35.8 × 15.7 × 19.7 pulg)	
	Peso neto	Aprox. 9.6 kg (21.2 lbs)	Aprox. 10 kg (22 lbs)
Usuario	Carga útil	75 kg (165 lbs)	
	Edad recomendada	9+	
	Altura necesaria		
Parámetros de la máquina	Velocidad máxima	Aprox. 16 km/h (9.9 mph)	Aprox. 20 km/h (12.4 mph)
	Autonomía típica [1]	Aprox. 9 km (5.6 miles)	Aprox. 19 km (11.8 miles)
	Pendiente máxima	Aprox. 5%	
	Terreno apropiado	Carriles para bicicletas, parques, campus y la mayoría de las condiciones de carreteras llanas y las carreteras típicas belgas	
	Temperatura de operación	-10–40°C (14–104°F)	
	Temperatura de almacenamiento	-10–50°C (14–122°F)	
	Índice IP	IPX4	
	Duración de la carga	Aprox. 3.5 h	Aprox. 4 h
Batería	Voltaje nominal	21.6 V ⎓	
	Voltaje de carga máximo	25.2 V ⎓	
	Temperatura de carga	0°C–45°C (32–113°F)	
	Capacidad nominal	54 Wh	108 Wh
	Energía nominal	2500 mAh	5000 mAh
	Sistema de gestión de la batería	Protección contra sobrecalentamiento, sobredescarga, cortocircuito, sobrecorriente y sobrecarga	
Motor	Potencia nominal	150 W	
		260 W	
Cargador		NBW25D201D0D	NBW25D201D5N-US
	Potencia de salida	24.2 W	36.3 W
	Voltaje de entrada	100–240 V~ 50-60 Hz	
	Tensión de salida máxima	25.2 V ⎓	
	Salida nominal	24.2 V ⎓, 1.5 A	
Rueda	Llantas	Neumático sin cámara de 7 pulgadas	

[1] Autonomía típica: probado circulando a potencia máxima, con una carga de 75 kg, a una temperatura de 25 °C, a una media del 60 % de la velocidad máxima sobre pavimento.
* Algunos de los factores que afectan el rango incluyen: velocidad, número de arranques y paradas, temperatura ambiente, etc.

❸ Homologaciones

Este producto cumple con las normativas ANSI/CAN/UL-2272.
La batería es conforme con UN/DOT 38.3.
La batería cumple con ANSI/CAN/UL-2271.

Declaración de Conformidad de la Comisión Federal de Comunicaciones (FCC) de EE. UU.

Este dispositivo es conforme con la sección 15 de las normas FCC. El funcionamiento está sujeto a las siguientes dos condiciones: (1) Este dispositivo no puede causar interferencias dañinas y (2) este dispositivo debe aceptar cualquier interferencia recibida, incluidas las interferencias que puedan provocarle un funcionamiento no deseado.

Cualquier cambio o modificación no autorizado expresamente por la parte responsable del cumplimiento podría anular el permiso del usuario para manejar el equipo.

NOTA

Este equipo ha sido probado y cumple con los límites para un dispositivo digital de Clase B, de acuerdo con la sección 15 de las normas FCC. Estos límites están diseñados para proporcionar una protección razonable contra interferencias perjudiciales en una instalación residencial. Este equipo genera, utiliza y puede irradiar energía de radiofrecuencia y, si no se instala y utiliza de acuerdo con las instrucciones, puede causar interferencias perjudiciales en las comunicaciones de radio. Sin embargo, no existe garantía de que no puedan producirse interferencias en una instalación en particular Si este equipo provoca interferencias dañinas a la recepción de radio o televisión, que pueden determinarse encendiendo y apagando el aparato, se aconseja al usuario que corrija la interferencia aplicando una o varias de las siguientes medidas:
— Reorientar o recolocar la antena receptora.
— Aumentar la separación entre el equipo y el receptor.
— Conectar el equipo a un enchufe de un circuito distinto del que va conectado el receptor.
— Consultar al distribuidor o a un técnico de radio/TV con experiencia.

Este equipo respeta los límites de exposición a la radiación de la FCC establecidos para un entorno no controlado. Este equipo debe instalarse y manejarse a una distancia mínima de 5 mm entre el radiador y su cuerpo. Cet équipement est conforme aux limites d'exposition aux radiations de la IC définies pour un environnement non contrôlé. Cet équipement doit être installé et utilisé à une distance minimale de 5 mm entre le radiateur et votre corps.

Declaración de conformidad de Industry Canada (IC) para Canadá

Este dispositivo cumple con los estándares RSS exentos de licencia de Industry Canada. El funcionamiento está sujeto a las siguientes dos condiciones: (1) este dispositivo no puede causar interferencias, y (2) este dispositivo debe aceptar cualquier interferencia, incluidas las interferencias que puedan causar un funcionamiento no deseado del dispositivo.

CAN ICES-3 (B)/NMB-3(B)

Le présent appareil est conforme aux CNR d'Industrie Canada applicables aux appareils radio exempts de licence.

L'exploitation est autorisée aux deux conditions suivantes : (1) l'appareil ne doit pas produire de brouillage, et (2) l'utilisateur de l'appareil doit accepter tout brouillage radioélectrique subi, même si le brouillage est susceptible d'en compromettre le fonctionnement.

Ni Segway Inc. ni Ninebot se hacen responsables de cambios o modificaciones no autorizados expresamente por Segway Inc. o Ninebot. Tales modificaciones podrían invalidar el permiso del usuario para usar el equipo.

Bluetooth	Bandas de frecuencia	2.4000-2.4835GHz
	Potencia de RF máxima	≤1mW

Model: 051404U
FCC ID: 2ALS8-KS0017
IC: 22636-KS0017

图示	
	裁切线
	压线
	反压线
	齿刀线 x/x mm
	开槽
	粘合区域

成型尺寸	140*140 mm	标签类	±0.5mm	PE袋类	0~200mm ±2mm 20~500mm ±3mm >500mm ±5mm	
展开尺寸	280*140 mm	说明书类	±1mm			
图纸方向	印刷方向	EPE类	+5mm/-3mm	模具成型类 (EPS/纸塑等)	外尺寸:0~400mm ±2mm 400~600mm ±3mm >600mm ±4mm 腔体尺寸:+2/-0mm	
公差(无特殊说明下)		纸箱类	单瓦楞 ±3mm 双瓦楞 ±5mm			

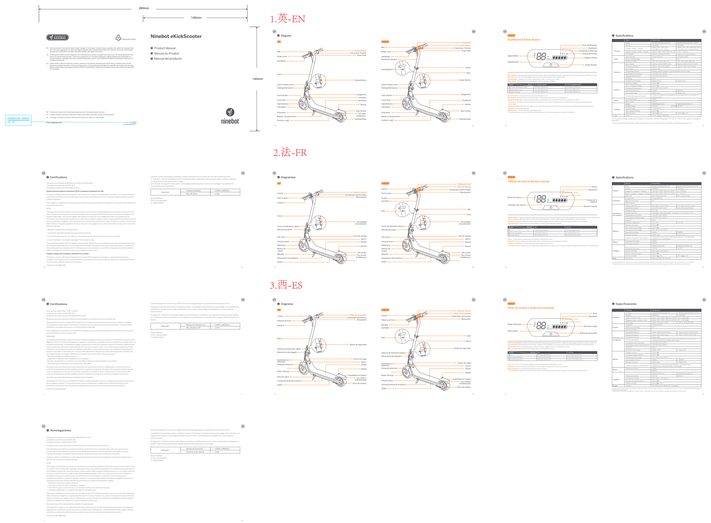

技术说明:

1、材质: 105G哑粉纸,正反面专色印刷, 过哑油, 骑马钉
2、印刷颜色: pantone cool gray 11C; pantone 1505C;
3、物理指标:
4、外观工艺要求: 图案、字体完整, 清晰; 表面洁净; 不许有明显的外观不良
5、纸箱接口方式:
6、其它: 符合欧盟包装指令, TPCH美国包装毒性法规, 法国最新矿物油墨要求

					工艺类别			产品手册-C2 美洲
					包材定制-说明书类			
					等级	质量		/
标记	处数	更改文件号	姓名	日期	B			
设计	陆飞	221011	审核		版本	图幅	比例	CE.04.00.0807.00
					A	A0	1:1	
校对	赵梦圆	221011			投影视角			Segway-Ninebot
标准化			批准		第 1 页 共 1 页			