USER'S MANUAL

STZ-W3372

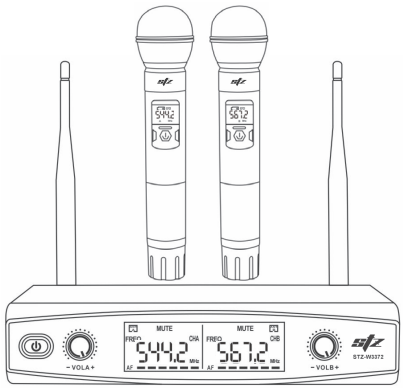

UHF Wireless Microphone

Front panel:

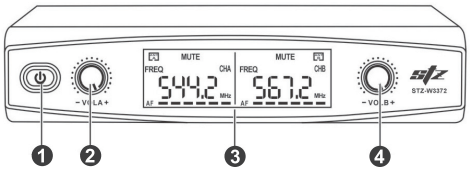

1. Power Switch
   Press the button for 1 sec to turn on the receiver and press it again to turn it off
2. Volume A control
   Adjust the volume output of sound from CH1
3. LED display
   Displays the current frequency the unit is operating on.
4. Volume B control
   Adjust the volume output of sound from CH2

Rear panel:

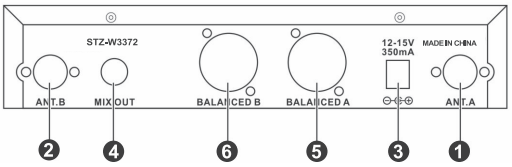

1. Antenna interface ANT 1
2. Antenna interface ANT 2
3. External power adapter socket (DC IN)
4. Audio output of the 6.3mm jack, asymmetrical output (AF OUT UNBAL)
5. Audio output of the XLR-3 jack, symmetrical output (AF OUT BAL) (A)
6. Audio output of the XLR-3 jack, symmetrical output (AF OUT BAL) (B)

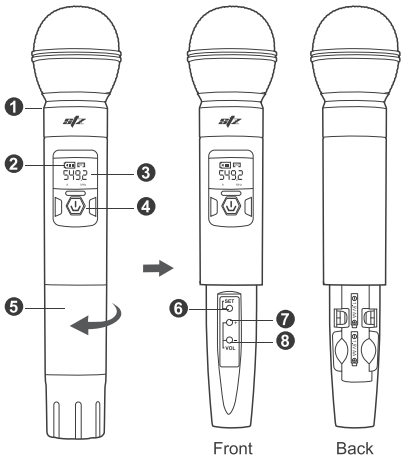

Handheld Microphone Function:

1. Microphone capsule
2. LCD battery power display
3. LCD frequency channel display
4. Power switch
   Press the power switch to turn on or turn off the microphone
5. Battery cover
6. "SET" button
7. Volume increase button
8. Volume decrease button

Battery installation

● *Please be careful of the battery positive and negative direction.*

Load the battery into the battery slot.
Make sure to remove the batteries after the microphone is powered off, to avoid sudden power failures that can damage the system.
The frequency normally used to operate the microphone is saved and will not be lost.
Use 2pcs AA batteries.
Use premium batteries, and don't use inferior batteries to avoid damaging the microphone.

Single System setup

Receiver installation:

Place the receiver in a stable flat location, connect the antenna, connect the balanced cable to the appropriate channel and the power adapter provided with the unit. Connect the other end of the balanced cable to the input of the mixer or a powered amplifier. Fully extend out the antenna thoroughly in a vertical position. Connect the power supply to a wall socket. Switch on the receiver power, while in stand-by mode, power on the mixer of amplifier being used.

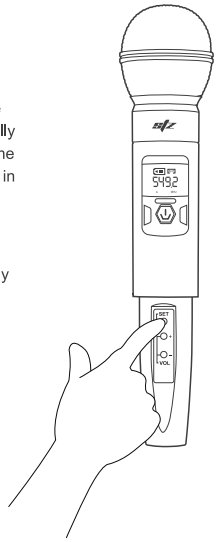

Handheld microphone use:

Switch on the handheld microphone; the power light will temporarily flash. The signal level on the receiver will light up to indicate an effective signal is received. Adjust the channel volume to an adequate listening level on the system. The AF level lights up gradually in correspondence with the increasing volume, this indicates the system is functioning normally.

Note: transmitting devices such as cellular phones and two-way radios may interfere with wireless audio transmissions. Keep your transmitters and receivers away from these and other potential sources of interference.

Multiple Systems Setup

Note: Out the box the receiver /microphone have been paired at the factory level, this step only applies if multiple units are to be used.
When using multiple systems in a single installation, follow these steps:

1. Turn on the first receiver to be paired, once powered on, proceed to turn on the first microphone to be paired.
2. A new frequency must be set, press the set button on the microphone once, it will show you the current frequency, press again to change to a channel that is different from the other units
3. Once you find the desired channel standby for 3 seconds and the channel will be updated on the receiver. The pairing is now completed.

To set the second microphone you may follow the steps above, as well, to continue to set up multiple receivers you can repeat the steps above.

Cleaning and maintenance of the receiver

Liquids can possibly damage the electronic device of the receiver!

Liquid may penetrate into the enclosure and cause short circuit of the electronic device.

- (Receiver must not come into contact with any liquids.)
- Before starting to clean the equipment, please disconnect the device from the power.
- Regularly clean the equipment with a soft cloth. Avoid using any solvents or cleaning products.

Tips and tricks

... in order to obtain the best receiving distance

- The microphone effective signal range depends on the surrounding environment and conditions. The working distance up to 200' (61M).
- Transmitting and receiving antenna's should not be blocked by obstacles that can affect the direct line of sight.
- Transmitting and receiving antennas should keep a minimum distance of 5m or more from wall structures that may diminish the ability of the product to properly transmit and receive signals.

... in the multi channel device operation

- When using multiple microphones and receivers, you should avoid stacking them together. We suggest a minimum of 20cm in between in unit being used.

UHF Wireless Microphone
User's Manual
STZ-W3372

Plug configuration

		other
6.3 mm Single Channel plug, unbalanced	XLR-3 plug, with hole head, balanced	DC plug, used for power supply

Important safety tips

- Please read the instructions carefully.
- Please keep the instruction manual safely stored in case any quick reference is needed to maintain the unit performing to its best ability.
- Please be aware that all guidelines and precautions must be followed in accordance with the proper usage of the device.
- You can disconnect the power supply on the back of the device to clean the equipment. Please use a clean, soft cloth to clean the equipment.
- All maintenance work must be carried out by a qualified technician identified by the manufacture. When the equipment is damaged in any form, liquid etc., the equipment must be carried out for maintenance work.
- Warning: please do not use this device near any water area. Do not use the product in the rain or during humid environments, it presents a risk of fire and electrical shock.
- When replacing the power supply, please use:
  - Proper voltage
  - Proper amp
  - Proper polarity
- In case you need to replace the power adapter, make sure it matches the original specifications as provided by the manufacture.
- Store product in a safe and easy place to find.
- Make sure to push the connector tightly into the socket.
- Use only within the permissible temperature range.
- The product should not be covered by other objects, and it shouldn't be expose to direct sunlight in order to prevent high temperatures or damage to the unit.
- Please do not cover the vents. Please follow the instructions for proper use of this equipment.

Specification

RECEIVER

- Polar pattern: Dynamic cardioid
- Outputs: Individual XLR outputs per channel
- Carrier frequency range: 540 - 590MHz
- Modulation Mode: pi/4 DQPSK
- Frequency response: 30Hz - 20KHz
- S/N ratio: >105dB(A)
- Channel: 50CH X 2

WIRELESS MICROPHONE

- RF Power output: ≤10mW
- Transmitter frequency stability: ±0.003%
- Dynamic range: ≥100dB(A)
- Frequency response: 30Hz - 20KHz
- Max Input Sound Pressure: 120dB SPL
- Microphone Pickup: Dynamic
- Power supply: AA x 2 (Not Included)

COMPLEX INDEX

- Frequency range: 540 - 590MHZ
- Frequency stability: ±0.003%
- Audio dynamic range: >100db
- T.H.D: <0.5%
- Output plug: XLR balance, 1/4" unbalance plug
- Output voltage: XLR balance output 0-750mV, 1/4 unbalance output 0-500mV
- Operation Temperature: -10 °C ~ 50 °C

Especificaciones

RECEPTOR

- Patrón Polar: Cardioide Dinámico
- Salidas: Salidas Individuales XLR por canales
- Rango de Frecuencia portadora: 540 - 590MHz
- Modo de Modulación: pi/4 DQPSK
- Frecuencia de Respuesta: 30Hz - 20KHz
- Relación Señal/Ruido: >105 dB(A)
- Canal: 50 canales x 2

MICRÓFONO INALÁMBRICO

- Potencia de Salida de RF: ≤10mW
- Estabilidad de Frecuencia del transmisor: ±0.003%
- Rango Dinámico: ≥100 dB(A)
- Frecuencia de Respuesta: 30Hz - 20KHz
- Máxima Presión Sonora de Entrada: 120dB SPL
- Captación de Micrófono: Dinámica
- Fuente de Alimentación: AA x 2 (no incluida)

ÍNDICE COMPLEJO

- Rango de Frecuencia: 540 - 590MHz
- Estabilidad de Frecuencia: ±0.003 %
- Rango Dinámico de Audio: >100dB
- T.H.D: <0.5%
- Conector de Salida: XLR balanceado, conector no balanceado de 1/4”
- Voltaje de Salida: Salida balanceada XLR 0-750 mV, Salida no balanceada de 1/4 0-500 mV
- Temperatura de Funcionamiento: -10°C ~ 50°C

Limpieza y mantenimiento del receptor

¡Los líquidos pueden dañar el dispositivo electrónico del receptor!

El líquido puede penetrar en la carcasa y provocar un cortocircuito en el dispositivo electrónico.

- (El receptor no debe entrar en contacto con ningún líquido).
- Antes de comenzar a limpiar el equipo, desconecte el dispositivo de alimentación.
- Limpie regularmente el equipo con un paño suave. Evite usar solventes o productos de limpieza.

Consejos y trucos

... para obtener la mejor distancia de recepción

- El rango de señal efectiva del micrófono depende del entorno y las condiciones circundantes. La distancia de trabajo es de hasta 200 pies (61 m).
- Las antenas de transmisión y recepción no deben estar bloqueadas por obstáculos que puedan afectar la línea de visión directa.
- Las antenas de transmisión y recepción deben mantenerse a una distancia mínima de 5 m o más de las estructuras de pared que puedan disminuir la capacidad del producto para transmitir y recibir señales correctamente.

... en el funcionamiento del dispositivo multicanal

- Cuando utilice varios micrófonos y receptores, debe evitar colocarlos juntos. Se sugiere un mínimo de 20 cm entre ellos en la unidad que se esté utilizando.

Micrófono Inalámbrico UHF
Manual del Usuario
STZ-W3372

Configuración del enchufe

		otro
Enchufe mono canal de 6.3 mm, no balanceado	Enchufe XLR-3, con cabezal perforado, balanceado	Enchufe DC, utilizado para suministro de energía

Consejos de seguridad importantes

- Lea atentamente las instrucciones.
- Guarde el manual de instrucciones de forma segura, en caso de que necesite alguna referencia rápida para mantener la unidad funcionando al máximo de su capacidad.
- Tenga en cuenta que se deben seguir todas las pautas y precauciones de acuerdo con el uso adecuado del dispositivo.
- Para limpiar el equipo, puede desconectar la fuente de alimentación en la parte posterior del dispositivo. Utilice un paño limpio y suave para limpiar el equipo.
- Todo el trabajo de mantenimiento debe ser realizado por un técnico calificado identificado por el fabricante. Si el equipo presenta algún daño, a causa de derrames de líquido, etc., debe ser sometido a revisión por parte de un técnico de mantenimiento.
- Advertencia: no utilice este dispositivo cerca de ninguna zona con agua. No utilice el producto bajo la lluvia o en entornos húmedos, ya que presenta riesgo de incendio y descarga eléctrica.
- Al reemplazar la fuente de alimentación, utilice:
  - Voltaje adecuado
  - Amperaje adecuado
  - Polaridad adecuada
- En caso de que necesite reemplazar el adaptador de corriente, asegúrese de que coincida con las especificaciones originales proporcionadas por el fabricante.
- Guarde el producto en un lugar seguro y fácil de encontrar.
- Asegúrese de empujar el conector firmemente en el zócalo.
- Utilícelo solo dentro del rango de temperatura permitido.
- El producto no debe cubrirse con otros objetos ni exponerse a la luz solar directa para evitar altas temperaturas.
- Por favor no cubra las rejillas de ventilación. Siga las instrucciones para el uso apropiado de este equipo.

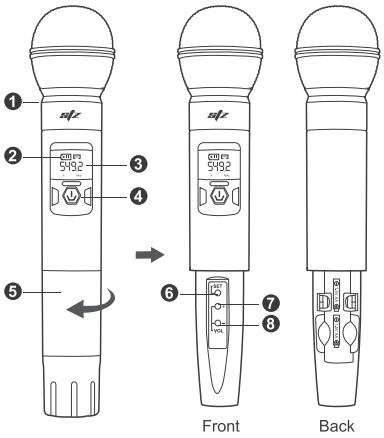

Función del micrófono de mano:

1. Cápsula del micrófono
2. Pantalla LCD de carga de la batería
3. Pantalla LCD de canal de frecuencia
4. Interruptor de encendido
   Pulse el interruptor de encendido para encender o apagar el micrófono
5. Tapa de la batería
6. Botón “SET”
7. Botón para aumentar el volumen
8. Botón para disminuir el volumen

Instalación de la batería

● *Por favor preste atención a la posición de los polos positivo y negativo de la batería.*

Coloque la batería en la ranura de la batería.
Asegúrese de retirar las baterías después de apagar el micrófono, así evitará que fallas repentinas de energía puedan dañar el sistema.
La frecuencia que normalmente se usa para operar el micrófono se guarda y no se perderá.
Use 2 baterías AA.
Use baterías premium y no use baterías de calidad inferior para evitar dañar el micrófono.

Micrófono Inalámbrico UHF
Manual del Usuario
STZ-W3372

Configuración de un sistema simple (1 micrófono + 1 receptor)

Instalación del receptor:

Coloque el receptor en una ubicación plana y estable, conecte la antena, conecte el cable balanceado al canal apropiado y la fuente de alimentación provista con la unidad. Conecte el otro extremo del cable balanceado a la entrada de la mezcladora o amplificador activo. Extienda completamente la antena en posición vertical. Conecte la fuente de alimentación a una toma de pared. Encienda el receptor y, mientras está en modo de espera, encienda la mezcladora o amplificador que esté utilizando.

Uso del micrófono de mano:

Encienda el micrófono de mano; la luz de encendido parpadeará temporalmente. El nivel de señal en el receptor se encenderá para indicar que se recibe una señal efectiva. Ajuste el volumen del canal a un nivel de escucha adecuado en el sistema. El nivel AF se enciende gradualmente en correspondencia con el aumento del volumen, esto indica que el sistema está funcionando normalmente.

Nota: los dispositivos de transmisión como teléfonos celulares y radios bidireccionales pueden interferir con las transmisiones de audio inalámbricas. Mantenga sus transmisores y receptores alejados de estas y otras posibles fuentes de interferencia.

Configuración de un sistema múltiple (varios micrófonos + varios receptores)

Nota: el receptor y el micrófono vienen emparejados de fábrica; este paso solo se aplica si se van a utilizar varias unidades.

Al utilizar varios sistemas en una sola instalación, siga estos pasos:

1. Encienda el primer receptor que se va a emparejar; una vez encendido, proceda a encender el primer micrófono que se va a emparejar.
2. Se debe configurar una nueva frecuencia. Presione el botón de configuración en el micrófono una vez, le mostrará la frecuencia actual. Presione nuevamente para cambiar a un canal que sea diferente al de las otras unidades.
3. Una vez que encuentre el canal deseado, espere 3 segundos y el canal se actualizará en el receptor. El emparejamiento ahora está completo.

Para configurar el segundo micrófono, puede seguir los pasos anteriores. Para continuar configurando varios receptores, puede repetir los pasos anteriores.

MANUAL DEL USUARIO

STZ-W3372

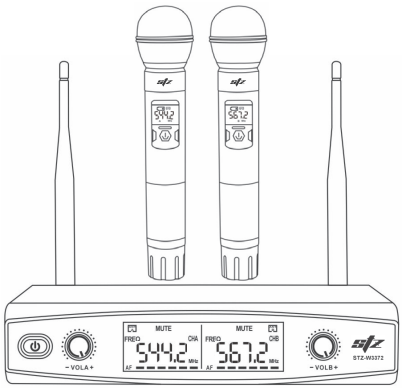

Micrófono Inalámbrico UHF

Panel frontal:

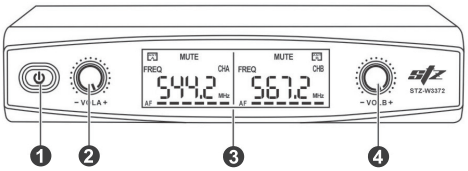

1. Interruptor de encendido
   Presione el botón durante 1 segundo para encender el receptor y presiónelo nuevamente para apagarlo
2. Control de volumen A
   Ajuste el volumen de salida de sonido del canal 1
3. Pantalla LED
   Muestra la frecuencia actual en la que está funcionando la unidad.
4. Control de volumen B
   Ajusta el volumen de salida del sonido desde CH2

Panel posterior:

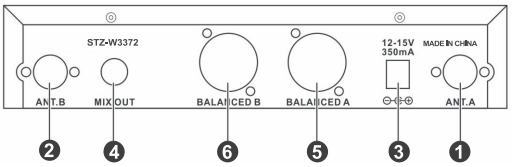

1. ANT 1 Interfaz de antena
2. ANT 2 Interfaz de antena
3. (DC IN) Toma de adaptador de corriente externo
4. (AF OUT UNBAL) Salida de audio del conector de 6.3mm, salida asimétrica
5. (AF OUT BAL) (A) Salida de audio del conector XLR-3, salida simétrica
6. (AF OUT BAL) (B) Salida de audio del conector XLR-3, salida simétrica

FCC Warnning:

This equipment has been tested and found to comply with the limits for a Class B digital device, pursuant to part 15 of the FCC Rules. These limits are designed to provide reasonable protection againstharmful interference in a residential installation. This equipment generates, uses and can radiateradio frequency energy and, if not installed and used in accordance with the instructions, maycause harmful interference to radio communications. However, there is no guarantee thatinterference will not occur in a particular installation. If this equipment does cause harmfulinterference to radio or television reception, which can be determined by turning the equipmentoff and on, the user is encouraged to try to correct the interference by one or more of thefollowing measures:

- Reorient or relocate the receiving antenna.
- Increase the separation between the equipment and receiver.
- Connect the equipment into an outlet on a circuit different from that to which the receiver is connected.
- Consult the dealer or an experienced radio/TV technician for help.

Caution: Any changes or modifications to this device not explicitly approved by manufacturer could void your authority to operate this equipment.

This device complies with part 15 of the FCC Rules. Operation is subject to the following two conditions:

(1)This device may not cause harmful interference, and (2) this device must accept any interference received, including interference that may cause undesired operation.

This equipment complies with FCC radiation exposure limits set forth for an uncontrolled environment. This equipment should be installed and operated with minimum distance 0cm between the radiator and your body.