SPECIFICATION

SHEET FOR APPROVAL

（Revision：R：A5）

	CUSTOMER(客户名称)	新大陆	
	CS P/N(客户机种)	N950S	
	PART NAME(品名)	LTE	
	FREQUENCY(频率)	700-960MHz，1700-2700MHz。	
	ZTX NO.(物料编号)	E.03.00971	
	DATE(日期)	2024-6-18	

CUSTOMER			
QA CHECKED	ME CHECKED	RF CHECKED	MANAGER CHECKED

Remark(备注)：

Sign(客户确认签字盖章)： _____

ZHONG TIAN XUN TECHNOLOGY CO., LTD				
MANAGER CHECKED	MANAGER CHECKED	ME CHECKED	RF CHECKED	LISTER
		胡小良	谭辉	

福州中天迅通信技术有限公司
ZHONGTIAN XUN Communication Technology Co.,Ltd.
总部地址:深圳市宝安区石岩街道石龙大道 34 号（原腾达工业园） 邮编：518000
福州地址：福建省福州市仓山区金山工业区桔园洲园 45 号楼 2 层 SC02 单元 邮编：350000
电话：0591-83582969 传真：0591-83583660 http://www.chinaztx.com

Revision history

版本	日期	状态
A1	2023-11-21	初版。
A2	2023-11-24	线路更新。
A3	2024-2-19	性能优化；FPC 外形，线路更新。
A4	2024-5-16	性能数据更新。
A5	2024-6-18	图纸更新，性能数据更新。

Index

		Revision history	
1.		Test equipment	4
2.		Antenna test data	5~20
	2-1	S11	5
	2-2	Antenna passive test	6~11
	2-3	Active test data	12~16
	2-4	3D radiation drawing	17
	2-5	Matching circuit	18~19
	2-6	Environment treatment	20
3.		Mechanical Specification	21
4.		Size report	22
5.		Salt-Spray test	22
6.		Environment Characteristic	22
7.		The packing way	23

1. Test equipment

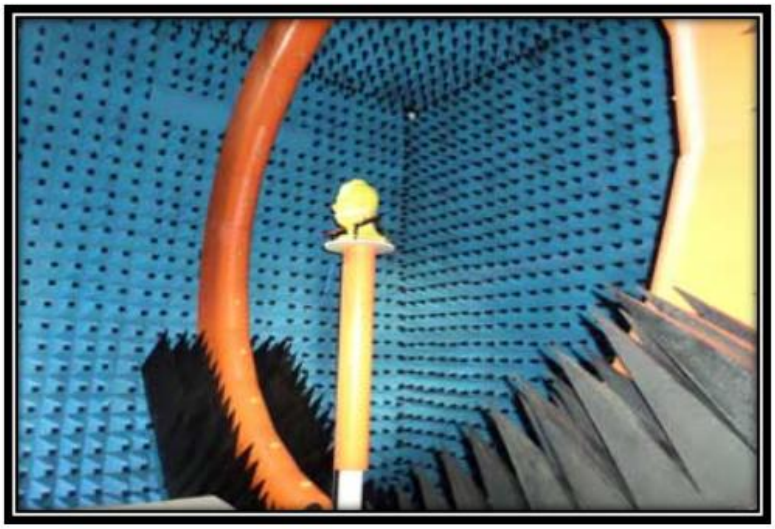

Owned 6 microwave dark room, equipped 2 sets world leading France Satimo SG24 OTA certification test systems（one in SHENZHEN, another one in Shanghai）, ETS OTA Standard test system，Blue test reverberation test system which is High repeatability, high accuracy and high resolution. It can quickly provide accurate test reports, fully meet the CITA standards.

Testing range:

Support active, passive testing of GSM/CDMA/WCDMA/TD-SCDMA/LTE/WIFI/WLAN/WiMax/BT/GPS/MIMO/UWB within0.4-6G.

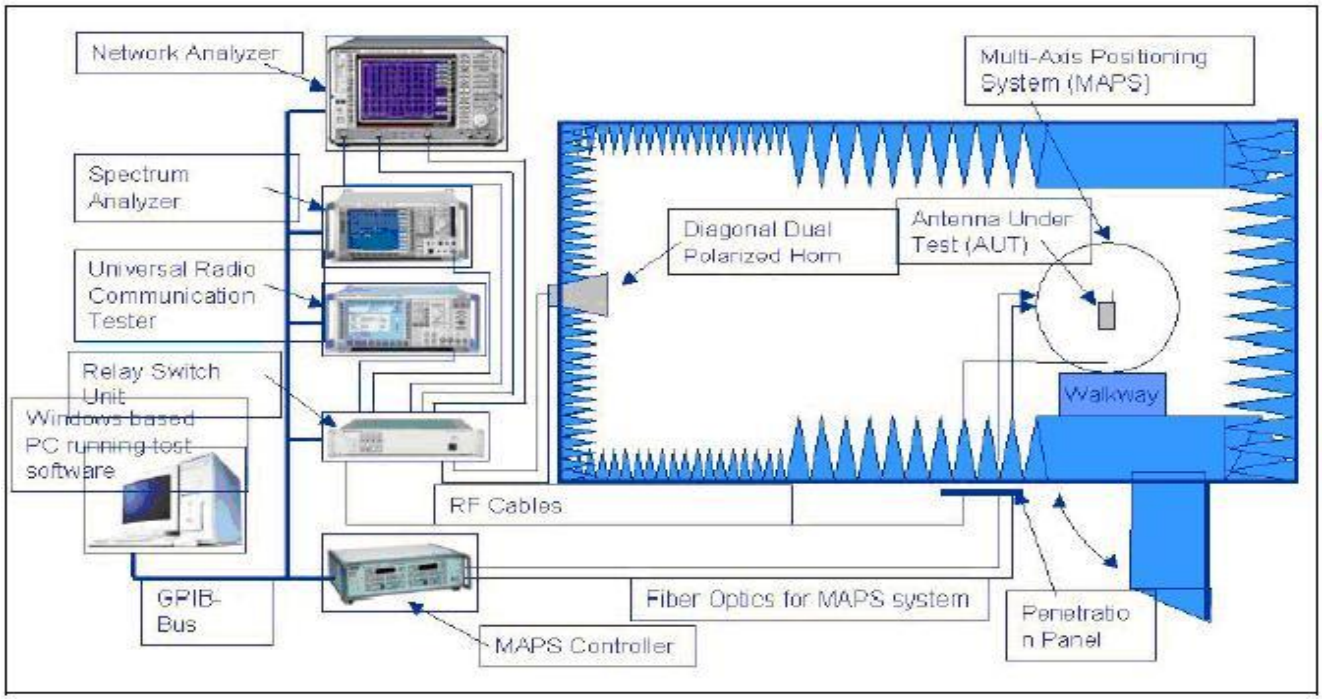

2.Antenna test data

2-1 S11

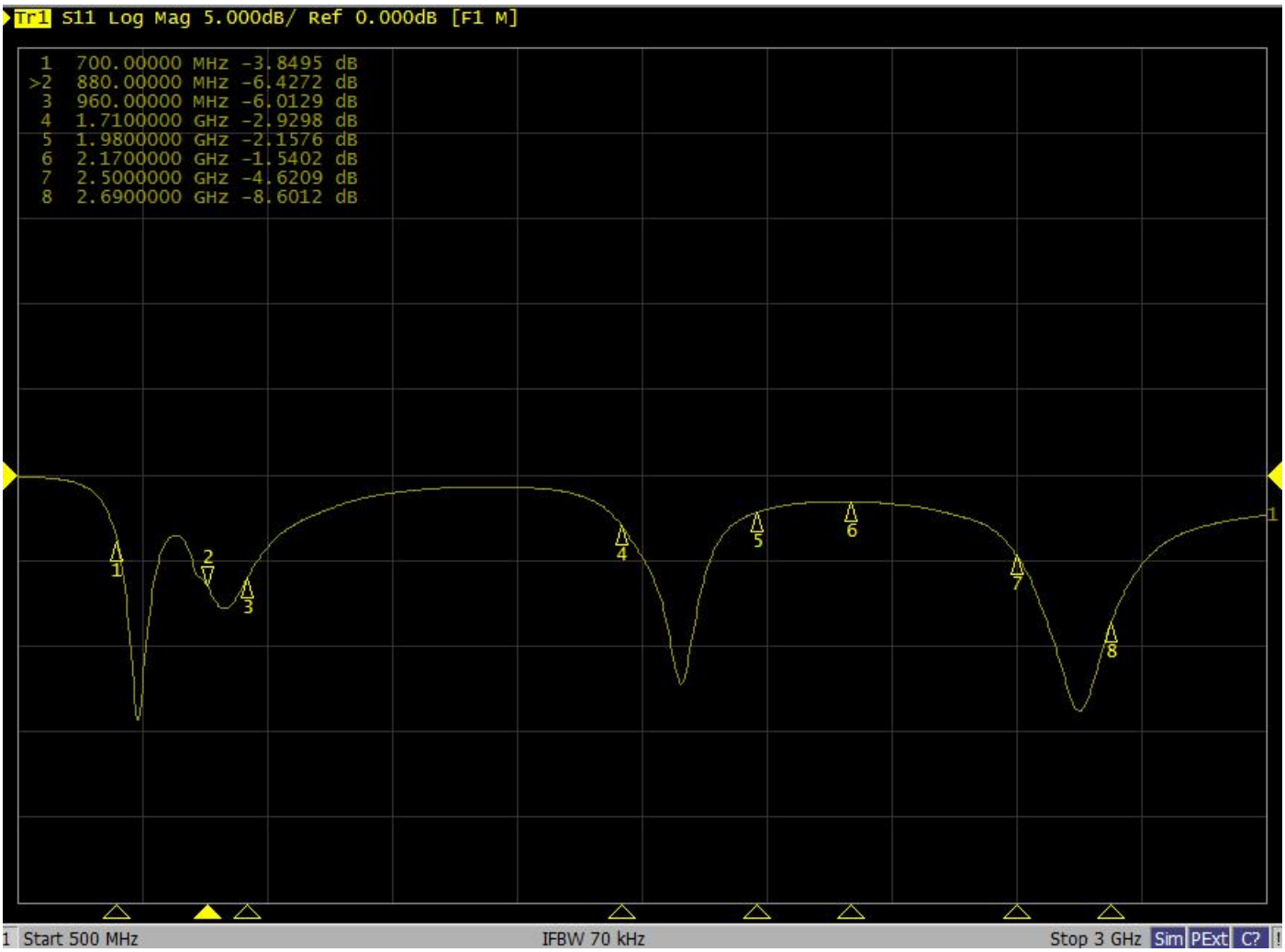

2-2 Antenna passive test

	串 3.3p，并 9.1nH;G 56p		
Frequency(Mhz)	efficiency（dB)	efficiency（%）	Gain
700	-8.08	15.56	-5.13
710	-7.68	17.05	-4.33
720	-7.27	18.77	-3.75
730	-6.93	20.25	-3.37
740	-6.53	22.26	-2.85
750	-6.3	23.44	-2.54
760	-6.25	23.73	-2.41
770	-6.09	24.62	-2.26
780	-6.05	24.85	-2.24
790	-6.14	24.34	-2.28
800	-6.16	24.19	-2.44
810	-6.46	22.58	-2.66

820	-6.71	21.34	-3.03
830	-6.85	20.68	-3.07
840	-6.94	20.23	-3.22
850	-6.99	20	-3.08
860	-6.88	20.51	-2.87
870	-6.73	21.23	-2.53
880	-6.64	21.65	-2.33
890	-6.63	21.71	-1.95
900	-6.86	20.61	-2.11
910	-6.86	20.6	-1.96
920	-6.92	20.34	-1.9
930	-7.06	19.67	-2.37
940	-7.08	19.61	-2.04
950	-7.27	18.76	-2.07
960	-7.84	16.44	-2.6
1700	-4.62	34.49	-0.29

1720	-3.9	40.71	0.03
1740	-3.31	46.69	0.47
1760	-2.99	50.18	0.69
1780	-3.05	49.5	0.62
1800	-3.27	47.1	0.14
1820	-3.55	44.14	0.53
1840	-3.83	41.42	0.36
1860	-4.47	35.75	-0.39
1880	-5.34	29.25	-1.57
1900	-6.41	22.88	-2.28
1920	-7	19.95	-2.94
1940	-7.29	18.67	-3.33
1960	-7.65	17.19	-3.73
1980	-7.96	15.99	-4.21
2000	-7.95	16.03	-4.42
2020	-7.98	15.93	-4.19

2040	-7.81	16.54	-3.8
2060	-7.65	17.17	-3.44
2080	-7.79	16.65	-3.3
2100	-8.15	15.3	-3.54
2120	-8.16	15.27	-3.53
2140	-8.01	15.81	-3.07
2160	-8.31	14.76	-2.86
2180	-8.43	14.36	-2.55
2200	-8.21	15.11	-2.04
2220	-7.79	16.64	-1.48
2240	-7.49	17.83	-0.97
2260	-7.32	18.52	-0.49
2280	-7.14	19.3	-0.03
2300	-7.01	19.93	0.44
2320	-6.71	21.33	0.97
2340	-6.03	24.94	1.8

2360	-5.34	29.23	2.55
2380	-4.94	32.03	2.93
2400	-4.78	33.3	3.04
2420	-4.59	34.76	3.22
2440	-4.31	37.06	3.46
2460	-4.09	38.97	3.72
2480	-3.77	42.02	3.93
2500	-3.6	43.68	4.02
2520	-3.57	44	3.9
2540	-3.65	43.19	3.72
2560	-3.59	43.79	3.68
2580	-3.6	43.7	3.66
2600	-3.59	43.74	3.65
2620	-3.53	44.36	3.69
2640	-3.72	42.44	3.37
2660	-4.09	38.98	2.67

2680	-4.8	33.12	1.92
2700	-5.5	28.17	1.17

2-3 Active test data

原始机(原始SPK 接地）		串 3.3p，并 9.1nH;G 56p	
	信道	TRP	TIS（亮屏）
B1	18050	18.4	
	18300	17.6	
	18550	17.75	
B2	18650	18.03	
	18900	18.05	
	19150	18.88	
B3	19250	19.38	
	19575	19.89	
	19900	19.08	
B4	20000	19.42	

	20175	19.89	
	20350	19.36	
B5	20450	15.11	
	20525	15.58	
	20600	16.52	
B7	20850	18.72	
	21100	19.32	
	21350	19.68	
B8	21500	18.61	-90.09
	21625	18.95	-91.25
	21750	19.25	-90.22
B20	24200	15.38	
	24300	16.68	
	24400	16.69	
B28	27260	15.97	
	27435	15.59	

	27610	15.31	
B34	36250	17.65	
	36275	17.8	
	36300	17.92	
B38	37850	20.21	
	38000	20.48	
	38150	20.73	
B39	38350	18.66	
	38450	19.43	
	38550	18.39	
B40	38750	18.68	
	39150	17.98	
	39550	17.6	
B41	39750	18.7	
	40620	20.58	
	41490	19.29	

WCDMA B1	9612	18.27	
	9750	17.71	
	9888	17.54	
WCDMA B2	9262	18	
	9400	17.9	
	9538	18.08	
WCDMA B5	4132	15.02	
	4183	15.34	
	4233	16.04	
WCDMA B8	2712	18.11	
	2788	18.65	
	2863	19.17	
G850	128	26.75	
	190	27.28	
	251	27.63	
G900	975	26.6	

	38	25.8	
	124	24.61	
D1800	512	24.45	
	699	26.01	
	885	26.52	
P1900	512	25.04	
	661	24.31	
	810	23.5	

2-4 3D radiation drawing

低频

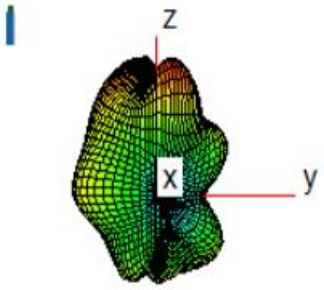

中频

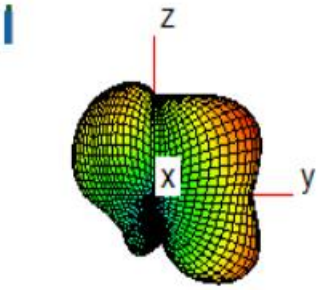

高频

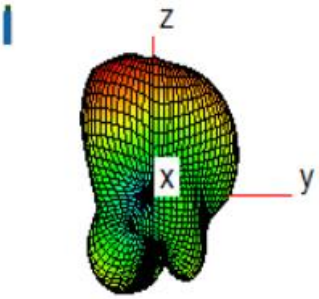

2-5 Matching circuit

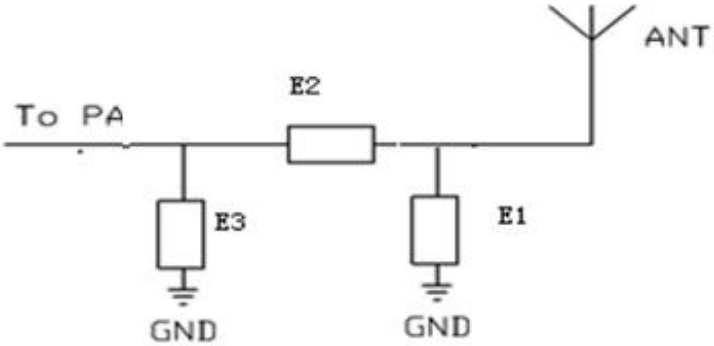

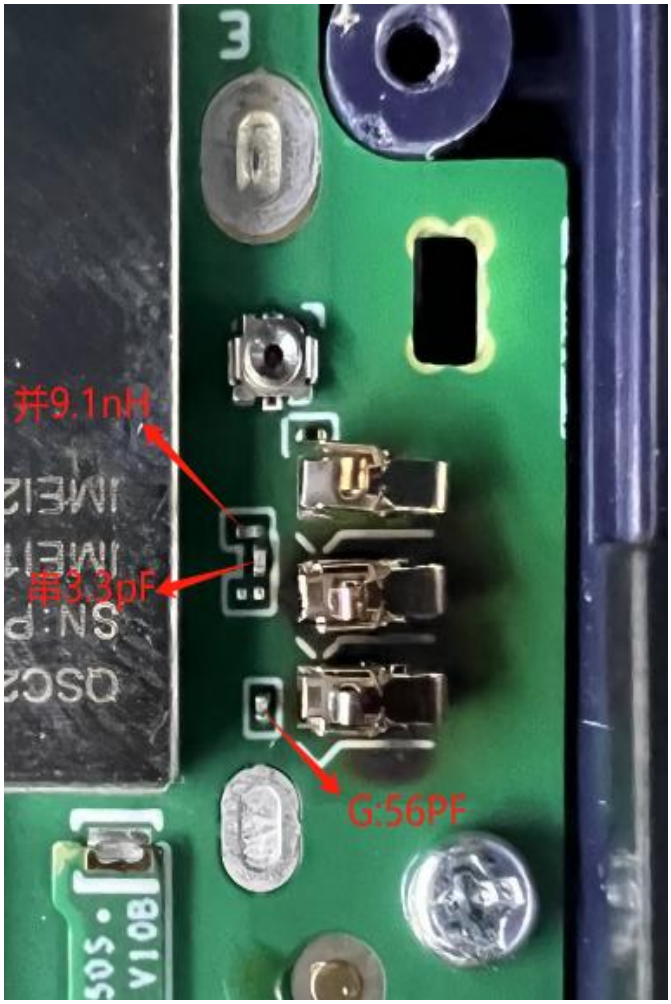

匹配说明	
E1	NC
E2	3. 3pF
E3	9. 1nH
GND	56pF

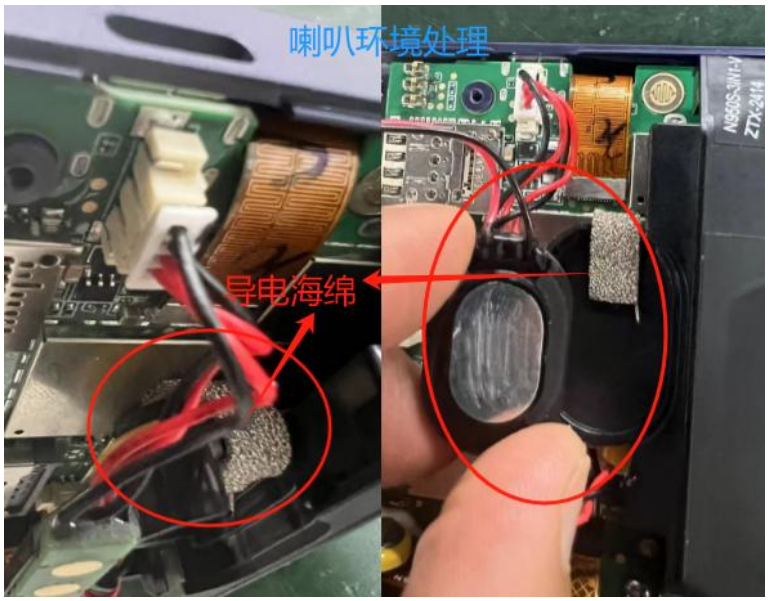
喇叭环境处理
导电海绵

LTE天线下方贴铜箔导电泡
棉，屏金属与主板接地

2-6 Environment treatment

3. Mechanical Specification

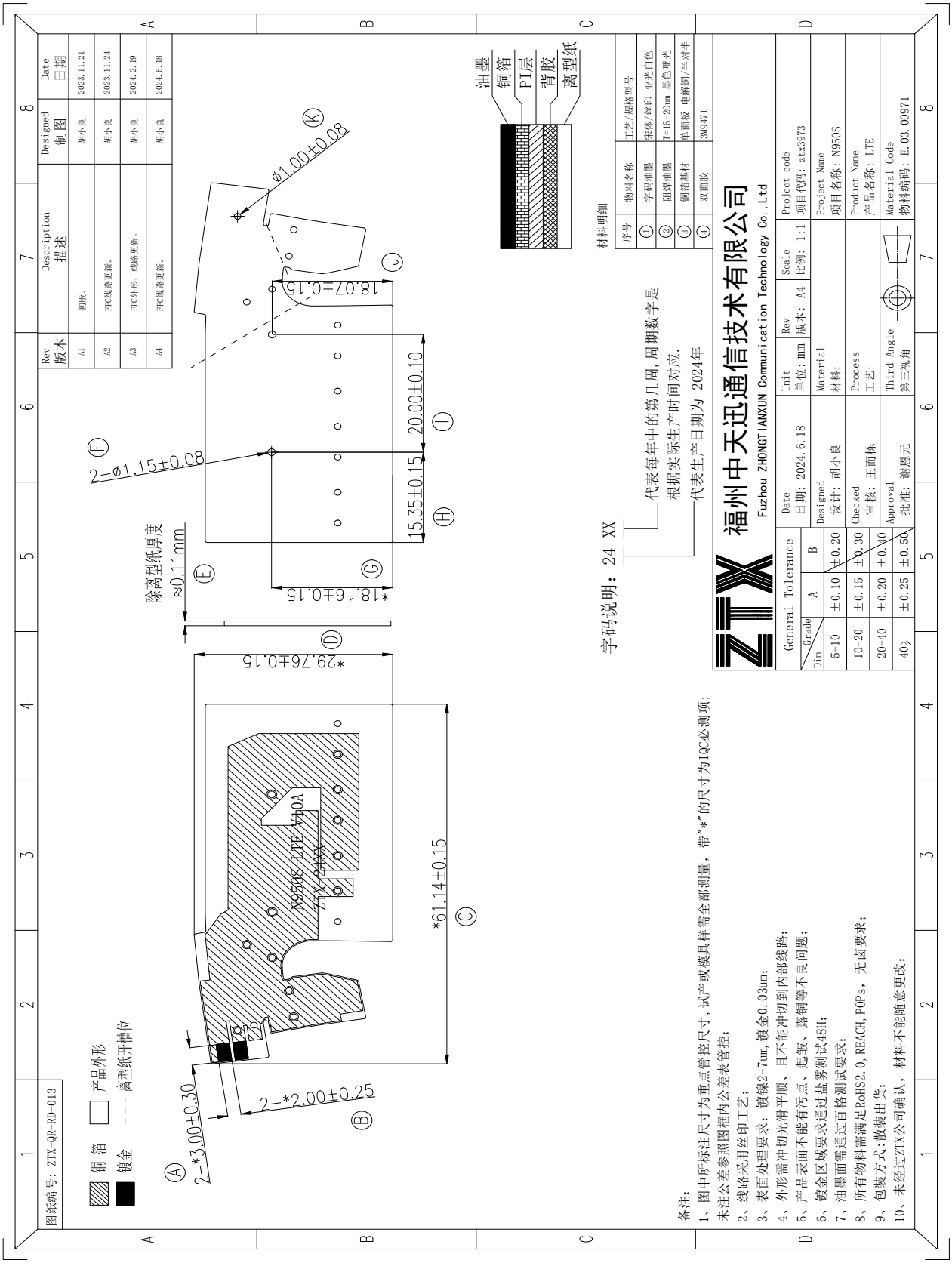

4.Size report

5.Salt-Spray test

6.Environment Characteristic

NO.	ITEM	TEST CONDITION	SPECIFICATION
4-1	High Temperature/Humidity Storage Test(non operating)	1.Temperature: +70 ±2℃ 2.Humidity: 90~95%RH 3.Time: 48hrs	No material deformation is allowed. The VSWR, Gain, Radiation Pattern must be met specifications after these test.
4-2	Low Temperature/Humidity Storage Test(non operating)	1.Temperature: -30±2℃ 2.Humidity: 0%RH 3.Time:48hrs	

7.The packing way

福州中天迅通信技术有限公司
Fuzhou ZHONGTIANXUN Communication Technology Co.,Ltd

作业指导书

产品名称	产品型号	文件编号	版本	工序序号/名称	工序工时	日产量
LTE	N950S	ZTX-QD-WI-024	A1	包装	/	/

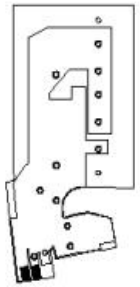

图1：确认数量

图2：每10小袋用大PE袋包装

图4：贴外箱标签，封箱

MPN码:XXXXXXXXXX
产品名称:XXXXXXX
物码：XXXXXXXXXX
数量：1000pcs
重量：XX g
周期：XXXXX

图3：小标签及追溯码

作业方法（自检该工序作业合格后，方能流入下一道工序）	注意事项：
1.产品采用单PCS出货，每（100pcs）产品用90*130mmPE封口胶	1.发现重量有超出公差范围时，须对数量进行清点
	2.外箱只允许有1个物料标签，其余如有多余标签时须将其清理干净。
2.每个160*240mmPE开口胶袋装10小袋（1000PCS），尾数除外；	3.条码标签在贴于外箱时，应尽量平整，避免应起皱影响客户入库。
	4.条码需清晰可扫描
3.外箱上除标签贴外，不能有任何丝印（即空白纸箱）出货；	
4.将包装好后的产品装入纸箱，每箱数量根据订单数量要求进行数量确认，保证每箱装入的数量正确。	
5.在装好产品的箱子上将外箱标签及物料追溯码,RoHS贴于外箱的右上角，打印标签内容包括（生产产家，型号，产品名称，客户编码，数量，订单号，日期，QA检验，）	

物料编号	物料名称及规格	用量	工/夹装治具
	纸箱(45*32.5*21)cm	1	电子称
	PE封口袋(90*130)mm	200	封口机
	PE开口袋(160*240)mm	20	

版本	修订内容	修订日期	修订人

制订	胡小良	审核	易爱玲	品质确认	胡春梅	批准	张武民