MPOW

DREAM · EXPLORE · INSPIRE

KIDS WIRELESS HEADPHONE

MPOW AUDIO WIRELESS

MODEL: BH364A

User Manual

EN

As the leader of audio products, Mpow works passionately on the innovation of design and technology to create products with simplicity and usability to all over the world.

Mpow proudly stands behind every product offered. Mpow has sold more than 12,000,000 headphones and favored by 10,000,000 consumers. Every Mpow product offers a 24-month buyer's assurance.

Packages

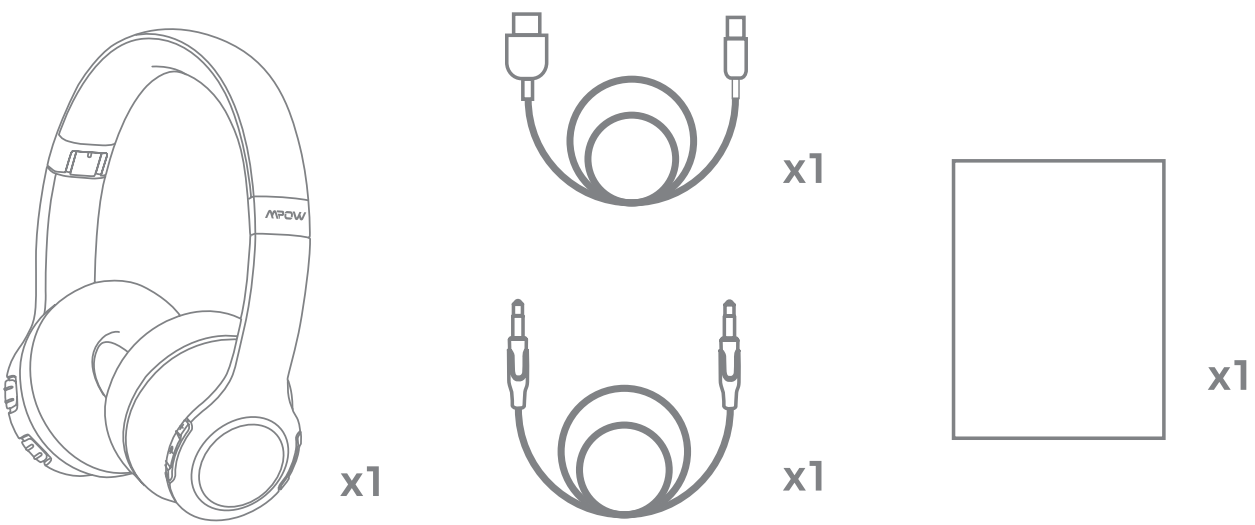

01 Wireless headphones * 1

02 Charging cable*1

03 3.5mm audio cable * 1

04 User manual * 1

Diagram

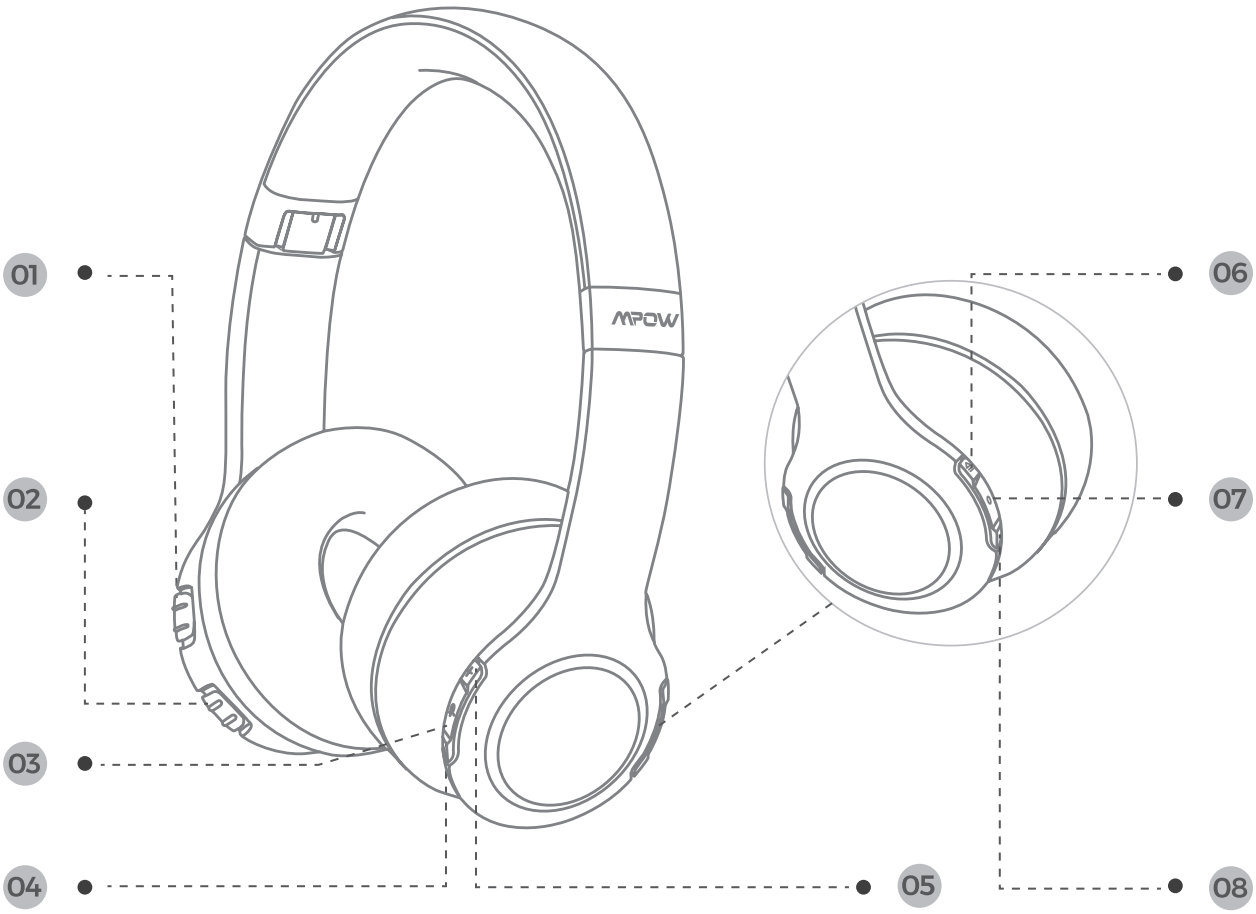

1. Volume limit switch (volume for children /adult)
2. Power on / off
3. LED light switch
4. Volume -
5. Volume +
6. Previous track
7. MFB button (play / pause / answer / hang up / redial)
8. Next track

Power On / Off

1. Power on: Push the slide up to enter the paring mode, with red and blue indicator lights flashing alternatively. Enable Bluetooth function of your phone, search for"MPOW CH9" and click to connect. The indication voice "Your device is connected"will be heard after being connected.

2. Power off: Push the slide down to power off, with red indicator light flashing 2 seconds.

Volume Limit Switch

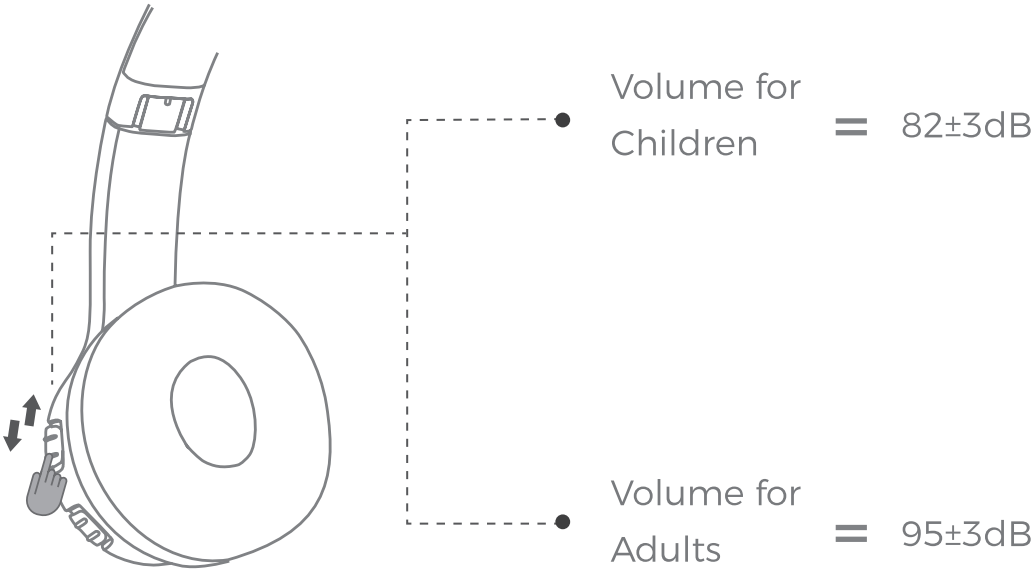

1. Volume for Children: Push the slide down to enable volume limit with a max of 82±3dB.
2. Volume for Adults: Push the slide up to enable volume for adults with a max of 95±3dB.

Volume Control / Music Control

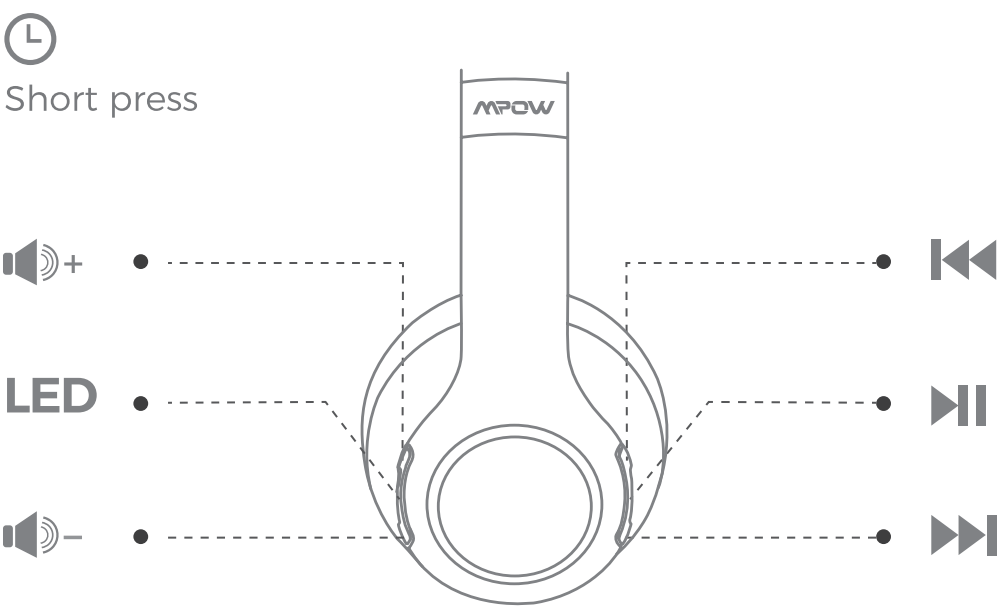

Answer / Hang up / Redial / Reject a calling

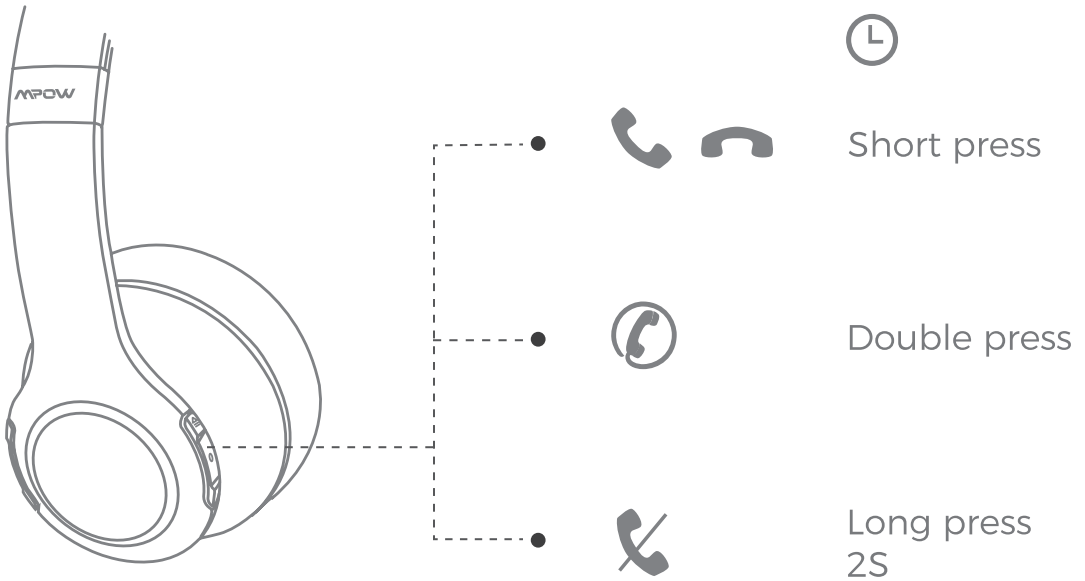

Clear Pairing Information

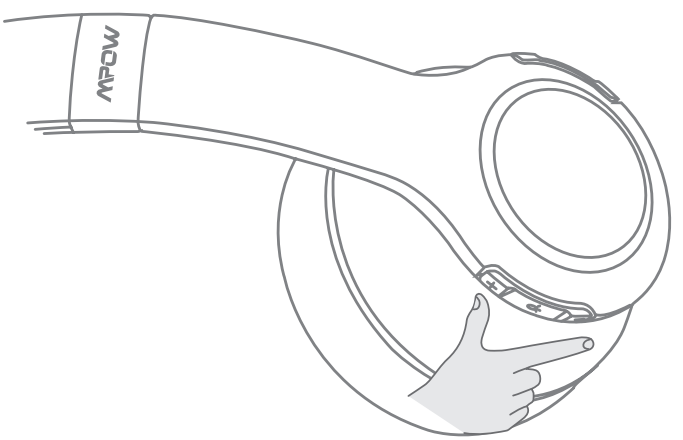

In power-on state, long press volume +& volume -simultaneously.

Charging Indications

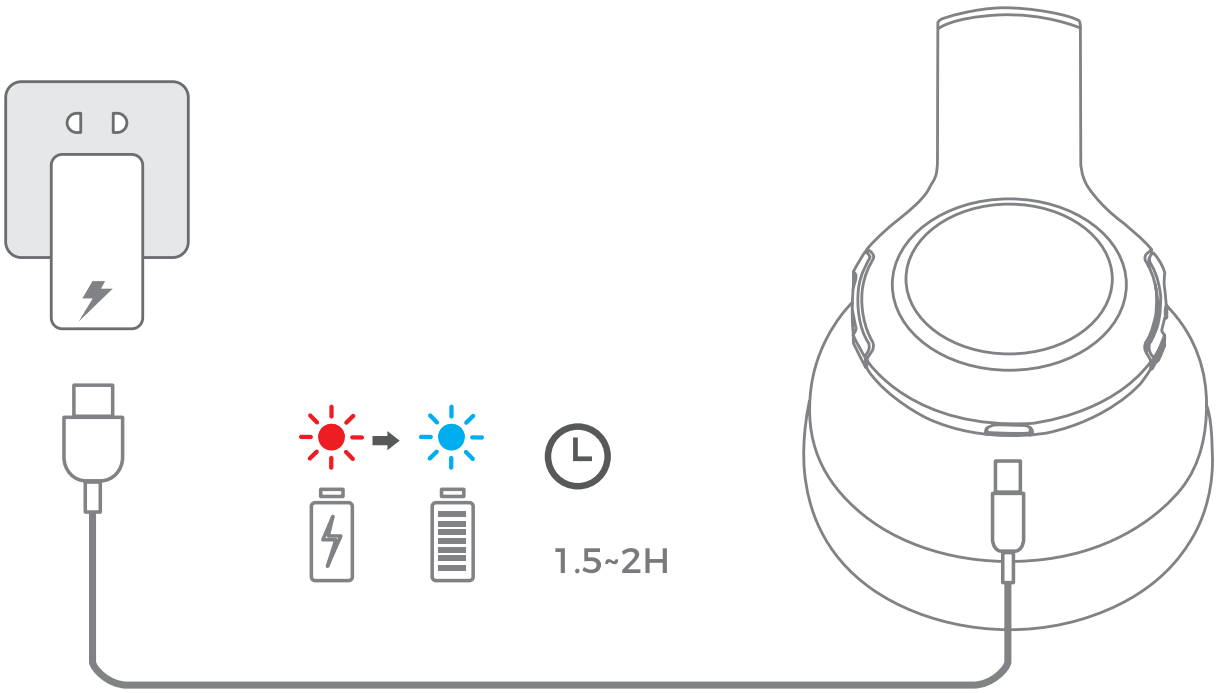

1. In charging: red light stays on
2. Full Charge: blue light stays on (charging for 1.5-2 hours)

Bluetooth Indicator Light & Voice Indication

State	Indicator Light	Voice Indication
Power on	Blue light stays on for 2s	Power on
Power off	Red light stays on for 2s and turns off	Power off
Pairing Mode	Red and blue light flashes alternatively	Pairing
Bluetooth Connected	Blue light stays on	Your device is connected
Bluetooth Disconnection		Your device is disconnected
In Charging	Red light stays on in charging, blue light stays on in full charge	

FCC STATEMENT

Operation is subject to the following two conditions:

(1) This device may not cause harmful interference, and

(2) This device must accept any interference received, including interference that may cause undesired operation.

(3) This device has been evaluated to meet general RF exposure requirement. The device can be used in portable exposure condition without restriction.

Any Changes expressly or modifications not approved by the party responsible for compliance could void the user's authority to operate the equipment.

Note:

This equipment has been tested and found to comply with the limits for a Class B digital device, pursuant to part 15 of the FCC Rules. These limits are designed to provide reasonable protection against harmful interference in a residential installation. This equipment generates, uses and can radiate radio frequency energy and, if not installed and used in accordance with the instructions, may cause harmful interference to radio communications. However, there is no guarantee that interference will not occur in a particular installation. If this equipment does cause harmful interference to radio or television reception, which can be determined by turning the equipment off and on, the user is encouraged to try to correct the interference by one or more of the following measures:

- Reorient or relocate the receiving antenna.
- Increase the separation between the equipment and receiver.
- Connect the equipment into an outlet on a circuit different from that to which the receiver is connected.
- Consult the dealer or an experienced radio / TV technician for help.

DE

Als Pionier bei Audioprodukten engagiert sich Mpow für Innovation in Design und Technologie und zielt darauf ab, einfach zu bedienende Produkte auf der ganzen Welt zu entwickeln. Wir sind stolz auf jedes Produkt, das wir anbieten. Mpow hat mehr als 12,000,000 Kopfhörer verkauft und wird von 10,000,000 Kunden bevorzugt. Jedes Mpow-Produkt wird die Garantie von 24 Monaten gebietet.

Pakete

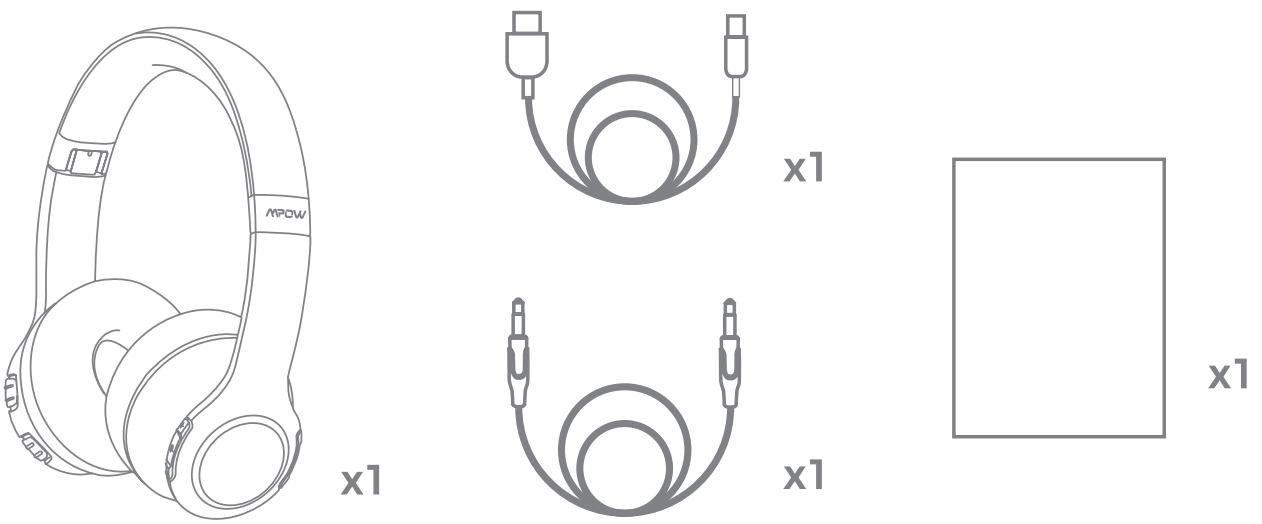

01 Bluetooth Kopfhörer * 1

02 Ladekabel * 1

03 3.5 mm Audiokabel * 1

04 Benutzerhandbuch * 1

Diagramm

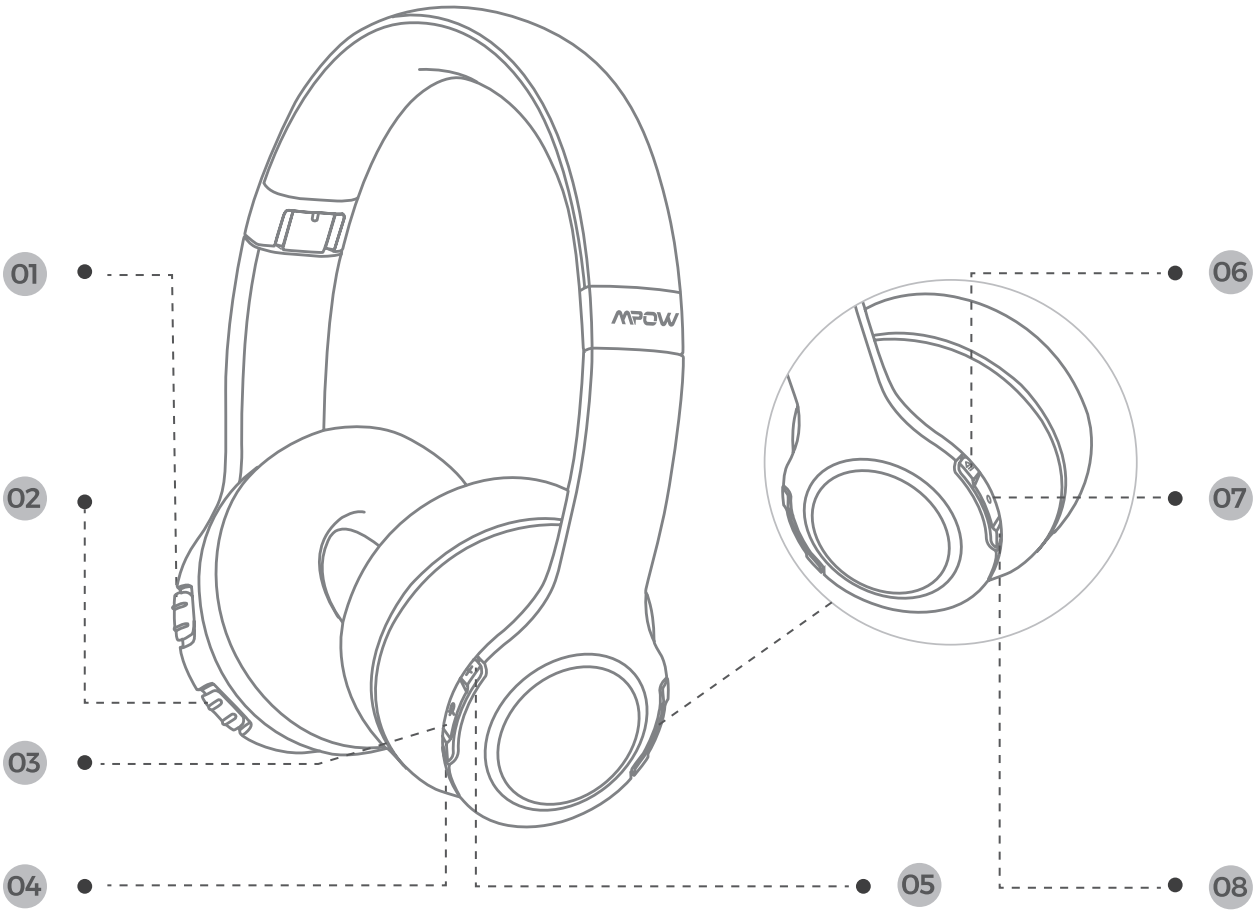

1. Lautstärkeschalter (Lautstärke für Kinder / Erwachsene)
2. Einschalten / Ausschalten
3. LED light switc
4. Lautstärke -
5. Lautstärke +
6. Vorheriger Titel
7. MFB-Taste (Wiedergabe / Pause / Antwort / Auflegen / Wahlwiederholung)
8. Nächster Titel

Einschalten / Ausschalten

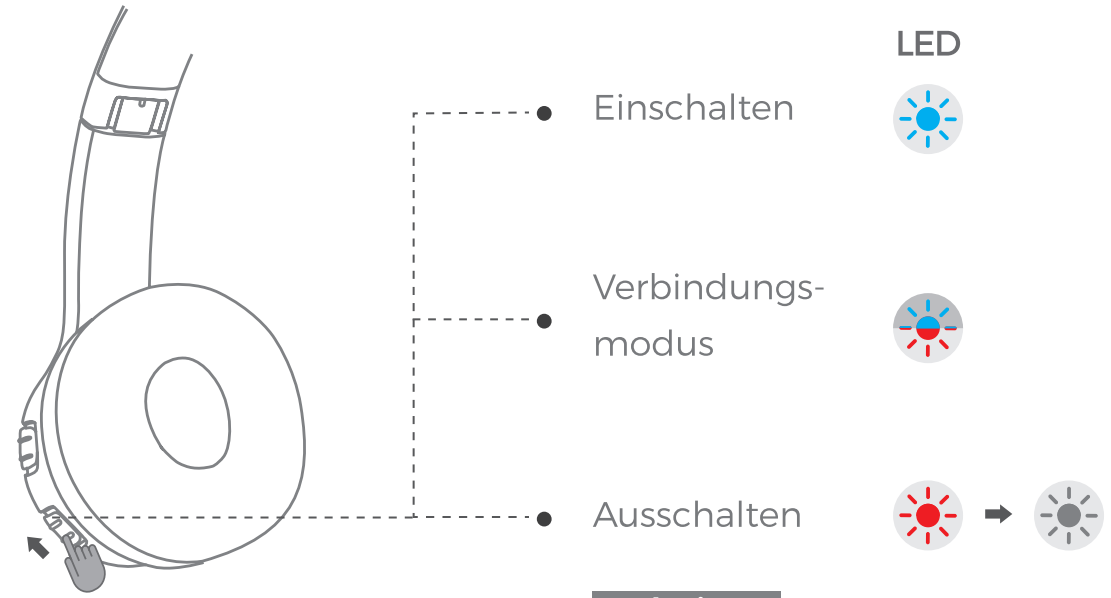

Schritt 1

Schritt 2

1. Einschalten: Schieben Sie den Schieberegler nach oben, um in den Modus für den Wechsel zu gelangen. Die roten und blauen Anzeigeleuchten blinken abwechselnd. Aktivieren Sie die Bluetooth-Funktion Ihres Telefons, suchen Sie nach "MPOW CH9" und klicken Sie, um eine Verbindung herzustellen. Nachdem Sie die Verbindung hergestellt haben, ist die Anzeige "Your device is connected" zu hören.

2. Ausschalten: Schieben Sie den Schieber nach unten, um ihn auszuschalten. Die rote Kontrollleuchte blinkt 2 Sekunden lang.

Lautstärkeschalter

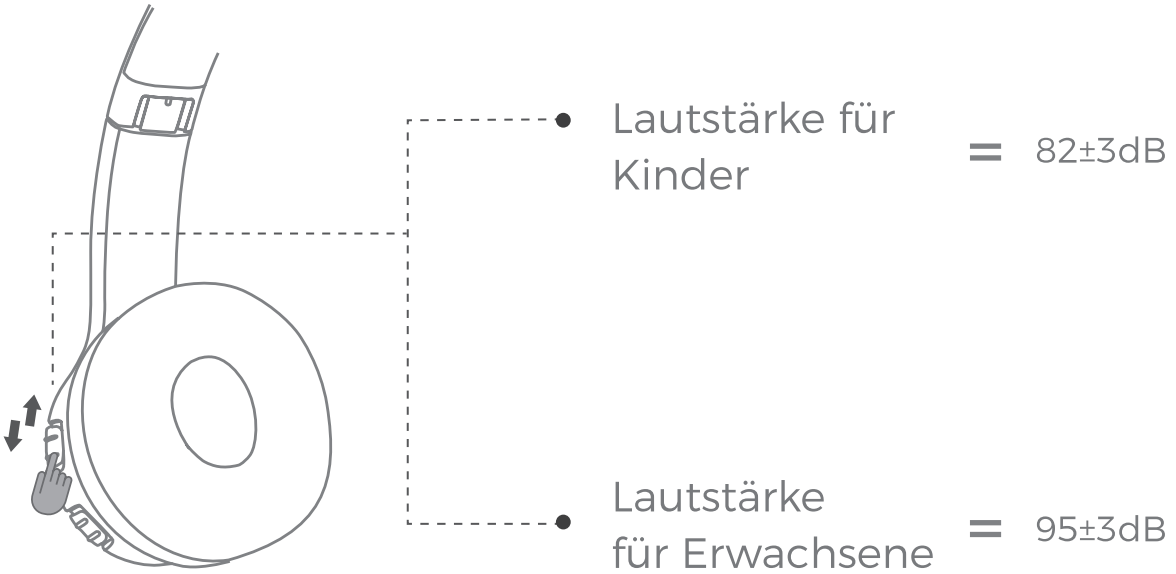

1. Lautstärke für Kinder: Schieben Sie den Schieberegler nach unten, um die Lautstärke mit maximal 82±3dB zu begrenzen.

2. Lautstärke für Erwachsene: Schieben Sie den Schie beregler nach oben, um die Lautstärke für Erwachsene mit einem Maximum von 95±3dB zu aktivieren.

Lautstärkeregler / Musiksteuerung

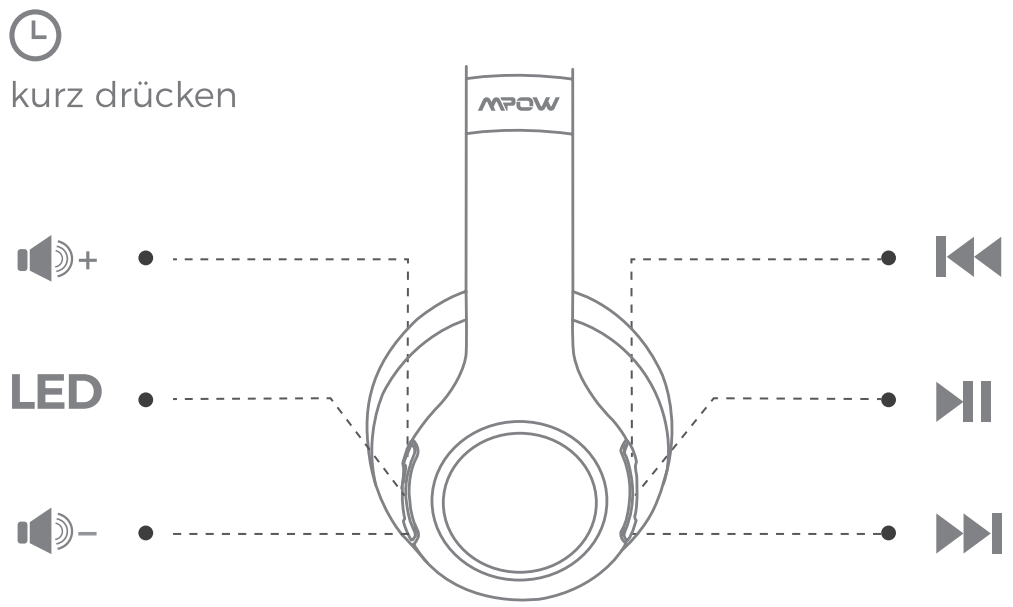

Antwort / Auflegen / Wahlwiederholung / Anruf abweisen

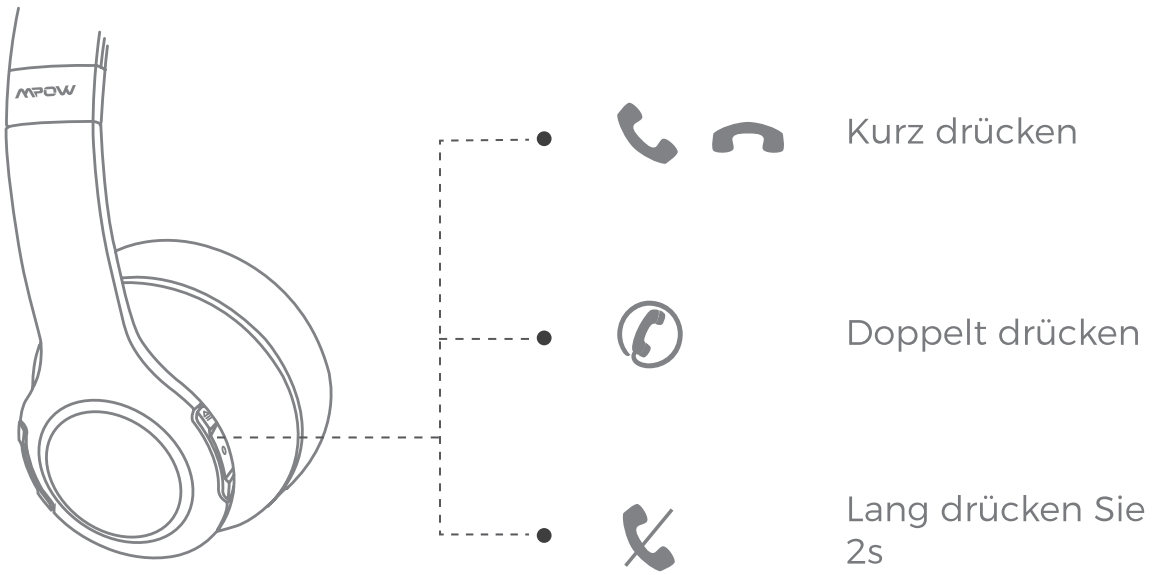

Informationen zum Pairing löschen

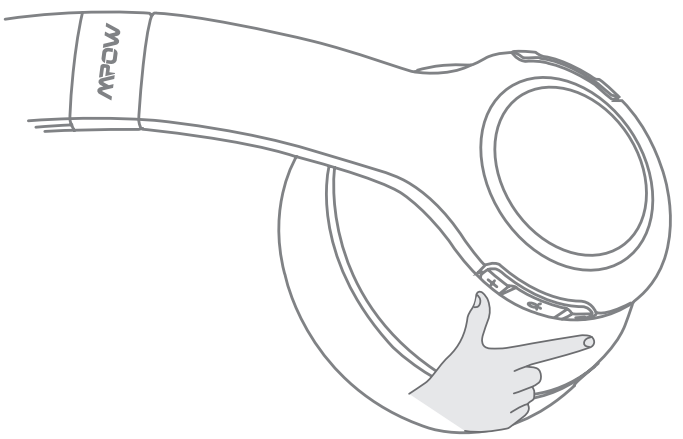

Halten Sie im eingeschalteten Zustand die Lautstärke +und die Lautstärke -gleichzeitig gedrückt)

Gebührenanzeigen

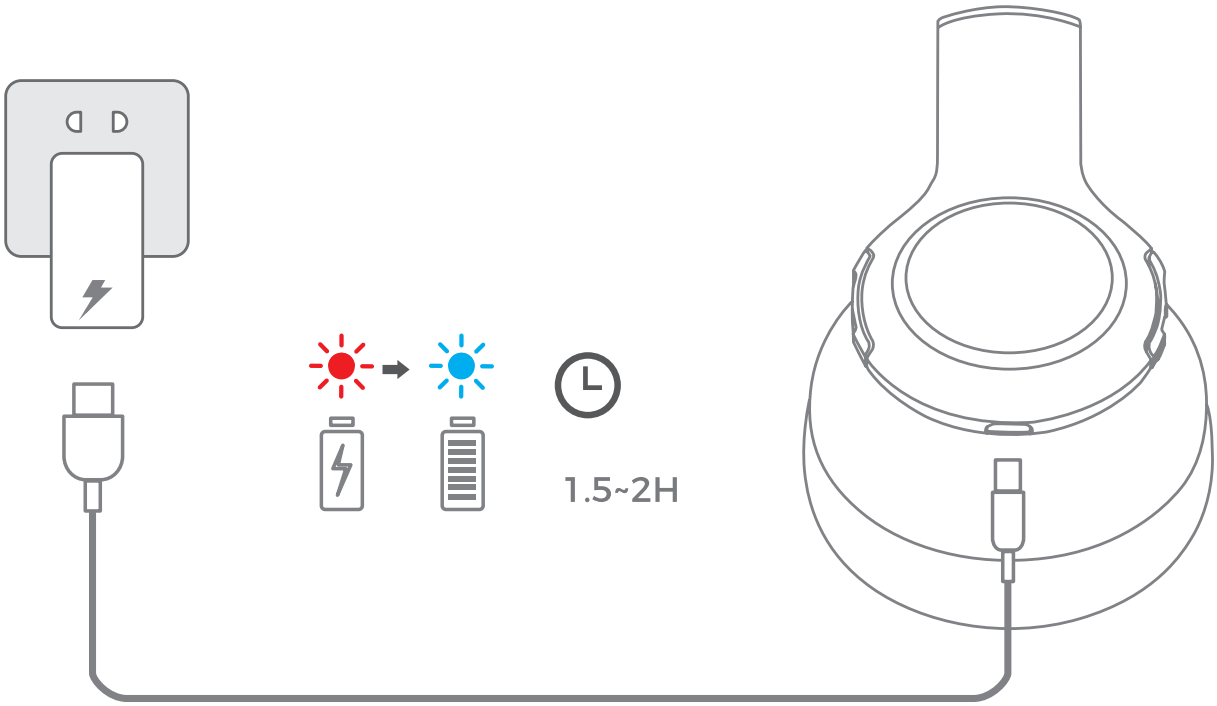

1. Beim Laden: Das rote Licht bleibt an
2. Volle Ladung: Blaues Licht bleibt an (Aufladung für 1,5 bis 2 Stunden)

Bluetooth-Anzeigeleuchte und Sprachanzeige

Zustand	Kontrollleuchte	Sprachanzeige
Ein	2S Blaues Licht bleibt für 2s eingeschaltet	Power on
Ausschalten	Das rote Licht bleibt 2 Sekunden lang an und erlischt	Power off
Verbindungs-modus	Rotes und blaues Licht blinken abwechselnd	Pairing
Bluetooth verbunden	Blaues Licht bleibt an	Your device is connected
Bluetooth-Verbindung		Your device is disconnected
Aufladung	Das rote Licht bleibt während des Ladevorgangs eingeschaltet und das blaue Licht bleibt voll aufgeladen.	

FR

En tant que leader des produits audio, Mpow travaille avec passion sur l'innovation du design et de la technologie afin de fabriquer de produits pratiques à utiliser pour tout le monde. Mpow se tient fièrement derrière chaque produit. Mpow a vendu plus de 12 000 000 d'écouteurs, favorisés par 10 000 000 de consommateurs. Chaque produit Mpow offre une garantie de l'acheteur de 24 mois.

Paquets

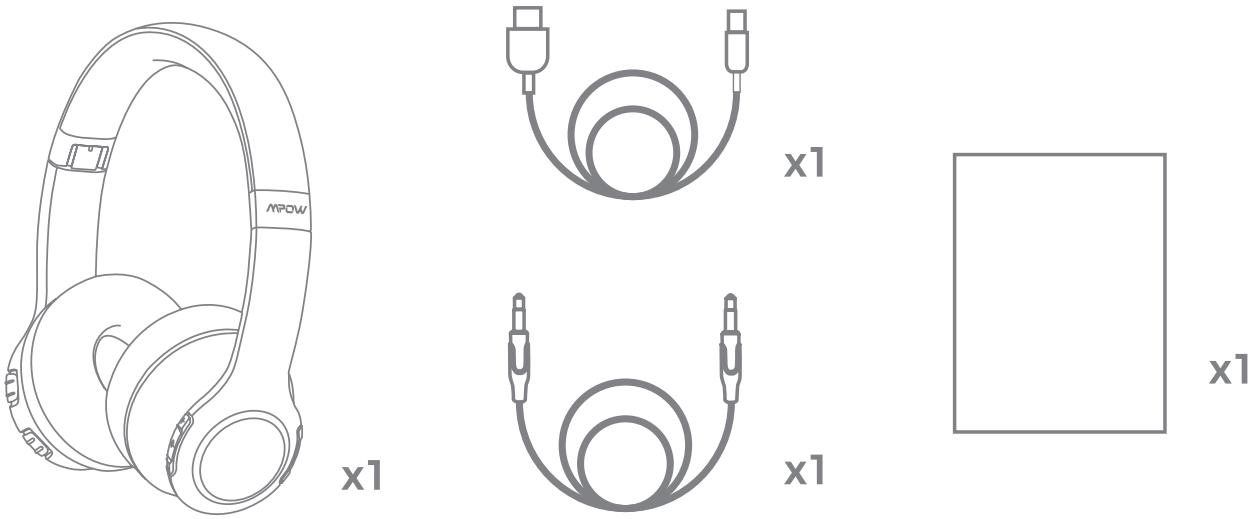

01 Casque Bluetooth * 1

02 Câble de charge*1

03 Câble audio 3.5 mm*1

04 Manuel utilisateur * 1

Diagramme

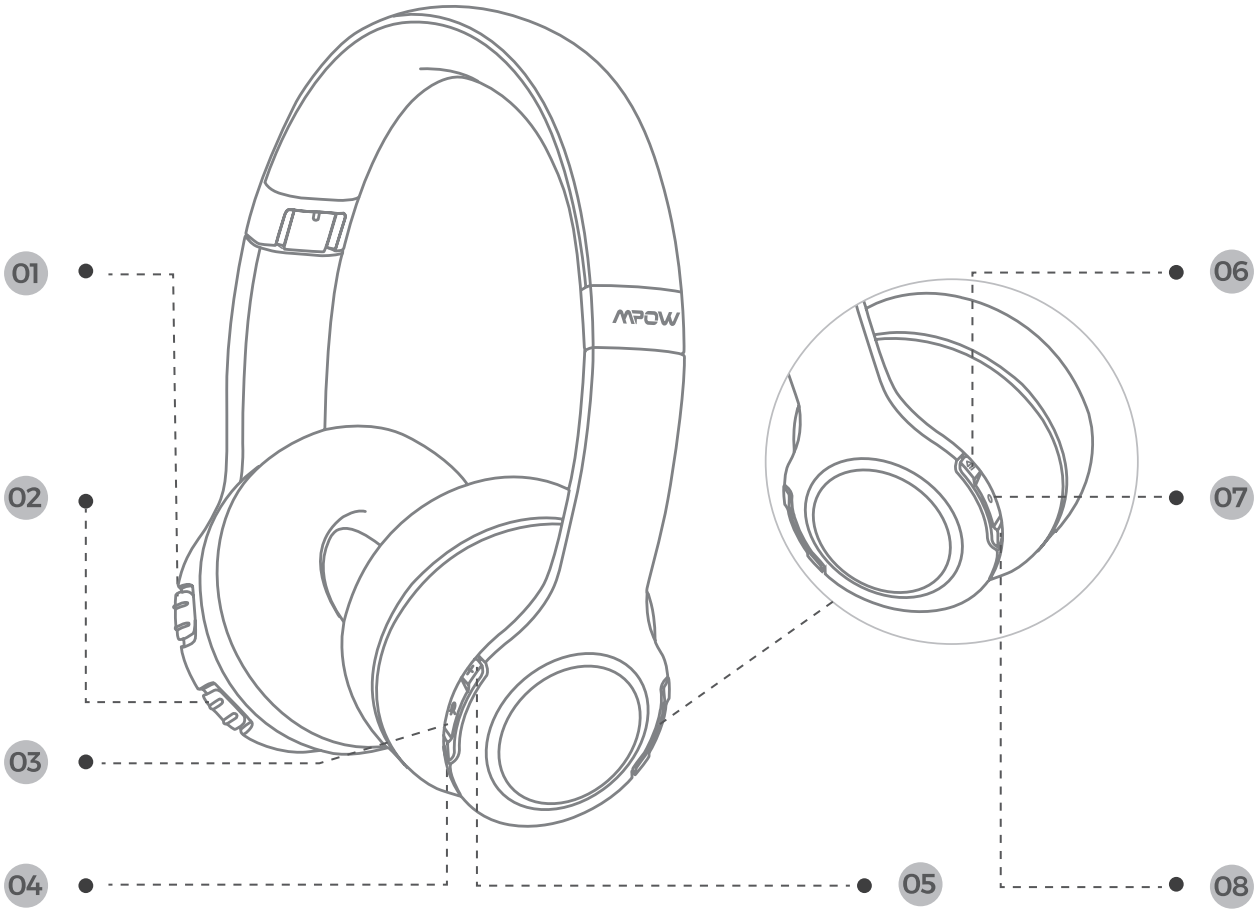

1. Interrupteur de limite de volume (volume pour enfants / adultes)
2. Marche / arrêt
3. Interrupteur LED
4. Volume -
5. Volume +
6. Piste précédente
7. Touche MFB (lecture / pause / réponse / raccrocher / rappel)
8. Piste suivante

Marche / arrêt

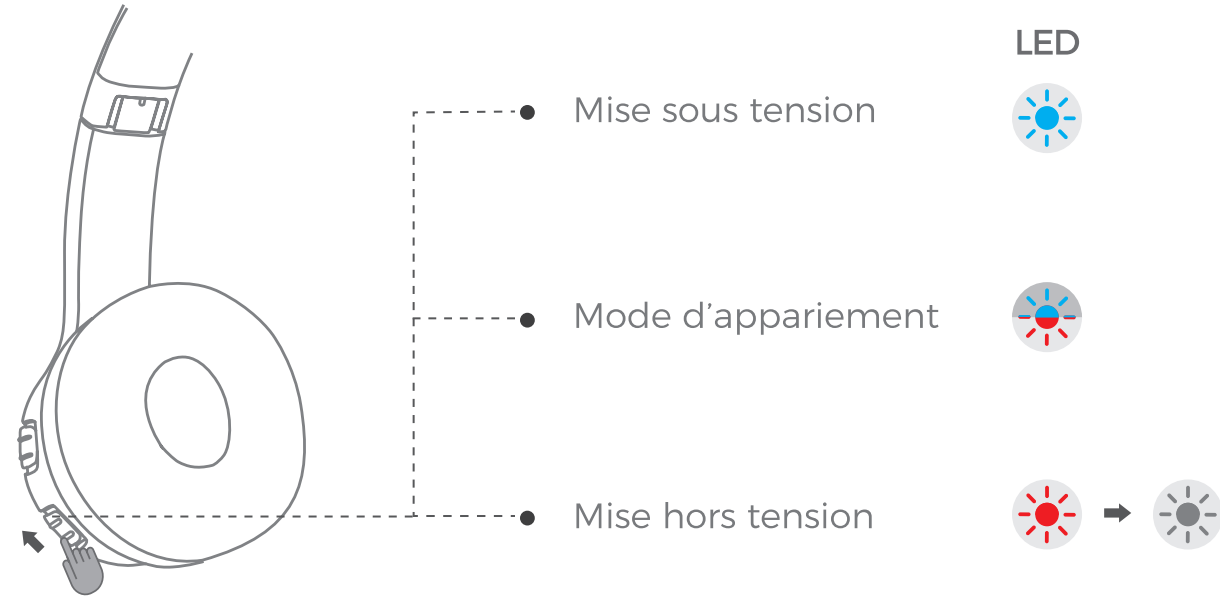

étape 1

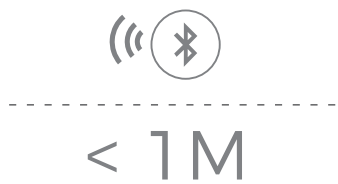

étape 2

1. Mise sous tension: Poussez la glissière vers le haut pour passer en mode de couplage, les voyants rouge et bleu clignotant alternativement. Activez la fonction Bluetooth de votre téléphone, recherchez «MPOW CH9» et cliquez pour vous connecter. La voix «Your device is connected» sera entendue une fois la con nexion établie.

2. Mise hors tension: appuyez sur la glissière pour mettre hors tension, le voyant rouge clignotant pendant 2 secondes.

Interrupteur de limite de volume

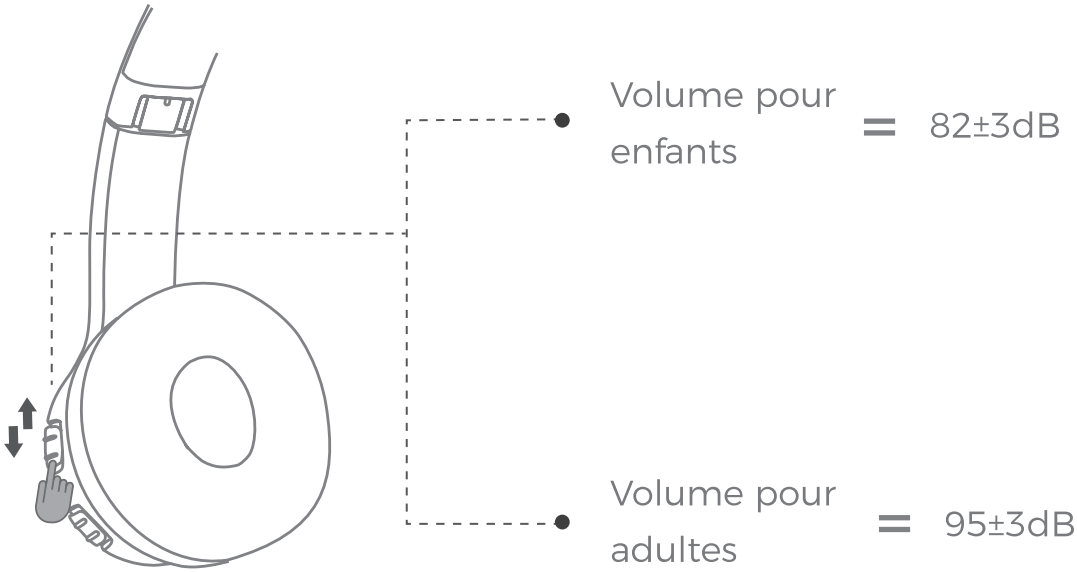

1. Volume pour enfants: appuyez sur la glissière pour activer la lim ite de volume avec un maximum de 82±3 dB.
2. Volume pour adultes: poussez la glissière vers le haut pour activer le volume pour adultes avec un maximum de 95±3dB.

Volume Control / Music Contrb

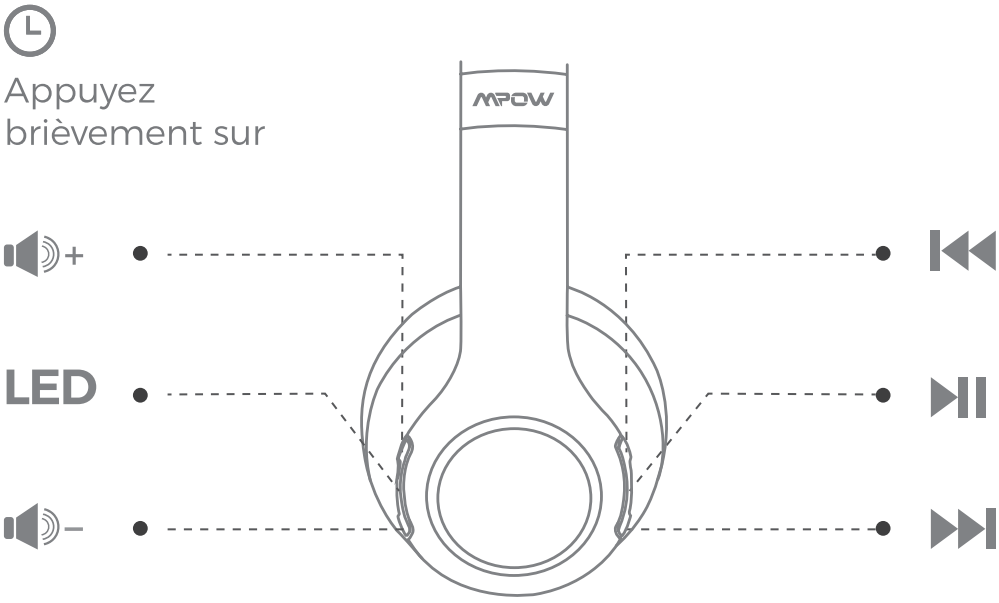

Réponse / Raccrocher / Rappel / Rejeter un appel

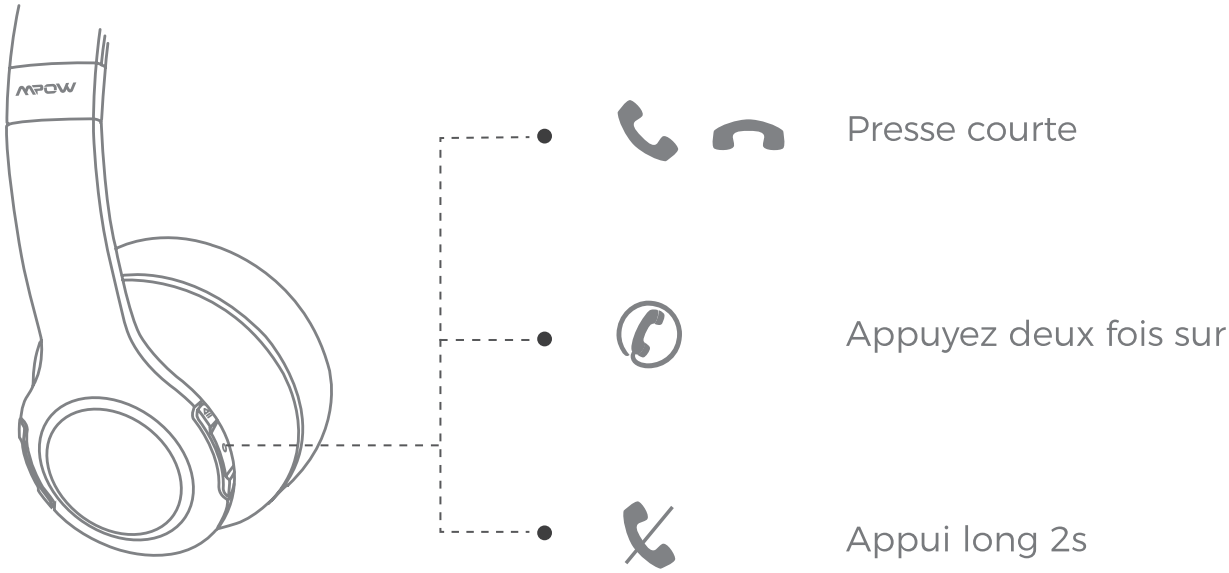

Effacer les informations de couplage

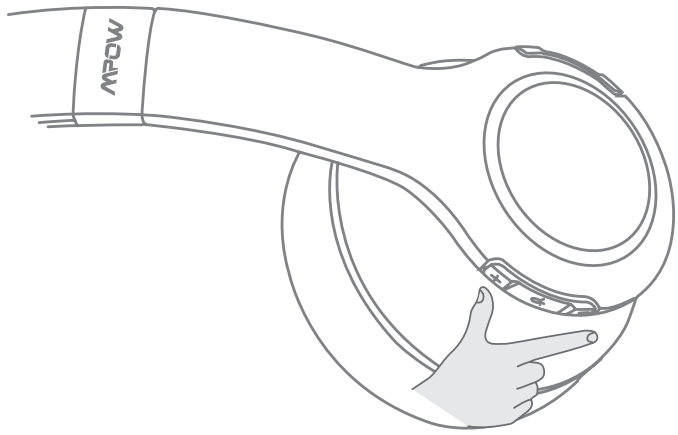

En état de marche, appuyez longuement sur volume +& volume -simultanément.

Indications de charge

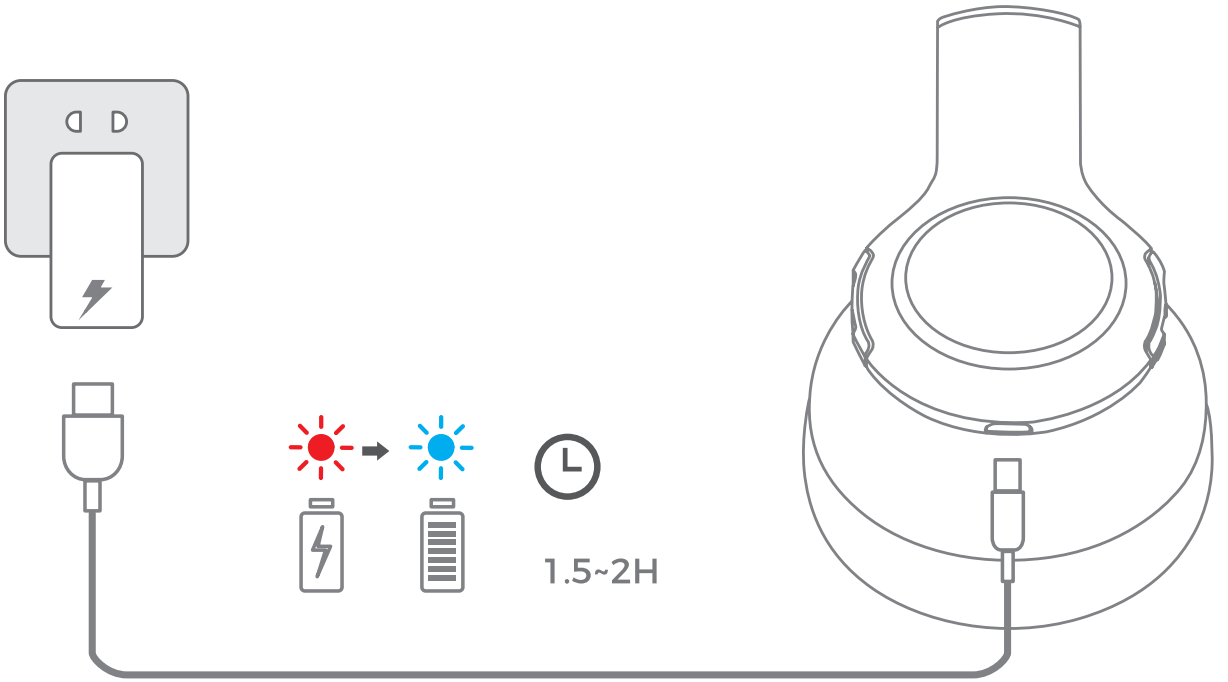

1. En charge: le voyant rouge reste allumé
2. Charge complète: le voyant bleu reste allumé (charge pen dant 1.5 à 2 heures)

Bluetooth-Anzeigeleuchte und Sprachanzeige

Etat	Voyant	Indication vocale
Allumer	La lumière bleue reste allumée pendant 2s	Power on
Éteindre	La lumière rouge reste allumée pendant 2 secondes et s'éteint	Power off
Mode d'appa-riement	La lumière rouge et bleue clignote alternativement	Pairing
Bluetooth connecté	La lumière bleue reste allumée	Your device is connected
Déconnexion Bluetooth		Your device is disconnected
En charge	La lumière rouge reste allumée pendant la charge, la lumière bleue reste allumée	

ISEDC warning

This device complies with ISEDC licence-exempt RSS standard (s). Operation is subject to the following two conditions: (1) this device may not cause interference, and (2) this device must accept any interference, including interference that may cause undesired operation of the device.

Le présent appareil est conforme aux CNR d'ISEDC applicables aux appareils radio exempts de licence.

L'exploitation est autorisée aux deux conditions suivantes:

(1) l'appareil ne doit pas produire de brouillage, et

(2) l'utilisateur de l'appareil doit accepter tout brouillage radioélectrique subi, même

ISEDC Radiation Exposure Statement:

This equipment complies with ISEDC RF radiation exposure limits set forth for an uncontrolled environment. This transmitter must not be co-located or operating in conjunction with any other antenna or transmitter.

ISEDC exposition aux radiations:

Cet équipement est conforme avec ISEDC *les limites d'exposition aux rayonnements définies pour un contrôlé environnement.*

Cet émetteur ne doit pas être co-localisés ou fonctionner en conjonction avec une autre antenne ou émetteur.