惠州启泰电子科技有限公司

Huizhou Qitai Electronic Technology Co., LTD

SPECIFICATIONS SHEET

规 格 图 面

CUSTOMER : 客户	摩菲
DESCRIPTION : 品名描述	TX线圈
CUSTOMER P/N : 客户品名	
PART NUMBER : 制造商料号	Y.019.0014
DATE OF APPLICATION : 提出日期	2024-5-9

CLASSIFICATION OF SPEC. PRESENTATION. (Tick the relevant box "√") **规 格 图 面 提 出 区 分**

☐ New application 新规格

√ New part is added to accepted specification 新产品规格追加记录

☐ Revision of accepted specification 既存规格图面变更

ACCEPTANCE STAMP (客户受领印)

APPROVAL BY 承 认	CHECK BY 审 查	PREPARE BY 制 作
龙子奇		陈敏

ADDRESS : 3rd Floor, No. 181, Mingyue 2nd Road, Shiwan Town, Boluo County, Huizhou city

TELPHONE : 0752-6668681

E-MAIL : 839689578@qq.com

惠州启泰电子科技有限公司

Huizhou Qitai Electronic Technology Co., LTD

History For Revised Specification 规 格 修 订 记 录		CUSTOMER P/N： 客 户 品 名		摩菲	
		PART NUMBER： 制 造 商 料 号		Y.019.0014	
Item 项次	DESCRIPTION (Content Or Reason For Changed) 变 更 内 容	Rev. 版本	Cust Rev. 客户版本	Date 日期	Revisor 修订者
1	Initial Release (初版发行)	A0		2024-5-9	陈骏

APPROVED BY 承 认	CHECKED BY 审 查	PREPARED BY 制 作	DATE 日 期	PAGE 页 码
昆子奇		陈骏	2024-5-9	1 of 3

惠州启泰电子科技有限公司

Huizhou Qitai Electronic Technology Co., LTD

Specification 规 格 内 容	CUSTOMER P/N： 客 户 品 名	摩菲
	PART NUMBER： 制 造 商 料 号	Y.019.0014

1. DIMENSIONS (外形尺寸)：(Unit: mm)

单位（Unit）：毫米（mm）.

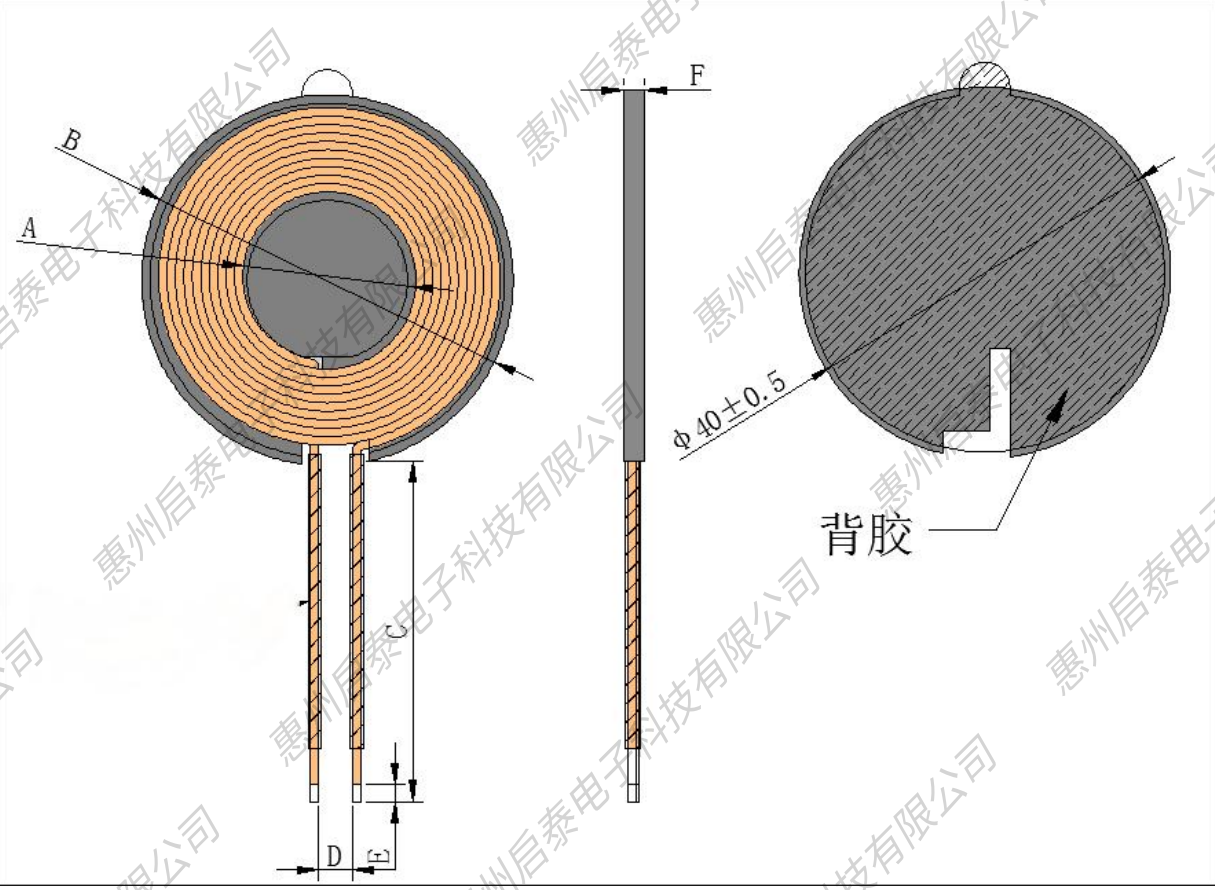

A	B	C	D	E	F		
20±0.5	42.5±0.5	32±1	4±1	3±1	2.3MAX		

1. 背胶为白色双面胶。
2. 线圈贴合位置居中。

APPROVED BY 承 认	CHECKED BY 审 查	PREPARED BY 制 作	DATE 日期	PAGE 页 码
昆子奇		陈璇	2024-5-9	2 of 3

Manufacturer: Huizhou Qitai Electronic Technology Co., LTD
Add: Plant 1, No.17, Kekebei Road, Shiwan Town, Boluo County, Huizhou City (Hongyang Changlong Zhichuang Park Building 1, that is, Building A, 7th Floor A area)

惠州启泰电子科技有限公司

Huizhou Qitai Electronic Technology Co., LTD

Specification 规 格 内 容	CUSTOMER P/N： 客 户 品 名	摩菲
	PART NUMBER： 制 造 商 料 号	Y.019.0014

2. WINDING DETAILS(绕线详细说明)
Coil1

圈数 **Turns**	线径 **Wire Dia**	绕线方式疏/密 **Wdg. Type** **Spred/Close**	绕线方向 **Wdg.Direction**	相交 是/否 **Intersect** **Yes/Not**
10TS	0.08*100P热风自粘线	密绕（Close）	逆绕	是（Yes）

3. 电气特性（ELECTRICAL CHARACTERISTICS）：
温度 TEMPERATURE:25±10℃,湿度RELATIVE HUMIDITY:65±10%

序号 **NO.**	项目 **ITEM**	端子 TERMINAL	标准 **SPECIFICATION**	测试条件 TEST FREQUENCY	测试仪器 TEST EQUIPMENTS
Coil 1					
1.	IND	S-F	6.5uh±10%	100kHz/V	UC2906A
2.	Q	S-F	70Min	100kHz/V	UC2906A
3.	DCR	S-F	45mΩMax	100kHz/V	UC2906A

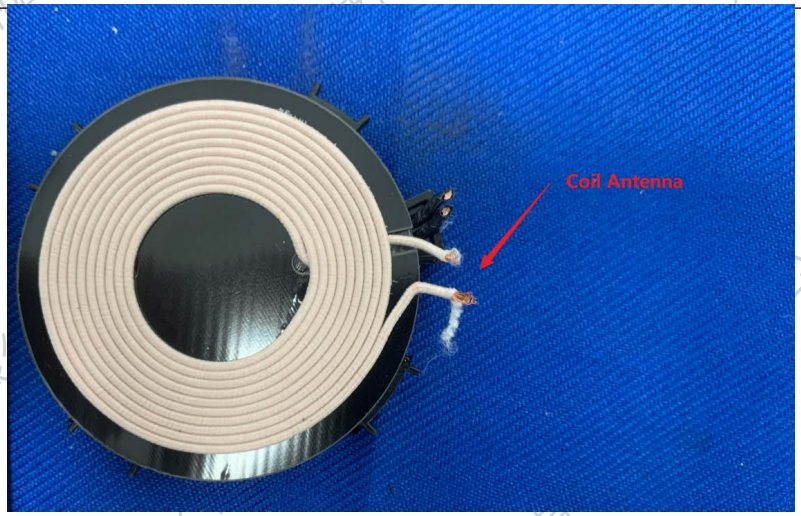

APPROVED BY 承 认	CHECKED BY 审 查	PREPARED BY 制 作	DATE 日期	PAGE 页 码
昆子奇		陈璇	2024-5-9	3 of 3