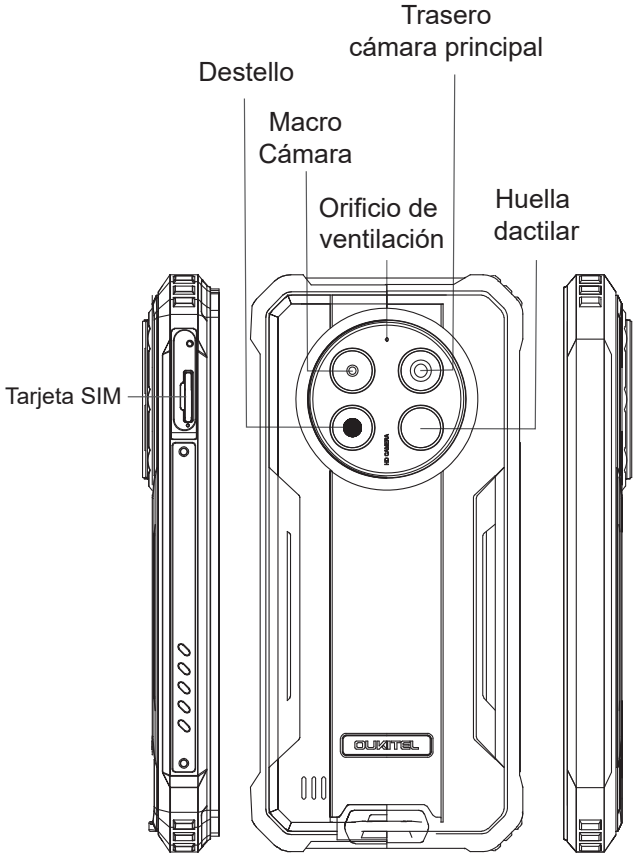

Viene con la aplicación GoogleTM y Google ChromeTM.
Android es una marca registrada de Google LLC

❶ Cómo insertar la tarjeta

Para asegurarse de que su terminal puede realizar llamadas,inserte la tarjeta SIM en el siguiente orden.

- Inserte y presione el perno expulsor en el agujero del lateral para hacer saltar la bandeja de la tarjeta.

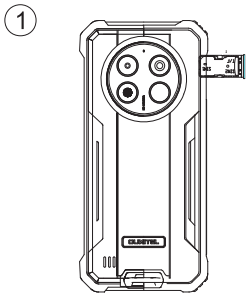

- Con el Pad hacia arriba,inserte el tarjetero en el Pad en la dirección de la flecha.

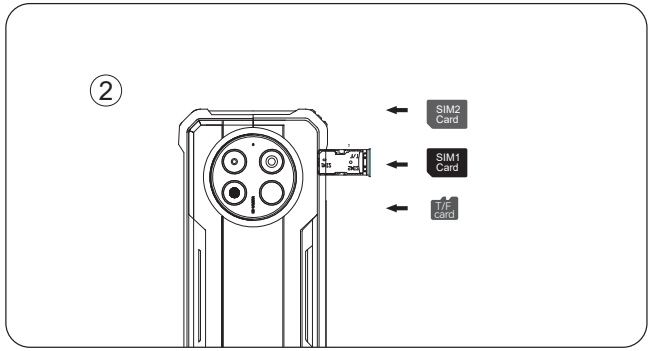

Viene con la aplicación GoogleTM y Google ChromeTM.
Android es una marca registrada de Google LLC

❷ Cómo arrancar

Batería no extraible
Presione el botón de encendido durante 3-5 segundos para arrancar

❸ Cómo enviar SMS, MMS

SMS

- Abra la aplicación de SMS
- Seleccionar nueva información
- Ingrese un número de teléfono o explore sus contactos
- Seleccione Editar información e ingrese su texto
- Enviar ➢

MMS-video

- Al escribir un mensaje de texto
- Seleccione imágenes, videos u otros archivos que desee agregar, incluso usted puede tomar una nueva foto o video de inmediato.
- Seleccionar o enviar ➢

❹ Configuración de cambio de idioma

- Menú principal - configuración - configuración del sistema - idioma y método de entrada
- Idioma y método de entrada - idioma - adición de idioma
- Seleccione el idioma que necesita, el sistema saltará automáticamente volver a la interfaz de idioma
- Seleccione el icono después de la barra de idioma y arrástrelo hasta el primero.

❺ SAR

- El índice máximo de absorción de radiación electromagnética (SAR) de este producto es ≤2,0W/kg.
- En línea con los requisitos de la Norma Nacional

EN62209-1:2016 ; EN 62209-2:2010 ; EN 62479:2010;
EN 50360:2017:EN 50566:2017;

Viene con la aplicación Google™ y Google Chrome™.
Android es una marca comercial de Google LLC

❻ Seguridad: para garantizar un uso seguro el producto, debe cumplir estrictamente las siguientes reglas

- El teléfono debe estar al menos a 15 cm de cualquier dispositivo médico.implante o ajustador de ritmo y nunca coloque el dispositivo en su bolsillo de abrigo.
- No exponga el dispositivo y otras baterías juntas con las altas temperaturas o equipos generadores de calor como la luz del sol, calentadores, hornos microondas, hornos o agua Calentadores El sobrecalentamiento de la batería puede provocar una explosión.
- Cuando la carga esté completa o no se esté cargando, desconecte el cargador del dispositivo y desenchufe el cargador de la toma de corriente.
- Si el dispositivo está equipado con una batería no extraíble, no reemplace la batería usted mismo para evitar dañar la batería o dispositivo.
- El uso de una fuente de alimentación no aprobada o incompatible, cargador o la batería puede provocar incendios, explosiones u otros peligros.
- No desmonte ni reinicie la batería, inserte otros objetos, sumergir en agua u otros líquidos para evitar fugas de la batería,sobrecalentamiento, incendio o explosión.
- No deje caer, aplaste, raye ni perfore la batería para evitar someter la batería a una presión externa excesiva, lo que en cortocircuito interno y sobrecalentamiento de la batería.
- La empresa no asume la responsabilidad por accidentes. causado por equipos de carga relacionados no estándar.

Si desea leer el cumplimiento completo de CE, marque este enlace: https: //www.oukitel.com

Viene con la aplicación Google™ y Google Chrome™.
Android es una marca comercial de Google LLC

❼ Mantenimiento

- Comprenda a fondo el mantenimiento de este teléfono móvil utilizar el teléfono móvil de forma más segura y eficaz, y ampliar la vida útil del teléfono móvil tanto como sea posible.

- Siga las instrucciones del manual para abrir el teléfono. desmonte los accesorios y no intente otros métodos.

- Evite caer, golpear o sacudir su teléfono.el manejo del teléfono puede hacer que la pantalla se rompa,Dañando la placa de circuito interno y la delicada estructura.

- No use disolventes químicos o detergentes para limpiar su teléfono.Limpie la carcasa del teléfono con un paño de algodón suave humedecido con agua o un jabón suave.

- Limpie la lente con un paño suave, seco y limpio. (Ejemplo: lente de cámara) y pantalla.

- Si encuentra una imagen anormal como un accidente durante uso, el método de procesamiento es el siguiente: Para un teléfono móvil que no puede quitar la batería, presione y mantenga presionado el botón de encendido durante más de 12 segundos, el teléfono móvil ser forzado a reiniciar (desbloquear el teléfono al reiniciar) Puede resolver el error general; para el teléfono móvil que puede quitar la batería, retire la batería, luego inserte la batería y reinícielo para solucionar el error.

- Cuando el cargador no esté en uso, desenchúfelo de la corriente No conecte la batería que se ha cargado completamente a cargador durante mucho tiempo, ya que la sobrecarga acortará duración de la batería.

El paquete estándar de esta máquina (caja del paquete - móvil teléfono - manual - película protectora - cable de datos USB - cargador)

Viene con la aplicación Google™ y Google Chrome™.
Android es una marca comercial de Google LLC

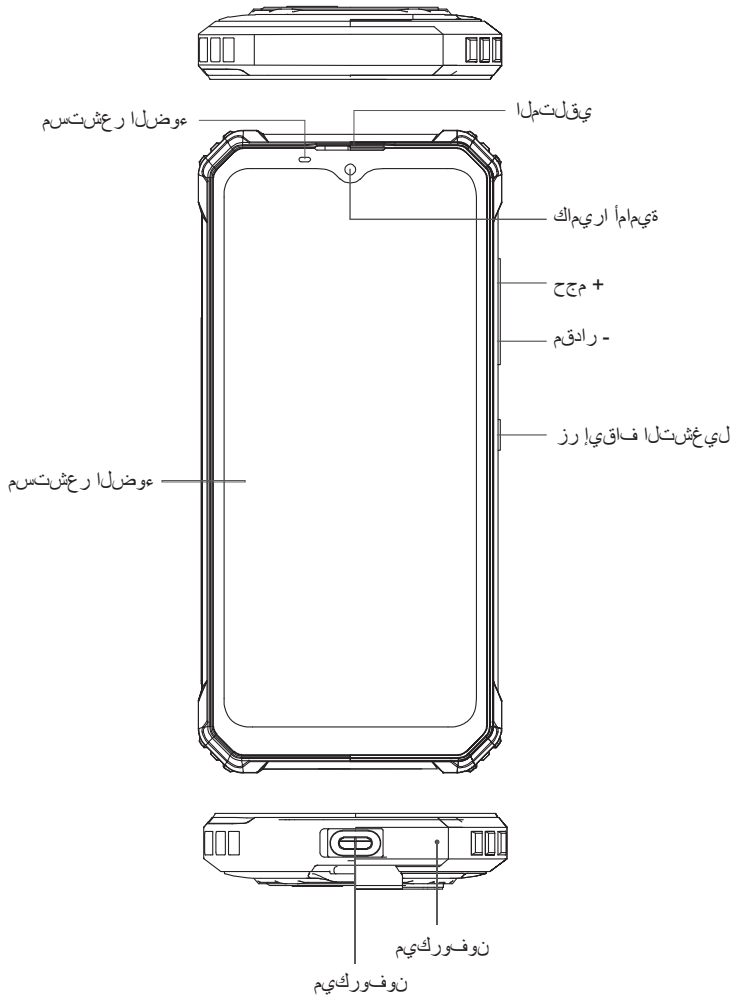

يأتي مع تطبيق Google™ و Google Chrome™
Android هي علامة تجارية لشركة Google LLC

مستلزمات

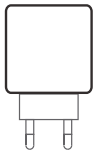
شاحن سريع

الوع C

مانويل

بطاقة الضمان

البطارية

WP28 يتضمن بطارية داخلية يمكنك تتبع حالة البطارية باستخدام الأيقونة التي تظهر أعلى يمين الشاشة

بطارية ضخمة
10600 mAh

15W
سريع الشحن

تحذير

- والمصممة خصيصًا لهاتفك OUKITEL ستخدم فقط البطاريات المعتمدة من.
- يمكن أن تتسبب البطاريات غير المتوافقة في حدوث إصابات خطيرة أو تلف الهاتف.
- لا تضع البطاريات أو الهواتف على أو في أجهزة التدفئة مثل الميكروويف أو فران أو مواقد أو مشعات، قد تنفجر البطاريات عند ارتفاع درجة حرارتها.

يأتي مع تطبيق Google™ و Google Chrome™
Android هي علامة تجارية لشركة Google LLC

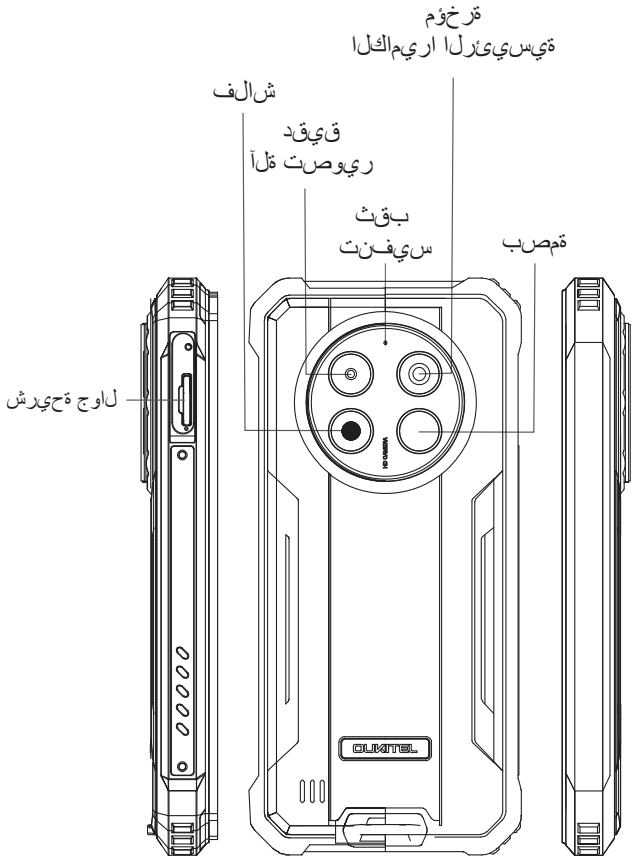

يأتي مع تطبيق Google™ و Google Chrome™
Android هي علامة تجارية لشركة Google LLC

❶ البطاقة إدخال كيفية

للتأكد من أن هاتفك الذكي قادر على الاتصال ، أدخل بطاقةSIM
..الترتيب التالي

•.اضغط على دبوس البطاقة في الفتحة الجانبية ثم تنبثق قاعدة البطاقة لأعلى واسحبه

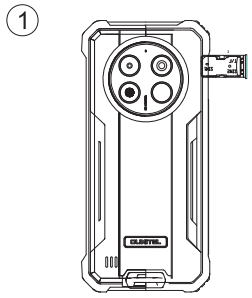

• .مع توجيه الهاتف لأعلى ، أدخل حامل البطاقة في الهاتفا بتجاه السهم.

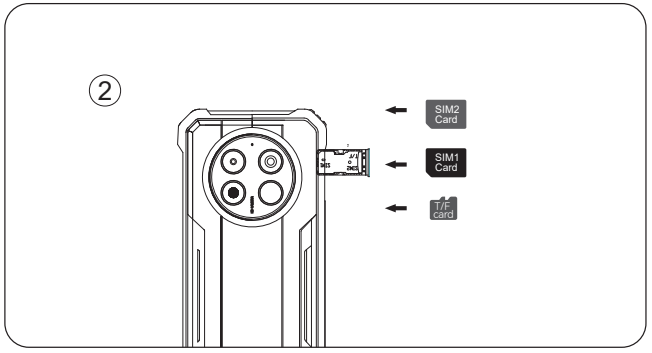

يأتي مع تطبيقGoogle™ وGoogle Chrome™
Android هي علامة تجارية لشركة Google LLC

❷ الإقلاع كيفية

بطارية غير قابلة للإزالة اضغط على زر التشغيل لمدة 5-3 ثوان للتمهيد

❸ كيفية إرسال الرسائل القصيرة ، رسائل الوسائط المتعددة

SMS

- SMS افتح تطبيق
- حدد معلومات جديدة
- أدخل رقم هاتف أو تصفح جهات الاتصال الخاصة بك
- حدد تحرير المعلومات وأدخل النص الخاص بك
- إرسال ➢

MMS - وي‌ديف

- عند كتابة رسالة نصية
- ، حدد الصور أو مقاطع الفيديو أو الملفات الأخرى التي تريد إضافتها
  يمكنه التقاط صورة أو مقطع فيديو جديد على الفور.
- الاختيار أو الإرسال ➢

❹ إعدادات تبديل اللغة

- القائمة الرئيسية - إعدادات النظام - اللغة وطريقة الإدخال
- أسلوب اللغة والإدخال - اللغة - إضافة اللغة
- حدد اللغة التي تريدها ، فسيقفز النظام تلقائيًا
  العودة إلى واجهة اللغة
- .حدد الرمز بعد شريط اللغة واسحبه إلى الأول

SAR ❺

- أقصى نسبة امتصاص للإشعاع
  الكهرومغناطيسي لهذا المنتج ≤2.0 واط/كجم
- متوافقا مع متطلبات المعيار الوطني

EN62209-1: 2016 ؛ EN 62209-2: 2010 ؛ EN 62479: 2010 ؛
EN 50360: 2017: EN 50566: 2017 ؛

يأتي مع تطبيقGoogle™ وGoogle Chrome™
Android هي علامة تجارية لشركة Google LLC

❻ - من أجل ضمان الاستخدام الآمن -
للمنتج، يجب عليك الالتزام الصارم بـ القواعد التالية

- يجب أن يكون الهاتف على بعد 15 سم على الأقل من أي طبيزرع أو ضبط الإيقاع و .لا تضع الجهاز في جهازكجيب المعطف

- لا تعرض الجهاز والبطاريات الأخرى معًامع درجات الحرارة العالية أو معدات توليد الح رارةمثل أشعة الشمس أو السخانات أو أفران الميكروويف أو الأفران أو الماءقد يؤدي ا .رتفاع درجة حرارة البطارية إلى حدوث انفجار

- عند اكتمال الشحن أو عدم اكتمال الشحن ، افصل الشاحن من الجهاز وافصل الشاحن من .منفذ الطاقة الرئيسي.

- إذا كان الجهاز مزودًا ببطارية غير قابلة للإزالة ، فلا تفعل ذلكاستبدل البطارية .بنفسك لتجنب إتلاف البطارية أوجهاز

- استخدام مصدر طاقة شاحن غير معتمد أو غير متوافق .قد تتسبب البطارية في نشوب حريق أو انفجار أو مخاطر أخرى

- لا تقم بفك البطارية أو إعادة ضبطها ، أدخل أشياء أخرى ،الغمر في الماء أو السوائل .الأخرى لتجنب تسرب البطارية ،ارتفاع درجة الحرارة أو نشوب حريق أو انفجار

- لا تسقط البطارية أو تسحقها أو تخدشها أو تثقبها لتجنب ذلكمما يؤدي إلى تع ريض البطارية لضغط خارجي مفرطفي دائرة قصر داخلية وارتفاع درجة حرارة .البطارية

- .لا تتحمل الشركة مسئولية الحوادثبسبب معدات الشحن غير القياسية ذات الصلة

بالكامل ، يرجى التحقق CE إذا كنت ترغب في قراءة إنجاز
هذا الرابط: https: //www.oukitel.com

يأتي مع تطبيقGoogle™ وGoogle Chrome™
Android هي علامة تجارية لشركة Google LLC

❼ المحافظة على

- ،الفهم الجيد لتعليمات هذا الهاتف المحمول لاستخدام الهاتف بشكل أكثر أمانًا وفعالية .وتوسيع نطاقة خدمة الهاتف المحمول قدر الإمكان

- يرجى اتباع التعليمات الموجودة في الدليل لفتح الهاتف ،قم بفك إكسسوارات، و لا تجرب طرقًا أخرى.

- يرجى تجنب سقوط أو طرق أو اهتزاز الهاتف قد يؤدي هاذ التعامل مع الهاتف .إلى تمزق الشاشة ،او إتلاف لوحة الدوائر الداخلية والهيكل الدقيق

- .لا تستخدم المذيبات الكيميائية أو المنظفات لتنظيف هاتفك
امسح الهاتف بقطعة قماش قطنية ناعمة مبللة بالماء أو صابون خفيف

- .نظف العدسة بقطعة قماش نظيفة وجافة وناعمة.(مثال: عدسة الكاميرا) والعرض

- ، إذا واجهت صورة غير طبيعية مثل تعطل أثناء الاستخدام:
:طريقة المعالجة كما يلي
، بالنسبة لهاتف محمول لا يمكنه إزالة البطارية
، يرجى الضغط مع الاستمرار على زر الطاقة لأكثر من 12 ثانية
سيتم إجبار الهاتف المحمول على إعادة التشغيل (فتح الهاتف عند إعادة التشغيل) يمكنه حل الخطأ العام ؛ بالنسبة للهاتف المحمول الذي يمكنه إزالة البطارية ، يرجى إزالة البطارية ثم إدخال .البطارية وإعادة تشغيلها لحل الخطأ

- .عندما لا يكون الشاحن قيد الاستخدام ، يرجى فصله من مخرج الطاقة
لا تقم بتوصيل البطارية المشحونة بالكامل في الشاحن لفترة طويلة ، حيث أن الشحن الزائد .سيقصر من عمر البطارية

- الحزمة القياسية لهذا الجهاز (صندوق الحزمة - المحمولالهاتف - يدوي - فيلم واقي (شاحن - USB كابل بيانات

يأتي مع تطبيقGoogle™ وGoogle Chrome™
Android هي علامة تجارية لشركة Google LLC

FCC Caution: Any changes or modifications not expressly approved by the party responsible for compliance could void the user's authority to operate this equipment.

This device complies with Part 15 of the FCC Rules. Operation is subject to the following two conditions:
(1) This device may not cause harmful interference, and
(2) this device must accept any interference received, including interference that may cause undesired operation.
This Product meets the government's requirements for exposure to radio waves. The guidelines are based on standards that were developed by independent scientific organizations through periodic and thorough evaluation of scientific studies.The standards include a substantial safety margin designed to assure the safety of all persons regardless of age or health.
FCC RF Exposure Information and Statement the SAR limit of USA (FCC) is1.6 W/kg averaged over one gram of this Tablet (FCC ID: 2ANMU-WP28) has been tested against this SAR limit. SAR information on this can be viewed on-line at http://www.fcc.gov/oet/ea/fccid/. Please use the device FCC ID number for search. This device was tested for typical operations 10mm from the body. To maintain compliance with FCC RF exposure requirements, 10mm separation distance should. maintained to the user's bodies

NOTE:
This equipment has been tested and found to comply with the limits for a Class B digital device, pursuant to Part 15 of the FCC Rules.
These limits are designed to provide reasonable protection against harmful interference in a residential installation. This equipment generates, uses and can radiate radio frequency energy and, if not installed and used in accordance with the instructions, may cause harmful interference to radio communications.
However, there is no guarantee that interference will not occur in a particular installation.
If this equipment does cause harmful interference to radio or television reception, which can be determined by turning the equipment off and on, the user is encouraged to try to correct the interference by one or more of the followingmeasures:
-- Reorient or relocate the receiving antenna.
-- Increase the separation between the equipment and receiver.
-- Connect the equipment into an outlet on a circuit different from that to which the receiver is connected.
-- Consult the dealer or an experienced radio/TV technician for help.
FCC ID: 2ANMU-WP28