EXMAX
Model : EX-938T

Wireless Acoustic Transmission System ● Wireless Soundübertragungssystem ● Système de transmission audio sans fil ● Sistema de transmisión inalámbrica ● Sistema di trasmissione acustica wireless ● 無線音響伝送システム ● 无线传声系统

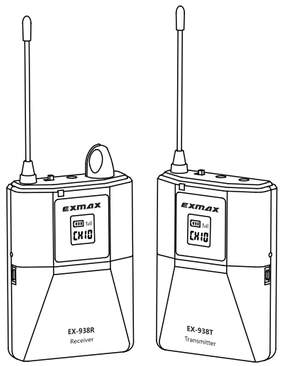

Product Introduction • Produktbeschreibung • Présentation de produit • Introduzione al prodotto • Presentación de producto • 製品紹介 • 产品介绍

TX

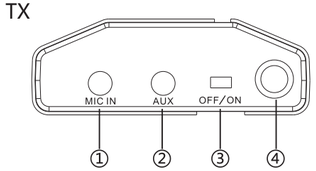

RX

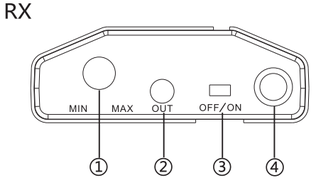

LED + Inside

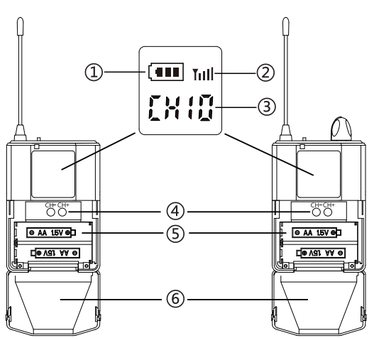

English

* UHF band technology, stable wireless working distance up to 100 meters;
* There are 11 channels in the transmitter, the 11th channel is compatible with the old version EXMAX UHF-938 receiver, and the receiver has 10 channels in total;
* By adjusting Channel ID manually, interference can be avoided effectively, and the EX-938 can work flexibly and stably, Transmitter and Receivers should work on the same Channel ID;
* Applicable scenarios: city tours, bus trips, simultaneous interpretation, church translation, assisted listening etc.

Product Introduction

TX:

① Microphone input jack
② AUX input for external audio
③ Power switch
④ TX transmit antenna

RX:

① Volume adjustment (Min: minimum volume
Max: maximum volume)
② Headphone output
③ Power switch
④ RX receiving antenna

LED + Inside:

① Battery capacity, the battery icon flashes when the power is low, until the screen shows off and shut down
② Signal icon: just icon, couldn' t reflect sensitivity of signal
③ Current channel ID
④ CH − : Decrease channel ID
CH + : Increase channel ID
⑤ Battery compartment
⑥ Battery compartment cover

Quick Guide

1. Open the battery compartment covers of both transmitter and receiver, install two AA batteries respectively. Pay attention to the positive and negative poles, and do not install them incorrectly;
2. Insert Microphone into the MIC IN port of EX-938T transmitter, plug Earphone into the OUT port of EX-938R receiver, and turn on both the receiver and transmitter;
3. Click CH− or CH+ to adjust Channel ID of transmitter and receiver, receiver only could receive voice singnal normally from transmitter when they are on the same Channel ID.
4. When multiple sets of EX-938 (groups) are working simultaneously, please set unique Channel ID for each set (groups) same Channel ID for different groups will cause interference.

Main parameter

Power supply : 2×1.5V AA batteries (not included)
Transmission distance : ≈100meters/328ft
Standby time : transmitter / receiver - more than 15 hours
Frequency response : 50~15KHz
Frequency range: UHF Delay : < 3ms

(Note that the transmission distance may be various depending on the working environment and external interference.
The minimum distance for transmitter and receiver should be at least 9 inches/23cm, or it will not work well.)

Troubleshooting

Phenomenon	Possible causes	Resolvent
Unable to power on	Low battery	Replace the battery
	The positive and negative poles of the battery are installed reversely	Please install the AA battery correctly according to the identification of "+" "−"
	No power on	Turn the transmitter or receiver power switch on
No sound	Transmitter is not turned on	Turn on the transmitter power switch
	Receiver is not turned on	Turn on the receiver power switch
	Receiver volume is low	Increase receiver volume
	Transmitter and receiver channels ID are different	Adjust the transmitter and receiver channels ID to the same
	The receiver is far away from the transmitter, and the receiver is not within the effective working distance	The receiver needs to be used within the effective transmission range
	Low battery	Replace the batteries
Distortion	Mix up MIC IN and AUX ports	(AUX) for external audio line in while (MIC IN) only for microphone input
The receiver is staccato	Radio interference nearby	Please choose another channel (frequency) to avoid interference

Transmitter packing list

Transmitter ····· 1
Microphone ····· 1
Audio cable ····· 1

Receiver packing list

Receiver ····· 1
Earphone ····· 1

Warranty and 100% satisfaction assured

1. EXMAX provides 30-day money back and 24-month replacement and life time customer support.
2. Human manual damages are not covered by this warranty.
3. We are committed to providing the high quality products on the market.That' s why we protect your purchase with warranty, 100% satisfaction assured and lifetime customer support.
4. Guarantee : We test the product seriously before shipping, but this still couldn' t prevent the unexpected damage or defective, please don' t hesitate to email us: sales@iexmax.com no matter what concern you have, we commit to offering 100% satisfaction assured.

Attention:
When the transmitters and receivers are not used for a long time, please take out the AA batteries, so that the batteries can be protected.

ATTENTION!	Before using this radio, read this guide which contains important operating instructions for safe usage and RF energy awareness and control for compliance with applicable standards and regulations.

Local Government Regulations
Your EXMAX radio has a RF Exposure Product Label. Also, your user manual, or separate safety booklet includes information and operating instructions required to control your RF exposure and to satisfy compliance requirements. Compliance with RF Exposure Standards (If appropriate, Reference to the actual product' s Safety Marking)Your EXMAX radio is designed and tested to comply with a number of national and International standards and guidelines (listed below) for human exposure to radio frequency electro-magnetic energy.

FCC ID
The FCC ID means: This radio complies with the IEEE (FCC) and ICNIRP exposurelimits for occupational/controlled RF exposure environments at operating duty factors of up to 50% talk-50% listen and is approved for occupational use only. This device complies with Part 15 of the FCC Rules. Operation is subject to the following two conditions:
(1) This device may not cause harmful interference, and
(2) This device must accept any interference received, including interference that may cause undesired operation.

Warning: Changes or modifications not expressly approved by the party responsible for compliance could void the user's authority to operate the equipment.

NOTE:
This equipment has been tested and found to comply with the limits for a Class B digital device, pursuant to Part 15 of the FCC Rules. These limits are designed to provide reasonable protection against harmful interference in a residential installation.
This equipment generates uses and can radiate radio frequency energy and, if not installed and used in accordance with the instructions, may cause harmful interference to radio communications. However, there is no guarantee that interference will not occur in a particular installation. If this equipment does cause harmful interference to radio or television reception, which can be determined by turning the equipment off and on, the user is encouraged to try to correct the interference by one or more of the following measures:
● Reorient or relocate the receiving antenna.
● Increase the separation between the equipment and receiver.
● Connect the equipment into an outlet on a circuit different from that to which the receiver is connected.
● Consult the dealer or an experienced radio/TV technician for help.

CE

The CE marking means: Hereby, Shenzhen QXCZ technology Co.,Ltd. declares that the radio equipment type FT11 is in compliance with the RED Directive 2014/53/EU and the ROHS Directive 2011/65/EU and the WEEE Directive 2012/19/EU. The full text of the EU declaration of conformity is available at the following internet address: www.iexmax.com

IC ID
This device complies with Industry Canada license-exempt RSS standard(s). Operation is subject to the following two conditions:
(1) This device may not cause interference, and
(2) This device must accept any interference, including interference that may cause undesired operation of the device.

In terms of measuring RF energy for compliance with these exposure guidelines, your radio generates measurable RF energy only while it is transmitting (during talking), not when it is receiving (listening) or in standby mode.

Avoid Choking Hazard

0-3 Small Parts. Not for children under 3 years.

Turn off your radio power in the following conditions:

• Turn off your radio before removing (installing) a battery or accessory or when charging battery.

WARNING
• Turn off your radio when you are in a potentially hazardous environments: Near electrical blasting caps, in a blasting area, in explosive atmospheres (inflammable gas, dust particles, metallic powders, grain powders, etc.).
• Turn off your radio while taking on fuel or while parked at gasoline service stations.

To avoid electromagnetic interference and/or compatibility conflicts

• Turn off your radio in any facility where posted notices instruct you to do so, hospitals or health care facilities (Pacemakers, Hearing Aids and Other Medical Devices) may be using equipment that is sensitive to external RF energy.
• Turn off your radio when on board an aircraft. Any use of a radio must be in accordance with applicable regulations per airline crew instructions.

Turn off your radio power in

WARNING
Antennas
• Do not use any portable radio that has a damaged antenna. If a damaged antenna comes into contact with the skin when the radio is in use, a minor burn can result.

Batteries (If appropriate)

• When the conductive material such as jewelry, keys or chains touch exposed terminals of the batteries, may complete an electrical circuit (short circuit the battery) and become hot to cause bodily injury such as burns. Exercise care in handling any battery, particularly when placing it inside a pocket, purse or other container with metal objects

Long transmission

• When the transceiver is used for long transmissions, the radiator and chassis will become hot.

Safety Operation

WARNING
Forbid
• Do not use charger outdoors or in moist environments, use only in dry locations/conditions.
• Do not disassemble the charger, that may result in risk of electrical shock or fire.

• Do not operate the charger if it has been broken or damaged in any way.
• Do not place a portable radio in the area over an air bag or in the air bag deployment area. The radio may be propelled with great force and cause serious injury to occupants of the vehicle when the air bag inflates.

To reduce risk

• Pull by the plug rather than the cord when disconnecting the charger.
• Unplug the charger from the AC outlet before attempting any maintenance or cleaning.
• Contact EXMAX for assistance regarding repairs and service.

sales@iexmax.com
www.iexmax.com

Deutsch

* UHF-Frequenzbandtechnologie, mit denen der zuverlässige drahtlose Arbeitsabstand über 100 Meter erreichen kann;
* Der Sender verfügt über 11 Kanäle, und sein 11. Kanal ist mit dem EXMAX UHF-938-Empfänger, der über 10 Kanäle verfügt, kompatibel;
* Durch manuelle Einstellung des Paaring-Codes können die Interferenzsignale effektiv vermieden werden, das Produkt arbeitet flexibel und stabil;
* Anwendbare Szenarien: Treffen mit Freunden, Aufführungen und Ausbildungen, Einführung in Touristenattraktionen, Kirchenwerbung, etc.

Produktbeschreibung

TX: ① Eingangsbuchse für Mikrofon
② Externer Begleitteingang
③ Netzschalter
④ TX-Sendeantenne

RX: ① Lautstärkeregelung (min: minimale Lautstärke; max: maximale Lautstärke)
② Ausgang für Kopfhörer
③ Netzschalter
④ RX Empfangsantenne

LED + Inside:

① Batteriestand; Bei schwacher Batterie blinkt das Batteriesymbol, bis das Symbol „AUS " angezeigt wird und das Produkt herunterfährt.
② Signal, Signalstärke nicht angezeigt
③ Aktueller Kanal
④ CH − : Kanal verringern
CH + : Kanal erhöhen
⑤ Batteriefach
⑥ Batteriefachabdeckung

Schritte zur Nutzung

1. Bitte öffnen Sie die Batteriefachabdeckung des Senders und des Empfängers, und legen Sie jeweils zwei anpassenden Trockenbatterien ein. Bitte achten Sie auf die Unterscheidung zwischen den positiven und negativen Polaritäten und Installieren Sie nicht umgekehrt;
2. Bitte stecken Sie anschließend das Mikrofon in den MIC IN-Anschluss des TX-Senders, stecken Sie das Lavalier-Mikrofon in den OUT-Anschluss des RX-Empfängers und schalten Sie den Empfänger oder den Sender ein;
3. Drücken Sie danach „CH-„ oder „CH + " im Sender oder Empfänger, damit die Anzeige von Sender und Empfänger denselben Kanal anzeigt, was bedeutet, dass das Produkt normal empfängt und arbeitet.
4. Bei gleicher Arbeit der mehreren Gruppen der Produkte versetzen Sie bitte die Kanäle auf jeder Gruppe des Empfängers oder des Senders, um die Klangqualität der drahtlosen Übertragung sicherzustellen.

Technische Daten

Versorgungsteil : 3V (zwei 1.5 V, Batterie Nr. 5)
Drahtlose Entfernung : ≈328ft
Ansprechen der Frequenz : 50~15KHz
Bereich der Frequenz : UHF Verzögerung : < 3ms
Lebensdauer der Batterie : Sender /Empfänger-größer als 15-Stunden

(Bitte beachten Sie, dass die Umgebung und externe Störungen die Reichweite beeintr ächtigen können.
Der Mindestabstand zwischen Sender und Empfänger muss mehr als 23cm betragen, sonst wird das Signal blockiert und der Klang wird nicht übertragen.)

Einfache Fehlerbehebung

Fehler	Mögliche Ursache	Lösung
Fehlschlagendes Einschalten	Schwache Batterie	Eine neue Batterie ersetzen
	Die positiven und negativen Polaritäten sind umgekehrt installiert	bitte installieren Sie gemäß den Symbolen „+ "„ − " richtig
	Nicht eingeschaltet	Schalten Sie den Netzschalter des Senders oder des Empfängers ein
Kein Ton	Der Sender schaltet sich nicht ein	Schalten Sie den Netzschalter des Senders ein
	Der Empfänger schaltet sich nicht ein	Schalten Sie den Netzschalter des Empfängers ein
	Die Lautstärke des Empfängers ist niedrig	Erhöhen Sie die Lautstärke des Empfängers
	Der Sender und der Empfänger befinden sich nicht auf gleichem Kanal	Stellen Sie die Sender- und Empfängerkanäle ein, um sie auf dem gleichen Kanal zu machen
	Der Empfänger ist weit vom Sender entfernt, der Empfänger befindet sich nicht innerhalb des effektiven Arbeitsabstands	Der Empfänger muss innerhalb des effektiven Sendeabstands verwendet werden
	Schwache Batterie	Durch neue Batterie ersetzen
Verzerrter Ton	Falsche Auswahl des Sender-Arbeitsmodus	Modus A (AUX) für extern angeschlossenes Audio, Modus C (MIC) für Mikrofon
Intermittierend Ton	Es gibt Funkstörungen in der Nähe	Bitte wählen Sie einen anderen Kanal (Frequenz), um Störungen zu vermeiden

Liste der Transmitter

Transmitter ····· 1
Lavalier-Mikrofon ····· 1
Audio-Kabel ····· 1

Liste der Empfänger

Empfänger ····· 1
Kopfhörer ····· 1

Français

* La technologie de bande de fréquence UHF, une distance de travail sans fil fiable peut atteindre plus de 100 mètres;
* L'émetteur a au total 11 canaux, le 11ème canal est compatible avec le récepteur EXMAX UHF-938 qui a en tout 10 canaux;
* Le code est ajusté manuellement, cela peut éviter efficacement les signaux d'interférence, et le produit fonctionne de manière flexibel et stable;
* Ce produit est applicable aux cas suivants: rassemblement d'amis, formation pour des spectacles, présentation des sites touristiques, propagande d'église, etc.

Présentation de produit

TX: ① Port d'entrée microphone
② Port d'entrée d'accompagnement externe
③ Interrupteur d'alimentation
④ Antenne d' émission TX

RX: ① Réglage du volume du son (min: volume minimum; max: volume maximum)
② Sortie écouteur
③ Interrupteur d'alimentation
④ Antenne de réception RX

LED + Inside:

① Quantité d' électricité résiduelle de la batterie, le symbole de la batterie clignote lorsque la batterie est faible, cela continuera jusqu'à ce que l'écran affiche OFF et l' appareil s'éteigne
② Signal Marker, non - display signal strength
③ Canal actuel
④ CH − : Diminuer le canal
CH + : Augmenter le canal
⑤ Compartiment à piles
⑥ Couvercle du compartiment à piles

Étape d'utilisation

1. Ouvrez les couvercles du compartiment à piles de l'émetteur et du récepteur et insérez respectivement deux piles sèches n ° 5, faites attention à différencier le pôle positif et négatif, n' installez pas les piles en sens inverse;
2. Insérez ensuite le microphone du clip du collier dans le port MIC IN de l'émetteur TX, connectez les écouteurs au port OUT du récepteur RX et allumez respectivement le récepteur et l'émetteur;
3. Appuyez à nouveau sur CH− ou CH + dans l'émetteur ou le récepteur pour que l'écran d' affichage de l'émetteur et du récepteur affiche le même canal, et puis on peut réceptionner et fonctionner normalement.
4. Lorsque plusieurs ensembles de produits fonctionnent en même temps, veuillez échelonner le canal sur chaque ensemble d'émetteur-récepteur pour garantir la qualité sonore de la transmission sans fil.

Paramètres techniques

Mode d' alimentation : 3V (deux batteries No.5 1.5V)
Distance de travail : ≈328ft
Temps disponible pour batterie : émetteur / récepteur-plus de 15 heures
Réponse de fréquence : 50~15KHz
Plage de fréquences: UHF Retarder : < 3ms

(Attention: la distance sans fil peut varier selon l ' environnement d' utilisation et les interférences extérieures.
La distance minimale entre l'émetteur et le récepteur doit être supérieure à 23 cm, faute de quoi le signal est bloqué et le son ne peut pas être transmis.)

élimination de pannes

Pannes	Causes possibles	Solutions
Impossible d' allumer l' appareil	La batterie est faible	Remplacer la batterie par une nouvelle
	Les pôles positif et négatif de la batterie sont inversés	Veuillez installer la batterie AA correctement en suivant les signes "+" "-"
	L' appareil n' est pas allumé	Enclencher l'interrupteur d' alimentation de l'émetteur ou du récepteur pour allumer l' appareil
Il n' existe pas de son	L'émetteur n' est pas allumé	Enclencher l'interrupteur d' alimentation de l'émetteur
	Le récepteur n' est pas allumé	Enclencher l'interrupteur d' alimentation du récepteur
	Le volume du son du récepteur est faible	Augmenter le volume du son du récepteur
	Les canaux de l'émetteur et du récepteur sont incohérents	ajuster les canaux de l'émetteur et du récepteur pour les rendre cohérents
	Le récepteur est loin de l'émetteur, le récepteur n'est pas dans la distance de travail effective	le récepteur doit être utilisé dans la distance d' émission effective
	Batterie faible	Remplacer la batterie par une nouvelle
distorsion du son	Mauvais choix du mode de fonctionnement de l' émetteur	Choisir le mode A (AUX) pour l'audio externe, mode C (MIC) pour la connexion microphone
Le son du récepteur est coupé	Il y a des interférences radio à proximité	Veuillez choisir un autre canal (fréquence) pour éviter les interférences

Liste des émetteurs

émetteur ····· 1
Microphone du clip du collier ····· 1
Fil audio ····· 1

Liste des Récepteur

Récepteur ····· 1
Ecouteur ····· 1

EXMAX
Model : EX-938T

Wireless Acoustic Transmission System ● Wireless Soundübertragungssystem ● Système de transmission audio sans fil ● Sistema de transmisión inalámbrica ● Sistema di trasmissione acustica wireless ● 無線音響伝送システム ● 无线传声系统

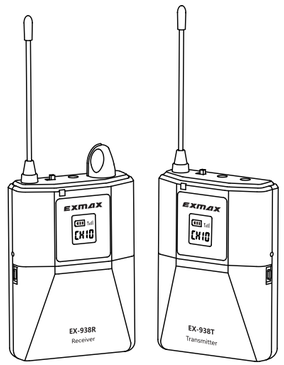

Product Introduction • Produktbeschreibung • Présentation de produit • Presentación de producto • Introduzione al prodotto • 製品紹介 • 产品介绍

TX

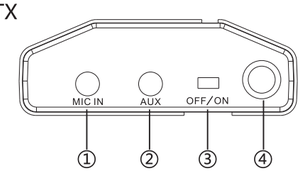

RX

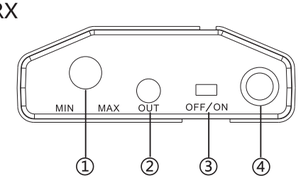

LED + Inside

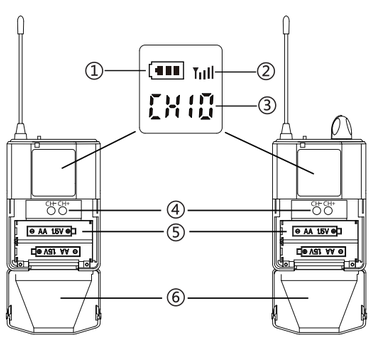

Español

* Tecnología de banda de frecuencia UHF, la distancia de trabajo inalámbrica confiable puede alcanzar más de 100 metros;
* El transmisor tiene un total de 11 canales, el undécimo canal es compatible con el receptor EXMAX UHF-938 y el receptor tiene un total de 10 canales;
* Ajuste manual de coincidencia de código, lo que puede evitar efectivamente las señales de interferencia, y el producto funciona flexiblemente y establemente;
* Escenarios aplicables: reunión de amigos, actuaciones y capacitación, presentación de atracciones turísticas, promoción de iglesias, etc.

Presentación de producto

TX: ① Toma de entrada de micrófono ② Entrada de sonido de acompañamiento externo ③ Interruptor de encendido ④ Antena de transmisión TX

RX: ① Ajuste de volumen (min: volumen mínimo; max: volumen máximo) ② Salida de auriculares ③ Interruptor de encendido ④ Antena receptora RX

LED + Inside:

① Nivel de batería, el símbolo de batería parpadea cuando la batería está baja, hasta que la pantalla muestra OFF y se apaga
② Señal. No indica intensidad.
③ Canal actual
④ CH－: Disminuir canal; CH＋: Aumentar canal
⑤ Compartimento de batería
⑥ Tapa del compartimento de batería

Pasos de uso

1. Abra las tapas del compartimiento de la batería del transmisor y el receptor, e inserte dos baterías secas de No. 5 respectivamente, preste atención para distinguir los polos positivo y negativo y no instale al revés;
2. Luego inserte el micrófono de collar en el puerto MIC IN del transmisor TX, conecte los auriculares al puerto OUT del receptor RX y luego encienda el receptor y el transmisor;
3. Luego presione CH− o CH+ en el transmisor o receptor para hacer que la pantalla del transmisor y el receptor muestren el mismo canal, para que puedan recibir y trabajar normalmente.
4. Escalone el canal en cada conjunto de transceptores para garantizar la calidad del sonido de la transmisión inalámbrica cuando hay varios conjuntos de productos trabajando al mismo tiempo.

Parámetros Técnicos

Fuente de alimentación : 3V(dos baterías de 1.5V, AA)
Distancia de funcionamiento : ≈328ft
Duración de la batería : lanzador / receptor - más de 15 horas
Respuesta de frecuencia : 50~15KHz
Gama de frecuencias : UHF Retraso : ＜3ms

(Nota: la distancia inalámbrica puede variar según el entorno de utilización y la interferencia externa.
La distancia mínima entre el transmisor y el receptor debe ser superior a 23cm. El sonido no puede transmitirse.)

Solución de problemas simple

Fenómeno de fallo	Posibles causas	Soluciones
No se puede encender	Batería insuficiente	Reemplace la batería nueva
	Los polos positivo y negativo de la batería instalados al revés	Instale las baterías AA correctamente de acuerdo con los signos "+" "-"
	No se enciende	Encienda el interruptor de encendido del transmisor o receptor para encender
No hay sonido	El transmisor no se enciende	Encienda el interruptor de encendido del transmisor
	El receptor no se enciende	Encienda el interruptor de encendido del receptor
	El volumen del receptor es bajo	Aumente el volumen del receptor
	Los canales del transmisor y el receptor son inconsistentes	Ajuste los canales del transmisor y el receptor para que sean consistentes
	El receptor no está dentro de la distancia efectiva de trabajo debido a que el receptor está lejos del transmisor	El receptor debe usarse dentro de la distancia efectiva de transmisión
	Batería insuficiente	Reemplace la batería nueva
Sonido distorsionado	Error de selección del modo de trabajo del transmisor	Seleccione el modo A (AUX) para audio externo, seleccione el modo C (MIC) para conectar el micrófono
El sonido del receptor está cortado	Hay interferencia de radio cercana	Seleccione otro canal (frecuenza) para evitar interferencia

Lista de Transmisor

Transmisor……1
Micrófono de collar……1
Cable de audio …… 1

Lista de Receptor

Receptor……1
Auriculares……1

Italiano

* Tecnologia della banda UHF, la distanza di lavoro wireless affidabile può raggiungere più di 100 metri;
* Il trasmettitore ha 11 canali e il undicesimo canale è compatibile con il ricevitore EXMAX UHF-938, che ha 10 canali;
* La regolazione manuale del codice può effettivamente evitare segnali di interferenza e il prodotto funziona in modo flessibile e stabile;
* Scena applicabile : festa, formazione di spettacolo, introduzione di attrazioni turistiche, propaganda della chiesa, ecc.

Introduzione al prodotto

TX: ① Presa di ingresso microfono ② Porta di ingresso per accompagnamento esterno ③ Interruttore di alimentazione ④ Antenna di trasmissione TX

RX: ① Regolazione del volume (min: volume minimo; max: volume massimo) ② Uscita cuffia ③ Interruttore di alimentazione ④ Antenna ricevente RX

LED + Inside:

① Livello della batteria, quando la batteria è scarica, il simbolo della batteria lampeggia fino a quando lo schermo visualizza OFF e si spegne
② Segnale, potenza del segnale non mostrata
③ Canale attuale
④ CH－: riduzione del canale; CH＋: aumento del canale
⑤ Vano batteria
⑥ Coperchio vano batteria

Passi d'uso

1. Aprire il coperchio coperchio vano batteria del trasmettitore e del ricevitore e inserire rispettivamente due batterie a secco n. 5. Distinguere il polo positivo e negativo e non installarli al contrario;
2. Quindi inserire il Microfono Clipper nell'interfaccia MIC IN del trasmettitore TX, inserire la cuffia nell'interfaccia OUT del ricevitore RX, quindi accendere rispettivamente il ricevitore e il trasmettitore;
3. Premere CH− o CH + nel trasmettitore o nel ricevitore per visualizzare lo stesso canale sullo schermo del trasmettitore e del ricevitore e può funzionare normalmente.
4. Quando più set di prodotti funzionano contemporaneamente, sfalsare i canali su ciascun set di ricetrasmettitore per garantire la qualità del suono della trasmissione wireless.

Parametri tecnici

Modo d'alimentazione : 3V (due batterie 1.5V, n.5)
Distanza di lavoro : ≈328ft
Durata della batteria : trasmettitore / ricevitore - superiore a 15 ore
Risposta di frequenza : 50~15KHz
Intervallo di frequenza: UHF Ritardo : ＜3ms

(Nota: la distanza wireless può essere diversa a seconda dell' ambiente di utilizzo diverso e dell'interferenza esterna.
La distanza minima tra il trasmettitore e il ricevitore deve essere superiore a 23cm, altrimenti il segnale sarà bloccato e il suono non sarà trasmesso.)

Risoluzione dei problemi semplici

Guasto	Causa	Soluzione
Impossibile attivare	Batteria scarica	Sostituzione di nuove batterie
	Il polo positivo e negativo della batteria è invertito	Installare correttamente la batteria AA secondo "+" e "-"
	Nessun avvio	Accendere l'interruttore di alimentazione del trasmettitore o del ricevitore per accenderlo
Nessun suono	Il trasmettitore non è acceso	Accendere l'interruttore di alimentazione del trasmettitore
	Il ricevitore non è acceso	Accendere l'interruttore di alimentazione del ricevitore
	Il volume del ricevitore è basso	Aumentare il volume del ricevitore
	I canali del trasmettitore e del ricevitore sono incoerenti	Regolare i canali del trasmettitore e del ricevitore per renderli coerenti
	Il ricevitore è lontano dal trasmettitore, il ricevitore non si trova entro la distanza operativa effettiva	Il ricevitore deve essere utilizzato entro una distanza di trasmissione effettiva
	Batteria scarica	Sostituzione di nuove batterie
Distorsione del suono	Errore modalità di funzionamento del trasmettitore	Selezionare la modalità A (AUX) per audio esterno e la modalità C (MIC) per microfono
il suono del ricevitore viene interrotto	Vi sono interferenze radio nelle vicinanze	Sceglere un altro canale (frequenza) per evitare interferenze

Elenco dei trasmettitori

Trasmettitore……1
Microfono Clipper……1
Cavo audio……1

Elenco di Ricevitore

Ricevitore……1
Cuffia……1

日本語

* UHF周波数帯技術、使用可能な無線作業距離は100メートル以上に達することができます;
* 送信機は合計11個のチャネルがあり、11番目のチャネルはEXMAX UHF-938の受信機と互換性があり、受信機には合計10個のチャネルがあります;
* コードを手動で調整でき、効果よく妨害信号を回避できます。製品は柔軟で安定的に作動できます;
* 適用する情景：友人の集まり、公演のリハーサル、観光名所の紹介、教会の宣伝など.

製品紹介

TX: ① マイク入力ジャック ② 外部伴奏音入力ポート ③ 電源スイッチ ④ TX送信アンテナ

RX: ① ボリューム調整（min：最小ボリューム、max：最大ボリューム） ② ヘッドフォン出力口 ③ 電源スイッチ ④ RX受信アンテナ

LED + Inside:

① 電池の電気量、電気量が低い場合、スクリーンにOFFを表示し、電源が切るまで電気のマークが点滅します
② 信号の表示だけで、信号の強度は表示されません。
③ 現在のチャンネル
④ CH－: チャンネル減少; CH＋: チャンネル増大
⑤ 電池ホール
⑥ 電池ケース

使用手順

1. 送信機と受信機の電池のホールを開けて、それぞれ二枚の単三電池を入れて、正負極が間違いないようにご注意ください;
2. 襟付きマイクをTX送信機のMIC INインタフェースに差し込んで、ヘッドフォンをRX受信機のOUTインタフェースに差し込んだ後、受信機、送信機の電源を入れます;
3. 送信機または受信機のCH-またはCH+を押して、送信機と受信機のスクリーンに同じチャンネルを表示させれば、正常的に受信、作業できます。
4. 複数の製品が同時に作業する場合、無線伝送の音質を保証するために、各受信機のチャンネルをずらしてください。

主なパラメータ

電気の供給方式 : 3V (1.5V 5番電池2本)
バッテリーの利用可能時間 : 送信機/受信機-15時間以上
無線距離 : ≈100m 遅延 : ＜3ms
周波数の範囲: UHF 周波数応答 : 50~15KHz

(注意 : 使用環境や外界の干渉によっては、無線距離が異なる場合があります。
送信機と受信機の最小距離は23センチ以上でなければなりません。そうでないと、信号が詰まり、音が伝送できなくなります。)

トラブルシューティング

故障の状況	可能な原因	解決方法
電源を入れられない	電池の電気量が不足	新しい電池を交換
	電池の正負極が逆入れ	「+」「−」の標識で正しくAA電池を入れてください
	電源を入れていない	送信機または受信機の電源スイッチをいれる
音が出ない	送信機の電源を入れていない	送信機のスイッチを入れる
	受信機の電源を入れていない	受信機の電源を入れる
	受信機のボリュームが小さい	受信機のボリュームを大きく調整
	送信機と受信機のチャンネルは一致しない	送信機または受信機のチャネルを一致するように調整
	受信機は送信機から遠く離され、受信機は有効的な作業距離にいない	受信機は有効な送信距離内でご使用してください
	電気の電気量が不足	新しい電池を交換
音が歪む	送信機作業モード選択錯誤	外部に音声を接続する場合A (AUX)モードをご選びください、マイクに接続する場合、C (MIC)モードをご選びください
受信機の音が途絶える問題があり	近くに無線妨害があり	そのたチャンネル (周波数) を選んで妨害から回避してください

送信機包装リスト

送信機……1
ネックマイク……1
オーディオ線……1

受信機包装リスト

受信機……1
ヘッドフォン……1

中文简体

* UHF频段技术，可靠无线工作距离可达100米以上;
* 发射器共有11个频道，第11频道兼容旧款EXMAX UHF-938 接收器，接收器共有10个频道;
* 手工调节对码，可以有效避开干扰信号，产品工作灵活，稳定;
* 适用场景：同声传译、演出培训、旅游景点介绍、教堂聚会等。

产品介绍

TX:
① 麦克风输入插口 ② 外接伴奏音输入口 ③ 电源开关 ④ TX发送天线

RX:
① 音量调节 (min : 最小音量；max : 最大音量) ② 耳机输出口 ③ 电源开关 ④ RX接收天线

LED + Inside:

① 电池电量，低电时电池符号闪烁，直至屏幕显示OFF并关机
② 信号标，不显示信号强度
③ 当前频道
④ CH－: 减小频道; CH＋: 增大频道
⑤ 电池仓
⑥ 电池仓盖

使用步骤

1. 打开发射器和接收器的电池仓盖，分别装入两节5号干电池，注意区分正负极，不要装反;
2. 然后将领夹麦插入TX发射器的MIC IN接口，将耳机插入RX接收器的OUT接口，再分别将收、发器的电源打开;
3. 再按发射器或者接受器内的CH− 或者CH＋，使发射器和接收器的显示屏显示相同的频道，即可正常接收并工作。一个发射器可以同时与多数量接收器组成一组，每组使用唯一的频道ID;
4. 不同的组在同一场地工作时，每组使用不同的频道ID，这样可以避免相互干扰。

主要参数

供电方式 : 1.5V干电池 (两节) 频率响应 : 50~15KHz
无线距离 : ≈100米 频率范围: UHF
电池可用时间 : 发射器/接收器—大于15小时 延迟 : ＜3ms

(注意 : 根据不同的使用环境和外界干扰，无线距离可能会不同。
发射器和接收器最小距离必须大于23厘米，否则会引起信号阻塞，导致声音无法传输。)

故障排除

故障现象	可能原因	解决方法
无法开机	电池电量不足	更换新电池
	电池正负极装反	请按照“＋”“－”标识正确安装AA电池
	没有开机	拨动发射器或者接收器电源开关开机
没有声音	发射器没有开机	开启发射器电源开关
	接收器没有开机	开启接收器电源开关
	接收器音量较小	调大接收器音量
	发射器和接收器频道不一致	调整发射器和接收器频道让他们一致
	接收器远离发射器，接收机不在有效工作距离内	接收器需要在有效的发射距离内使用
	电池电量不足	更换新电池
声音失真	发射器工作模式选择错误	外接音频请选择A (AUX)模式，接麦克风选择C (MIC)模式
接收机出现断音现象	附近有无线电干扰	请选用其他的频道 (频率) 避开干扰

发射器包装清单

发射器……1个
领夹麦……1个
音频线……1个

接收器包装清单

接收器……1个
耳机……1个

FCC Statement

This device complies with part 15 of the FCC rules. Operation is subject to the following two conditions: (1) this device may not cause harmful interference, and (2) this device must accept any interference received, including interference that may cause undesired operation.

Changes or modifications not expressly approved by the party responsible for compliance could void the user's authority to operate the equipment.

NOTE: This equipment has been tested and found to comply with the limits for a Class B digital device, pursuant to part 15 of the FCC Rules. These limits are designed to provide reasonable protection against harmful interference in a residential installation. This equipment generates uses and can radiate radio frequency energy and, if not installed and used in accordance with the instructions, may cause harmful interference to radio communications. However, there is no guarantee that interference will not occur in a particular installation. If this equipment does cause harmful interference to radio or television reception, which can be determined by turning the equipment off and on, the user is encouraged to try to correct the interference by one or more of the following measures:

- Reorient or relocate the receiving antenna.
- Increase the separation between the equipment and receiver.
- Connect the equipment into an outlet on a circuit different from that to which the receiver is connected.
- Consult the dealer or an experienced radio/TV technician for help.

The device has been evaluated to meet general RF exposure requirement. The device can be used in portable exposure condition without restriction.