Antenna senza co-stampaggio

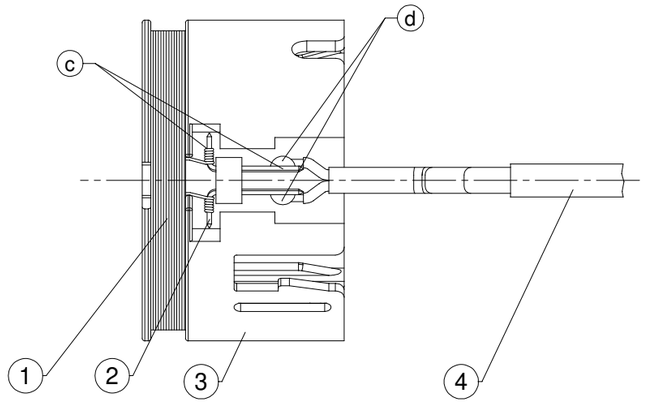

Antenna con co-stampaggio

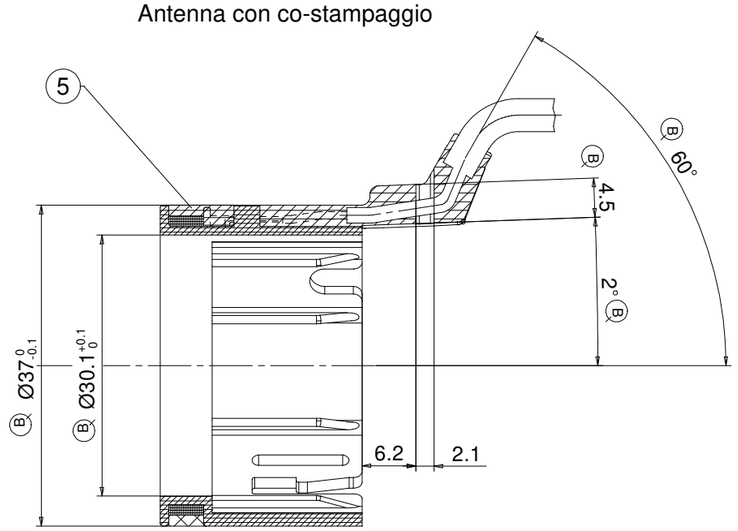

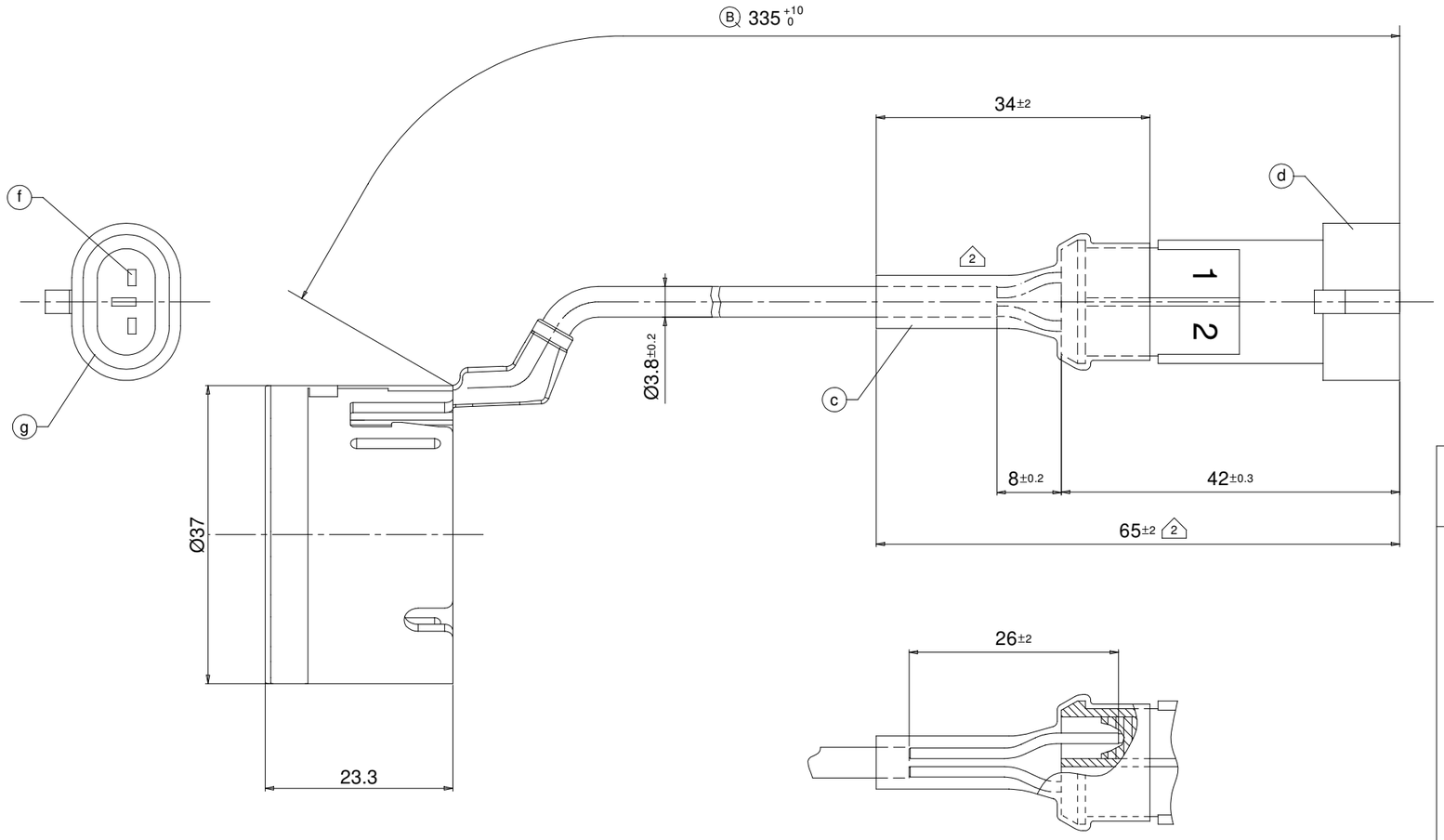

Note:

a — Data di fabbricazione: XXYY - XX=settimana - YY=anno

b — A quota critica; B quota importante

c — Guaina termorestringente colore NERO ETW 804 diam. 12 - R 4:1 fissata sul connettore

d — Connettore femmina portamaschi 2 vie codice: AMP 282104/1

f — Terminali maschio AMP 282404/1 per cavi 0.35 mmq

g — Gommino verde AMP 281934/4

h — Per le dimensioni mancanti, vedi il disegno EL216

i — Il pezzo deve essere senza bave

l — Eseguire il controllo al 100% del valore di induttanza

N°	Date	Description	Designed
3	21/02/2022	P905: Aggiornati i disegni con riportati i dettagli delle caratteristiche dell'antenna	M. Magnanini
2	13/05/2008	P1029: eliminata guaina rossa e aggiunta guaina termorestringente nera su connettore	L.IOTTI
1	03/05/05	N^ di spire era 152.	Della Casa
0	14/03/05	Prog.905: emissione disegno.	Della Casa

Index history

Distinta componenti

Pos.	Descrizione	Codice	Q.ta	Materiale	Trat. sup.
5	Costampaggio	/	1	PBT + 10% FV	Colore nero
4	Cablaggio per bobina	AE463	1	Vari	/
3	Rocchetto per antenna	PL1391	1	PBT + 10% FV	Colore nero
2	Pin	/	2	Ottone OT58	Stagnatura Cu/Sn10
1	Avvolgimento	/	1	Rame sempre isolante	/

Caratteristiche bobina

- Range di induttanza 1,025-1,065 mH, verificata a 100 Khz su commutatore XCB130 (RaceLock)

Questo valore e' il principale rispetto a tutti gli altri
- Filo in rame smaltato in classe d'isolamento S 155 Gr1
- Diametro filo: 0.16 mm
- N° spire avvolgimento 152
- Resistenza R = 14.65 ± 5% Ω a 1KHz in aria (dato indicativo in funzione dell'induttanza)
- Fattore di merito Q= 15.21-16.61 ±0.5% 3 (misurati a 100 KHz in aria)

Scala 1:1

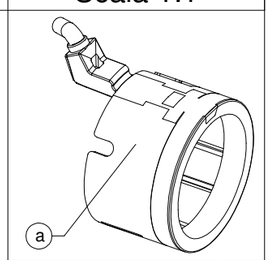

MATERIALI e TRATTAMENTI SUPERFICIALI devono essere conformi a direttive: 2011/65/EU RoHS 2 - 2011/37/EU ELV2

Accordingly to the law in force, ZADI spa reserves the exclusive property right on this drawing and the faculty to modify it without prior notice. Its strictly forbidden to reproduce and/or disclose this drawing or any part of it without Zadi's written authorisation.

General Tollerances	
From 0 to 6	±0.10
>6 to 30	±0.20
>30 to 120	±0.30
>120 to 315	±0.50
>315	±0.80
Angle	±0° 30'

ZADI — ZADIGROUP

Material: VARI			Raw material	Scale: 2:1	Format: A2O
			Rule	Designed: Della Casa	
Finishing / Color: VARI			Weight (g): 28	Create Date: 14/03/2005	
Surface Treatment: VARI			Rule	Approved: E. BELPANNO	
Description: ANTENNA PER SISTEMA IMMOBILIZER				Measure unit: mm	Approved Date: 22/02/2022
					Customer Part No.: L (Index)
Doc. name: EL216-009778	Reference: P905	Status: REL	Part No.: EL216	Index: 3	Intercompany P/No.: / (Index: /)