USER GUIDE

M-EAR-BT

METERS MUSIC

Ashdown Engineering

Bluetooth® aptX™ HD

www.metersmusic.com

Federal Communication Commission Interference Statement

This equipment has been tested and found to comply with the limits for a Class B digital device, pursuant to Part 15 of the FCC Rules. These limits are designed to provide reasonable protection against harmful interference in a residential installation.
This equipment generates, uses and can radiate radio frequency energy and, if not installed and used in accordance with the instructions, may cause harmful interference to radio communications. However, there is no guarantee that interference will not occur in a particular installation. If this equipment does cause harmful interference to radio or television reception, which can be determined by turning the equipment off and on, the user is encouraged to try to correct the interference by one of the following measures:
. Reorient or relocate the receiving antenna.
. Increase the separation between the equipment and receiver.
. Connect the equipment into an outlet on a circuit different from that to which the receiver is connected.
. Consult the dealer or an experienced radio/TV technician for help.

FCC Radiation Exposure Statement

This equipment complies with FCC RF radiation exposure limits set forth for an uncontrolled environment.

This transmitter must not be co-located or operating in conjunction with any other antenna or transmitter.

This device complies with Part 15 of the FCC Rules. Operation is subject to the following two conditions:
(1) This device may not cause harmful interference, and
(2) This device must accept any interference received, including interference that may cause undesired operation.
operation.

Industry Canada Statement

This device complies with Industry Canada licence-exempt RSS standard.
Operation is subject to the following two conditions:
(1) this device may not cause interference, and
(2) this device must accept any interference, including interference that may cause undesired operation of the device.

Le présent appareil est conforme aux CNR d'Industrie Canada applicables aux appareils radio exempts de licence. L'exploitation est autorisée aux deux conditions suivantes :
(1) l'appareil ne doit pas produire de brouillage, et
(2) l'utilisateur de l'appareil doit accepter tout brouillage radioélectrique subi, même si le brouillage est susceptible d'en compromettre le fonctionnement.

IC Radiation Exposure Statement:
This equipment complies with IC RSS-102 radiation exposure limit set forth for an uncontrolled environment.

Cet équipement est conforme aux CNR-102 d'Industrie Canada. Cet équipement.

Attention!!
Re-start when the product is distubed.

ENGLISH

Important Safety Information

Please read the Meters user manual and keep safe for future reference.

Meters are designed for **responsible listening**. To enjoy the maximum pleasure from your Meters headphones here are some **DOS** and **DON'TS.**

DON'T use the headphones at a high volume for any extended period. High volume for long periods means you will only be able to enjoy Meters for a short period. No fun in that!
- To avoid hearing impairment, use your headphones at a comfortable, moderate volume level.
- Always turn the volume down on your Meters before placing the headphones on your ears, gradually turning up the volume until you reach a comfortable listening level.

DO focus on your safety and always be aware of what is going on around you. Please pay particular attention when using Meters while engaging in any activity such as riding a bicycle or running or walking in or near traffic, a building site or railroad, etc.

DON'T use mobile phone adapters to connect headphones to airplane seat jacks. This could result in personal injury such as burns or property damage due to overheating. Remove and disconnect immediately if you experience a warming sensation or any loss of audio.

DON'T use your headphones while driving or at any time when the inability to hear outside surrounding sounds may present a danger to yourself or others.

DO be aware of the temperatures and humidity when using Meters headphones. Operate or store in a place where the temperature is between -15°C (5°F) and 55°C (131°F) (up to 90% relative humidity).

DON'T submerge or expose for extended period to water, or wear while participating in water sports, i.e. swimming, water-skiing, surfing, etc. Exposure to moisture may increase the risk of fire or electric shock.

DON'T use the headphones as aviation communication headsets except in case of emergency.

DON'T place naked flame sources, such as lighted candles, near your Meters headphones.

DON'T make any unauthorised alterations to your Meters. Doing so will void the warranty, compromise safety, and affect regulatory compliance and system performance.

Remember Meters are THE only headphones that move to your music and our exclusive technology and innovation allows you, the user, a greater appreciation of the finer details of your favourite music at lower volumes.

DO enjoy your Meters Headphones at ALL times!

Product Description:
This Bluetooth® Stereo Headset supports the apt-X®, apt-X®HD codec which offers high sound quality wireless playback capability via Bluetooth® hardware.

This Bluetooth® Stereo Headset can connect to a Bluetooth® music player and your mobile phone separately and automatically mutes the music when a phone call is answered on the headset. It mutes the music and switch to the phone mode while a call is answered. So you will not miss any important phone calls while you were driving or listening to the music.

This Bluetooth® Stereo Headset provides friendly user's interface and all operations can be done in three buttons. It is designed to suppress noise, eliminate echo and produce full duplex sound for crystal clear calls. This Headset model is Bluetooth® Standard 5.0 compliant. It supports both HSP and HFP profile for telephone communication and two Bluetooth® profiles for audio: A2DP and AVRCP.

Getting started

Turn on and Play:
Straight out of the box your Meters headphones will be fully charged & ready to go,simply turn on the BT switch on the left side of the headphone, hold the Play/Pause button to pair to your device, make sure BT is enabled on your selected device. Select "METERS' and click pair.

Get comfortable:
Making sure your headphones are correctly positioned on your head will ensure the best quality of audio.

Keep them charged:
Using the provided USB cable you can plug them into any USB socket to maintain the battery life. There is a red LED charging indicator located on the base of the headphone close to the USB socket, This will illuminate while charging and will go off once fully charged. Fully Charged = 1.2hrs. 20mins of charge = 2hrs of playback.

NO Charge NO Worries:
Using the supplied USB to jack connector you can plug your headphones directly into your listening device and enjoy your music at all times.

Incoming calls:
When using your phone as a listening device you will be able to use it hands free to answer calls. The M-Ears have a built in microphone so you never miss a call. Answer using the play/pause/answer button on the left ear cap.

What is aptX HD?:
Qualcomm® aptX™ HD audio ensures your Bluetooth® wireless enabled device can deliver High Definition (HD) audio. It preserves sound data through the audio transmission, resulting in a 'better-than-CD' listening experience.

Specifications

Type: Closed, Dynamic

Driver: 7mm

Power Handling Capacity: 1000mW

Impedance: 32 Ohm @ 1Khz

Sens: 94dB/mW

Frequency Response: 20Hz-20kHz

Adaptor: USB to Jack for wired listening

Weight: 50gs

Output Power: MIN 0.35v MAX 0.5v

Distortion: MAX 0.2%

Channel Separation: Lch MIN -60dB MAX-40dB
Rch MIN-60dB MAX-40dB

Bluetooth Specification Version: 5.0

Supports Bluetooth Codec : SBC, apt-X, apt-X HD. Supports HSP, HFP, A2DP, AVRCP profile Supports voice prompt

3 function keys and LED indicator

Wire and wireless usage

Built-in Digital Microphone

Disposal of Old Electrical Equipment (Applicable in the European Union and other European countries with separate collection systems).
This symbol on the product or on its packaging indicates that this product shall not be treated as household waste. Instead it shall be handed over to the appropriate collection point for the recycling of electrical and electronic equipment. By ensuring this product is disposed of correctly, you will help prevent potential negative consequences for the environment and human health, which could otherwise be caused by inappropriate waste handling of this product. The recycling of materials will help to conserve natural resources. For more detailed info about recycling this product, please contact your local Council, your household waste disposal service or the shop where you purchased the product.

Notice for customer: the following information is only applicable to equipment sold in countries applying EU directives
Manufacturer: Meters Music Ltd. The Old Maltings, Hall Road, Heybridge, Essex, England, CM9 4NJ.

For more information head to:

www.metersmusic.com

Controls:

Bassic Functions:

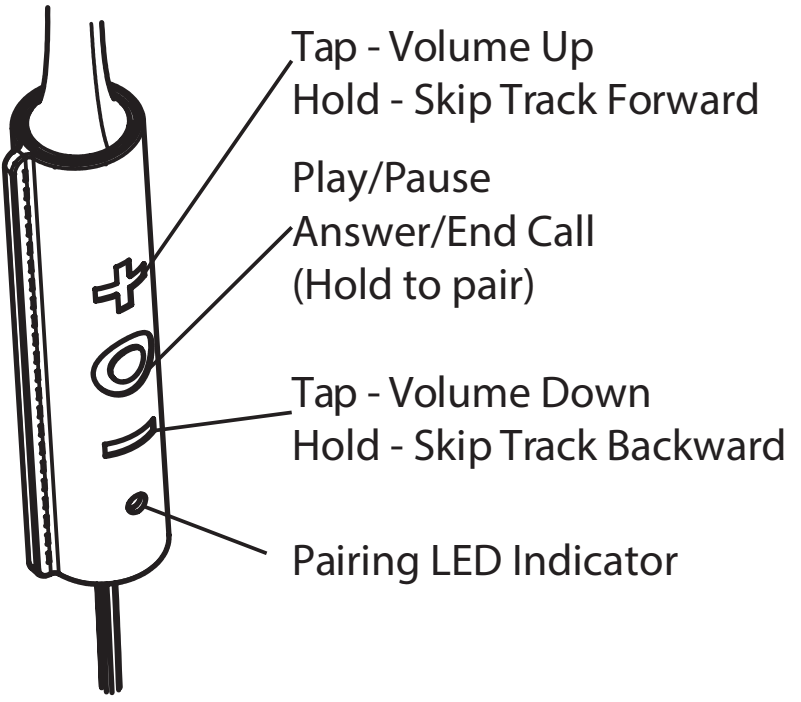

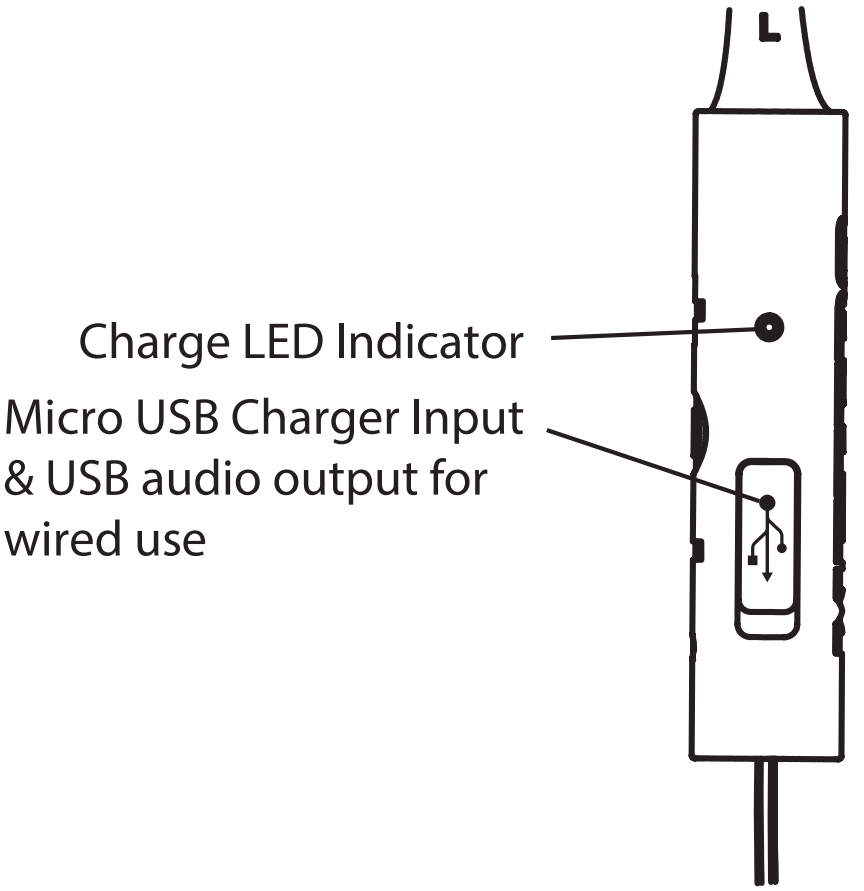
L
Charge LED Indicator
Micro USB Charger Input
& USB audio output for
wired use

Control Frunction Set:

Function		**Button**	
	MFB*	VOL+	VOL-
Power on	Long	-	-
Power off	Long	-	-
Enter paring mode	Very Long	-	-
Pairing successful			
Connected			
Voice Dial	Double	-	-
Answer	Short	-	-
Reject	Long	-	-
Cancel/End	Short	-	-
Volume (Max)	-	Short	
Volume up	-	Short	-
Volume down	-	-	Short
Volume down (Min)	-	-	Short
Toggle Mute Enable/Disable	-	(VOL+ & VOL-)	Short
Reset Paired Device List	(PWR & VOL+)	Very Very Long	-
Play/Pause Music	Short	-	-
Next Music	-	Long	-
Previous Music	-	-	Long
Charging			
Charge Complete			
Low Battery			

*Main Function Button

	LED		Tone
VOL-	RED	BLUE	
-	-	Flash 3 Time	Voice prompt
-	Flash 3 Time	-	Voice prompt
-	Alternate flash		Voice prompt
			Voice prompt
			Voice Prompt
-	-	-	Short Tone
-	-	-	Short Tone
-	-	-	Short Tone
-	-	-	Short Tone
	-	-	Volume max tone
-	-	-	-
Short	-	-	-
Short	-	-	Volume min tone
(VOL+ & VOL-) Short	-	-	Short Tone
(PWR & VOL+) Very Very Long	Flash 1 Time	-	Short Tone
-	-		
-	-	-	-
Long	-	-	-
	On		
		On	
	Follow the status		

NEDERLANDS:

Belangrijke veiligheidsinformatie

Lees de gebruikershandleiding van Meters en bewaar voor toekomstig gebruik.

Meters is ontworpen met het oog op een verantwoorde luisterwijze. Voor maximaal plezier van uw hoofdtelefoon van Meters zijn er een aantal DOS EN DON'TS.

Gebruik de hoofdtelefoon NIET gedurende een lange periode op een luid volume. Een luid volume gedurende lange perioden betekent dat u Meters alleen voor een korte periode kunt gebruiken. Dat is niet leuk!
- Om gehoorschade te voorkomen, dient u uw hoofdtelefoon op een comfortabel, en niet te luid volume te gebruiken.
- Draai het geluidsvolume altijd naar het laagste niveau op uw Meters voordat u de hoofdtelefoon op uw oren plaatst en zet het volume geleidelijk luider totdat u een comfortabel niveau bereikt.

Zorg voor een veilig gebruik en wees u altijd bewust van uw omgeving. Wees vooral aandachtig wanneer u Meters in combinatie met andere activiteiten gebruikt zoals fietsen, joggen of wandelen in of in de buurt van het verkeer, een bouwwerf of een spoorweg, enz.

Gebruik geen adapter van uw mobiele telefoon om een hoofdtelefoon aan te sluiten op een vliegtuigstoelaansluiting . Dit kan leiden tot persoonlijk letsel zoals brandwonden of materiële schade door oververhitting. Verwijder en koppel onmiddellijk los indien u voelt dat de hoofdtelefoon warm wordt of indien het geluid wegvalt.
Gebruik uw hoofdtelefoon NIET tijdens het rijden of wanneer het onvermogen om omgevingsgeluiden te horen een gevaar vormt voor uzelf of voor anderen.

Wees op de hoogte van de temperatuur en de vochtigheid tijdens het gebruik van de hoofdtelefoon van Meters. Gebruik of bewaar op een plaats waar de temperatuur tussen -15 ˚C en 55°C is (tot 90% relatieve vochtigheid).

Dompel de hoofdtelefoon NIET onder in water, stel de hoofdtelefoon niet gedurende langere tijd bloot aan water en draag de hoofdtelefoon niet tijdens het beoefenen van watersporten, d.w.z. zwemmen, waterskiën, surfen, e.d. Blootstelling aan vocht kan het risico op brand of elektrische schok verhogen.

Gebruik de hoofdtelefoon NIET als communicatiemiddel in de luchtvaart, behalve in een noodgeval.

Plaats GEEN open vuur, zoals brandende kaarsen, in de buurt van uw hoofdtelefoon van Meters.

Voer GEEN ongeautoriseerde wijzigingen aan uw Meters uit. Hierdoor vervalt d garantie en komt de veiligheid in gevaar. Ook beïnvloedt dit de naleving van de regels en de werking van het systeem.

Vergeet niet dat Meters DE enige hoofdtelefoon is die beweegt op maat van uw muziek. Onze exclusieve technologie en innovatie zorgen ervoor dat u, de gebruiker, de fijnere details van uw favoriete muziek bij lagere volumes beter kunt waarderen.

Geniet altijd en overal van uw hoofdtelefoon van Meters!

Productomschrijving:
Deze Bluetooth®-stereohoofdtelefoon ondersteunt de apt-X®- en, apt-X®HD-codec die kwalitatief hoogstaande draadloze geluidsweergavemogelijkheden biedt via Bluetooth®-hardware.

Deze Bluetooth®-stereohoofdtelefoon kan afzonderlijk verbinding maken met een Bluetooth®-muziekspeler en uw mobiele telefoon en uw telefoon dempt de muziek automatisch wanneer er een telefoongesprek via de hoofdtelefoon wordt beantwoord. Het dempt de muziek en schakelt over naar de telefoonmodus wanneer er een oproep wordt beantwoord. U mist dus geen belangrijke telefoongesprekken terwijl u onderweg bent of naar de muziek luistert.

Deze Bluetooth® Stereohoofdtelefoon biedt een aangename gebruikersinterface en alle bewerkingen kunnen met drie knoppen worden uitgevoerd. Het is ontworpen om ruis te onderdrukken, echo's te elimineren en volledig-duplexgeluid te produceren voor kristalheldere gesprekken. Dit headsetmodel is compatibel met Bluetooth® Standard 5.0. Het ondersteunt zowel HSP- als HFP-profielen voor telefonische communicatie en twee Bluetooth®-profielen voor audio: A2DP en AVRCP.

Aan de slag

Aanzetten en afspelen:
Direct uit de doos zijn de Meters-hoofdtelefoons volledig opgeladen en gebruiksklaar. Zet gewoon de BT-schakelaar aan de linkerkant van de hoofdtelefoon om, houd de afspeel-/pauzeknop ingedrukt om uw apparaat te koppelen, zorg ervoor dat BT is ingeschakeld op uw geselecteerde apparaat. Selecteer 'METERS' en klik op koppelen.

Zorg voor een comfortabele ervaring: Zorg ervoor dat uw hoofdtelefoon juist op uw hoofd is geplaatst, zodat de beste geluidskwaliteit is gegarandeerd.

Houd de hoofdtelefoon opgeladen:
Gebruik de meegeleverde USB-kabel om uw hoofdtelefoon aan te sluiten op een USB-aansluiting zodat de batterij opgeladen blijft. In het basisstation, dicht bij de USB-aansluiting, zit een rood ledlampje. Dit zal oplichten tijdens het opladen en gaat weer uit wanneer de hoofdtelefoon volledig is opgeladen. Volledig opgeladen = 1,2 uur 20 minuten opladen = 2 uur afspelen.

NIET opgeladen? GEEN probleem:
Met behulp van de meegeleverde USB-aansluiting kunt u uw hoofdtelefoon direct op uw afluisterapparaat aansluiten zodat u altijd van uw muziek kunt genieten.

Inkomende oproepen:
Wanneer u uw telefoon als afluisterapparaat gebruikt, kunt u deze handsfree gebruiken om gesprekken te beantwoorden. De M-Ears hebben een ingebouwde microfoon zodat u nooit een oproep mist. Beantwoord met behulp van de afspeel-/pauze-/antwoordknop op de linker oorschelp.

Wat is aptX HD ?:
Qualcomm® aptX ™ HD-audio zorgt ervoor dat uw Bluetooth®-draadloze apparaat High Definition (HD) audio kan leveren. Het behoudt geluidsdata tijdens de audio-overdracht, wat resulteert in een ‘beter-dan-CD’-luisterervaring.

Gegevens

Type: Gesloten, Dynamisch

Driver: 7mm

Vermogenscapaciteit: 1000 mW

Impedantie: 32 Ohm @ 1Khz

Sens: 94dB/mW

Frequentierespons: 20Hz-20kHz

Adapter: USB naar Jack voor bedraad luisteren

Gewicht: 50 gram

Uitgangsvermogen: MIN 0,35v MAX 0,5v

Vervorming: MAX 0,2%

Kanaalscheiding: Lch MIN-60dB MAX-40dB
Rch MIN-60dB MAX-40dB

Bluetooth Specificatie Versie: 5.0

Ondersteunt Bluetooth Codec: SBC, apt-X, apt-X HD. Ondersteunt HSP, HFP, A2DP, AVRCP-profiel

Ondersteunt voice prompt

3 functietoetsen en LED-indicator

Bedraad en draadloos gebruik

Ingebouwde digitale microfoon

Verwijdering van oude elektrische apparaten (van toepassing in de Europese Unie en andere Europese landen waar het afval gescheiden wordt opgehaald).

Dit symbool op het product of op de verpakking geeft aan dat dit product niet als huishoudelijk afval mag worden behandeld. In plaats daarvan moet het worden afgegeven bij een verzamelpunt voor de recyclage van elektrische en elektronische apparatuur. Door dit product correct te verwijderen, voorkomt u mogelijke negatieve gevolgen voor het milieu en de volksgezondheid, die anders zouden kunnen worden veroorzaakt door de onjuiste afvalverwerking van dit product. De recyclage van materialen draagt bij tot behoud van natuurlijke hulpbronnen. Voor meer informatie over de recyclage van dit product, kunt u contact opnemen met uw gemeente, uw afvalophaaldienst of de winkel waar u het product heeft gekocht. Mededeling aan klanten: de volgende informatie is enkel van toepassing voor apparaten die verkocht worden in landen die de EU-richtlijnen toepassen

Fabrikant: Meters Music Ltd. The Old Maltings, Hall Road, Heybridge,

Essex, England, CM9 4NJ.

For more information head to:

www.metersmusic.com

FRANÇAIS:

Informations importantes sur la sécurité

Merci de lire le mode d'emploi de Meters et de le garder à portée de main pour le futur.

Les écouteurs Meters sont conçus pour écouter de la musique de manière responsable. Pour avoir un maximum de plaisir Avec vos écouteurs Meters, voici ce qu'il faut faire ou éviter.

N'utilisez PAS les écouteurs avec un volume trop fort pendant une période de temps prolongée. Si le volume de Meters est trop fort, et ce sur de longues périodes de temps, vous ne serez pas en mesure de profiter pleinement de vos écouteurs sur le long terme. Aucun plaisir là-dedans !
- Pour éviter des troubles de l'audition, réglez le volume de vos écouteurs à un niveau modéré.
- Baissez toujours le volume sur vos Meters avant de mettre les écouteurs Dans vos oreilles, et progressivement réglez le volume jusqu'à atteindre un niveau confortable pour écouter.

Faites attention à votre sécurité et restez toujours au courant de ce qui se passe autour de vous. Merci de prêter une attention toute particulière lorsque vous utilisez vos écouteurs Meters alors que vous êtes en mouvement, comme par exemple si vous faites du vélo, si vous courrez ou marchez dans ou à proximité de la circulation, d'un chantier ou encore d'un chemin de fer, etc...

N'utilisez PAS d'adaptateurs de téléphone portable pour connecter vos écouteurs sur un jack de siège d'avion. Cela pourrait entraîner des blessures comme des brûlures ou des dommages matériels Résultant d'une surchauffe. Retirez-les et débranchez-les immédiatement si vous ressentez une sensation de chaleur ou une perte audio.

N'utilisez PAS vos écouteurs lorsque vous conduisez ou dans des situations où ne pas entendre ce qui vous entoure peut présenter un danger pour vous-même ou pour les autres.

Ayez conscience de la température et de l'humidité environnantes lorsque vous utilisez les écouteurs Meters. Utilisez ou rangez les écouteurs dans un endroit où la température est comprise entre -15° C (5° F) et 55 ° C (131° F) (jusqu'à 90% d'humidité).

Ne les immergez ou ne les exposez pas pendant une période prolongée dans l'eau. Ne les utilisez pas lorsque vous pratiquez des sports nautiques, comme la natation, le ski nautique, le surf, etc... Exposer les écouteurs à l'humidité peut augmenter le risque d'incendie ou de choc électrique.

N'utilisez PAS les écouteurs comme un casque de communication aéronautique, sauf en cas d'urgence.

Ne placez PAS les écouteurs Meters près de sources de enflammées, comme des bougies allumées par exemple.

Ne pratiquez aucune modification non autorisée sur vos écouteurs Meters. Cela serait une cause d'annulation de la garantie, pourrait compromettre votre sécurité, affecter la conformité avec la réglementation, ainsi que leur bon fonctionnement.

Souvenez-vous que vos écouteurs Meters sont les seuls écouteurs qui bougent avec votre musique et que notre technologie et notre innovation uniques vous permettent de mieux apprécier les petits détails de vos morceaux préférés, même à un volume bas.

Profitez de vos écouteurs Meters à chaque instant !

Description du produit :
Ce casque stéréo Bluetooth® prend en charge le codec apt-X®, apt-X®HD qui offre une capacité de lecture sans fil de haute qualité sonore via le matériel Bluetooth®.

Ce casque stéréo Bluetooth® peut se connecter à un lecteur de musique Bluetooth® et à votre téléphone portable séparément, et coupe automatiquement la musique lorsque vous recevez un appel téléphonique via le casque. Il coupe la musique et passe en mode téléphone pendant la réponse à un appel. Ainsi, vous ne manquerez aucun appel important pendant que vous conduisez ou que vous écoutez de la musique.

Ce casque stéréo Bluetooth® fournit une interface utilisateur conviviale et toutes les opérations peuvent être effectuées avec trois boutons. Il est conçu pour supprimer le bruit, éliminer l'écho et produire un son en duplex intégral pour des appels parfaitement clairs. Ce modèle de casque est conforme à la norme Bluetooth® 5.0. Il prend en charge à la fois les profils HSP et HFP pour la communication téléphonique et deux profils Bluetooth® pour l'audio : A2DP et AVRCP.

Commencer

Allumez et jouez :
Dès la sortie de la boîte, vos écouteurs Meters sont complètement chargés et prêts à fonctionner. Il vous suffit d'allumer l'interrupteur BT sur le côté gauche du casque, de maintenir le bouton Lecture / Pause enfoncé pour vous connecter à votre appareil, et de vous assurer que BT est activé sur l'appareil que vous avez sélectionné. Sélectionnez « METERS » et cliquez sur « Pair ».

Soyez à l'aise :
Assurez-vous que vos écouteurs sont correctement positionnés sur votre tête pour assurer la meilleure qualité audio.

Gardez-les chargés :
En utilisant le câble USB fourni, vous pouvez les brancher sur une prise USB pour préserver la vie de la batterie. Il y a un indicateur de charge DEL rouge situé à la base du casque près de la prise USB. Il s'allume pendant le chargement et s'éteint une fois le chargement terminé. Charge complète = 1,2 h. 20 minutes de charge = 2 heures de lecture.

PAS de charge, PAS d'inquiétude :
En utilisant le connecteur USB vers jack, vous pouvez brancher vos écouteurs directement sur votre appareil d'écoute et profiter de votre musique à tout moment.

Appels entrants :
Lorsque vous utilisez votre téléphone comme appareil d'écoute, vous pouvez l'utiliser les mains libres pour répondre aux appels. Les M-Ears ont un microphone intégré pour que vous ne manquiez jamais un appel. Répondez en utilisant le bouton lecture / pause / réponse sur l'écouteur gauche.

Qu'est-ce que aptX HD ?
L'audio Qualcomm® aptX™ HD garantit que votre appareil compatible Bluetooth® sans fil peut fournir de l'audio haute définition (HD). Il préserve les données sonores grâce à la transmission audio, ce qui se traduit par une expérience d'écoute « meilleure que celle du CD ».

Caractéristiques

Type : fermé, dynamique

Chauffeur : 7 mm

Alimentation maximale : 1000 mW

Impédance : 32 Ohm @ 1Khz

Sens : 94dB/mW

Réponse de fréquence : 20 Hz - 20 kHz

Adaptateur : USB vers Jack pour une écoute filaire

Poids : 50 g

Puissance de sortie : MIN 0,35V MAX 0,5V

Distorsion : MAX 0,2 %

Séparation des canaux : Lch MIN - 60 dB MAX - 40 dB
Rch MIN - 60 dB MAX - 40 dB

Version de spécification Bluetooth : 5.0

Supporte le codec Bluetooth : SBC, apt-X, apt-X HD.

Prend en charge les profils HSP, HFP, A2DP, AVRCP

Prend en charge l'invite vocale

3 touches de fonction et indicateur LED

Utilisation avec et sans fil

Microphone numérique intégré

Élimination des vieux équipements électriques (applicable dans l'Union Européenne et dans d'autres pays européens disposant de systèmes de ramassage/ recyclage).

Ce symbole sur le produit ou sur son emballage indique qu'il ne doit pas être jeté comme un déchet ménager. Il doit au contraire être déposé au niveau d'un point de recyclage des équipements électriques et électroniques. En veillant à ce que ce produit soit éliminé correctement, vous participez au respect de l'environnement et vous diminuez les impacts négatifs sur la santé humaine, qui pourrait résulter d'une manipulation inappropriée de ce produit une fois jeté. Recycler aide à préserver les ressources naturelles. Pour plus d'informations sur le recyclage de ce produit, veuillez contactez les autorités locales, le service en charge des déchets ménagers ou le magasin où vous avez acheté le produit. Avis aux clients : l'information suivante ne s'applique que pour les appareils vendus dans les pays appliquant les directives de l'UE

Fabricant: Meters Music Ltd. The Old Maltings, Hall Road, Heybridge, Essex, England, CM9 4NJ.

For more information head to:

www.metersmusic.com

DEUTSCH:
Wichtige Sicherheitsinformationen

Bitte lesen Sie die Bedienungsanleitung von Meters und bewahren Sie diese sicher für die Zukunft auf.

Meters sind für verantwortlichen Hörgenuss konzipiert. Hier sind einige Verhaltensregeln, damit Sie größtmögliche Freude mit Ihrem Meters Kopfhörer haben.

Verwenden Sie die Kopfhörer NICHT für längere Zeit bei hoher Lautstärke. Hohe Lautstärken über längere Zeiträume führen dazu, dass Sie Meters nur für kurze Zeit genießen werden können. Punkt. Daran werden Sie keine Freude haben!
- Verwenden Sie Ihre Kopfhörer zur Vermeidung von Gehörschädigungen in einer angenehmen, gemäßigten Lautstärke.
- Stellen Sie die Lautstärke auf Ihrem Meters immer auf leise, bevor Sie die Kopfhörer aufsetzen und erhöhen Sie dann allmählich die Lautstärke, bis Sie ein angenehmes Hörniveau erreichen.

ACHTEN Sie auf Ihre Sicherheit und bleiben Sie sich dessen bewusst, was um Sie herum passiert. Seien Sie besonders achtsam, wenn Sie Meters gleichzeitig mit der Ausübung anderer Aktivitäten, wie z.B. Fahrradfahren, Joggen oder Gehen in oder in der Nähe von Straßenverkehr, einer Baustelle oder Schienenverkehr usw. benutzen.

Verwenden Sie KEINE Handy-Adapter zum Anschließen der Kopfhörer an Flugzeugsitzbuchsen. Dies kann zu Verletzungen wie z.B. Verbrennungen oder Sachschäden aufgrund von Überhitzung führen. Entfernen Sie die Kopfhörer und trennen Sie die Verbindung sofort, wenn Sie Wärme spüren oder nichts mehr hören.

Verwenden Sie Ihre Kopfhörer NICHT, während Sie ein Fahrzeug führen oder die Unfähigkeit Umgebungsgeräusche zu hören gefährlich für Sie oder andere sein kann.

SEIEN Sie sich der Temperatur und der Luftfeuchtigkeit bewusst, wenn Sie Meters Kopfhörer benutzen. Verwenden und lagern Sie die Kopfhörer an einem Ort mit einer Temperatur zwischen -15° Celsius (5° Fahrenheit) und 55° Celsius (131° Fahrenheit) mit bis zu 90 % relativer Luftfeuchtigkeit.

Die Kopfhörer NICHT für längere Zeit unter Wasser tauchen oder Wasser aussetzen oder diese während der Ausübung von Wassersportarten wie z.B. Schwimmen, Wasserski, Surfen, usw. tragen. Der Kontakt mit Feuchtigkeit kann das Feuer- oder Stromschlagrisiko erhöhen.

Verwenden Sie die Kopfhörer NICHT als Kommunikations-Headsets im Flugverkehr, außer in Notfällen.

Platzieren Sie KEINE offene Flammen, wie z.B. brennende Kerzen, in der Nähe Ihres Meters Kopfhörers.

Nehmen Sie KEINE unautorisierten Änderungen an Ihrem Meters vor. Dies führt zu einem Wegfall der Garantie, gefährdet die Sicherheit und beeinträchtigt die Einhaltung gesetzlicher Vorschriften sowie der Systemleistung.

Denken Sie daran, dass Meters die einzigen Kopfhörer sind, die sich zu Ihrer Musik bewegen und unsere exklusive Technologie und Innovation ermöglicht Ihnen als deren Benutzer eine bessere Wahrnehmung der feineren Details Ihrer Lieblingsmusik bei geringeren Lautstärken.

Genießen Sie Ihren Meters Kopfhörer jederzeit!

Produktbeschreibung:
Dieses Bluetooth®-Stereo-Headset unterstützt den apt-X®-, apt-X®HD-Codec, der über eine Wireless-Wiedergabe-Fähigkeit mit hoher Klangqualität über Bluetooth®-Hardware verfügt.

Dieses Bluetooth®-Stereo-Headset kann separat mit einem Bluetooth®-Musikabspielgerät und Ihrem Mobiltelefon verbunden werden und schaltet die Musik automatisch stumm, wenn ein Anruf per Headset angenommen wird. Es schaltet die Musik stumm und wechselt in den Telefonmodus, wenn ein Anruf angenommen wird. So verpassen Sie keine wichtigen Anrufe während Sie fahren oder Musik hören.

Dieses Bluetooth®-Stereo-Headset bietet eine benutzerfreundliche Oberfläche und alle Funktionen können mit drei Tasten ausgeführt werden. Es wurde so entwickelt, dass Nebengeräusche ausgeblendet und Echos eliminiert werden und ein Vollduplex-Sound für Anrufe mit einer hervorragenden Qualität erzeugt wird. Dieses Headset-Modell ist Bluetooth®-Standard 5.0 kompatibel. Es unterstützt sowohl HSP- als auch HFP-Profile für die Telefonkommunikation und zwei Bluetooth®-Profile für Audio: A2DP und AVRCP.

Getting started

Einschalten und abspielen:
Ihre Meters-Kopfhörer sind bereits nach dem Auspacken vollständig aufgeladen und betriebsbereit. Aktivieren Sie einfach den BT-Schalter auf der linken Seite der Kopfhörer, halten Sie die Play-/Pause-Taste gedrückt, um das Gerät an Ihr Gerät anzuschließen. Stellen Sie sicher, dass BT auf dem von Ihnen ausgewählten Gerät aktiviert ist. Wählen Sie “METERS” und klicken Sie auf “pair”.

Passen Sie die Kopfhörer so an, dass sie bequem sitzen:
Vergewissern Sie sich, dass Ihre Kopfhörer korrekt auf Ihrem Kopf positioniert sind, um die beste Audioqualität zu garantieren.

Stellen Sie sicher, dass die Kopfhörer stets aufgeladen sind:
Mit dem mitgelieferten USB-Kabel können Sie die Kopfhörer an eine beliebige USB-Buchse anschließen, um den Akku aufzuladen. Die rote LED-Ladeanzeige befindet sich auf der Unterseite der Kopfhörer nahe der USB-Buchse. Diese leuchtet während des Ladevorgangs auf und erlischt, sobald der Akku vollständig aufgeladen ist. Voll aufgeladen = 1,2 Stunden. 20 Minuten Ladezeit = 2 Stunden Wiedergabe.

NICHT aufgeladen, KEIN Problem:
Über den mitgelieferten USB-Anschluss für die Buchse können Sie Ihre Kopfhörer direkt an Ihr Wiedergabegerät anschließen und Ihre Musik jederzeit genießen.

Eingehende Anrufe:
Wenn Sie Ihr Telefon als Wiedergabegerät nutzen, können Sie es freihändig verwenden, um Anrufe entgegenzunehmen. Die M-Ears haben ein eingebautes Mikrofon, damit Sie keinen Anruf verpassen. Verwenden Sie die Wiedergabe-/Pause-/Antworttaste an der linken Hörmuschel, um Anrufe entgegenzunehmen.

Was ist aptX HD?:
Qualcomm® aptX™ HD audio stellt sicher, dass Ihr Bluetooth®-wirelessfähiges Gerät High Definition (HD)-Audio bereitstellen kann. Es speichert Sounddaten durch die Audioübertragung, was zu einem besseren Hörerlebnis führt als beim Abspielen von CDs.

Technische Daten

Typ: geschlossen, dynamisch

Treiber: 7 mm

Belastbarkeit: 1000 mW

Impedanz: 32 Ohm bei 1 kHz

Empfindlichkeit: 94 dB/mW

Frequenzgang: 20 Hz–20 kHz

Adapter: USB-Buchse für kabelgebundenes Abspielen

Gewicht: 50 g

Ausgangsleistung: MIN.: 0,35 V, MAX.: 0,5 V

Verzerrung: MAX 0,2 %

Kanaltrennung: Lch MIN.: 60 dB, MAX.: 40 dB
Rch MIN.: 60 dB, MAX.: 40 dB

Version der Bluetooth-Spezifikation: 5.0

Unterstützt die folgenden Bluetooth-Codecs: SBC, apt-X, apt-X HD. Unterstützt HSP-, HFP-, A2DP- und AVRCP-Profile. Unterstützt Sprachaufforderungen

3 Funktionstasten und LED-Anzeige

Verwendung mit oder ohne Kabel

Eingebautes digitales Mikrofon

Entsorgung alter elektrotechnischer Geräte (gilt in der Europäischen Union und anderen europäischen Ländern mit Abfalltrennung).
Dieses Symbol auf dem Produkt oder seiner Verpackung weist darauf hin, dass dieses Produkt nicht als Hausmüll behandelt werden darf. Stattdessen ist es an einem Sammelpunkt für das Recycling von elektrischen und elektronischen Geräten abzugeben. Indem Sie sicherstellen, dass dieses Produkt ordnungsgemäß entsorgt wird, helfen Sie mögliche schädliche Folgen für die Umwelt und die menschliche Gesundheit zu vermeiden, die ansonsten durch eine unsachgemäße Entsorgung dieses Produkts verursacht werden könnten. Die Wiederverwertung von Materialien hilft natürliche Ressourcen zu schonen. Nähere Informationen zum Recycling dieses Produkts erhalten Sie bei Ihren örtlichen Behörden, dem Hausmüllentsorgungsdienst oder dem Händler, bei dem Sie das Produkt gekauft haben.
Hinweis für Kunden: Die folgenden Informationen gelten nur für Geräte, die in Ländern verkauft wurden, welche EU-Richtlinien anwenden.

Hersteller: Meters Music Ltd. The Old Maltings, Hall Road,

Heybridge, Essex, England, CM9 4NJ.

For more information head to:

www.metersmusic.com

ITALIANO:

Informazioni importanti sulla sicurezza

Si prega di leggere il manuale d'uso Meters e di conservarlo per consultazioni future.

I prodotti Meters sono progettati per l'ascolto responsabile. Per sfruttare al meglio le cuffie Meters ecco alcune cose da fare e da non fare.

NON utilizzare le cuffie ad alto volume per un periodo prolungato. Usare un volume alto per lunghi periodi permetterà di approfittare delle cuffie Meters solo per un breve periodo. Questo non è per nulla divertente!
- Per evitare danni all'udito, utilizzare le cuffie a un livello di volume moderato e confortevole.
- Abbassare sempre il volume sulle cuffie Meters prima di posizionarle sulle orecchie, alzando gradualmente il volume fino a raggiungere un livello di ascolto confortevole.

Concentrarsi sulla propria sicurezza e tenere sempre sotto controllo ciò che sta succedendo intorno a sé. Prestare particolare attenzione quando si utilizzano le cuffie Meters durante una qualsiasi attività, come andare in bicicletta o correre o camminare nel traffico, in un cantiere o sulla ferrovia, ecc.

NON utilizzare adattatori per cellulare per collegare le cuffie al jack del sedile dell'aereo. Ciò potrebbe causare lesioni personali, come ustioni o danni agli oggetti dovuti al surriscaldamento. Rimuovere e scollegare immediatamente se si percepisce una sensazione di riscaldamento o una perdita dell'udito.

NON usare le cuffie durante la guida o in qualsiasi momento in cui l'incapacità di sentire i suoni esterni circostanti può rappresentare un pericolo per se stessi o gli altri.

Essere a conoscenza delle temperature e del livello di umidità quando si usano le cuffie Meters. Utilizzare o conservare in un luogo dove la temperatura è compresa tra -15°C (5°F) e 55C (131°F) (fino al 90% di umidità relativa).

NON immergere o esporre per lunghi periodi all'acqua, o indossare durante la partecipazione a sport acquatici, come nuoto, sci nautico, surf, ecc. L'esposizione all'umidità può aumentare il rischio di incendi o scosse elettriche.

NON utilizzare le cuffie come cuffie per la comunicazione in volo a eccezione di situazioni di emergenza.

NON posizionare fiamme libere, come candele accese, vicino alle cuffie Meters.

NON apportare modifiche non autorizzate alle cuffie Meters. In questo modo si annulla la garanzia, si compromette la sicurezza e si riducono la conformità alle normative e le prestazioni del sistema.

Ricordare che le cuffie Meters sono le uniche cuffie che si muovono in base alla musica e che la nostra esclusiva tecnologia e innovazione fornisce all'utente un maggiore apprezzamento dei più piccoli dettagli della propria musica preferita a volumi più bassi.

NON usare SEMPRE le cuffie Meters!

Descrizione del prodotto:
Questi auricolari stereo Bluetooth® sono compatibili con i codec apt-X® e apt-X®HD, che offrono un'elevata qualità audio nella riproduzione tramite dispositivi Bluetooth®.

Gli auricolari stereo Bluetooth® sono in grado di collegarsi a un lettore musicale Bluetooth® e al telefono cellulare separatamente. Quando si risponde a una chiamata telefonica, la musica viene sospesa e si passa alla modalità telefonica in modo automatico; quindi non si corre il rischio di perdere telefonate importanti durante la guida o l'ascolto della musica.

Gli auricolari stereo Bluetooth® sono dotati di un'interfaccia utente di facile uso: tutte le operazioni possono essere eseguite con tre pulsanti. Inoltre, sono dotati di soppressione del rumore, eliminazione dell'eco e trasmissione bidirezionale simultanea dell'audio (full-duplex) per garantire conversazioni perfettamente chiare; sono compatibili con Bluetooth® Standard 5.0. Utilizzano entrambi i profili HSP e HFP per la comunicazione telefonica e due profili Bluetooth® per l'audio: A2DP e AVRCP.

Istruzioni per l'uso

Accendi e ascolta
Gli auricolari Meters vengono forniti con batteria già carica e sono pronti all'uso, basta accendere l'interruttore Bluetooth sul lato sinistro e tenere premuto il pulsante Play/Pause per attivare l'accoppiamento con il dispositivo riproduttore; assicurarsi che Bluetooth sia abilitato anche sul dispositivo selezionato. Selezionare "METERS" e cliccare su pair.

Comfort
Per avere la migliore qualità dell'audio, assicurarsi che siano posizionati correttamente.

Ricarica
Utilizzando il cavo in dotazione, possono essere collegati a una qualsiasi presa USB per ricaricare la batteria. Alla base, vicino alla presa USB, è presente un LED rosso che indica la ricarica in corso; questo si spegne dopo aver completato la ricarica. Carica completa = 1,2 ore, 20 minuti di carica = 2 ore di riproduzione.

Funzionano anche senza carica
Utilizzando l'adattatore USB-spinotto, è possibile collegare gli auricolari direttamente al dispositivo riproduttore e quindi ascoltare la musica anche in caso di batteria scarica.

Chiamate in entrata
Quando si utilizza il telefono per ascoltare musica, è possibile rispondere alle chiamate mantenendo le mani libere. Gli auricolari M-Ears sono dotati di microfono integrato che può essere utilizzato per le conversazioni telefoniche. Per rispondere, utilizzare il pulsante di riproduzione/pausa/risposta che si trova sull'orecchio sinistro.

Che cosa è aptX HD?
Qualcomm® aptX™ HD permette al dispositivo Bluetooth® abilitato di fornire audio ad alta definizione (HD); protegge i dati audio durante la trasmissione, offrendo un'esperienza di ascolto "migliore del CD".

Dati tecnici

Tipo: Chiuso, Dinamico

Driver: 7 mm

Capacità di gestione dell'alimentazione: 1000mW

Impedenza: 32 Ohm a 1Khz

Sens: 94dB/mW

Risposta in frequenza: 20Hz-20kHz

Adattatore: USB-spinotto per il collegamento via cavo

Peso: 50gr

Potenza in uscita: MIN 0,35v MAX 0,5v

Distorsione: MAX 0,2%

Separazione canali: Csx MIN -60dB MAX-40dB

Cdx MIN-60dB MAX-40dB

Dati della versione Bluetooth: 5.0

Compatibile con Bluetooth Codec: SBC, apt-X, apt-X HD. Compatibile coi profili HSP, HFP, A2DP, AVRCP. Accetta l'attivazione vocale.

3 tasti funzione e indicatore LED

Utilizzabile sia con cavo sia senza fili

Microfono digitale integrato

Smaltimento delle apparecchiature elettriche (applicabile nei paesi dell'Unione Europea e negli altri paesi europei con sistema di raccolta differenziata).
Questo simbolo sul prodotto o sulla confezione indica che il prodotto non deve essere trattato come rifiuto domestico. Deve invece essere consegnato a un centro di raccolta per il riciclaggio di apparecchiature elettriche ed elettroniche. Provvedendo a smaltire questo prodotto in modo appropriato si contribuisce a evitare potenziali conseguenze negative per l'ambiente e la salute umana, che potrebbero altrimenti essere causate da uno smaltimento inadeguato del prodotto. Il riciclaggio dei materiali aiuta a preservare le risorse naturali. Per informazioni più dettagliate sul riciclaggio di questo prodotto, contattare l'ufficio comunale, il servizio di smaltimento rifiuti o il negozio in cui il prodotto è stato acquistato. Avviso per il cliente: le seguenti informazioni sono applicabili esclusivamente agli apparecchi venduti nei paesi che applicano le direttive UE

Produttore: Meters Music Ltd. The Old Maltings, Hall Road,

Heybridge, Essex, England, CM9 4NJ.

For more information head to:

www.metersmusic.com

PORTUGUÊS:

Informações de segurança importantes

Por favor, leia o manual do utilizador do Meters e guarde-o em local seguro para referência futura.

O Meters foi projetado para uma audição responsável. Para desfrutar o máximo prazer dos seus auscultadores Meters aqui ficam alguns prós e contras.

NÃO use os auscultadores com um volume alto durante um período de tempo prolongado. Um volume alto durante longos períodos de tempo implica que só poderá desfrutar dos Meters durante um breve período. Não estamos a brincar!
- Para evitar danos à audição, use os seus auscultadores num nível de volume moderado e confortável.
- Baixe sempre o volume dos seus Meters antes de colocar os auscultadores nos ouvidos, aumentando gradualmente o volume até chegar a um nível de audição confortável.

Concentre-se na sua segurança e esteja sempre ciente do que está a acontecer ao seu redor. Por favor, tome e especial atenção ao usar os Meters enquanto pratica qualquer atividade tal como andar de bicicleta, correr ou caminhar no meio do trânsito ou perto dele, num local de construção ou caminho de ferro, etc.

NÃO utilize adaptadores de telemóvel para ligar os auscultadores à ficha do assento do avião. Isso poderá resultar em ferimentos pessoais, tais como queimaduras ou danos à propriedade devido ao sobreaquecimento. Remova e desligue imediatamente se experimentar uma sensação de aquecimento ou qualquer perda de áudio.

NÃO utilize os auscultadores durante a condução ou em qualquer momento em que a incapacidade de ouvir os sons circundantes possa representar um perigo para si ou para os outros.

Mantenha-se ciente das temperaturas e humidade ao usar os auscultadores Meters. Utilize-os ou guarde-os num lugar onde a temperatura esteja entre -15˚C (5˚F) e 55°C (131˚F) (até 90% de humidade relativa).

NÃO os faça submergir nem os exponha à água durante períodos prolongados, nem os use ao participar em desportos aquáticos, ou seja, natação, ski aquático, surf, etc. A exposição à humidade pode aumentar o risco de incêndio ou choque elétrico.

NÃO use os auscultadores como auscultadores de comunicação de aviação, exceto em caso de emergência.

NÃO coloque fontes de chama, como velas acesas, perto dos seus auscultadores Meters.

NÃO faça quaisquer alterações não autorizadas aos seus Meters. Se o fizer, irá anular a garantia, comprometer a segurança, e afetar a conformidade regulamentar e o desempenho do sistema.

Lembre-se que os Meters são os únicos auscultadores que se deslocam para a sua música e a nossa tecnologia exclusiva e inovação permitem-lhe apreciar melhor os detalhes mais delicados da sua música favorita com um volume mais baixo.

DESFRUTE dos seus auscultadores Meters em todos os momentos!

Descrição do Produto:
Estes auscultadores estereofónicos com conexão Bluetooth® suportam os codecs apt-X® e apt-X®HD, conferindo uma reprodução de som de alta qualidade e sem fio através de hardware Bluetooth®.

Estes auscultadores estereofónicos com conexão Bluetooth® podem ser conectados separadamente a um dispositivo reprodutor com conexão Bluetooth® e ao teu telemóvel — nesse caso, quando respondes a uma chamada telefónica por intermédio dos auscultadores, o volume da música silencia-se automaticamente. Quando uma chamada telefónica é atendida, a música silencia-se e o modo telefone é ativado. Desta forma, não perdes nenhuma chamada importante ao dirigir ou ouvir música.

Estes auscultadores estereofónicos com conexão Bluetooth® apresentam uma interface de utilizador intuitiva, com todas as suas operações podendo ser feitas por meio de apenas três botões. Como foram concebidos para suprimir ruídos, eliminar o eco e reproduzir som em modo full duplex, conferem o máximo de clareza às chamadas telefónicas. Este modelo é compatível com o padrão Bluetooth® 5.0 e suporta os perfis HSP e HFP para comunicações telefónicas e, para reprodução de áudio, os dois perfis Bluetooth® A2DP e AVRCP.

Primeiros passos

Ligue-os e toque o som:
Os auscultadores Meters já saem da embalagem totalmente carregados e prontos para o uso. Para pareá-los, basta ligar o Bluetooth pelo botão localizado no lado esquerdo e manter primado o botão Play/Pause (Tocar/Pausar). Não te esqueças de ativar a função Bluetooth também no dispositivo com que desejas parear. Seleciona “METERS” e clica em parear.

Ponha-te confortável:
Para obter a melhor qualidade de som possível, posiciona os auscultadores corretamente em tua cabeça.

Mantenha-os carregados:
Com o cabo USB fornecido, podes ligar os auscultadores a qualquer saída USB para aumentar a duração da bateria. Na parte de baixo deles, perto da porta USB, há um indicador luminoso vermelho que se acende quando a bateria está a carregar e se desliga quando ela estiver totalmente carregada.
Tempo para carga total = 1,2 horas. 20 minutos de carga = 2 horas de reprodução de som.

Não te preocupes se a bateria acabar:
Os auscultadores vêm com um cabo adaptador USB para saída de áudio, que te permite conectá-los ao dispositivo reprodutor diretamente para curtir a tua música a qualquer instante.

Recebimento de chamadas:
Quando usas um telemóvel como dispositivo reprodutor, podes responder às tuas ligações diretamente por meio dos auscultadores. O M-Ears tem um microfone embutido para que nunca perderes uma chamada. Para responder a uma chamada, prima o botão play/pause/answer (tocar/pausar/responder), localizado na tampa do altifalante esquerdo.

O que é o aptX HD?
O áudio Qualcomm® aptX™ HD permite que o teu dispositivo com suporte ativado para Bluetooth® reproduza áudio em alta definição (HD). Ele preserva os dados de áudio durante a transmissão sem fio, proporcionando assim uma qualidade de som superior à de CDs.

Especificações

Tipo: Fechado, Dinâmico

Condutor: 7 mm

Capacidade de potência: 1000 mW

Impedância: 32 Ohm @ 1 KHz

Sens: 94 dB/mW

Resposta de Frequência: 20 Hz - 20 kHz

Adaptador: USB para saída de áudio (para conexões com fio)

Peso: 50 g

Potência de reprodução: MIN: 0,35 v - MAX: 0,5 v

Distorção: MAX 0,2%

Separação de canal: Esq MIN: 60 dB - MAX: 40dB
Dir MIN: 60 dB - MAX: 40 dB

Versão da especificação Bluetooth: 5.0

Suporta os Codecs Bluetooth: SBC, apt-X, apt-X HD. Também suporta HSP, HFP, A2DP, perfil AVRCP Suporta mensagem de voz

3 botões de função e indicador luminoso

Suporta conexões sem fio e com fio

Microfone digital embutido

Eliminação de equipamentos elétricos antigos (Aplicável na União Europeia e noutros países europeus com sistemas de recolha seletiva de resíduos).

Este símbolo no produto ou na embalagem indica que este produto não deve ser tratado como lixo doméstico. Em vez disso, deve ser entregue num ponto de recolha adequado para a reciclagem de equipamentos elétricos e eletrónicos. Ao garantir que este produto seja eliminado corretamente, ajudará a evitar potenciais consequências negativas para o ambiente e a saúde humana, que poderiam ser causadas pelo tratamento inadequado deste produto. A reciclagem de materiais ajuda a conservar os recursos naturais. Para informações mais detalhadas sobre a reciclagem deste produto, entre em contacto com os seus Serviços Municipais, com o serviço de recolha de lixo doméstico ou com a loja onde adquiriu o produto. Aviso para os clientes: a seguinte informação só é aplicável a produtos comercializados em países que aplicam as diretivas da UE

Fabricante: Meters Music Ltd. The Old Maltings, Hall Road,

Heybridge, Essex, England, CM9 4NJ.

For more information head to:

www.metersmusic.com

ESPAÑOL:
Información de seguridad importante

Lee el manual de usuario de Meters y consérvalo para futuras referencias.

Los auriculares Meters han sido diseñados para una escucha responsable. Para disfrutar al máximo. de tus auriculares Meters, aquí tienes información sobre qué hacer y qué evitar.

NO utilices los auriculares a un volumen alto durante períodos prolongados. La exposición a un volumen alto durante períodos prolongados hará que sólo puedas disfrutar de Meters por un corto período de tiempo. ¡No suena divertido!
- Para evitar deficiencia auditiva, usa los auriculares a un volumen agradable y moderado.
- Baja siempre el volumen de tus Meters antes de colocarte los auriculares en los oídos y sube gradualmente el volumen hasta alcanzar un volumen de audio agradable.

CÉNTRATE en tu seguridad y presta atención siempre a lo que sucede a tu alrededor. Presta especial atención cuando estés utilizando Meters al mismo tiempo que realizas cualquier otra actividad como montar en bicicleta, correr, caminar al lado o cerca del tráfico, cerca de una obra de construcción o ferrocarril, etc.

NO utilices adaptadores de teléfono móvil para conectar los auriculares al enchufe del asiento del avión. Esto podría provocar lesiones personales, tales como quemaduras o daños materiales debido a un sobrecalentamiento. Retíralos y desconéctalos inmediatamente si experimentas una sensación de calor o cualquier pérdida de audición.

NO utilices los auriculares mientras conduces ni en ninguna otra situación en la que la incapacidad de escuchar los sonidos del entorno exterior pueda representar un peligro para ti mismo o para los demás.

Presta atención a las temperaturas y humedad cuando utilices los auriculares Meters. Utilízalos o almacénalos en un lugar donde la temperatura sea de entre -15 °C (5 °F) y 55 °C (131 °F) (hasta 90% de humedad relativa).

NO los sumerjas ni los expongas al agua durante períodos prolongados, ni los lleves durante la realización de deportes de agua, como por ejemplo, natación, esquí acuático, surf, etc. La exposición a la humedad puede aumentar el riesgo de incendio o descarga eléctrica.

NO uses los auriculares para comunicación aeronáutica, excepto en caso de emergencia.

NO coloques ninguna fuente de calor descubierta, como velas encendidas, cerca de tus auriculares Meters.

NO realices modificaciones no autorizadas a tus Meters. Si lo haces, la garantía quedará anulada, pondrás en riesgo tu seguridad, afectarás el cumplimiento normativo y el rendimiento del sistema.

Recuerda que Meters son los únicos auriculares que se mueven al ritmo de tu música y nuestra tecnología exclusiva e innovación te permite a ti, el usuario, una mayor apreciación de los detalles más sutiles de tu música favorita a volúmenes más bajos.

¡Disfruta de tus auriculares Meters en TODO momento!

Descripción del producto:
Este auricular estéreo Bluetooth® es compatible con el códec apt-X®, apt-X®HD, que ofrece una capacidad de reproducción inalámbrica de alta calidad a través del hardware Bluetooth®.

Estos auriculares estéreo Bluetooth® se pueden conectar por separado a un reproductor de música Bluetooth® y a su teléfono móvil y silencian automáticamente la música cuando se responde a una llamada en los auriculares. Silencia la música y cambia al modo de teléfono cuando se responde a una llamada. Así no se perderá ninguna llamada importante mientras esté conduciendo o escuchando música.

Estos auriculares estéreo Bluetooth® tienen una interfaz de usuario fácil de usar y todas las operaciones se pueden realizar con tres botones. Están diseñados para suprimir el ruido, eliminar el eco y producir un sonido dúplex completo para llamadas nítidas. Este modelo de auriculares es compatible con Bluetooth® Standard 5.0. Admite tanto el perfil HSP como el HFP para comunicación telefónica y dos perfiles Bluetooth® para audio: A2DP y AVRCP.

Guía de inicio

Encender y usar:
Sus auriculares Meters ya estarán completamente cargados y listos para usar al sacarlos de la caja; solo tiene que encender el interruptor BT en el lado izquierdo de los auriculares y mantener presionado el botón Reproducir/Pausa para vincularlo a su dispositivo; asegúrese de que BT esté habilitado en su dispositivo seleccionado. Seleccione “METERS” y haga clic en vincular.

Póngase cómodo:
Asegúrese de tener los auriculares colocados correctamente en la cabeza, garantizando así la mejor calidad de audio.

Manténgalos cargados:
Puede conectarlos a cualquier puerto USB con el cable USB proporcionado para conservar la duración de la batería. Hay una luz LED roja indicadora de carga ubicada en la base de los auriculares cerca de la toma USB. Se iluminará mientras se están cargando y se apagará una vez que estén completamente cargados. Tiempo de carga completa = 1,2 horas. 20 minutos de carga = 2 horas de reproducción.

SIN carga, NO pasa nada:
Con el conector de cable USB a jack que se incluye, puede conectar sus auriculares directamente al dispositivo de escucha y disfrutar de su música en todo momento.

Llamadas entrantes:
Cuando use su teléfono como dispositivo de escucha, podrá usarlo con el sistema manos libres para contestar llamadas. Los M-Ears tienen un micrófono incorporado para que nunca se pierda una llamada. Responda usando el botón de Reproducción/Pausa / Respuesta en la tapa del auricular izquierdo.

¿Qué es aptX HD?:
El audio Qualcomm® aptX™ HD garantiza que su dispositivo habilitado con Bluetooth® pueda proporcionar audio de alta definición (HD). Conserva los datos de sonido a través de la transmisión de audio, lo que da como resultado una experiencia de escucha 'mejor que un CD'.

Características

Tipo: cerrado, dinámico

Controlador: 7 mm

Capacidad de potencia: 1000 mW

Impedancia: 32 Ohm @ 1 kHz

Sensibilidad: 94 dB/mW

Respuesta de frecuencia: 20 Hz - 20 kHz

Adaptador: USB a Jack para escuchar con cables

Peso: 50 g

Potencia de salida: MIN 0,35 V MAX 0,5 V

Distorsión: MAX 0,2 %

Separación de canales: Lch MIN -60 dB MAX-40 dB
Rch MIN-60 dB MAX-40 dB

Versión de la especificación Bluetooth: 5.0

Admite códecs Bluetooth: SBC, apt-X, apt-X HD.

Admite perfiles HSP, HFP, A2DP, AVRCP Admite indicador de voz

3 teclas de función e indicador LED

Uso con cable y de forma inalámbrica

Micrófono digital incorporado

Eliminación de equipos eléctricos (aplicable en la Unión Europea y otros países europeos con sistemas de recogida selectiva de residuos).

Este símbolo en el producto o en su embalaje indica que éste no debe ser tratado como residuo doméstico. En cambio, este producto se debe depositar en un punto de recogida adecuado para el reciclaje de aparatos eléctricos y electrónicos. Al asegurarte de que este producto se deseche correctamente, estarás ayudando a evitar las posibles consecuencias negativas para el medio ambiente y la salud humana que podrían derivarse de la incorrecta manipulación del producto. El reciclaje de materiales ayuda a conservar los recursos naturales. Para obtener información más detallada sobre el reciclaje de este producto, ponte en contacto con tu ayuntamiento, el punto de recogida más cercano o el establecimiento donde los adquiriste. Aviso para los usuarios: la siguiente información sólo es pertinente para los equipos vendidos en países que aplican directivas de la UE

Fabricante: Meters Music Ltd. The Old Maltings, Hall Road, Heybridge, Essex, England, CM9 4NJ.

For more information head to:

www.metersmusic.com

Русский:

Правила техники безопасности

Прочтите руководство по эксплуатации наушников Meters и сохраните его для дальнейшего использования.

Наушники Meters разработаны для ответственных пользователей. Чтобы использовать наушники Meters с максимальным удовольствием, необходимо придерживаться следующих правил.

Не используйте наушники на максимальной громкости на протяжении длительного времени. Длительное прослушивание аудиозаписей на высокой громкости может привести к тому, что ваше наслаждение от использования наушников Meters продлится недолго. Хорошего в этом мало, не так ли?
- Чтобы избежать повреждения слуха, настройте наушники на комфортный, умеренный уровень громкости.
- Перед тем как надеть наушники Meters, всегда уменьшайте громкость и только после этого постепенно повышайте ее до комфортного уровня для прослушивания.

Относитесь серьезно к своей безопасности и всегда следите за тем, что происходит вокруг вас. Необходимо быть особенно внимательным, используя наушники Meters во время каких-либо занятий, например, езды на велосипеде, бега или ходьбы вблизи автомобильных дорог, строительных площадок, железной дороги и т.п.

Не используйте адаптеры для мобильных телефонов для подключения наушников к разъему, расположенному в кресле самолета. Это может привести к телесным повреждениям, в частности, к ожогам, а также к порче имущества по причине перегрева. Следует немедленно отключить наушники в случае их нагрева или исчезновения звука.

Не используйте наушники за рулем транспортного средства и в других случаях, когда невозможность слышать окружающие звуки может представлять опасность для вас или других людей.

Принимайте во внимание температуру и влажность воздуха при использовании наушников Meters. Эксплуатация и хранение наушников допускается при температуре от -15 ˚C (5 ˚F) до 55 ˚C (131 ˚F) (до 90% относительной влажности).

Не погружайте наушники в воду на продолжительное время и не используйте их для занятий водными видами спорта, например, плаванием, водными лыжами, серфингом и т.п. Воздействие влаги может увеличить риск возгорания или поражения электрическим током.

Не используйте наушники в качестве гарнитуры авиационной связи, за исключением чрезвычайных ситуаций.

Не оставляйте наушники Meters рядом с источниками открытого огня, например, зажженными свечами.

Не вносите непредусмотренных изменений в конструкцию наушников Meters. Это приведет к аннулированию гарантии, поставит под угрозу вашу безопасность, а также повлияет на соответствие нормативным требованиям и работу устройства.

Помните, что Meters – это единственные наушники, которые двигаются в такт с вашей музыкой. Наша эксклюзивная технология и инновации позволяют вам как пользователю в полной мере насладиться всеми тонкостями вашей любимой музыки даже на небольшой громкости.

Наслаждайтесь вашими наушниками Meters в любое время!

Описание продукта

Данная стереогарнитура Bluetooth® поддерживает кодек apt-X®, apt-X®HD, который обеспечивает высокое качество беспроводного воспроизведения звука с помощью оборудования Bluetooth®.

Данная стереогарнитура Bluetooth® может подключаться к музыкальному проигрывателю Bluetooth® и мобильному телефону отдельно и автоматически приглушает музыку во время ответа на телефонный звонок с помощью гарнитуры. Она приглушает музыку и переключается в режим телефона во время ответа на входящий вызов. Поэтому вы не пропустите никаких важных телефонных звонков, будучи за рулем или слушая музыку.

Данная стереогарнитура Bluetooth® имеет удобный пользовательский интерфейс, и все операции могут выполняться с помощью трех кнопок. Она предназначена для подавления шума, устранения эха и воспроизведения кристально чистого звука во время телефонного звонка в полнодуплексном режиме. Данная модель гарнитуры соответствует требованиям стандарта Bluetooth® 5.0. Она поддерживает профили HSP и HFP для телефонной связи и два профиля Bluetooth® для аудио: A2DP и AVRCP.

Перед началом использования...

Включите и воспроизводите

В готовом виде ваши наушники Meters будут полностью заряжены и готовы к работе, просто включите переключатель BT на левой стороне наушников, удерживайте кнопку Play/Pause для сопряжения с вашим устройством, убедитесь, что BT включен на выбранном вами устройстве. Выберите «METERS» и нажмите «Сопряжение».

Удобное положение
Убедитесь, что ваши наушники правильно расположены на голове: это обеспечит наилучшее качество звука.

Поддержание заряда батареи
С помощью прилагаемого USB-кабеля вы можете подключить наушники к любому USB-разъему для поддержания заряда батареи. На корпусе наушников рядом с USB-разъемом расположен красный светодиодный индикатор зарядки, который светится во время зарядки и гаснет, когда устройство заряжено полностью. Полная зарядка = 1,2 часа. 20 минут зарядки = 2 часа воспроизведения.

Не нужно заряжать — не нужно беспокоиться!
Используя поставленный в комплекте переходник с USB и гнездовым разъемом, вы можете подключить наушники непосредственно к вашему устройству и наслаждаться музыкой в любое время.

Входящие звонки
При эксплуатации телефона в качестве устройства для прослушивания вы сможете использовать его бесконтактно для ответа на входящие вызовы. Гарнитура M-Ears оснащена встроенным микрофоном, поэтому вы не пропустите ни одного звонка. Отвечайте на звонки, используя кнопку воспроизведения/паузы/ответа на корпусе левого наушника.

Что собой представляет технология aptX HD?
Технология aptX™ Qualcomm® обеспечивает передачу звука высокой четкости вашим устройством, поддерживающим технологию беспроводного обмена данными Bluetooth®. Данная технология сохраняет звуковые характеристики в процессе передачи аудиосигналов, что обеспечивает качество звука «лучше, чем CD».

Технические характеристики

Тип: закрытые, динамические

Динамик: 7 мм

Максимальная мощность: 1 000 мВт

Сопротивление: 32 Ом при 1 кГц

Чувствительность: 94 дБ/мВт

Диапазон воспроизводимых частот: 20 Гц-20 кГц

Адаптер: переходник с USB и гнездовым разъемом для проводного прослушивания

Вес: 50 г

Выходная мощность: мин. 0,35 Вт, макс. 0,5 Вт

Искажение: макс. 0,2%

Разделение каналов: левый канал – мин. 60 дБ, макс. 40 дБ, правый канал – мин. 60 дБ, макс. 40 дБ

Версия спецификации Bluetooth: 5.0

Поддержка кодека Bluetooth: SBC, apt-X, apt-X HD.

Поддержка профилей HSP, HFP, A2DP, AVRCP. Поддержка голосовых подсказок.

3 функциональные клавиши и светодиодный индикатор

Проводное и беспроводное использование

Встроенный цифровой микрофон

Утилизация старого электрического оборудования (применимо в странах Европейского Союза и других европейских странах с системой раздельного сбора отходов)

Этот символ на устройстве или на его упаковке указывает на то, что этот продукт не должен рассматриваться в качестве бытовых отходов. Его следует передать в соответствующий пункт сбора электрического и электронного оборудования для утилизации. Обеспечив правильную утилизацию продукта, вы поможете предотвратить возможные негативные последствия для окружающей среды и здоровья человека, которые могут возникнуть при ненадлежащем обращении с такими отходами. Переработка материалов поможет сохранить природные ресурсы. Для получения более подробной информации о переработке этого продукта обратитесь к местным властям, в службу сбора бытовых отходов или в магазин, где был приобретен продукт. Примечание для пользователя: следующая информация применима только к оборудованию, приобретенному в странах, которые придерживаются директив ЕС.

Производитель: Meters Music Ltd. The Old Maltings, Hall Road, Heybridge, Essex, England, CM9 4NJ.

For more information head to:

www.metersmusic.com

中文：

重要安全信息

請閱讀Meters用戶手册，并留存以備將來查看。

Meters 設計給所有愛音樂的使用者。 享受Meters頭戴式耳機的同時，請注意下列事項：

請勿長時間在大音量的狀態下聆聽。 在長時間大音量的使用狀態下有可能造成聽力受損, 那將毫無樂趣可言！
- 爲了不損傷您的聽力，使用時請將耳機音量調到中等 , 舒適的狀態。
- 在戴上耳機前，請調低音量， 戴上後然後慢慢調高音量，直到舒適程度。

注意安全，在外使用Meters耳機時請關注周邊的情况,以免造成未知的危險。 尤其在交通繁忙的道路上（旁）、建築工地上（旁）或鐵路上（旁）騎車、跑步或行走在馬路上.

請勿將手機充電器將耳機與飛機座位上的電源插座連接。由于可過熱，這會導致燒傷等人身傷害或 財産損失。 如感到發熱或聲音消失 請您馬上斷開電源連接。

駕駛時不要使用耳機，否則，無法聽到外界的聲音，這很可能給自己或他人帶來危險。

使用Meters 耳機時，注意周邊的溫度和濕度。 使用或存放耳機的溫度在-15°C(5˚F)至 55°C（131F）之間（相對濕度不超過90%）。

不要將耳機放入水中或接近水面，不要戴著耳機參加諸如游泳、滑水和衝浪等水上運動。此耳機內含電池, 暴露在潮濕的環境下會增加發生火灾或電極的危險。

除了在緊急情況下，切勿將耳機作爲航空通訊 耳機使用。

不要將無遮擋火源，如點燃的蠟燭，放在您的 Meters 旁邊。

不要擅自改裝或拆裝您的Meters耳機。 否則將喪失保修權利 。因改裝或拆裝而造成的安全性, 合法規格性和系統性問題Meters將不予負責。

請記住， Meters 是我們獨家技術和創新，讓我們的用戶在適當音量下， 享受您最喜歡的音樂與美妙音質享受。

請享受Meters 耳機帶給您的快樂！

產品描述：
此藍牙®立體聲道耳機支援apt-X®、apt-X®HD編解碼器，藉由藍牙®硬體設備提供高音質無線播放功能。

此Bluetooth®立體聲道耳機可以分別連接到Bluetooth®音樂播放器和手機。當您透過耳機聆聽時，音樂會在您接聽來電時自動靜音。 當您接聽來電時，音樂會靜音並切換到手機模式。 所以您在開車或聽音樂時，也不會錯過任何重要的電話。

該藍牙®立體聲道耳機提供友善的用戶界面，所有功能都可以在三個按鈕內操作完成。 特殊設計能有效抑制噪音，消除回音並產生立體雙聲，以達到清晰的通話品質。該耳機型號符合Bluetooth®Standard 5.0標準。 它支援用於電話通信的HSP與HFP介面，以及用於播放音樂的兩個Bluetooth®介面：A2DP和AVRCP。

入門指南

開啟並播放：
您的全新Meters耳機已經充滿電，可以立即使用。只需打開耳機左側的BT開關，按住” 播放/暫停” 按鈕即可與您的設備配對。請先開啟設備上的BT功能。 選擇” METERS” 並點擊。

舒適地享受音樂：
請確認您的耳機是否正確配戴於頭上，才能有最好的音樂品質。

充電：
使用附贈的USB充電線，插在USB插座上，即可保持電池電量。 耳機底部有紅色的LED充電指示燈，靠近USB插座， 指示燈會於充電時亮起，於充滿電時熄滅。 完全充電= 1.2小時，充電20分鐘=2小時撥放時間。

沒辦法馬上充電? 沒問題:
您可以使用附贈的USB插孔連接器，將耳機直接插入聆聽設備，並隨時享受您的音樂。

接聽來電：
當您使用手機用作為聆聽設備時，可以選擇擴音，不須拿手機即可接聽電話。 M-EAR附有一個內建的麥克風，所以您永遠不會錯過任何一通電話。 使用左耳蓋上的播放/暫停/接聽按鈕來接聽電話。

什麼是aptX HD？
Qualcomm®aptX™高清音頻可確保您的Bluetooth®無線設備能夠提供高清（HD）音質。 藉由音頻傳輸完整保留聲音數據，創造”比CD更優質”的聆聽體驗。

產品規格

類型：封閉式，動態
驅動器：　7毫米
功率: 1000mW
阻抗: 32 Ohm @ 1Khz
靈敏度：94dB/mW
頻率響應：20Hz–20kHz
適配器：　從USB到 Jack進行有線收聽
重量：　50公克
輸出功率：　最小 0.35v 最大 0.5v
失真：　最大0.2%
頻道分離：　Lch 最小 –60dB 最大–40dB

Rch 最小–60dB 最大–40dB
藍牙規格版本：　5.0
支援藍牙編解碼器：　SBC、apt–X、apt–X HD。　支援HSP、HFP、A2DP、AVRCP裝置，支援語音提示
3個功能鍵和LED指示燈
有線和無線使用
內建數位麥克風

舊電氣設備的處置（適用于歐盟及采取分類回收系統的其他歐洲國家）。
產品或產品包裝上的這個標志表示該產品不能够作爲生活垃圾進行處理。 相反，該產品應該交給合適的回收點，以便進行電子和電氣設備的回收。 通過對該產品進行適當處置，您將有助于預防對環境和人類健康產生因對該類產品處置不當所產生的潛在負面影響。 回收可用材料有助于保護自然資源。
如需瞭解回收該產品的更多信息，請聯繫當地的市政會，家庭垃圾處置服務機構或購買該產品的的商店。 溫馨提示：下列信息僅對適用《歐盟指令》的國家的客戶有效。

製造商：Meters Music Ltd. The Old Maltings, Hall Road, Heybridge, Essex, England, CM9 4NJ.

For more information head to:

www.metersmusic.com

日本語：

重要な安全情報

メーターズのユーザマニュアルをご一読ください。その後は、あとで参照する場合に備え、安全な場所に保管してください。

メーターズのヘッドホンは、主体的なリスニング用に設計されています。メーターズ ヘッドホンを最大限に お楽しみいただくために、いつくか注意事項があります。

長時間大音量でヘッドホンを使用しないでください。大音量での長時間のご使用は、ヘッドホンの寿命を 縮めます。それは避けたいものです。
- 聴覚障害を避けるため、快適な音量レベルでご使用ください。
- 装着する前は、常に音量を下げておき、耳に当ててから徐々に快適な音量まで 上げていくようにしてください。

安全には注意し、常に周囲への注意を怠らないでください。自転車に乗っている、ランニングやウォーキングなどをしているとき、また、道路上、建築現場、鉄道などの付近でヘッドホンを使用する際は、特に注意を払ってください。

飛行機の座席に設置されているジャッキにヘッドホンを差し込む際、携帯電話のアダプターを 使用しないでください。加熱により、火傷などの人身事故や、器物の損壊につながる 可能性があります。熱を感じた場合や、音が聞こえない場合は、すぐに外し、ジャッキから抜き取ってください。

運転中や、周囲の音が聞こえずご自身および他の人に危険を及ぼす可能性がある場合には、ヘッドホンを使用しないでください。

メーターズのヘッドホンをご使用の際は、気温や湿度にご留意ください。ご使用および保管は、気温が摂氏15°C～55°C（華氏5°F～131°F）、相対湿度90%までの場所で行ってください。

長時間水に浸すこと、水との接触は避けてください。また、水泳、ウォータースキー、サーフィンなどのウォータースポーツ時には着用しないでください。水分と接触すると、火災、感電の危険性が高まります。

緊急時を除いては、ヘッドホンを航空通信用ヘッドセットとして 使用しないでください。

ろうそくなどの火気を近づけないで ください。

不正な改造を行わないでください。不正な改造を行うと、保証が無効となり、安全性を脅かし、規制順守やシステム機能に影響を及ぼす こととなります。

メーターズは、ユーザーの聴きたい音楽に応じて、独自の技術革新により、低い音量でも好きな音楽を細部まで楽しむことのできる 唯一のヘッドホンなのです。.

あらゆるシーンでメーターズのヘッドホンをお楽しみください！

製品説明：
このBluetooth®ステレオヘッドセットは、apt-X®、apt-X®HDコーデックをサポートしており、Bluetooth®ハードウェアによる高音質ワイヤレス再生機能を提供します。

このBluetooth®ステレオヘッドセットは、Bluetooth®ミュージックプレーヤーと携帯電話に別々に接続することができ、ヘッドセットで電話に応答すると音楽が自動的にミュート（消音）されます。通話に応答している間は音楽をミュート（消音）し、電話モードに切り替えます。そのため、運転している間や音楽を聴いている間に重要な電話を逃すことがありません。

このBluetooth®ステレオヘッドセットはフレンドリーなユーザーインターフェイスを提供し、すべての操作は3つのボタンで実行できます。このヘッドセットはノイズを抑制し、エコーを排除し、クリアな通話のために全二重サウンドを生成するように設計されています。このヘッドセットのモデルはBluetooth®Standard 5.0に準拠しています。電話通信用のHSPおよびHFPプロファイルと、音声用の2つのBluetooth®プロファイル（A2DPおよびAVRCP）をサポートしています。

ご使用方法
電源を入れて再生する：
このMetersヘッドフォンは完全に充電されており、箱から出してすぐにご使用いただけます。ヘッドフォンの左側にあるBTスイッチをオンにし、再生/一時停止ボタンを押してデバイスとペアリングしてください。お使いになるデバイスでBTが有効になっていることをご確認ください。“METERS”を選択し、ペアリングするをクリックします。

快適にお使いいただくために：
ヘッドフォンが頭の上に正しく配置されていることを確認することで、最高のオーディオ品質が保証されます。

充電をお忘れなく：
付属のUSBケーブルでヘッドフォンをUSBソケットに差し込んで、バッテリーを保ちましょう。ヘッドフォンの底のUSBソケットの近くに赤いLED充電インジケータがあります。これは充電中には点灯し、充電が完了すると消灯します。完全充電 = 1.2時間。20分の充電 = 2時間の再生。

充電なしでも大丈夫：
付属のUSBジャックコネクタを使用して、ヘッドフォンをオーディオデバイスに直接接続し、いつでも音楽を楽しむことができます。

電話の着信：
携帯電話をオーディオデバイスとして使用する場合は、ハンズフリーで通話ができます。M-Earsにはマイクが内蔵されており、決して電話を逃すことはありません。左耳のキャップの再生/一時停止/応答ボタンを使用して電話に答えます。

aptX HDとは？：
Qualcomm®aptX™HDオーディオは、Bluetooth®ワイヤレス対応デバイスがハイデフィニション（HD）オーディオを配信できるようにします。HDオーディオは、オーディオ伝送中にサウンドデータを維持し、結果として「CDよりも優れた」リスニング体験をもたらします。

仕様

型式: 密閉ダイナミック型
ドライバ：7mm
パワー処理限度: 1000mW
インピーダンス: 32 Ohm @ 1Khz
感度: 94dB/mW
再生周波数帯域: 20Hz-20kHz
アダプタ：有線リスニングのためのUSBジャック
質量：50g
出力電力：最小 0.35v 最大 0.5v
歪み：最大 0.2%
チャネル分離：左チャネル 最小 -60dB 最大-40dB
右チャネル 最小-60dB 最大-40dB
Bluetooth仕様バージョン：5.0
Bluetoothコーデックをサポート：SBC、apt-X、apt-X HD。HSP、HFP、A2DP、AVRCPプロファイルをサポート
音声プロンプトをサポート
3つのファンクションキーとLEDインジケータ
有線および無線での使用
内蔵デジタルマイク

使用済み電気機器の廃棄（欧州および分別収集システムを採用している その他の欧州各国で適用）。
製品または包装についているこの記号は、本製品を家庭廃棄物として処理してはならないことを示しています。その代わりに、電気・電子器機の適切なリサイクル用回収場所に引き渡す必要があります。本製品を確実に正しく廃棄することで、不適切な廃棄物処理が原因でおこる可能性のある環境および人体への悪影響を防止することができます。材料のリサイクルは、天然資源を節約するのに役立ちます。本製品のリサイクルに関する詳細情報は、お住まいの地域協議会、ご自身の家庭廃棄物処理サービス、または製品を購入された販売店にお問い合わせください。お知らせ：以下の情報は、EUの指令を適用する国で販売されている機器にのみ適用されます。

メーカー：Meters Music Ltd. The Old Maltings, Hall Road, Heybridge, Essex, England, CM9 4NJ.

For more information head to:

www.metersmusic.com

영어:

중요한 안전 정보

Meters의 사용자 설명서를 읽고 나중에 참조할 수 있도록 안전한 곳에 보관하십시오.

Meters의 헤드폰은 책임감 있게 음악을 감상하기 위해 설계되었습니다. 즐거움을 최대로 즐기며 Meters의 헤드폰을 사용할 수 있도록 주의사항을 알려드립니다.

오랫동안 볼륨을 높게 해서 헤드폰을 사용하지 마십시오. 높게 볼륨을 설정하고 장시간 사용하면 Meters를 단기간 사용할 수 있습니다. 전혀 재미 없습니다!
- 청각 손상을 방지하려면 볼륨을 편안하고 적당한 수준에 설정하고 헤드폰을 사용하십시오.
- Meters 헤드폰을 착용하기 전에 항상 볼륨을 낮추고 편안하게 들릴 때까지 서서히 볼륨을 높이십시오.

항상 안전에 초점을 맞추고 주변상황을 인지하십시오. Meters 헤드폰을 사용하면서 다음 활동에 참여하는 동안 특히 주의하십시오. 자전거를 타거나 차량, 건물 부지, 철도 내 또는 주변에서 걷거나 뛰는 경우 철도 등

휴대전화 어댑터를 사용해서 비행기 좌석에 있는 잭에 헤드폰을 연결하지 마십시오. 잭. 그러한 행동은 과열을 유발해서 화상 같은 부상이나 재산 피해를 초래할 수 있습니다. 따뜻한 느낌이 들거나 소리가 들리지 않으면 헤드폰을 바로 제거하고 분리하십시오.

운전 중이거나 외부 소리를 듣지 못하면 자신이나 다른 사람이 위험하게 되는 경우 헤드폰을 사용하지 마십시오.

Meters 헤드폰을 사용할 때에는 온도와 습도를 인지하십시오. 온도가 섭씨 영하 15도(화씨 5도)에서 55도(화씨 131도) 사이인 경우 헤드폰을 사용하고 보관하십시오(상대 습도 최대 90%).

물 속에 장시간 담그거나 노출하거나 수영, 수상 스

MSIP-REM-MmL-M-OV-1-BLK
Model: M-OV-1-BLK Made in China

키, 서핑 등 수상 스포츠에 참여하는 동안 착용하지 마십시오. 습기에 노출되면 화재나 감전의 위험이 증가할 수 있습니다.

비상시가 아니라면 항공 통신 헤드셋으로 헤드폰을 사용하지 마십시오. 비상 사태의 경우.

Meters 헤드폰 근처에 촛불 같은 가연성 물건을 두지 마십시오. 헤드폰.

Meters 헤드폰을 무단 변경하지 마십시오. 헤드폰을 무단 변경하는 경우 제품 보증을 받을 수 없으며 안전에 위협을 받게 되며 규정 준수와 성능에 영향을 미칩니다. 공연.

Meters 제품은 당신의 음악만 전달하는 헤드폰이며 저희의 독점 기술과 혁신으로 사용자가 낮은 볼륨에서 좋아하는 음악을 미세한 부분까지 감상할 수 있음을 기억하십시오.

항상 Meters의 헤드폰을 즐기십시오!

제품 설명 :
이 Bluetooth® 스테레오 헤드셋은 Bluetooth® 하드웨어를 통해 고음질 무선 재생 기능을 제공하는 apt-X®, apt-X®HD 코덱을 지원합니다.

이 Bluetooth® 스테레오 헤드셋은 Bluetooth® 음악 플레이어와 휴대폰을 별도로 연결할 수 있으며 헤드셋에서 전화가 걸려 오면 음악을 자동으로 음소거합니다. 통화가 응답되는 동안 음악을 음소거하고 전화 모드로 전환합니다. 따라서 운전이나 음악 청취 중에 중요한 전화를 놓치지 않으실 수 있습니다.

이 Bluetooth® 스테레오 헤드셋은 친숙한 사용자 인터페이스를 제공하며 세 가지 버튼으로 모든 작업을 수행 할 수 있습니다. 이 제품은 소음을 억제하고 소리 울림을 없애고 깨끗한 통화를 위해 전이중 사운드를 생성하도록 설계되었습니다. 이 헤드셋 모델은 Bluetooth® Standard 5.0과 호환됩니다. 전화 서비스를 위한 HSP 및 HFP 프로파일과 오디오용 두 가지 블루투스 프로파일 (A2DP 및 AVRCP)을 모두 지원합니다.

시작하기
켜고 재생하기 :
곧바로 구입하신 Meters 헤드폰이 완전히 충전되어 준비가 완료되면 헤드폰 왼쪽의 블루투스 스위치를 켜고 재생 / 일시 중지 버튼을 길게 눌러 기기와 연결시키고 블루투스가 가능할 수 있도록 기계를 설정하십시오. “METERS”를 선택하고 연결하기 (pair) 를 클릭하십시오.

편안하게 사용하기:
헤드폰이 머리에 올바르게 안착되어 있다면 최상의 음질을 보장합니다.

충전된 상태를 유지:
제공된 USB 케이블을 사용하여 헤드폰을 어떠한 USB 소켓에 연결을 하든지 간에 배터리의 생명을 유지할 수 있습니다. 헤드폰 밑에 USB 소켓 근처에 빨간색 LED 충전 표시등이 있으며, 충전 중에는 켜지고 완전히 충전되

면 꺼집니다. 완전 충전되는데 걸리는 시간 = 1.2 시간.
20 분 충전을 할 시 = 재생 2 시간 가능.

충전되지 않아도 걱정이 없음 :
제공된 USB 잭 연결장치를 사용하여 헤드폰을 청취장치에 직접 연결하고 음악을 항상 즐길 수 있습니다.

전화 수신:
휴대 전화를 청취장치로 사용할 때 핸즈프리로 통화에 응답 할 수 있습니다. M-Ears에는 마이크가 내장되어있어 전화를 놓치지 않을 수 있습니다. 왼쪽 귀마개에 있는 재생 / 일시 정지 / 응답 버튼을 사용하여 응답하십시오.

aptX HD 란 무엇입니까? :
Qualcomm® aptX ™ HD 오디오는 Bluetooth® 무선으로 연결이 가능한 장치가 고화질 (HD) 오디오를 제공할 수 있도록 해줍니다. 오디오 전송을 통해 사운드 데이터를 보존함으로써 CD보다 더욱더 우수한 청취 경험을 제공합니다.

주요 제원

종류: 페쇄형, 다이나믹
드라이버: 7mm
전원 용량: 1000mW
임피던스: 1kHz에서 32Ω
감도: 94dB/mW
주파수 대역: 20Hz-20kHz
어댑터: 유선으로 청취를 할 경우 USB 잭
무게: 50gs
출력 전압: 최소 0.35V 최대0.5V
왜곡: 최대 0.2 %
채널 분리 : Lch 최소 -60dB 최대-40dB
Rch 최소-60dB 최대-40dB
블루투스 사양 버전 : 5.0
블루투스 코덱 지원 : SBC, apt-X, apt-X HD.
HSP, HFP, A2DP, AVRCP 프로파일 지원 음성 프롬프트 지원
3 개의 기능 키 및 LED 표시기
유선 및 무선 사용
내장 디지털 마이크

오래된 전기 장치의 폐기(유럽연합 및 그외 유럽 국가들의 분리 수거 시스템에 적용 가능) 제품 또는 포장에 있는 이 기호는 이 제품을 가정용 폐기물로 처리하면 안 된다는 것을 나타냅니다. 이 제품은 전기 및 전자 제품을 재활용하는 적절한 수거 장소에 인계되어야 합니다. 이 제품을 올바르게 폐기함으로써, 귀하는 본 제품을 부적절하게 폐기하는 데 따른 환경 및 인류 건강에 대한 부정적 영향을 방지하는 데 기여할 것입니다. 물질 재활용은 천연 자원을 보존하는 데 도움이 될 것입니다. 이 제품의 재활용에 대한 자세한 정보를 원하시면, 지역위원회, 가정용 쓰레기 처리 업체 또는 제품을 구입한 매장에 문의하시기 바랍니다. 고객에 대한 주의사항: 다음 정보는 EU 지침을 적용하는 국가에서 판매된 장비에만 적용됩니다.

제조사: Meters Music Ltd. 주소: The Old Maltings, Hall

Road, Heybridge, Essex, England, CM9 4NJ.

For more information head to:

www.metersmusic.com

بالتفاصيل الدقيقة للموسيقى المفضلة لديك عند مستويات منخفضة للصوت.

استمتع بسماعات رأس Meters في جميع الأوقات!

قانون التخلص من المعدات الكهربائية القديمة (المطبق في الاتحاد الأوروبي وبلدان أوروبية أخرى ذات أنظمة تجميع منفصلة).
يشير هذا الرمز الموجود على المنتج أو على العبوة إلى أن هذا المنتج يجب عدم التعامل معه على أنه من النفايات المنزلية. وبدلاً من ذلك ينبغي تسليمه إلى نقطة التجميع المناسبة الخاصة بإعادة تدوير المعدات الكهربائية والإلكترونية. ومن خلال ضمان التخلص من هذا المنتج بشكل صحيح، ستساعد على الحيلولة دون الآثار السلبية المحتملة على البيئة وصحة الإنسان، التي يمكن أن تكون ناتجة عن سوء التعامل مع مخلفات هذا المنتج. ستساعد عمليات إعادة تدوير المواد في الحفاظ على الموارد الطبيعية. للحصول على معلومات أكثر تفصيلاً حول إعادة تدوير هذا المنتج، يرجى الاتصال بالمجلس المحلي أو خدمة التخلص من النفايات المنزلية أو المتجر الذي اشتريت منه المنتج.

إشعار للعملاء: المعلومات التالية تنطبق حصراً على المعدات التي تُباع في البلدان التي تطبق توجيهات الاتحاد الأوروبي الشركة المصنعة: Meters Music Ltd. The Old Maltings, Hall Road, Heybridge, Essex, England, CM9 4NJ.

وظيفة المقياس:
يعد مقياس وحدة الصوت (VU) الموجود على الأذن اليسرى واليمنى لسماعات الرأس مؤشراً على قوة الإشارة على الخط، وهو مُصمم لجعل الآخرين من حولك على دراية بمقدار علو صوت
الموسيقى الخاصة بك.

ويمكن النظر إلى هذا على أنه ميزة أمان للآباء والمعلمين المعنيين.
قد يؤدي التعرض لفترات طويلة من الزمن في إلحاق ضرر فادح
بالسمع. يرجى الاطلاع على الشكل 1.0 بوصفه مرجعاً لمستويات صوت الاستماع.

قد يؤدي التعرض لفترات طويلة لإعدادات صوت مرتفعة من سماعات الرأس أو سماعات الأذن إلى الإضرار بالسمع لدى المستخدم.

وللحد من مخاطر ضعف السمع، تم إصدار معيار أوروبي يحدد إجراءات الاختبار لقياس مستويات الصوت من سماعات الرأس وسماعات الأذن الخاصة بمشغلات الموسيقى الشخصية والمعدات الاستهلاكية المماثلة.

For more information head to:

www.metersmusic.com

اللغة العربية:

معلومات السلامة المهمة

يرجى قراءة دليل مستخدم Meters والحفاظ عليه آمناً للرجوع إليه في المستقبل.
صُممت منتجات Meters بهدف الاستماع المسؤول. للاستمتاع بأقصى قدر من المتعة
باستخدام سماعات Meters إليك بعض ما يجب فعله وما لا يجب فعله.

لا تستخدم سماعات الرأس عند أعلى مستوى للصوت لأي فترة زمنية طويلة. فالاستماع
بأعلى مستوى للصوت لفترات طويلة يعني أنك لن تكون قادراً على الاستماع
بسماعات Meters الا لفترة
قصيرة. فلا متعة في ذلك!

- لتجنب ضعف السمع، استخدم سماعات الرأس عند
مستوى صوت مريح ومعتدل.

- قم دائماً بخفض مستوى صوت سماعات Meters قبل وضع سماعات الرأس
على أذنيك، وارفع مستوى الصوت تدريجياً حتى تصل إلى مستوى استماع مريح.

احرص على سلامتك وكن دائماً على دراية بما يجري من حولك.
يرجى الاهتمام بشكل خاص عند استخدام Meters في أثناء الانخراط بأي نشاط
مثل ركوب الدراجات الهوائية أو الجري أو المشي بالقرب من حركة المرور أو في مواقع البناء أو
السكك الحديدية أو ما إلى ذلك.

لا تستخدم محولات الهاتف المحمول لتوصيل سماعات الرأس بمقابس مقعد
الطائرة. فقد يؤدي ذلك إلى إصابة شخصية مثل الحروق أو تلف المعدات
بسبب ارتفاع درجة الحرارة. وقم بإزالتها وفصلها على الفور إذا شعرت بأي
إحساس بالسخونة أو أي انقطاع للصوت.

لا تستخدم سماعات الرأس في أثناء القيادة أو في أي وقت يمثّل فيه عدم القدرة على
الاستماع إلى الأصوات الخارجية المحيطة خطراً على نفسك أو على الآخرين.

Meters. يجب أن تكون على دراية بدرجات الحرارة والرطوبة عند استخدام سماعات الرأس
(5 درجة مئوية -15 درجة مئوية) وقم بتشغيل أو تخزين السماعات في مكان تكون فيه درجة الحرارة بين
درجات فهرنهايت)
(131 درجة فهرنهايت) وما يصل إلى 90٪ رطوبة نسبية) و55 درجة مئوية.

لا تغمر السماعات بالماء أو تعرضها لفترة طويلة، ولا تقم بارتدائها في أثناء المشاركة
في الرياضات المائية، أي السباحة والتزلج على الماء وركوب الأمواج، وما إلى ذلك. قد يزيد
التعرض للرطوبة من خطر نشوب حريق أو حدوث صدمة كهربائية.

لا تستخدم سماعات الرأس لتكون سماعات اتصالات للطيران إلا في
حالات الطوارئ.

لا تضع مصادر اللهب المكشوفة، مثل الشموع المضاءة، بالقرب من سماعات الرأس
Meters.

لا تقم بإجراء أي تعديلات غير مصرح بها على سماعات Meters. فالقيام بذلك سيؤدي
إلى إبطال
الضمان والتضحية بالسلامة والتأثير على الامتثال التنظيمي وأداء
النظام.

تذكر أن سماعات Meters هي سماعات الرأس الوحيدة التي تستجيب للموسيقى الخاصة
بك حيث
تمنح تقنياتنا وابتكاراتنا الحصرية لك وللمستخدم قدراً كبيراً من الإحساس

المشغل: 7 مم
سعة التعامل مع الطاقة: 1000 ملليواط
المقاومة الكهربائية: 32 أوم عند 1 كيلوهرتز
الحساسية: 94 ديسيبل/ملليواط
استجابة التردد: 20 هرتز-20 كيلوهرتز
المحول: USB إلى مقبس للاستماع السلكي
الوزن: 50 جم
خرج الطاقة: الحد الأدنى 0.35 فولت، والحد الأقصى 0.5 فولت
التشويه: الحد الأقصى 0.2٪
فصل القناة: القناة اليسرى (Lch) الحد الأدنى 60 ديسيبل، والحد الأقصى 40 ديسيبل

القناة اليمنى (Rch) الحد الأدنى 60 ديسيبل، والحد الأقصى 40 ديسيبل
إصدار مواصفات Bluetooth: 5.0
ترميز Bluetooth المدعوم: SBC، apt-X، apt-X HD. تدعم وضع حر اليدين (HSP) ووضع سماعة الرأس (HFP) ووضع توزيع الصوت المتقدم (A2DP) ووضع التحكم عن بُعد للصوت/الفيديو (AVRCP) وتدعم الصوت الموجه
3 مفاتيح وظيفية ومؤشر LED
استخدام سلكي والسلكي
ميكروفون رقمي مدمج

ال تقلق إذا كانت غير مشحونة:
باستخدام الموصل المرفق USB إلى المقبس، يمكنك توصيل سماعات الرأس مباشرة إلى جهاز الاستماع والاستمتاع بالموسيقى في جميع الأوقات.

المكالمات الواردة:
عند استخدام هاتفك ليكون جهاز استماع ستتمكن أيضاً من استخدامه في وضع حر اليدين للرد على المكالمات. تحتوي سماعات الأذن M-Ears على ميكروفون مدمج كي لا تفقد مكالماتك أبداً. ويمكنك الرد باستخدام زر التشغيل/الإيقاف المؤقت/الرد الموجود على غطاء الأذن اليسرى.

ما aptX HD:
يضمن صوت Qualcomm® aptX™ HD إمكانية توفير صوت عالي الوضوح (HD) من خلال جهازك المُمكّن به تقنية Bluetooth® اللاسلكية. فهو يحافظ على البيانات الصوتية من خلال الإرسال الصوتي، مما يؤدي إلى تجربة استماع "أفضل من الأقراص المضغوطة (CD)".

المواصفات

النوع: مغلق، ديناميكي

وضعي Bluetooth® للصوت: وضع توزيع
الصوت المتقدم (A2DP) ووضع التحكم عن بُعد
للصوت/الفيديو (AVRCP).

بدء الاستخدام
التشغيل:
بمجرد إخراج سماعات رأس Meters من الصندوق
ستكون مشحونة بالكامل وجاهزة للتشغيل،
ببساطة قم بتشغيل مفتاح BT على الجانب
الأيسر من سماعة الرأس، واضغط مع الاستمرار
على زر Play/Pause (تشغيل/إيقاف مؤقت)
لإقران سماعة الرأس مع جهازك، وتأكد من تمكين
BT على جهازك المحدد. حدد "METERS" ثم انقر
على إقران.

أرح رأسك:
إن من شأن التأكد من وضع سماعات الرأس
بشكل صحيح على رأسك أن يضمن لك أفضل
جودة ممكنة للصوت.

حافظ عليها مشحونة:
باستخدام كابل USB المرفق يمكنك توصيلها
في أي مقبس USB للحفاظ على عمر البطارية.
سيضيء مؤشر الشحن LED الأحمر الذي يقع
على قاعدة سماعة الرأس بالقرب من مقبس
USB في أثناء الشحن وينطفئ بمجرد
اكتماله. الشحن الكامل = 1.2 ساعة. 20 دقيقة
من الشحن = ساعتان من التشغيل.

وصف المنتج:
تدعم سماعة الرأس Bluetooth® اللاسلكية
هذه تتميز apt-X® وapt-X®HD اللذين
يوفران إمكانية تشغيل السلكية بجودة صوت
عالية عبر أجهزة Bluetooth®.

يمكن لسماعة الرأس Bluetooth® اللاسلكية
Bluetooth® هذه الاتصال بمشغل موسيقى
والاتصال كذلك بهاتف المحمول على نحو
منفصل، كما يمكنها كتم صوت الموسيقى
تلقائياً عندما يتم الرد على مكالمة هاتفية
من سماعة الرأس. فهي تقوم بكتم صوت
الموسيقى والانتقال إلى وضع الهاتف في
أثناء الرد على المكالمة. وبالتالي فلن تفقد
أي مكالمات هاتفية مهمة في أثناء القيادة أو
الاستماع إلى الموسيقى.

توفر سماعة
الرأس Bluetooth® اللاسلكية هذه واجهة
مستخدم سهلة الاستخدام حيث يمكن إجراء
جميع العمليات بواسطة ثلاثة أزرار. وهي
مصممة للحد من الضوضاء والقضاء على
صدى الصوت وإنتاج صوت كامل الازدواج
للحصول على مكالمات واضحة وضوح الشمس.
طراز سماعة الرأس هذا متوافق مع المعيار
Bluetooth® 5.0 وهو يدعم كلاً من وضع
سماعة الرأس (HSP) ووضع حر اليدين
(HFP) للاتصالات الهاتفية ويدعم كذلك

METERS
MUSIC

Ashdown
Engineering

www.metersmusic.com