USER GUIDE

OV-1-B

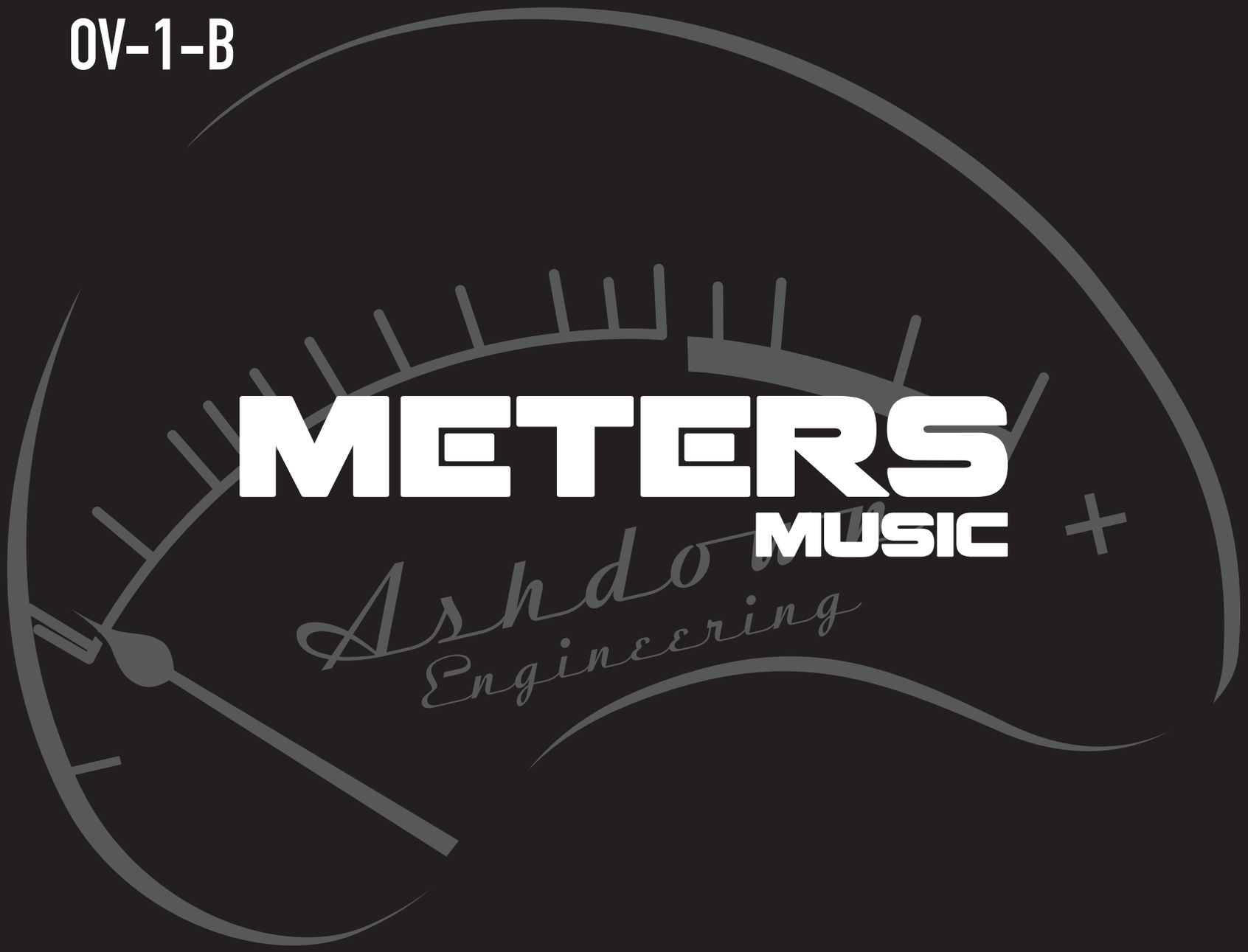

Bluetooth® aptX™ HD

www.metersmusic.com

Federal Communication Commission Interference Statement

This equipment has been tested and found to comply with the limits for a Class B digital device, pursuant to Part 15 of the FCC Rules. These limits are designed to provide reasonable protection against harmful interference in a residential installation.
This equipment generates, uses and can radiate radio frequency energy and, if not installed and used in accordance with the instructions, may cause harmful interference to radio communications. However, there is no guarantee that interference will not occur in a particular installation. If this equipment does cause harmful interference to radio or television reception, which can be determined by turning the equipment off and on, the user is encouraged to try to correct the interference by one of the following measures:
. Reorient or relocate the receiving antenna.
. Increase the separation between the equipment and receiver.
. Connect the equipment into an outlet on a circuit different from that to which the receiver is connected.
. Consult the dealer or an experienced radio/TV technician for help.

FCC Caution: To assure continued compliance, any changes or modifications not expressly approved by the party responsible for compliance could void the user's authority to operate this equipment. (Example - use only shielded interface cables when connecting to computer or peripheral devices).

FCC Radiation Exposure Statement

This equipment complies with FCC RF radiation exposure limits set forth for an uncontrolled environment.

This transmitter must not be co-located or operating in conjunction with any other antenna or transmitter.

This device complies with Part 15 of the FCC Rules. Operation is subject to the following two conditions:
(1) This device may not cause harmful interference, and (2) This device must accept any interference received, including interference that may cause undesired operation.
operation.

Industry Canada Statement

This device complies with Industry Canada licence-exempt RSS standard. Operation is subject to the following two conditions: (1) this device may not cause interference, and (2) this device must accept any interference, including interference that may cause undesired operation of the device.

Le présent appareil est conforme aux CNR d'Industrie Canada applicables aux appareils radio exempts de licence. L'exploitation est autorisée aux deux conditions suivantes : (1) l'appareil ne doit pas produire de brouillage, et (2) l'utilisateur de l'appareil doit accepter tout brouillage radioélectrique subi, même si le brouillage est susceptible d'en compromettre le fonctionnement.

IC Radiation Exposure Statement:
This equipment complies with IC RSS-102 radiation exposure limit set forth for an
uncontrolled environment.

Cet équipement est conforme aux CNR-102 d'Industrie Canada. Cet équipement.

ENGLISH

Important Safety Information

Please read the Meters user manual and keep safe for future reference.

Meters are designed for **responsible listening**. To enjoy the maximum pleasure from your Meters headphones here are some **DOs** and **DON'Ts.**

DON'T use the headphones at a high volume for any extended period. High volume for long periods means you will only be able to enjoy Meters for a short period. No fun in that!
- To avoid hearing impairment, use your headphones at a comfortable, moderate volume level.
- Always turn the volume down on your Meters before placing the headphones on your ears, gradually turning up the volume until you reach a comfortable listening level.

DO focus on your safety and always be aware of what is going on around you. Please pay particular attention when using Meters while engaging in any activity such as riding a bicycle or running or walking in or near traffic, a building site or railroad, etc.

DON'T use mobile phone adapters to connect headphones to airplane seat jacks. This could result in personal injury such as burns or property damage due to overheating. Remove and disconnect immediately if you experience a warming sensation or any loss of audio.

DON'T use your headphones while driving or at any time when the inability to hear outside surrounding sounds may present a danger to yourself or others.

DO be aware of the temperatures and humidity when using Meters headphones. Operate or store in a place where the temperature is between -15°C (5°F) and 55°C (131°F) (up to 90% relative humidity).

DON'T submerge or expose for extended period to water, or wear while participating in water sports, i.e. swimming, water-skiing, surfing, etc. Exposure to moisture may increase the risk of fire or electric shock.

DON'T use the headphones as aviation communication headsets except in case of emergency.

DON'T place naked flame sources, such as lighted candles, near your Meters headphones.

DON'T make any unauthorised alterations to your Meters. Doing so will void the warranty, compromise safety, and affect regulatory compliance and system performance.

Remember Meters are THE only headphones that move to your music and our exclusive technology and innovation allows you, the user, a greater appreciation of the finer details of your favourite music at lower volumes.

DO enjoy your Meters Headphones at ALL times!

Specifications

Type: Closed, Dynamic, ANC
Driver: 40mm dome ANC mic
Power Handling Capacity: 1000mW
Impedance: 32 Ohm @ 1Khz
Sens: 94dB/mW
Frequency Response: 20Hz-20kHz
Cable: 1.5m
Adaptor: Gold plated
Weight: 380gs (0.8lbs)
Output Power: MIN 0.35v MAX 0.5v
Bluetooth Specification Version: 4.2
Supports Bluetooth Codec : SBC, apt-X, apt-X HD. Supports HSP, HFP, A2DP, AVRCP p rofile Supports voice prompt

Distortion: MAX 0.2%
Channel Separation: Lch MIN -60dB MAX-40dB
Rch MIN-60dB MAX-40dB
BT Transmission distance: 10-15M
ANC Frequency Band: 20-20kHz
Noise Reduction Frequency range: 40-800Hz
Noise reduction level: 14-20dB
Noise reduction central frequency: 125Hz-350Hz
Battery Life: Continuous 10hrs - Standby 16.5hrs
Max charge current: 200mA

3 function keys and LED indicator

Wire and wireless usage

Built-in Digital Microphone

For more information head to:

www.metersmusic.com

Disposal of Old Electrical Equipment (Applicable in the European Union and other European countries with separate collection systems).

This symbol on the product or on its packaging indicates that this product shall not be treated as household waste. Instead it shall be handed over to the appropriate collection point for the recycling of electrical and electronic equipment. By ensuring this product is disposed of correctly, you will help prevent potential negative consequences for the environment and human health, which could otherwise be caused by inappropriate waste handling of this product. The recycling of materials will help to conserve natural resources. For more detailed info about recycling this product, please contact your local Council, your household waste disposal service or the shop where you purchased the product.

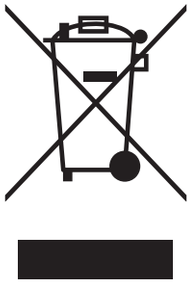

Notice for customer: the following information is only applicable to equipment sold in countries applying EU directives

Manufacturer: Meters Music Ltd. The Old Maltings, Hall Road, Heybridge, Essex, England, CM9 4NJ.

Getting started

Turn on and Play:
Straight out of the box your Meters headphones will be fully charged & ready to go,simply turn on the BT switch on the left side of the headphone, you will be greeted by a friendly voice stating BT is on, then hold the Play/Pause button to pair to your device, make sure BT is enabled on your selected device. Select "METERS' and click pair. You will be informed that the pair was successful.

Get comfortable:
Making sure your headphones are correctly positioned on your head will ensure the best quality of audio. We use a sprung steel flex fit headband so you can easily work it to fit your head shape.

Keep them charged:
Using the provided USB cable you can plug them into any USB socket to maintain the battery life. There is a red LED charging indicator located on the base of the headphone close to the USB socket, This will illuminate while charging and will go off once fully charged. Fully Charged = 1.2hrs. 20mins of charge = 2hrs of playback.

Incoming calls:
When using your phone as a listening device you will be able to use it hands free to answer calls. The OV-1-B has a built in microphone so you never miss a call. Answer using the play/pause/answer button on the left ear cap.

Active Noise Cancelling:
The OV-1-B's have ANC making even the loudest environment a place of solitude, the ANC can be turned on/off via the switch on the right ear cap this can be used in conjunction with the BT function or with the wired option if required. The switch will not affect the signal so can be turned on and off independently.

Wired or Wireless:
OV-1-B can be used even if you don't have them charged, with both switches off just plug in your supplied cable and away you go, enjoying the same quality of audio.

What is aptX HD?:
Qualcomm® aptX™ HD audio ensures your Bluetooth® wireless enabled device can deliver High Definition (HD) audio. It preserves sound data through the audio transmission, resulting in a 'better-than-CD' listening experience.

The function of the Meter:
The VU meter featured on the left and right ears of the headphones are a line-level signal indicator designed to make others around aware of how loud your music is.

This can been seen as a safety feature for concerned parents and guardians. Listening to loud music for prolonged periods of time can course severe hearing damage. Please see Fig 1.0 for reference of listening volumes.

Fig 1.0:

Prolonged exposure at high volume settings to the sound from headphones or earphones can damage a user's hearing.

To minimise the risk of hearing impairment, a European standard has been issued which specifies test procedures for measuring the sound levels from the headphones and earphones of personal music players and similar consumer equipment.

THE METER:

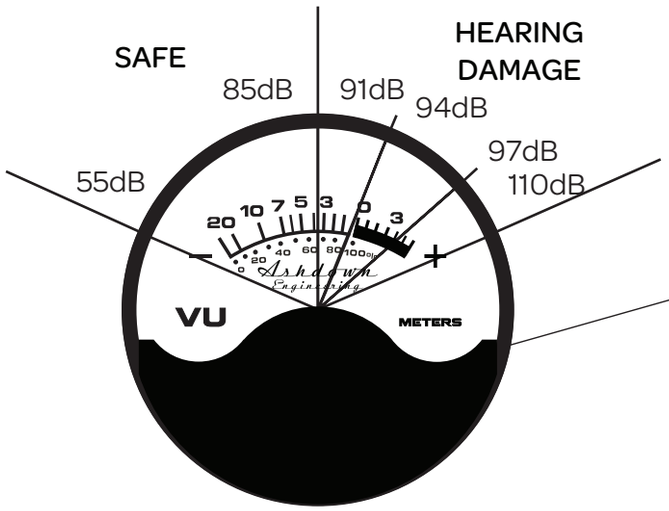

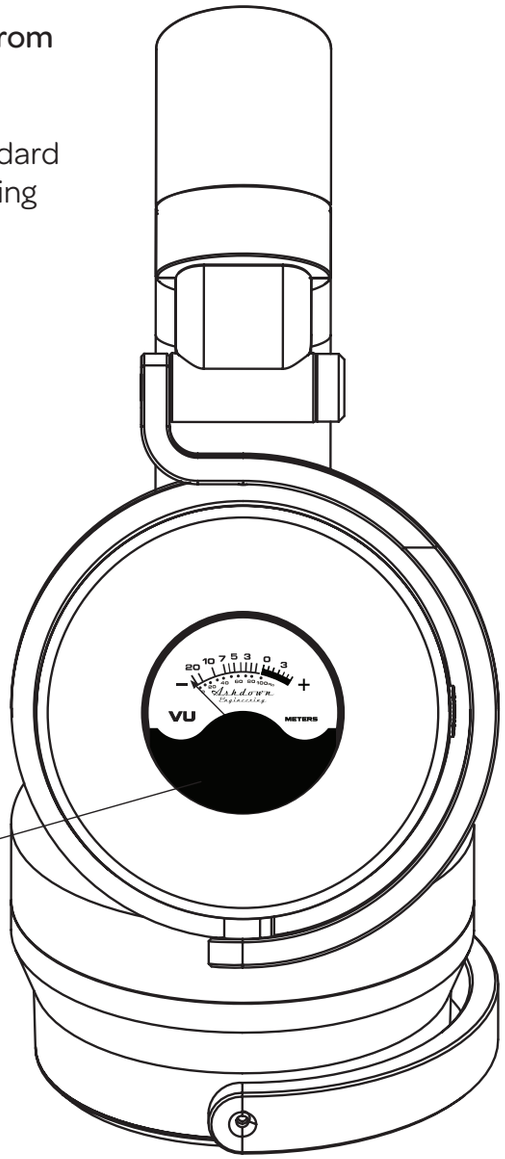

FUNCTIONS:

SWITCHES, SOCKETS AND LEDS:

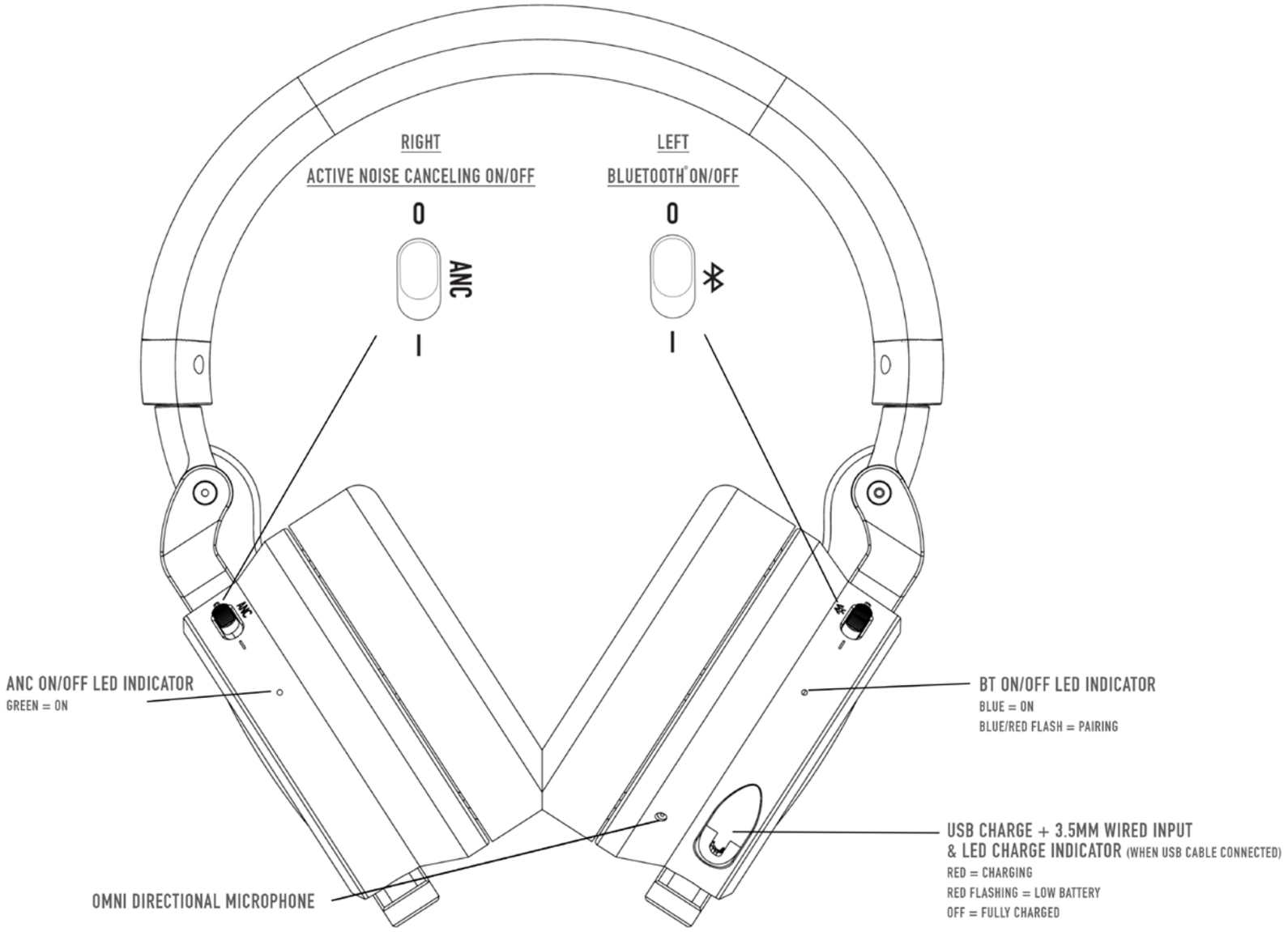

LEFT EAR CONTROL PANEL:

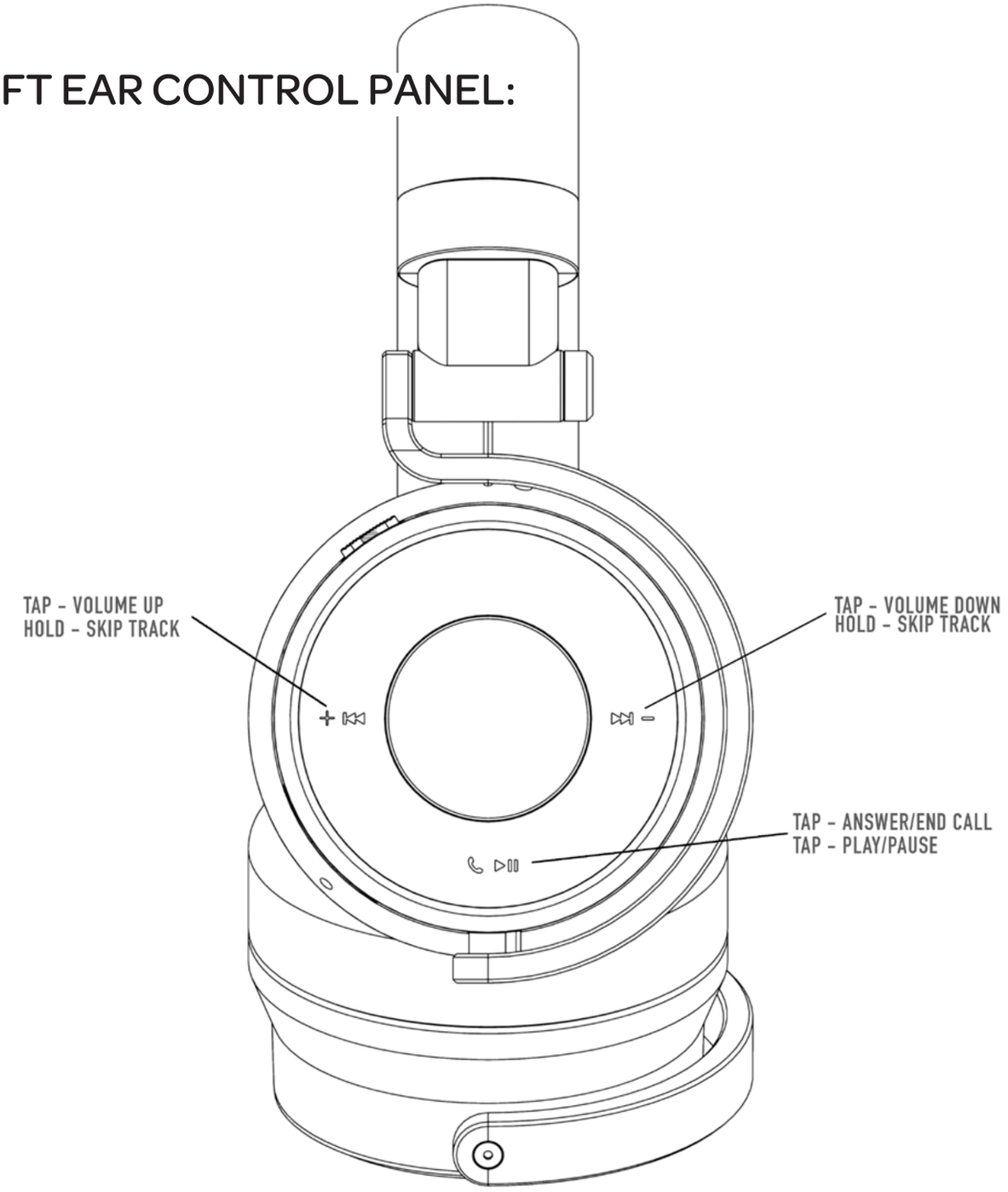

NEDERLANDS:

Belangrijke veiligheidsinformatie

Lees de gebruikershandleiding van Meters en bewaar voor toekomstig gebruik.

Meters is ontworpen met het oog op een verantwoorde luisterwijze. Voor maximaal plezier van uw hoofdtelefoon van Meters zijn er een aantal DOS EN DON'TS.

Gebruik de hoofdtelefoon NIET gedurende een lange periode op een luid volume. Een luid volume gedurende lange perioden betekent dat u Meters alleen voor een korte periode kunt gebruiken. Dat is niet leuk!
- Om gehoorschade te voorkomen, dient u uw hoofdtelefoon op een comfortabel, en niet te luid volume te gebruiken.
- Draai het geluidsvolume altijd naar het laagste niveau op uw Meters voordat u de hoofdtelefoon op uw oren plaatst en zet het volume geleidelijk luider totdat u een comfortabel niveau bereikt.

Zorg voor een veilig gebruik en wees u altijd bewust van uw omgeving. Wees vooral aandachtig wanneer u Meters in combinatie met andere activiteiten gebruikt zoals fietsen, joggen of wandelen in of in de buurt van het verkeer, een bouwwerf of een spoorweg, enz.

Gebruik geen adapter van uw mobiele telefoon om een hoofdtelefoon aan te sluiten op een vliegtuigstoelaansluiting . Dit kan leiden tot persoonlijk letsel zoals brandwonden of materiële schade door oververhitting. Verwijder en koppel onmiddellijk los indien u voelt dat de hoofdtelefoon warm wordt of indien het geluid wegvalt.

Gebruik uw hoofdtelefoon NIET tijdens het rijden of wanneer het onvermogen om omgevingsgeluiden te horen een gevaar vormt voor uzelf of voor anderen.

Wees op de hoogte van de temperatuur en de vochtigheid tijdens het gebruik van de hoofdtelefoon van Meters. Gebruik of bewaar op een plaats waar de temperatuur tussen -15˚C en 55°C is (tot 90% relatieve vochtigheid).

Dompel de hoofdtelefoon NIET onder in water, stel de hoofdtelefoon niet gedurende langere tijd bloot aan water en draag de hoofdtelefoon niet tijdens het beoefenen van watersporten, d.w.z. zwemmen, waterskiën, surfen, e.d. Blootstelling aan vocht kan het risico op brand of elektrische schok verhogen.

Gebruik de hoofdtelefoon NIET als communicatiemiddel in de luchtvaart, behalve in een noodgeval.

Plaats GEEN open vuur, zoals brandende kaarsen, in de buurt van uw hoofdtelefoon van Meters.

Voer GEEN ongeautoriseerde wijzigingen aan uw Meters uit. Hierdoor vervalt d garantie en komt de veiligheid in gevaar. Ook beïnvloedt dit de naleving van de regels en de werking van het systeem.

Vergeet niet dat Meters DE enige hoofdtelefoon is die beweegt op maat van uw muziek. Onze exclusieve technologie en innovatie zorgen ervoor dat u, de gebruiker, de fijnere details van uw favoriete muziek bij lagere volumes beter kunt waarderen.

Geniet altijd en overal van uw hoofdtelefoon van Meters!

Specifications

Type: Gesloten, Dynamisch, ANC
Driver: 40 mm dome ANC mic
Vermogenscapaciteit: 1000 mW
Impedantie: 32 Ohm @ 1Khz
Sens: 94dB/mW
Frequentierespons: 20Hz-20kHz
Kabel: 1,5m
Adapter: verguld
Gewicht: 380 gram
Uitgangsvermogen: MIN 0,35v MAX 0,5v
Bluetooth Specificatie Versie: 4.2
Ondersteunt Bluetooth Codec: SBC, apt-X, apt-X HD. Ondersteunt HSP, HFP, A2DP, AVRCP p rofile Ondersteunt voice prompt

Vervorming: MAX 0,2%
Kanaalscheiding: Lch MIN-60dB MAX-40dB
Rch MIN-60dB MAX-40dB
BT Transmissieafstand: 10-15m
ANC Frequentieband: 20-20kHz
Frequentiebereik geluidsreductie: 40-800Hz
Niveau geluidsreductie: 14-20dB
Ruisreductie middenfrequentie: 125Hz-350Hz
Batterijduur: Doorlopende 10 uur - Standby 16,5 uur
Max. laadstroom: 200mA
3 functietoetsen en LED-indicator
Bedraad en draadloos gebruik
Ingebouwde digitale microfoon

For more information head to:
www.metersmusic.com

Verwijdering van oude elektrische apparaten (van toepassing in de Europese Unie en andere Europese landen waar het afval gescheiden wordt opgehaald).
Dit symbool op het product of op de verpakking geeft aan dat dit product niet als huishoudelijk afval mag worden behandeld. In plaats daarvan moet het worden afgegeven bij een verzamelpunt voor de recyclage van elektrische en elektronische apparatuur. Door dit product correct te verwijderen, voorkomt u mogelijke negatieve gevolgen voor het milieu en de volksgezondheid, die anders zouden kunnen worden veroorzaakt door de onjuiste afvalverwerking van dit product. De recyclage van materialen draagt bij tot behoud van natuurlijke hulpbronnen. Voor meer informatie over de recyclage van dit product, kunt u contact opnemen met uw gemeente, uw afvalophaaldienst of de winkel waar u het product heeft gekocht. Mededeling aan klanten: de volgende informatie is enkel van toepassing voor apparaten die verkocht worden in landen die de EU-richtlijnen toepassen

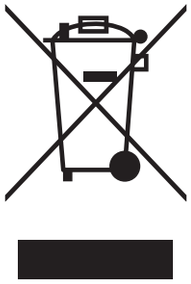

Fabrikant: Meters Music Ltd. The Old Maltings, Hall Road, Heybridge, Essex, England, CM9 4NJ.

Aan de slag

Aanzetten en afspelen:
Direct uit de doos is uw Meters-hoofdtelefoon volledig opgeladen en klaar voor gebruik zet de BT-schakelaar aan de linkerkant van de hoofdtelefoon om, u wordt begroet door een vriendelijke stem die aangeeft dat BT is ingeschakeld en houd de afspeel-/pauze-knop ingedrukt om uw apparaat te koppelen, zorg ervoor dat BT is ingeschakeld op uw geselecteerde apparaat. Selecteer 'METERS' en klik op koppelen. Als het koppelen is geslaagd, wordt u daarvan op de hoogte gesteld.

Zorg voor een comfortabele ervaring:
Zorg ervoor dat uw hoofdtelefoon juist op uw hoofd is geplaatst, zodat de beste geluidskwaliteit is gegarandeerd. Wij maken gebruik van een gebogen stalen flex-fit hoofdband zodat u deze gemakkelijk aan uw hoofdvorm kunt aanpassen.

Houd de hoofdtelefoon opgeladen:
Gebruik de meegeleverde USB-kabel om uw hoofdtelefoon aan te sluiten op een USB-aansluiting zodat de batterij blijft opgeladen. Het basisstation bevat een rood ledlampje, vlak bij de USB-aansluiting. Dit licht op tijdens het opladen en gaat uit als de hoofdtelefoon volledig is opgeladen. Volledig opgeladen = 1,2 uur 2 uur van afspelen = 20 minuten.

Inkomende oproepen:
Wanneer u uw telefoon als afluisterapparaat gebruikt, kunt u deze handsfree gebruiken om gesprekken te beantwoorden. De OV-1-B heeft een ingebouwde microfoon zodat u nooit een oproep mist. Beantwoord met behulp van de afspeel-/pauze-/antwoordknop op de linker oorschelp.

Actieve ruisonderdrukking:
De OV-1-B heeft Active Noise Cancellation (ANC) waardoor u zelfs in de luidste omgeving rust kunt vinden. De ANC kan worden in- of uitgeschakeld via de schakelaar aan de rechter oorschelp. Deze kan worden gebruikt in combinatie met de BT-functie of met de bedrade optie waar nodig. De schakelaar heeft geen invloed op het signaal en kan dus onafhankelijk worden in- en uitgeschakeld.

Bedraad of Draadloos:
OV-1-B kan worden gebruikt, zelfs als u hem niet hebt opgeladen, sluit met beide schakelaars uit gewoon de meegeleverde kabel aan en dat is alles, u kunt genieten van dezelfde geluidskwaliteit.

Wat is aptX HD ?:
Qualcomm® aptX ™ HD-audio zorgt ervoor dat uw Bluetooth®-draadloze apparaat High Definition (HD) audio kan leveren. Het behoudt geluidsdata tijdens de audio-overdracht, wat resulteert in een 'beter-dan-CD'-luisterervaring.

De functie van de Meter:
De VU-meter op de linker- en rechteroren van de hoofdtelefoon is een signaalindicator met lijnniveau ontworpen om aan uw omgeving aan te geven hoe luid uw muziek staat.

Dit kan beschouwd worden als een veiligheidsvoorziening voor bezorgde ouders en voogden. Langdurig luisteren naar luide muziek kan leiden tot ernstige gehoorschade. Zie afbeelding 1.0 voor een referentie voor luistervolumes.

Afb 1.0:

Langdurige blootstelling aan een luid volume afkomstig uit uw hoofdtelefoon of oortelefoon kan het gehoor van de gebruiker beschadigen.

Om het risico op gehoorbeschadiging te verminderen, werd een Europese richtlijn afgevaardigd die testprocedures voorschrijft om het geluidsniveau van hoofd- en oortelefoons van persoonlijke muziekspelers en soortgelijke consumentenapparatuur te meten.

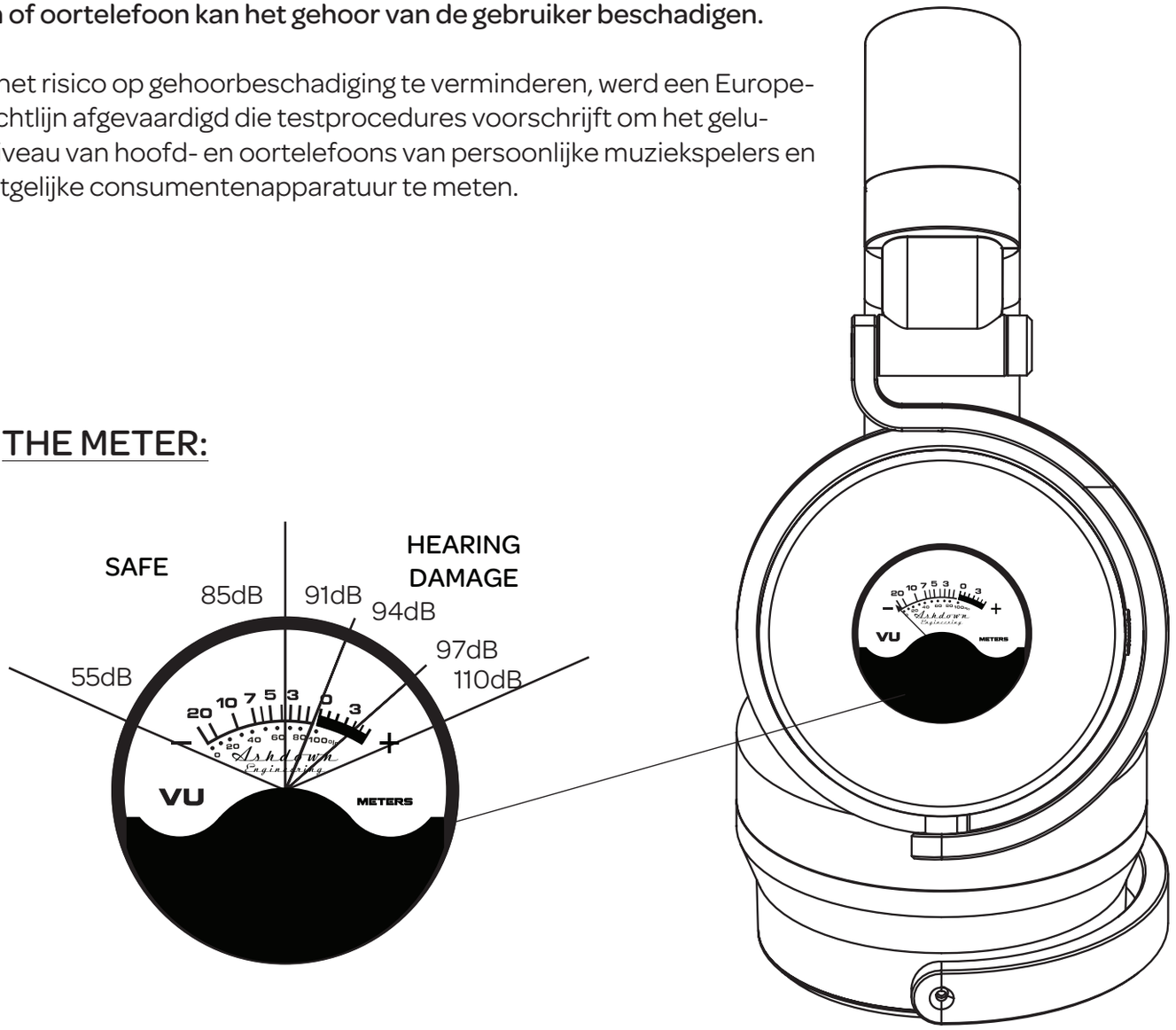

FUNCTIONS:

SWITCHES, SOCKETS AND LEDS:

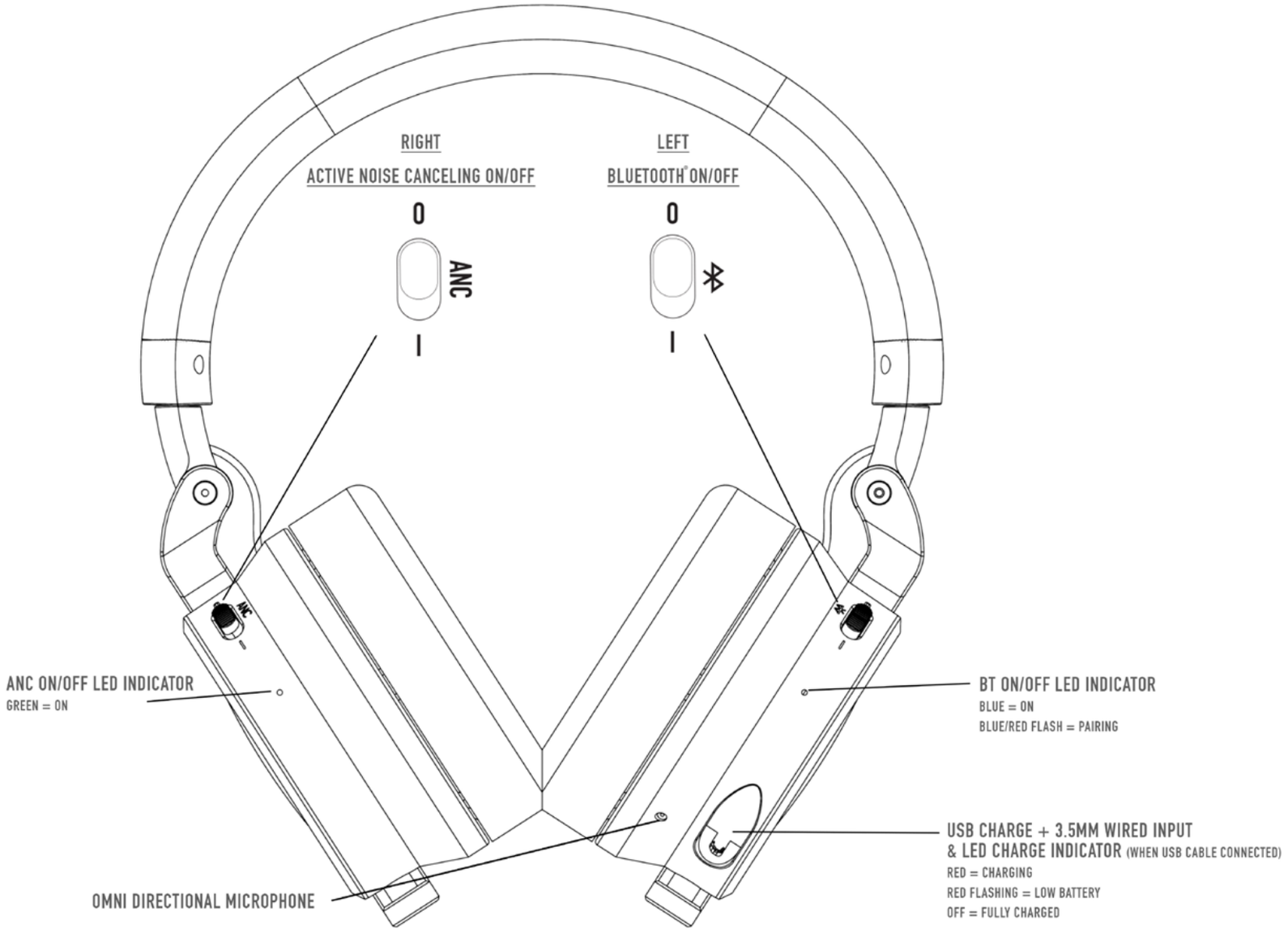

LEFT EAR CONTROL PANEL:

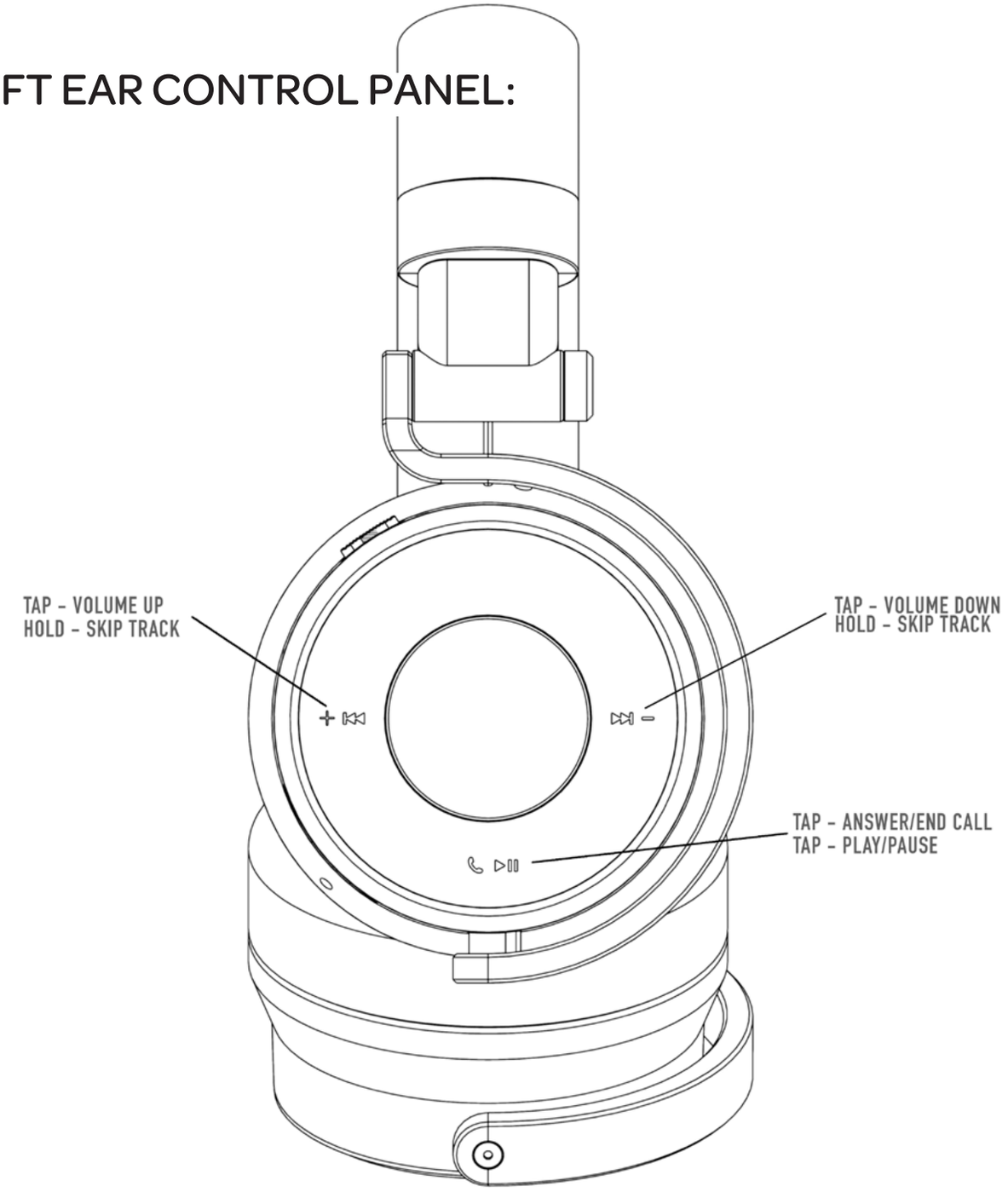

FRANÇAIS:

Informations importantes sur la sécurité

Merci de lire le mode d'emploi de Meters et de le garder à portée de main pour le futur.

Les écouteurs Meters sont conçus pour écouter de la musique de manière responsable. Pour avoir un maximum de plaisir Avec vos écouteurs Meters, voici ce qu'il faut faire ou éviter.

N'utilisez PAS les écouteurs avec un volume trop fort pendant une période de temps prolongée. Si le volume de Meters est trop fort, et ce sur de longues périodes de temps, vous ne serez pas en mesure de profiter pleinement de vos écouteurs sur le long terme. Aucun plaisir là-dedans !
- Pour éviter des troubles de l'audition, réglez le volume de vos écouteurs à un niveau modéré.
- Baissez toujours le volume sur vos Meters avant de mettre les écouteurs Dans vos oreilles, et progressivement réglez le volume jusqu'à atteindre un niveau confortable pour écouter.

Faites attention à votre sécurité et restez toujours au courant de ce qui se passe autour de vous. Merci de prêter une attention toute particulière lorsque vous utilisez vos écouteurs Meters alors que vous êtes en mouvement, comme par exemple si vous faites du vélo, si vous courrez ou marchez dans ou à proximité de la circulation, d'un chantier ou encore d'un chemin de fer, etc...

N'utilisez PAS d'adaptateurs de téléphone portable pour connecter vos écouteurs sur un jack de siège d'avion. Cela pourrait entraîner des blessures comme des brûlures ou des dommages matériels Résultant d'une surchauffe. Retirez-les et débranchez-les immédiatement si vous ressentez une sensation de chaleur ou une perte audio.

N’utilisez PAS vos écouteurs lorsque vous conduisez ou dans des situations où ne pas entendre ce qui vous entoure peut présenter un danger pour vous-même ou pour les autres.

Ayez conscience de la température et de l’humidité environnantes lorsque vous utilisez les écouteurs Meters. Utilisez ou rangez les écouteurs dans un endroit où la température est comprise entre -15° C (5° F) et 55 ° C (131° F) (jusqu’à 90% d’humidité).

Ne les immergez ou ne les exposez pas pendant une période prolongée dans l’eau. Ne les utilisez pas lorsque vous pratiquez des sports nautiques, comme la natation, le ski nautique, le surf, etc... Exposer les écouteurs à l’humidité peut augmenter le risque d’incendie ou de choc électrique.

N’utilisez PAS les écouteurs comme un casque de communication aéronautique, sauf en cas d’urgence.

Ne placez PAS les écouteurs Meters près de sources de enflammées, comme des bougies allumées par exemple.

Ne pratiquez aucune modification non autorisée sur vos écouteurs Meters. Cela serait une cause d’annulation de la garantie, pourrait compromettre votre sécurité, affecter la conformité avec la réglementation, ainsi que leur bon fonctionnement.

Souvenez-vous que vos écouteurs Meters sont les seuls écouteurs qui bougent avec votre musique et que notre technologie et notre innovation uniques vous permettent de mieux apprécier les petits détails de vos morceaux préférés, même à un volume bas.

Profitez de vos écouteurs Meters à chaque instant !

Caractéristiques

Type : fermé, dynamique, ANC
Driver : mic ANC dôme 40 mm
Alimentation maximale : 1000 mW
Impédance : 32 Ohm @ 1 Khz
Sens : 94 dB / mW
Réponse de fréquence : 20 Hz - 20 kHz
Câble : 1,5 m
Adaptateur : plaqué or
Poids : 380 g (0,8 lbs)
Puissance de sortie : MIN 0,35V MAX 0,5V
Version de spécification Bluetooth : 4,2
Supporte le codec Bluetooth : SBC, apt-X, apt-X HD. Prend en charge les profils HSP, HFP, A2DP, AVRCP
Prend en charge l'invite vocale

Distorsion : MAX 0,2 %
Séparation des canaux : Lch MIN - 60 dB MAX - 40 dB
Rch MIN - 60 dB MAX - 40 dB
Distance de transmission : 10 - 15 M
Bande de fréquences ANC : 20 - 20 kHz
Plage de fréquence de réduction du bruit : 40 - 800 Hz
Niveau de réduction du bruit : 14-20dB
Fréquence centrale de réduction du bruit : 125 Hz - 350 Hz
Vie de la batterie : en utilisation 10 h - en veille 16,5
Max courant de charge : 200 mA
3 touches de fonction et indicateur LED
Utilisation avec et sans fil
Microphone numérique intégré

For more information head to:

www.metersmusic.com

Élimination des vieux équipements électriques (applicable dans l'Union Européenne et dans d'autres pays européens disposant de systèmes de ramassage/recyclage).

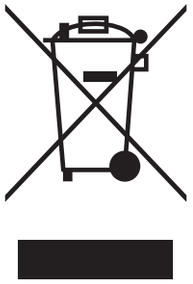

Ce symbole sur le produit ou sur son emballage indique qu'il ne doit pas être jeté comme un déchet ménager. Il doit au contraire être déposé au niveau d'un point de recyclage des équipements électriques et électroniques. En veillant à ce que ce produit soit éliminé correctement, vous participez au respect de l'environnement et vous diminuez les impacts négatifs sur la santé humaine, qui pourrait résulter d'une manipulation inappropriée de ce produit une fois jeté. Recycler aide à préserver les ressources naturelles. Pour plus d'informations sur le recyclage de ce produit, veuillez contactez les autorités locales, le service en charge des déchets ménagers ou le magasin où vous avez acheté le produit. Avis aux clients : l'information suivante ne s'applique que pour les appareils vendus dans les pays appliquant les directives de l'UE

Fabricant: Meters Music Ltd. The Old Maltings, Hall Road, Heybridge, Essex, England, CM9 4NJ.

Commencer

Allumez et jouez :
Dès la sortie de la boîte, vos écouteurs Meters sont complètement chargés et prêts à fonctionner. Allumez simplement l'interrupteur BT sur le côté gauche du casque, vous serez accueilli par une voix amicale indiquant que BT est allumé, puis maintenez le bouton Lecture / Pause pour l'appairer à votre appareil, et assurez-vous que BT est activé sur l'appareil que vous avez sélectionné. Sélectionnez « METERS » et cliquez sur « Pair ». Vous serez informé que l'appairage a réussi.

Soyez à l'aise :
Assurez-vous que vos écouteurs sont correctement positionnés sur votre tête pour assurer la meilleure qualité audio. Nous utilisons un serre-tête flexible en acier à ressort pour que vous puissiez facilement l'adapter à la forme de votre tête.

Gardez-les chargés :
En utilisant le câble USB fourni, vous pouvez brancher les écouteurs dans une prise USB pour maintenir la vie de la batterie. Il y a un indicateur de charge LED rouge situé sur la base du casque près de la prise USB, il va s'allumer pendant le chargement et s'éteindra une fois le chargement terminé. Charge complète = 1,2h 2h de lecture = 20 min.

Appels entrants :
Lorsque vous utilisez votre téléphone comme appareil d'écoute, vous pouvez l'utiliser les mains libres pour répondre aux appels. Les OV-1-B ont un microphone intégré pour que vous ne manquiez jamais un appel. Répondez en utilisant le bouton lecture / pause / réponse sur l'écouteur gauche.

Réduction active du bruit :
Les OV-1-B ont ANC qui font de l'environnement le plus fort un endroit de solitude. L'ANC peut être allumé / éteint via le commutateur sur le capuchon droit qui peut être utilisé en conjonction avec la fonction BT ou avec l'option filaire si nécessaire. Le commutateur n'affecte pas le signal et peut donc être activé et désactivé indépendamment.

Filaire ou sans fil :
Les OV-1-B peuvent être utilisés même si vous ne les avez pas chargés. Avec les deux interrupteurs éteints il vous suffit de brancher le câble fourni, et vous bénéficiez de la même qualité audio.

Qu'est-ce que aptX HD ?
L'audio Qualcomm® aptX™ HD garantit que votre appareil compatible Bluetooth® sans fil peut fournir de l'audio haute définition (HD). Il préserve les données sonores grâce à la transmission audio, ce qui se traduit par une expérience d'écoute « meilleure que celle du CD ».

La fonction du casque Meter :
Le voyant VU situé sur les oreilles gauche et droite du casque indique aux personnes qui vous entourent le niveau sonore de votre musique.

Cela peut être considéré comme un élément de sécurité pour les parents et les tuteurs des jeunes. Écouter de la musique trop fort pendant de longues périodes de temps peut entraîner des problèmes auditifs. Veuillez vous référer à la figure 2.0 pour des informations sur le volume d'écoute.

Figure 1.0 :

Une exposition prolongée à un volume de vos écouteurs, ou de votre casque, élevé peut entraîner des problèmes auditifs sérieux.

Afin de minimiser le risque de déficience auditive, une norme européenne a été mise en place : elle spécifie les procédures de test pour mesurer les niveaux sonores des écouteurs et des casques des appareils individuels pour écouter de la musique et des équipements à usage similaire.

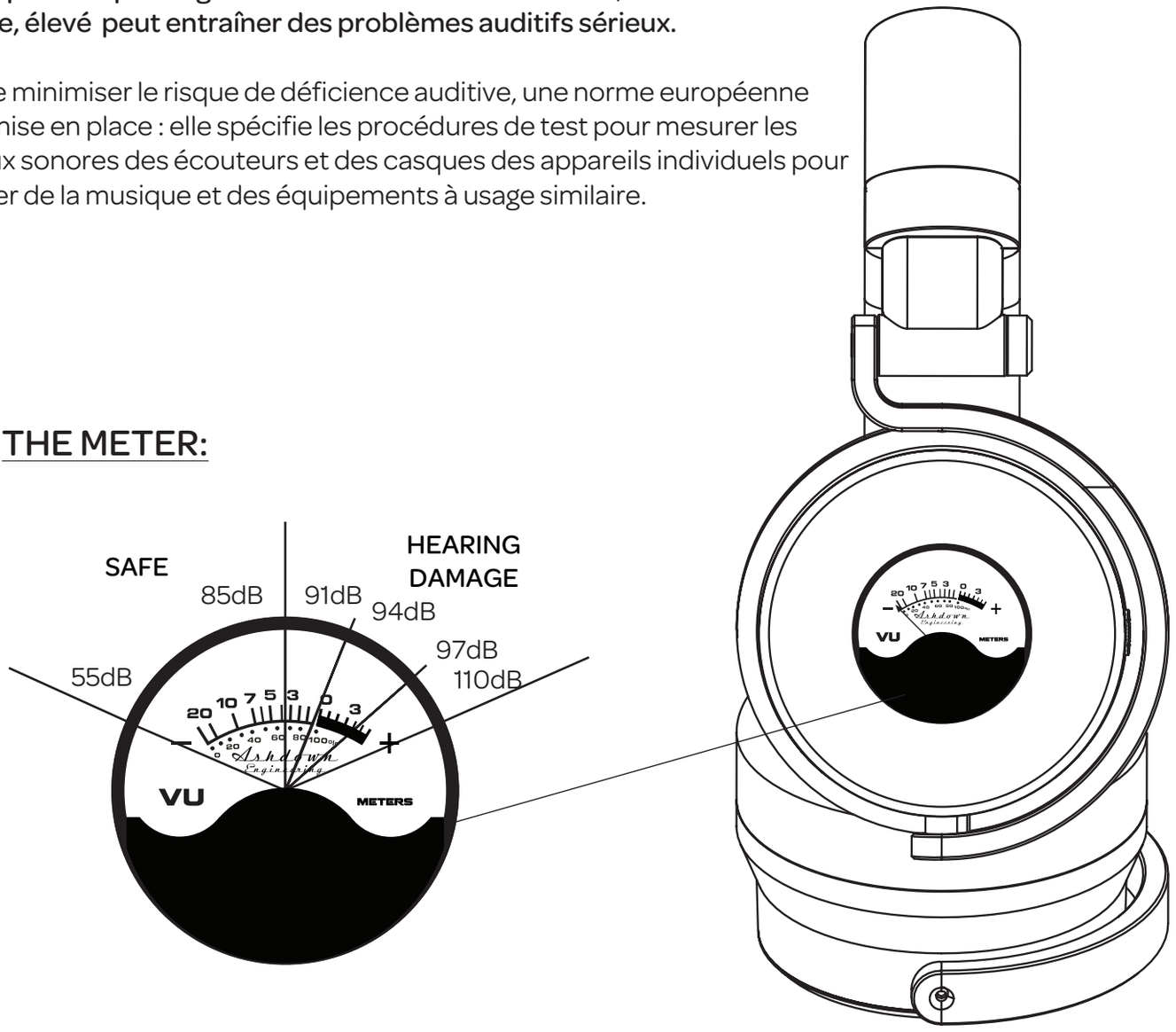

FUNCTIONS:

SWITCHES, SOCKETS AND LEDS:

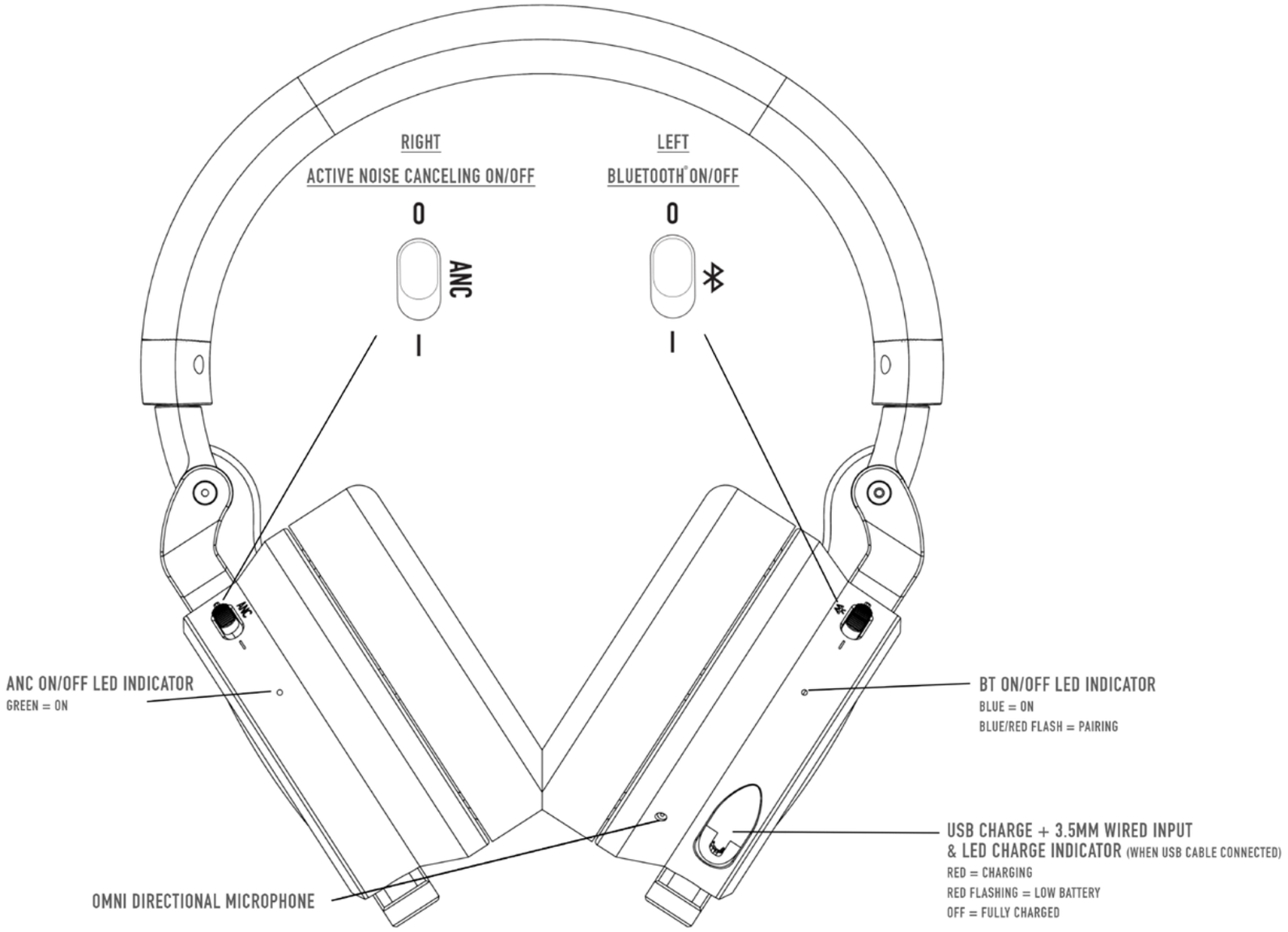

LEFT EAR CONTROL PANEL:

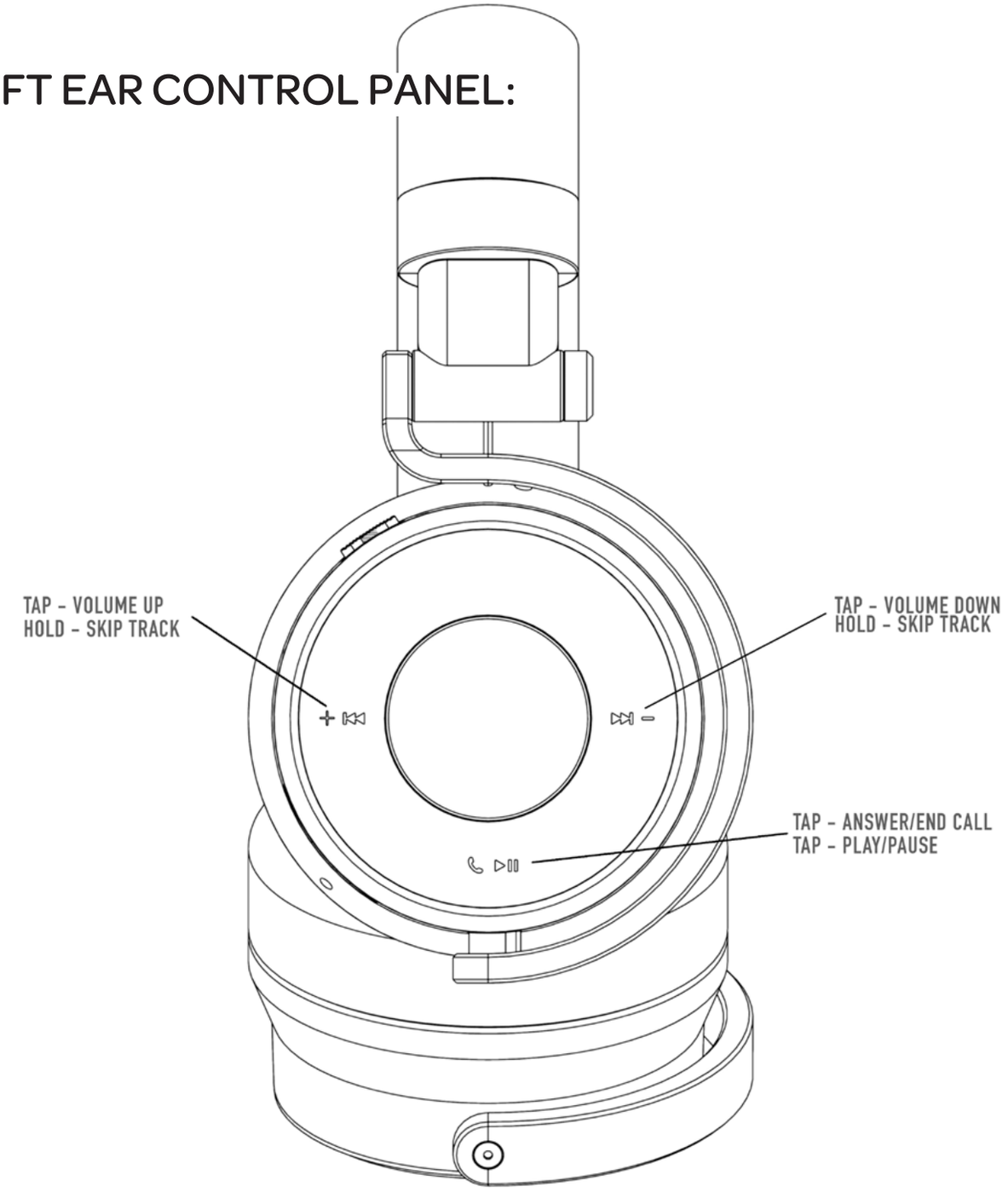

DEUTSCH:

Wichtige Sicherheitsinformationen

Bitte lesen Sie die Bedienungsanleitung von Meters und bewahren Sie diese sicher für die Zukunft auf.

Meters sind für verantwortlichen Hörgenuss konzipiert. Hier sind einige Verhaltensregeln, damit Sie größtmögliche Freude mit Ihrem Meters Kopfhörer haben.

Verwenden Sie die Kopfhörer NICHT für längere Zeit bei hoher Lautstärke. Hohe Lautstärken über längere Zeiträume führen dazu, dass Sie Meters nur für kurze Zeit genießen werden können. Punkt. Daran werden Sie keine Freude haben!
- Verwenden Sie Ihre Kopfhörer zur Vermeidung von Gehörschädigungen in einer angenehmen, gemäßigten Lautstärke.
- Stellen Sie die Lautstärke auf Ihrem Meters immer auf leise, bevor Sie die Kopfhörer aufsetzen und erhöhen Sie dann allmählich die Lautstärke, bis Sie ein angenehmes Hörniveau erreichen.

ACHTEN Sie auf Ihre Sicherheit und bleiben Sie sich dessen bewusst, was um Sie herum passiert. Seien Sie besonders achtsam, wenn Sie Meters gleichzeitig mit der Ausübung anderer Aktivitäten, wie z.B. Fahrradfahren, Joggen oder Gehen in oder in der Nähe von Straßenverkehr, einer Baustelle oder Schienenverkehr usw. benutzen.

Verwenden Sie KEINE Handy-Adapter zum Anschließen der Kopfhörer an Flugzeugsitzbuchsen. Dies kann zu Verletzungen wie z.B. Verbrennungen oder Sachschäden aufgrund von Überhitzung führen. Entfernen Sie die Kopfhörer und trennen Sie die Verbindung sofort, wenn Sie Wärme spüren oder nichts mehr hören.

Verwenden Sie Ihre Kopfhörer NICHT, während Sie ein Fahrzeug führen oder die Unfähigkeit Umgebungsgeräusche zu hören gefährlich für Sie oder andere sein kann.

SEIEN Sie sich der Temperatur und der Luftfeuchtigkeit bewusst, wenn Sie Meters Kopfhörer benutzen. Verwenden und lagern Sie die Kopfhörer an einem Ort mit einer Temperatur zwischen -15° Celsius (5° Fahrenheit) und 55° Celsius (131° Fahrenheit) mit bis zu 90 % relativer Luftfeuchtigkeit.

Die Kopfhörer NICHT für längere Zeit unter Wasser tauchen oder Wasser aussetzen oder diese während der Ausübung von Wassersportarten wie z.B. Schwimmen, Wasserski, Surfen, usw. tragen. Der Kontakt mit Feuchtigkeit kann das Feuer- oder Stromschlagrisiko erhöhen.

Verwenden Sie die Kopfhörer NICHT als Kommunikations-Headsets im Flugverkehr, außer in Notfällen.

Platzieren Sie KEINE offene Flammen, wie z.B. brennende Kerzen, in der Nähe Ihres Meters Kopfhörers.

Nehmen Sie KEINE unautorisierten Änderungen an Ihrem Meters vor. Dies führt zu einem Wegfall der Garantie, gefährdet die Sicherheit und beeinträchtigt die Einhaltung gesetzlicher Vorschriften sowie der Systemleistung.

Denken Sie daran, dass Meters die einzigen Kopfhörer sind, die sich zu Ihrer Musik bewegen und unsere exklusive Technologie und Innovation ermöglicht Ihnen als deren Benutzer eine bessere Wahrnehmung der feineren Details Ihrer Lieblingsmusik bei geringeren Lautstärken.

Genießen Sie Ihren Meters Kopfhörer jederzeit!

Technische Daten

Typ: geschlossen, dynamisch, aktive Lärmkompensation

Treiber: 40 mm-Hörmuschel, Mikrofon mit aktiver Lärmkompensation

Belastbarkeit: 1000 mW

Impedanz: 32 Ohm bei 1 kHz

Empfindlichkeit: 94 dB/mW

Frequenzgang: 20 Hz–20 kHz

Kabel: 1,5 m

Netzteil: vergoldet

Gewicht: 380 g (0,8 lbs)

Ausgangsleistung: MIN.: 0,35 V, MAX.: 0,5 V

Version der Bluetooth-Spezifikation: 4.2

Unterstützt die folgenden Bluetooth-Codecs: SBC, apt-X, apt-X HD. Unterstützt HSP, HFP, A2DP, AVRCP Profil unterstützt Sprachaufforderung

Verzerrung: MAX. 0,2 %

Kanaltrennung: LCh MIN.: 60 dB, MAX.: 40 dB
Rch MIN.: 60 dB, MAX.: 40 dB

BT-Übertragungsstrecke: 10–15 m

Frequenzband zur aktiven Lärmkompensation: 20–20 kHz

Frequenzbereich zur Geräuschreduzierung: 40–800 Hz

Geräuschreduzierungsgrad: 14–20 dB

Zentrale Frequenz der Geräuschreduzierung: 125 Hz–350 Hz

Akkulebensdauer: 10 Stunden ohne Unterbrechung, 16,5 Stunden im Standby-Modus

Max. Ladestrom: 200 mA

3 Funktionstasten und LED-Anzeige

Verwendung mit oder ohne Kabel

Eingebautes digitales Mikrofon

For more information head to:

www.metersmusic.com

Entsorgung alter elektrotechnischer Geräte (gilt in der Europäischen Union und anderen europäischen Ländern mit Abfalltrennung).

Dieses Symbol auf dem Produkt oder seiner Verpackung weist darauf hin, dass dieses Produkt nicht als Hausmüll behandelt werden darf. Stattdessen ist es an einem Sammelpunkt für das Recycling von elektrischen und elektronischen Geräten abzugeben. Indem Sie sicherstellen, dass dieses Produkt ordnungsgemäß entsorgt wird, helfen Sie mögliche schädliche Folgen für die Umwelt und die menschliche Gesundheit zu vermeiden, die ansonsten durch eine unsachgemäße Entsorgung dieses Produkts verursacht werden könnten. Die Wiederverwertung von Materialien hilft natürliche Ressourcen zu schonen. Nähere Informationen zum Recycling dieses Produkts erhalten Sie bei Ihren örtlichen Behörden, dem Hausmüllentsorgungsdienst oder dem Händler, bei dem Sie das Produkt gekauft haben. Hinweis für Kunden: Die folgenden Informationen gelten nur für Geräte, die in Ländern verkauft wurden, welche EU-Richtlinien anwenden.

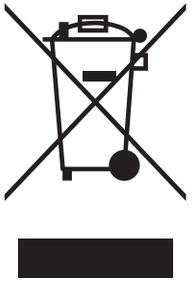

Hersteller: Meters Music Ltd. The Old Maltings, Hall Road, Heybridge, Essex, England, CM9 4NJ.

Erste Schritte

Einschalten und abspielen:
Ihre Meters-Kopfhörer sind bereits nach dem Auspacken vollständig aufgeladen und betriebsbereit. Aktivieren Sie einfach den BT-Schalter auf der linken Seite der Kopfhörer. Sie werden von einer freundlichen Stimme begrüßt, die Ihnen mitteilt, dass BT aktiviert ist. Halten Sie dann die Play-/Pause-Taste gedrückt, um das Gerät an Ihr Gerät anzuschließen. Stellen Sie sicher, dass BT auf dem von Ihnen ausgewählten Gerät aktiviert ist. Wählen Sie “METERS” und klicken Sie auf “pair”. Sie werden darüber informiert, dass die Verbindung erfolgreich hergestellt wurde.

Passen Sie die Kopfhörer so an, dass sie bequem sitzen:
Vergewissern Sie sich, dass Ihre Kopfhörer korrekt auf Ihrem Kopf positioniert sind, um die beste Audioqualität zu garantieren. Wir verwenden ein federndes flexibles anpassbares Stirnband aus Stahl, das sich leicht an Ihre Kopfform anpassen lässt.

Stellen Sie sicher, dass die Kopfhörer stets aufgeladen sind:
Mit dem mitgelieferten USB-Kabel können Sie die Kopfhörer an jede beliebige USB-Buchse anschließen, um den Akku aufzuladen. Auf der Unterseite der Kopfhörer befindet sich eine rote LED-Ladeanzeige in der Nähe der USB-Buchse. Diese leuchtet während des Ladevorgangs auf und erlischt, sobald der Akku vollständig aufgeladen ist. Voll aufgeladen = 1,2 Stunden, 2 Stunden Wiedergabe = 20 Minuten.

Eingehende Anrufe:
Wenn Sie Ihr Telefon als Wiedergabegerät nutzen, können Sie es freihändig verwenden, um Anrufe entgegenzunehmen. Das OV-1-B hat ein eingebautes Mikrofon, damit Sie keinen Anruf verpassen. Verwenden Sie die Wiedergabe-/Pause-/Antworttaste an der linken Hörmuschel, um Anrufe entgegenzunehmen.

Aktive Lärmkompensation:
Die OV-1-Bs haben eine aktive Lärmkompensation, die selbst die lauteste Umgebung zu einem ruhigen Ort macht. Die aktive Lärmkompensation kann über den Schalter an der rechten Hörmuschel ein- und ausgeschaltet werden. Dies kann bei Bedarf in Verbindung mit der BT-Funktion oder mit der Kabeloption verwendet werden. Der Schalter wirkt sich nicht auf das Signal aus und kann unabhängig ein- und ausgeschaltet werden.

Mit oder ohne Kabel:
Die OV-1-B können auch dann verwendet werden, wenn Sie sie nicht aufgeladen haben. Schalten Sie beide Schalter aus und stecken Sie einfach das mitgelieferte Kabel ein, um die gleiche Audioqualität zu erhalten.

Was ist aptX HD?:
Qualcomm® aptX™ HD audio stellt sicher, dass Ihr Bluetooth®-wirelessfähiges Gerät High Definition (HD)-Audio bereitstellen kann. Es speichert Sounddaten durch die Audioübertragung, was zu einem besseren Hörerlebnis als beim Abspielen von CDs führt.

Die Funktion des Messgeräts:
Bei den VU-Metern auf der linken und rechten Seite der Kopfhörer handelt es sich um eine Signalanzeige mit Line-Pegel, die entwickelt wurde, um Menschen in Ihrer Umgebung bewusst zu machen, wie laut Ihre Musik ist.

Dies kann als Sicherheitsvorkehrung für betroffene Eltern und Aufsichtspersonen angesehen werden. Das Hören lauter Musik für längere Zeit kann schwere Gehörschäden verursachen. Siehe Abb. 1.0 für mehr Informationen zu Hörlautstärken.

Abb. 1.0:

Die Verwendung von Kopf- oder Ohrhörern über einen längeren Zeitraum bei hoher Lautstärke kann beim Benutzer zu Gehörschädigungen führen.

Um das Risiko von Gehörschädigungen zu minimieren, wurde eine Europäische Norm erlassen, die Testverfahren zur Messung von Lärmpegeln über Kopf- und Ohrhörer von tragbaren Abspielgeräten und ähnlichen Verbrauchergeräten spezifiziert.

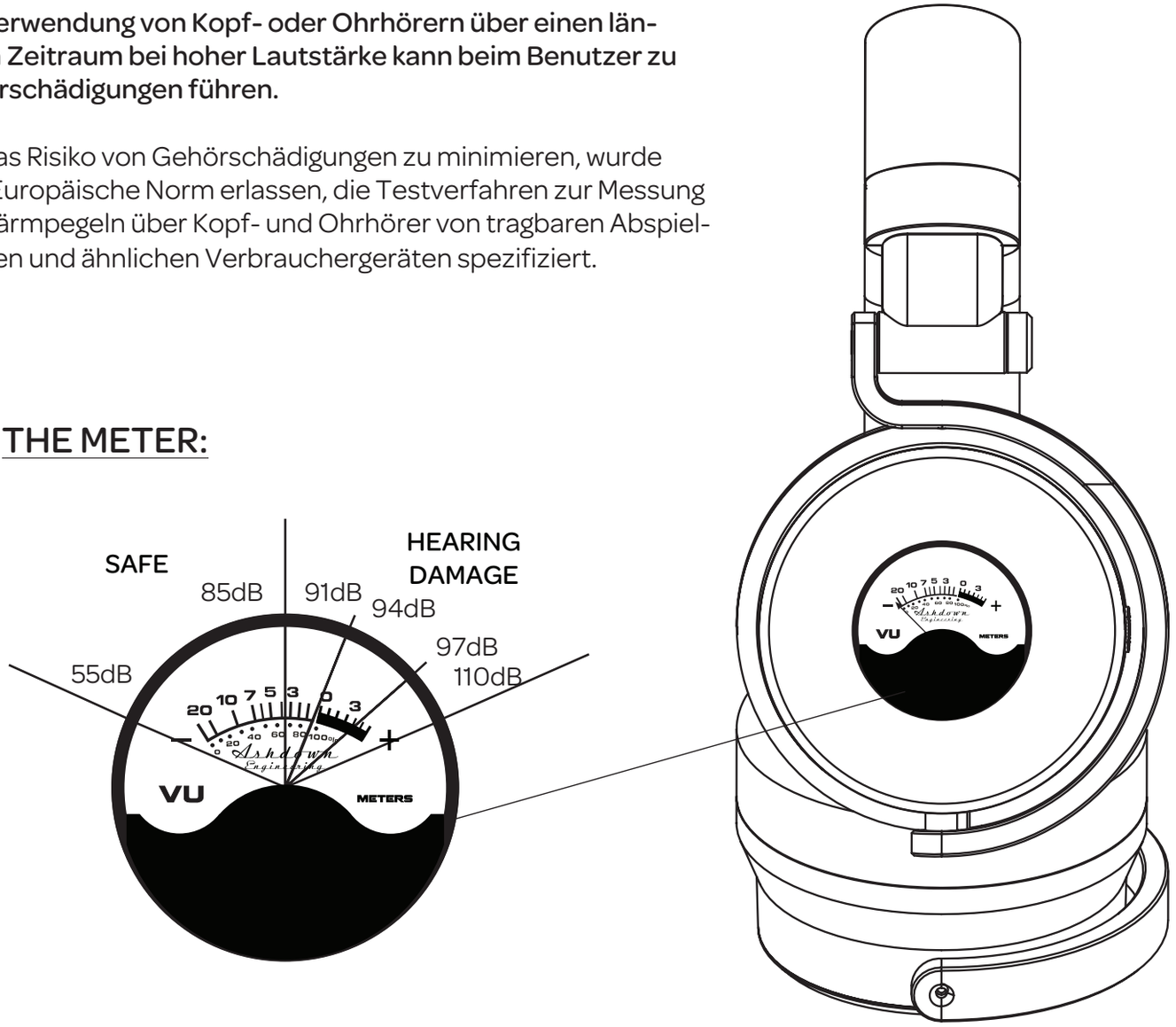

FUNCTIONS:

SWITCHES, SOCKETS AND LEDS:

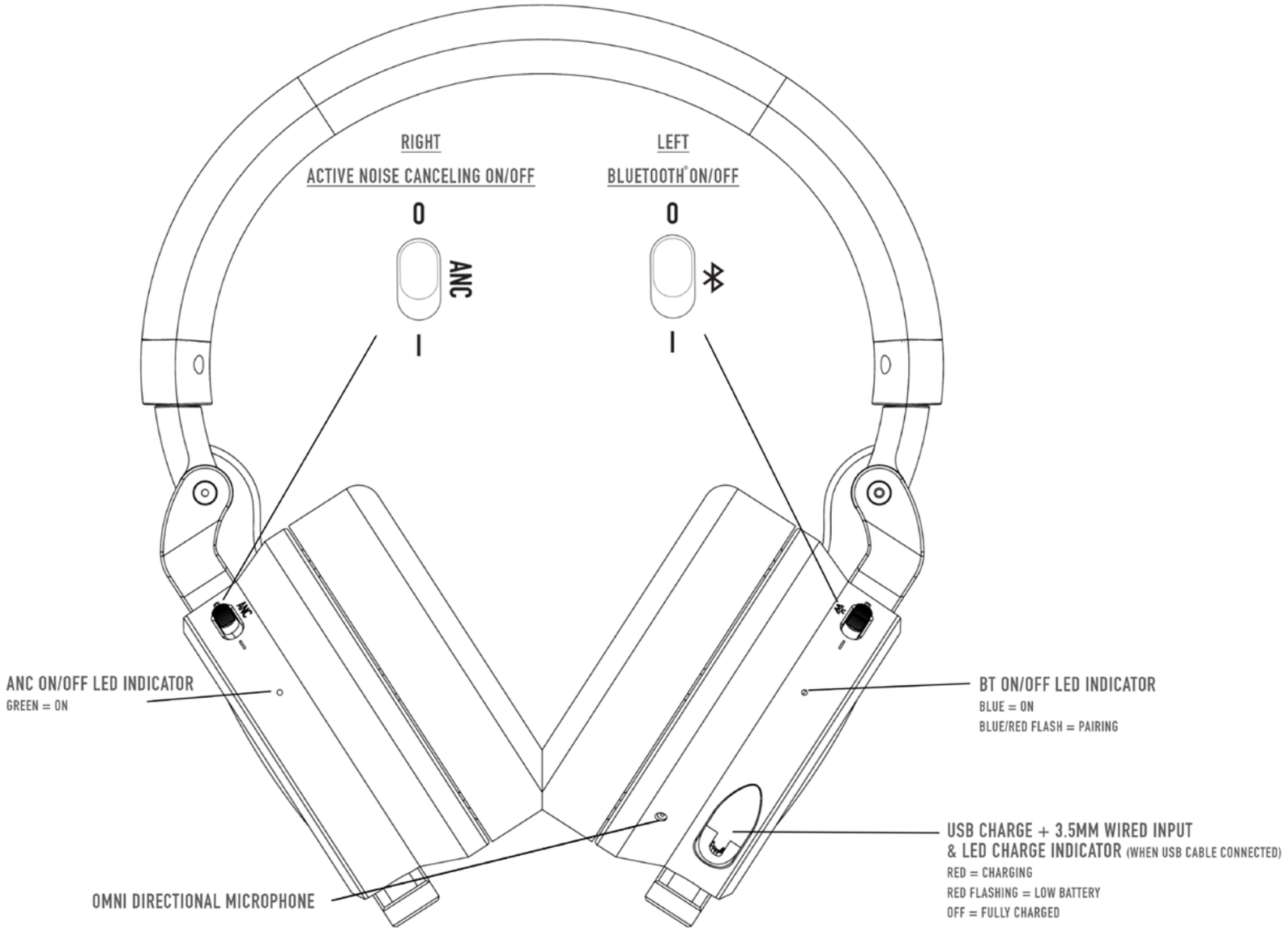

LEFT EAR CONTROL PANEL:

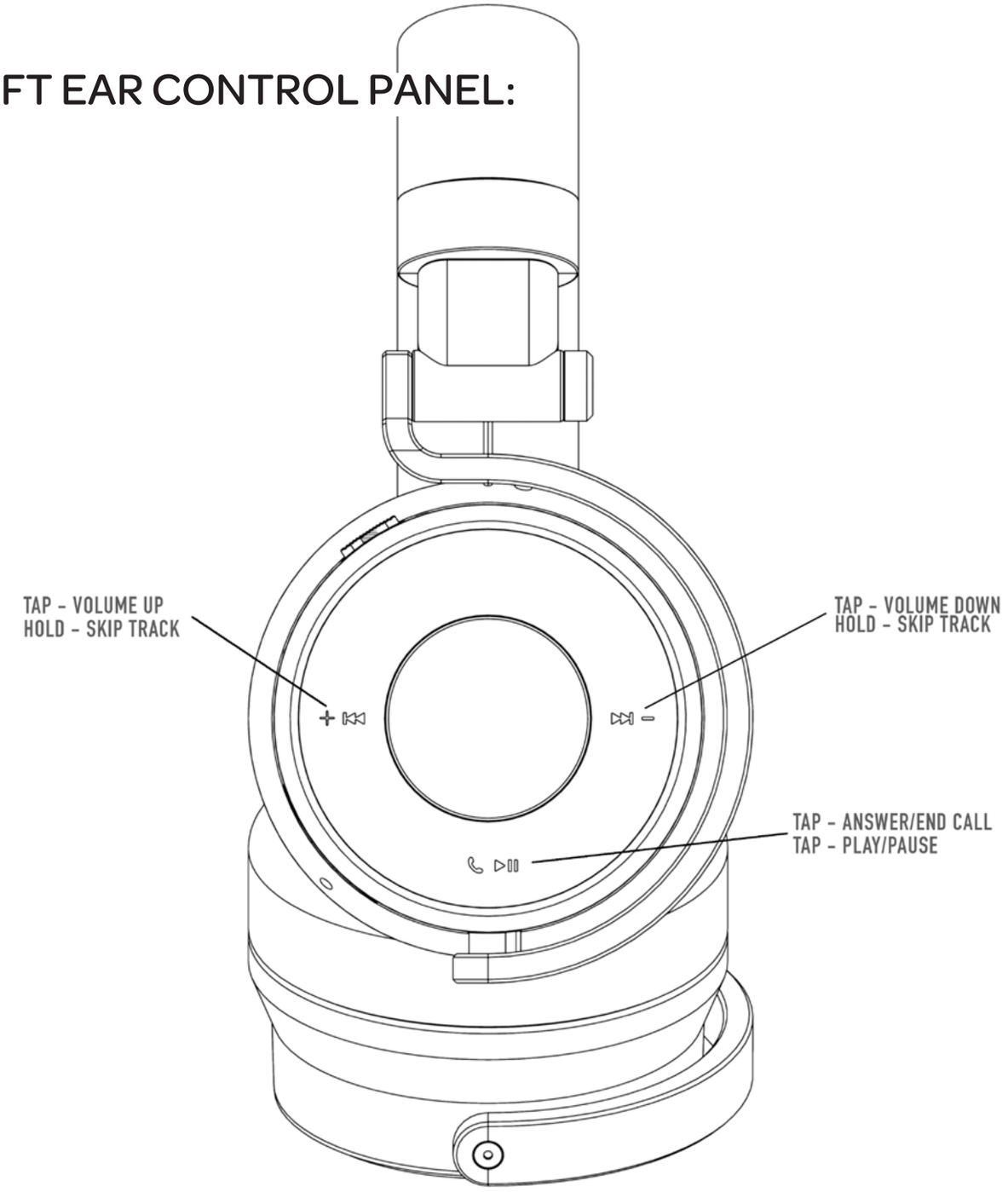

ITALIANO:

Informazioni importanti sulla sicurezza

Si prega di leggere il manuale d'uso Meters e di conservarlo per consultazioni future.

I prodotti Meters sono progettati per l'ascolto responsabile. Per sfruttare al meglio le cuffie Meters ecco alcune cose da fare e da non fare.

NON utilizzare le cuffie ad alto volume per un periodo prolungato. Usare un volume alto per lunghi periodi permetterà di approfittare delle cuffie Meters solo per un breve periodo. Questo non è per nulla divertente!
- Per evitare danni all'udito, utilizzare le cuffie a un livello di volume moderato e confortevole.
- Abbassare sempre il volume sulle cuffie Meters prima di posizionarle sulle orecchie, alzando gradualmente il volume fino a raggiungere un livello di ascolto confortevole.

Concentrarsi sulla propria sicurezza e tenere sempre sotto controllo ciò che sta succedendo intorno a sé. Prestare particolare attenzione quando si utilizzano le cuffie Meters durante una qualsiasi attività, come andare in bicicletta o correre o camminare nel traffico, in un cantiere o sulla ferrovia, ecc.

NON utilizzare adattatori per cellulare per collegare le cuffie al jack del sedile dell'aereo. Ciò potrebbe causare lesioni personali, come ustioni o danni agli oggetti dovuti al surriscaldamento. Rimuovere e scollegare immediatamente se si percepisce una sensazione di riscaldamento o una perdita dell'udito.

NON usare le cuffie durante la guida o in qualsiasi momento in cui l'incapacità di sentire i suoni esterni circostanti può rappresentare un pericolo per se stessi o gli altri.

Essere a conoscenza delle temperature e del livello di umidità quando si usano le cuffie Meters. Utilizzare o conservare in un luogo dove la temperatura è compresa tra -15°C (5°F) e 55C (131°F) (fino al 90% di umidità relativa).

NON immergere o esporre per lunghi periodi all'acqua, o indossare durante la partecipazione a sport acquatici, come nuoto, sci nautico, surf, ecc. L'esposizione all'umidità può aumentare il rischio di incendi o scosse elettriche.

NON utilizzare le cuffie come cuffie per la comunicazione in volo a eccezione di situazioni di emergenza.

NON posizionare fiamme libere, come candele accese, vicino alle cuffie Meters.

NON apportare modifiche non autorizzate alle cuffie Meters. In questo modo si annulla la garanzia, si compromette la sicurezza e si riducono la conformità alle normative e le prestazioni del sistema.

Ricordare che le cuffie Meters sono le uniche cuffie che si muovono in base alla musica e che la nostra esclusiva tecnologia e innovazione fornisce all'utente un maggiore apprezzamento dei più piccoli dettagli della propria musica preferita a volumi più bassi.

NON usare SEMPRE le cuffie Meters!

Dati tecnici

Tipo: Chiuso, dinamico, ANC
Driver: mic ANC a cupola da 40 mm
Capacità di gestione dell'alimentazione: 1000mW
Impedenza: 32 Ohm a 1Khz
Sens: 94dB/mW
Risposta in frequenza: 20Hz-20kHz
Cavo: 1,5 m
Adattatore: placcato in oro
Peso: 380 gr
Potenza in uscita: MIN 0,35v MAX 0,5v
Dati della versione Bluetooth: 4.2
Compatibile con Bluetooth Codec: SBC, apt-X, apt-X HD. Compatibile coi profili HSP, HFP, A2DP. Accetta l'attivazione vocale.

Distorsione: MAX 0,2%
Separazione canali: Csx MIN -60dB MAX-40dB
Cdx MIN-60dB MAX-40dB
Distanza di trasmissione Bluetooth: 10-15m
Banda di frequenza ANC: 20-20kHz
Campo di frequenza di riduzione del rumore: 40-800Hz
Livello di riduzione del rumore: 14-20dB
Frequenza centrale di riduzione del rumore: 125Hz-350Hz
Autonomia della batteria: Continuo 10 ore - in attesa 16,5 ore
Massima corrente di carica: 200mA
3 tasti funzione e indicatore LED
Utilizzabile sia con cavo sia senza fili
Microfono digitale integrato

For more information head to:

www.metersmusic.com

Smaltimento delle apparecchiature elettriche (applicabile nei paesi dell'Unione Europea e negli altri paesi europei con sistema di raccolta differenziata).
Questo simbolo sul prodotto o sulla confezione indica che il prodotto non deve essere trattato come rifiuto domestico. Deve invece essere consegnato a un centro di raccolta per il riciclaggio di apparecchiature elettriche ed elettroniche. Provvedendo a smaltire questo prodotto in modo appropriato si contribuisce a evitare potenziali conseguenze negative per l'ambiente e la salute umana, che potrebbero altrimenti essere causate da uno smaltimento inadeguato del prodotto. Il riciclaggio dei materiali aiuta a preservare le risorse naturali. Per informazioni più dettagliate sul riciclaggio di questo prodotto, contattare l'ufficio comunale, il servizio di smaltimento rifiuti o il negozio in cui il prodotto è stato acquistato. Avviso per il cliente: le seguenti informazioni sono applicabili esclusivamente agli apparecchi venduti nei paesi che applicano le direttive UE

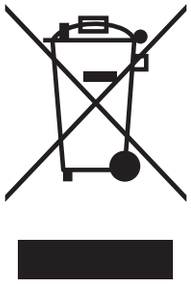

Produttore: Meters Music Ltd. The Old Maltings, Hall Road, Heybridge, Essex, England, CM9 4NJ.

Istruzioni per l'uso

Accendi e ascolta

Le cuffie Meters vengono fornite con batteria già carica e sono pronte all'uso, basta accendere l'interruttore Bluetooth sul lato sinistro della cuffia e tenere premuto il pulsante Play/Pause per attivare l'accoppiamento con il dispositivo riproduttore; assicurarsi che Bluetooth sia abilitato anche sul dispositivo selezionato. Selezionare "METERS" e cliccare su pair. Il dispositivo vi informa quando l'accoppiamento è stato completato correttamente.

Comfort

Per avere la migliore qualità dell'audio, assicurarsi che la cuffia sia posizionata correttamente sulla testa. La cuffia è dotata di una fascia in acciaio elastico che si adatta perfettamente alla forma della testa.

Ricarica

Utilizzando il cavo in dotazione, può essere collegata a una qualsiasi presa USB per ricaricare la batteria. Alla base della cuffia, vicino alla presa USB, è presente un LED rosso che indica la ricarica in corso; questo si spegne dopo aver completato la ricarica. Carica completa = 1,.2 ore, 20 minuti di carica = 2 ore di riproduzione. Carica completa = 1,2 ore, 2 ore di riproduzione = 20 min.

Chiamate in entrata

Quando si utilizza il telefono per ascoltare musica, è possibile rispondere alle chiamate mantenendo le mani libere. L'OV-1-B è dotata di microfono integrato che può essere utilizzato per le conversazioni telefoniche. Per rispondere, utilizzare il pulsante di riproduzione/pausa/risposta che si trova sul tappo dell'orecchio sinistro.

Isolamento dal rumore
L'OV-1-B è dotata di controllo attivo del rumore (active noise control, ANC) che isola completamente anche da un ambiente molto rumoroso. L'ANC può essere attivato o disattivato tramite l'interruttore sulla coppa auricolare destra e può essere utilizzato sia con Bluetooth sia con il collegamento via cavo. L'interruttore non influisce sul segnale, quindi può essere acceso o spento in modo indipendente.

Via cavo o senza fili
L'OV-1-B può essere utilizzata anche se la batteria non è carica: con entrambi gli interruttori spenti, basta collegare il cavo fornito e si può ascoltare la musica con la stessa qualità audio.

Che cosa è aptX HD?
Qualcomm® aptX™ HD garantisce che il dispositivo Bluetooth® abilitato possa fornire audio ad alta definizione (HD); protegge i dati audio durante la trasmissione, offrendo un'esperienza di ascolto "migliore del CD".

La funzione dell'indicatore
Gli indicatori di volume presenti sulle due coppe
segnalano alle altre persone vicine all'utente il livello di volume della musica.

Si tratta di una funzione utile per i genitori che hanno cura dell'udito dei propri figli. Infatti, è noto che l'ascolto di musica ad alto volume per periodi di tempo prolungati può provocare gravi danni. Vedi la Fig 1.0 per indicazioni sui volumi di ascolto.

Fig 1.0:

L'esposizione prolungata ad ambienti con alto volume, come la musica proveniente da cuffie o auricolari, può danneggiare l'udito dell'utente.

Per ridurre al minimo il rischio di danni all'udito, è stato rilasciato uno standard europeo che specifica le procedure di prova per la misurazione dei livelli sonori da cuffie e auricolari di lettori di musica personali e da apparrecchiature di consumo simili.

THE METER:

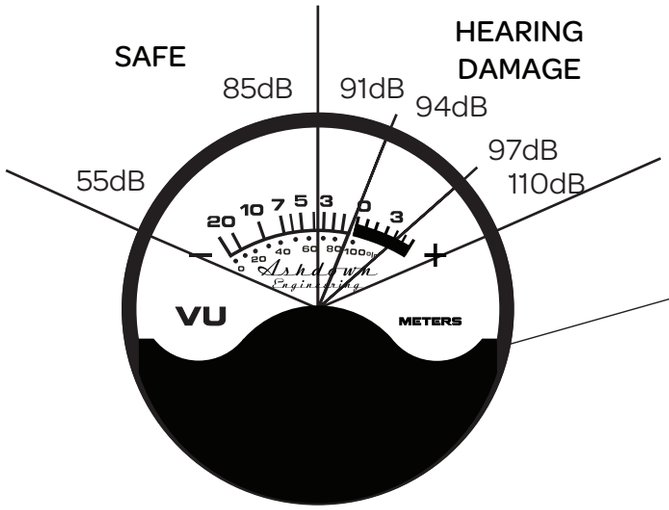

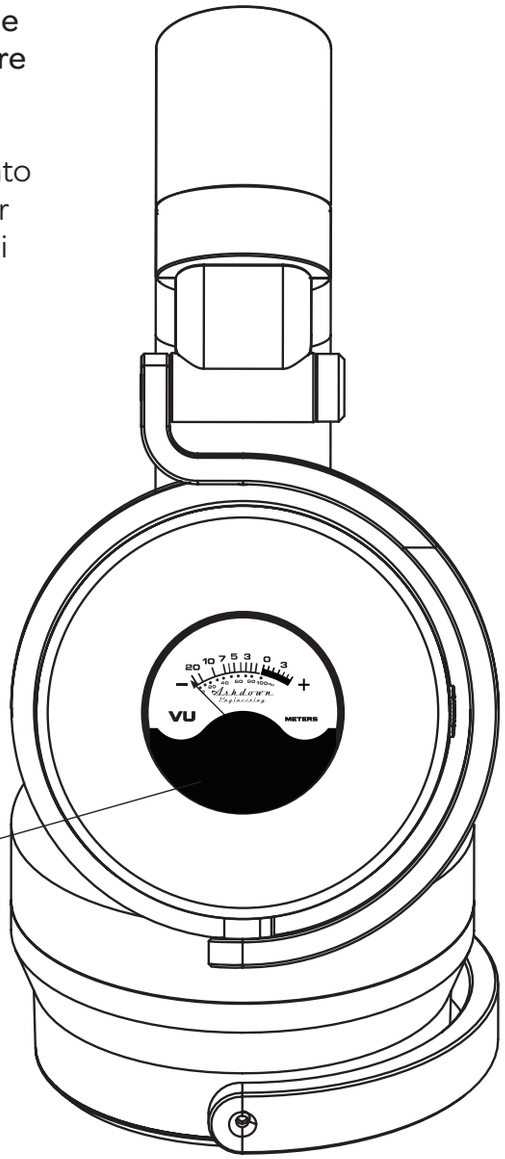

FUNCTIONS:

SWITCHES, SOCKETS AND LEDS:

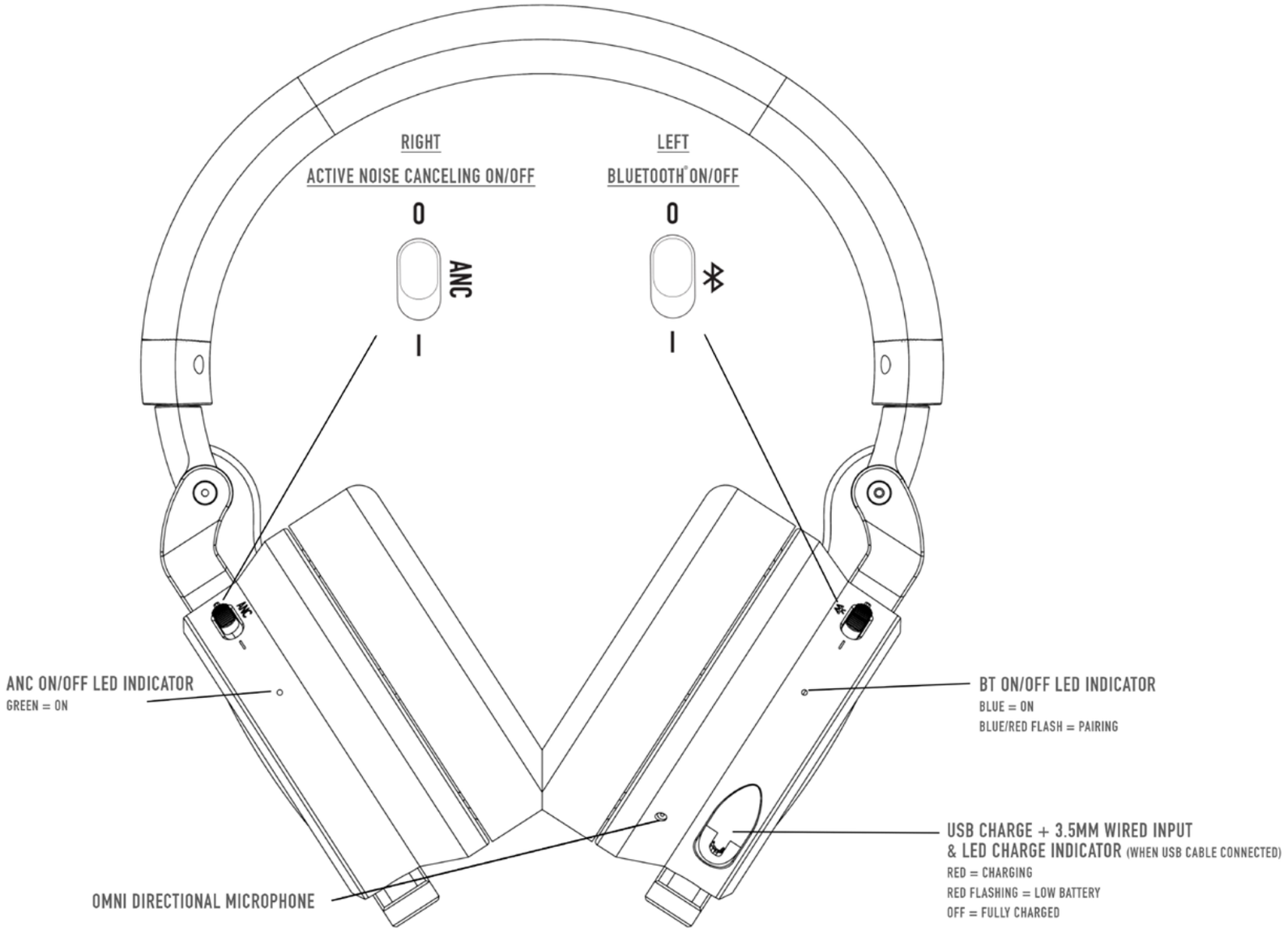

LEFT EAR CONTROL PANEL:

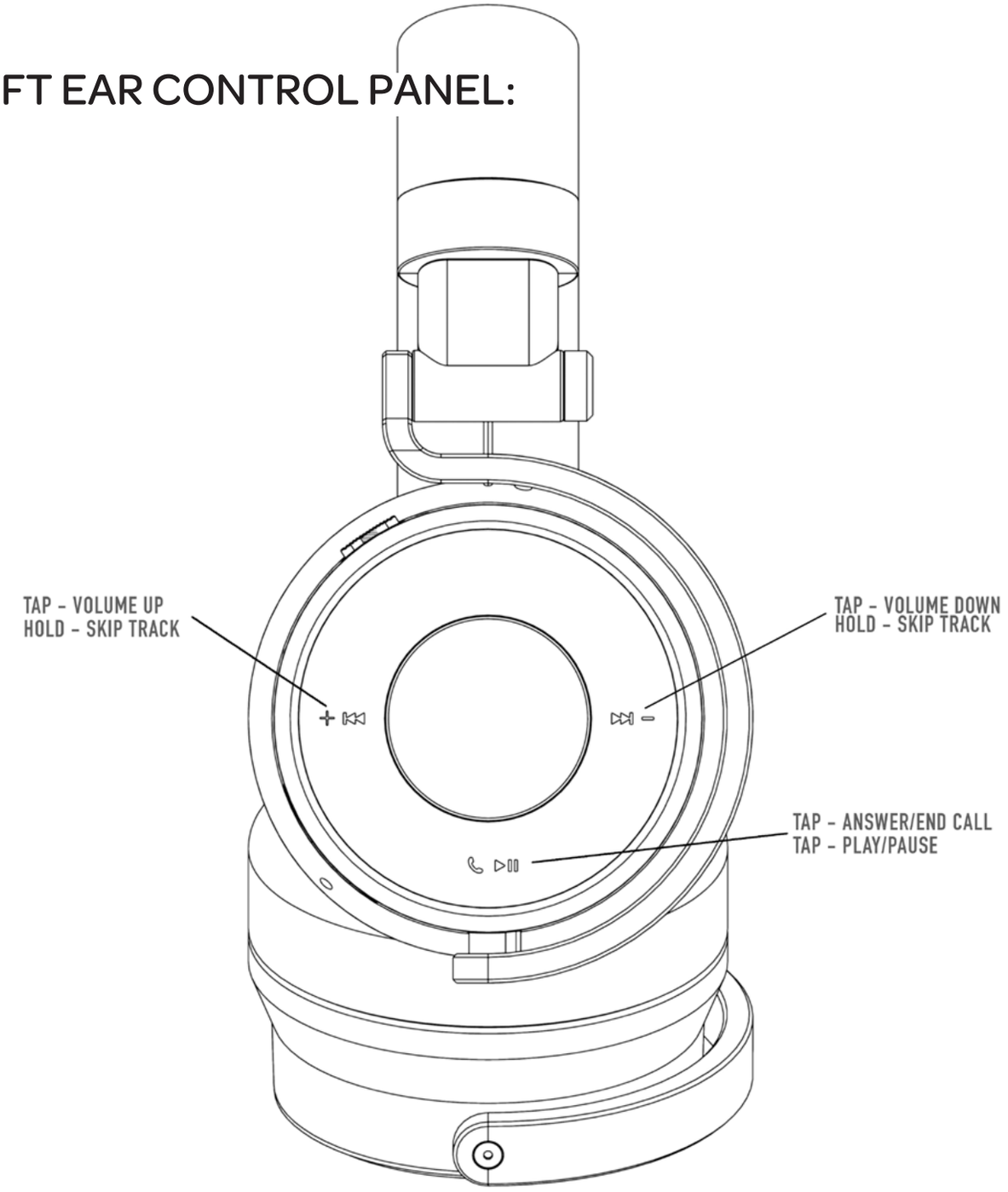

PORTUGUÊS:

Informações de segurança importantes

Por favor, leia o manual do utilizador do Meters e guarde-o em local seguro para referência futura.

O Meters foi projetado para uma audição responsável. Para desfrutar o máximo prazer dos seus auscultadores Meters aqui ficam alguns prós e contras.

NÃO use os auscultadores com um volume alto durante um período de tempo prolongado. Um volume alto durante longos períodos de tempo implica que só poderá desfrutar dos Meters durante um breve período. Não estamos a brincar!
- Para evitar danos à audição, use os seus auscultadores num nível de volume moderado e confortável.
- Baixe sempre o volume dos seus Meters antes de colocar os auscultadores nos ouvidos, aumentando gradualmente o volume até chegar a um nível de audição confortável.

Concentre-se na sua segurança e esteja sempre ciente do que está a acontecer ao seu redor. Por favor, tome e especial atenção ao usar os Meters enquanto pratica qualquer atividade tal como andar de bicicleta, correr ou caminhar no meio do trânsito ou perto dele, num local de construção ou caminho de ferro, etc.

NÃO utilize adaptadores de telemóvel para ligar os auscultadores à ficha do assento do avião. Isso poderá resultar em ferimentos pessoais, tais como queimaduras ou danos à propriedade devido ao sobreaquecimento. Remova e desligue imediatamente se experimentar uma sensação de aquecimento ou qualquer perda de áudio.

NÃO utilize os auscultadores durante a condução ou em qualquer momento em que a incapacidade de ouvir os sons circundantes possa representar um perigo para si ou para os outros.

Mantenha-se ciente das temperaturas e humidade ao usar os auscultadores Meters. Utilize-os ou guarde-os num lugar onde a temperatura esteja entre -15˚C (5˚F) e 55°C (131˚F) (até 90% de humidade relativa).

NÃO os faça submergir nem os exponha à água durante períodos prolongados, nem os use ao participar em desportos aquáticos, ou seja, natação, ski aquático, surf, etc. A exposição à humidade pode aumentar o risco de incêndio ou choque elétrico.

NÃO use os auscultadores como auscultadores de comunicação de aviação, exceto em caso de emergência.

NÃO coloque fontes de chama, como velas acesas, perto dos seus auscultadores Meters.

NÃO faça quaisquer alterações não autorizadas aos seus Meters. Se o fizer, irá anular a garantia, comprometer a segurança, e afetar a conformidade regulamentar e o desempenho do sistema.

Lembre-se que os Meters são os únicos auscultadores que se deslocam para a sua música e a nossa tecnologia exclusiva e inovação permitem-lhe apreciar melhor os detalhes mais delicados da sua música favorita com um volume mais baixo.

DESFRUTE dos seus auscultadores Meters em todos os momentos!

Especificações

Tipo: Fechado, Dinâmico, ANC
Condutor: Microfone semiesférico de 40 mm, com redução de ruído
Capacidade de potência: 1000 mW
Impedância: 32 Ohm @ 1 KHz
Sens: 94 dB/mW
Reação de Frequência: 20 Hz - 20 kHz
Cabo: 1,5 m
Adaptador: banhado a ouro
Peso: 380 g (0,8 lbs)
Potência de reprodução: MIN: 0,35 v - MAX: 0,5 v
Versão da especificação Bluetooth: 4.2
Suporta os Codecs Bluetooth: SBC, apt-X, apt-X HD. Suporta HSP, HFP, A2DP, perfil AVRCP com suporte para mensagens de voz

Distorção: MAX 0,2%
Separação de canal: Esq MIN: 60 dB - MAX: 40 dB
Dir MIN: 60 dB - MAX: 40 dB
Distância de transmissão via Bluetooth: 10 - 15 m
Banda de frequência com redução de ruído: 20 - 20 kHz
Faixa de frequência com redução de ruído: 40 - 800 Hz
Nível de redução de ruído: 14 - 20 dB
Frequência central de redução de ruído: 125 Hz - 350 Hz
Duração da bateria: 10 h em uso contínuo - 16,5 h em standby
Corrente máxima de carregamento de bateria: 200 mA
3 botões de função e indicador luminoso
Suporta conexões sem fio e com fio
Microfone digital embutido

For more information head to:

www.metersmusic.com

Eliminação de equipamentos elétricos antigos (Aplicável na União Europeia e noutros países europeus com sistemas de recolha seletiva de resíduos).
Este símbolo no produto ou na embalagem indica que este produto não deve ser tratado como lixo doméstico. Em vez disso, deve ser entregue num ponto de recolha adequado para a reciclagem de equipamentos elétricos e eletrónicos. Ao garantir que este produto seja eliminado corretamente, ajudará a evitar potenciais consequências negativas para o ambiente e a saúde humana, que poderiam ser causadas pelo tratamento inadequado deste produto. A reciclagem de materiais ajuda a conservar os recursos naturais. Para informações mais detalhadas sobre a reciclagem deste produto, entre em contacto com os seus Serviços Municipais, com o serviço de recolha de lixo doméstico ou com a loja onde adquiriu o produto. Aviso para os clientes: a seguinte informação só é aplicável a produtos comercializados em países que aplicam as diretivas da UE

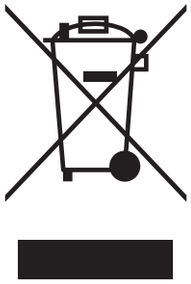

Fabricante: Meters Music Ltd. The Old Maltings, Hall Road, Heybridge, Essex, England, CM9 4NJ.

Primeiros Passos

Ligue-os e toque o som:
Os auscultadores Meters já saem da embalagem totalmente carregados e prontos para o uso. Quando primas o botão Bluetooth no lado esquerdo dos auscultadores, uma voz amigável te avisa que o Bluetooth foi ativado — em seguida, basta segurar o botão Play/Pause (Tocar/Pausar) para pareá-los ao seu dispositivo, que também tem que estar com a funcionalidade Bluetooth ativada. Seleciona "METERS" e clica em parear. És informado quando os dispositivos são pareados com êxito.

Ponha-te confortável:
Para obter a melhor qualidade de som possível, posiciona os auscultadores corretamente em tua cabeça. Como eles têm uma bandolete de aço flexível, podem ser encaixados facilmente à tua cabeça.

Mantenha-os carregados:
Com o cabo USB fornecido, podes ligar os auscultadores a qualquer saída USB para aumentar a duração da bateria. Na parte de baixo deles, perto da porta USB, há um indicador luminoso vermelho que se acende quando a bateria está a carregar e se desliga quando ela estiver totalmente carregada. Totalmente carregada = 1,2 horas; 2 horas de reprodução = 20 min.

Recebimento de chamadas:
Quando usas o teu telemóvel como dispositivo reprodutor, podes utilizar diretamente os auscultadores para responder às tuas ligações. O OV-1-B tem um microfone embutido para que nunca percas uma chamada. Para responder a uma chamada, prima o botão play/pause/answer (tocar/pausar/responder), localizado na tampa do altifalante esquerdo.

Cancelamento ativo de ruído (ANC):
Com o sistema de cancelamento de ruídos do OV-1-B, te isolas do mundo ao redor até mesmo nos ambientes mais barulhentos. Esse sistema se liga ou desliga por meio do botão localizado na tampa do altifalante direito e pode ser utilizado tanto em conexões Bluetooth quanto com fio. O botão não afeta o sinal e pode ser ligado ou desligado de forma independente.

Conexão com fio ou sem:
O OV-1-B pode ser usado mesmo com a bateria descarregada. Para tanto, basta conectar o cabo fornecido, com os dois botões desligados, e apreciar a sua música, com a mesma qualidade.

O que é o aptX HD?
O áudio Qualcomm® aptX™ HD permite que o teu dispositivo com suporte a Bluetooth® reproduza áudio em alta definição (HD). Ele preserva os dados de áudio durante a transmissão sem fio, proporcionando assim uma qualidade de som superior à de CDs.

Função indicadora:
O indicador VU existente nos altifalantes esquerdo e direito dos auscultadores apresenta o sinal de nível de linha e foi concebido para fazer as pessoas ao redor perceberem como a música está alta.

Isto pode ser visto como um recurso de segurança para pais e encarregados de educação atentos. Ouvir música alta por muito tempo pode causar danos graves à audição. Consulta a Figura 1.0 para ver os volumes de referência para a audição.

Figura 1.0:

A exposição prolongada a um volume elevado do som de auscultadores ou auriculares pode danificar a audição do utilizador.

Para minimizar o risco de perda auditiva, foi publicada uma norma europeia que especifica os procedimentos de ensaio para medir os níveis de som dos auscultadores e auriculares de leitores de música pessoais e de equipamentos de consumo semelhantes.

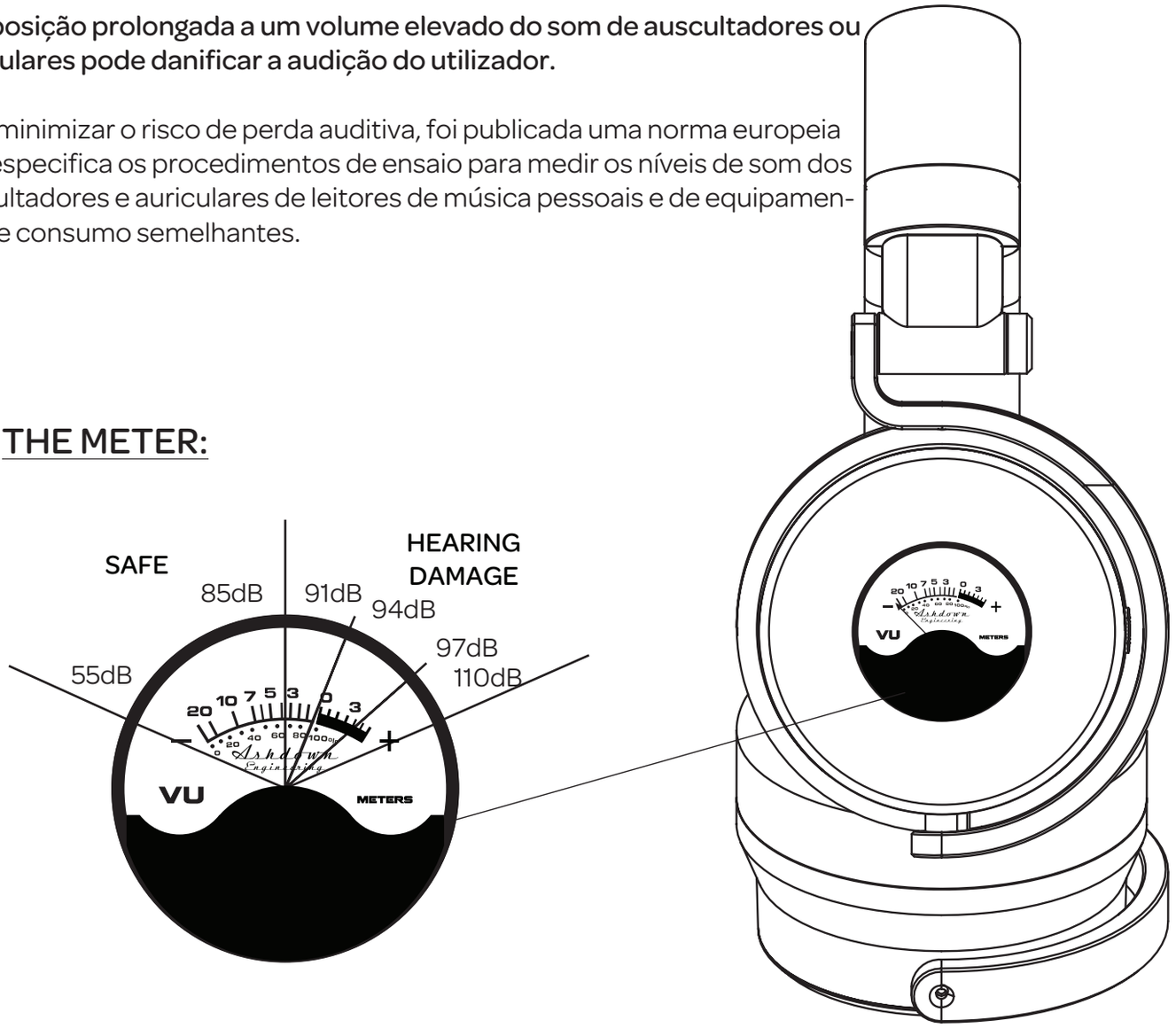

FUNCTIONS:

SWITCHES, SOCKETS AND LEDS:

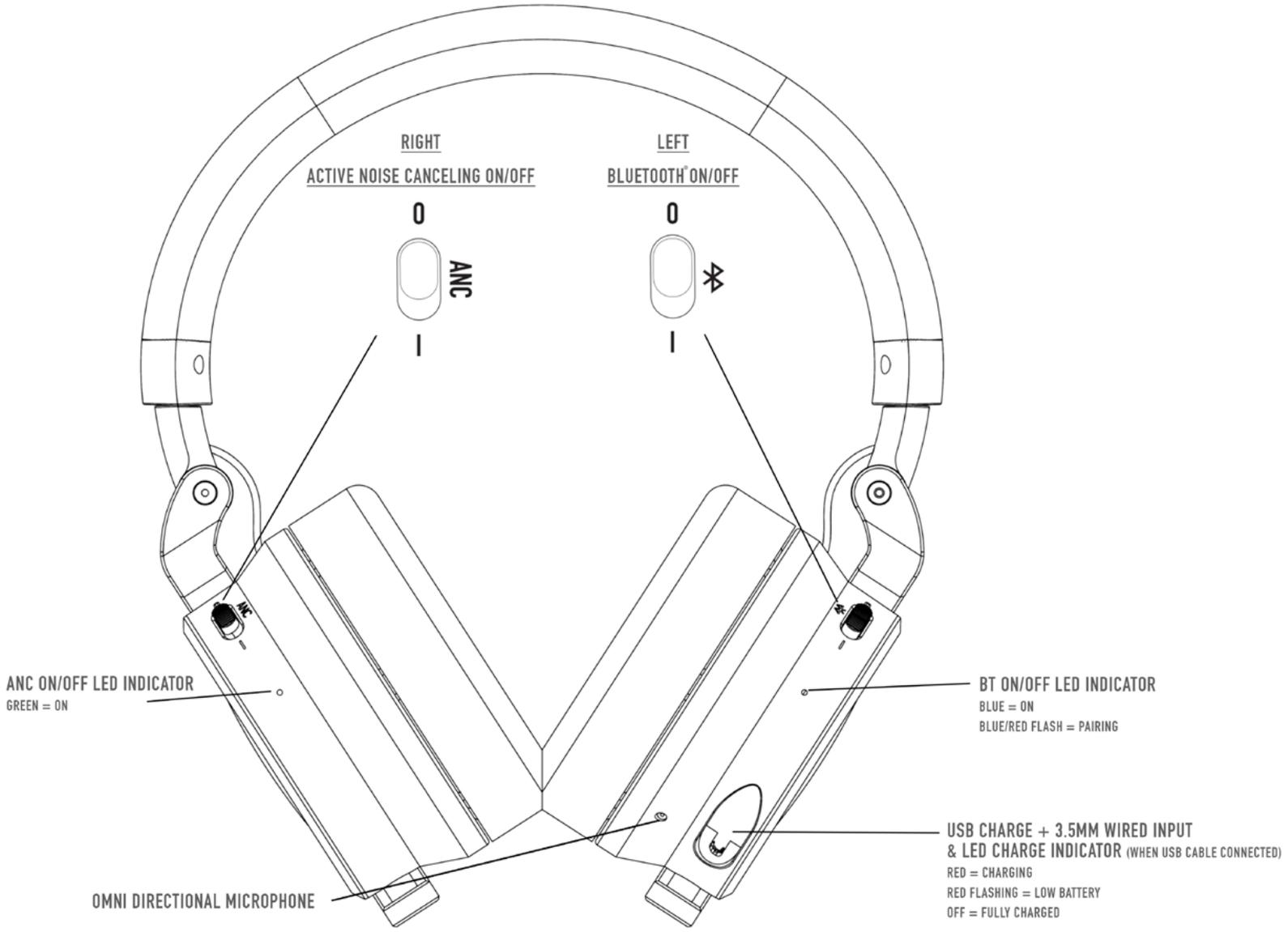

LEFT EAR CONTROL PANEL:

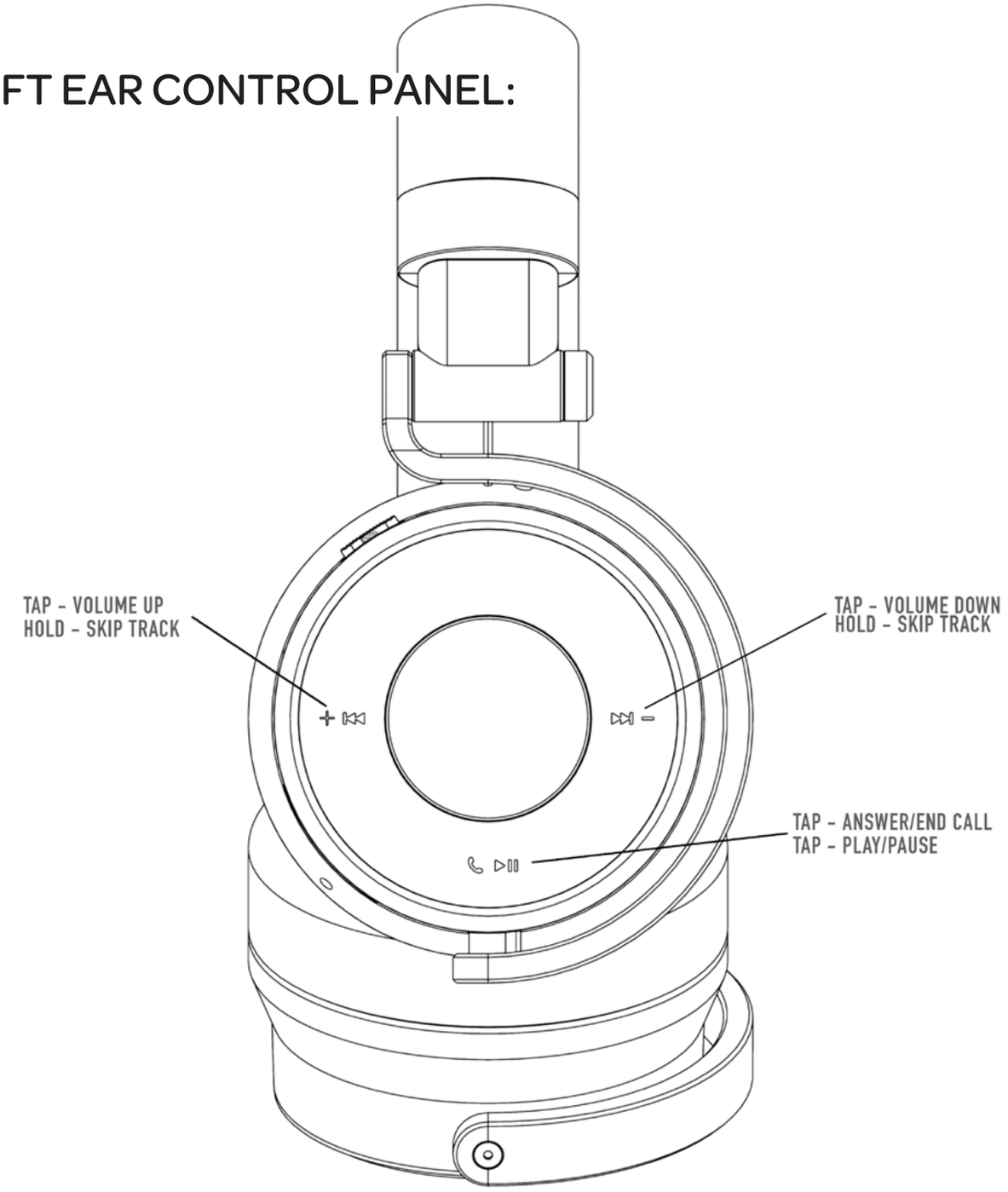

ESPAÑOL:

Información de seguridad importante

Lee el manual de usuario de Meters y consérvalo para futuras referencias.

Los auriculares Meters han sido diseñados para una escucha responsable. Para disfrutar al máximo. de tus auriculares Meters, aquí tienes información sobre qué hacer y qué evitar.

NO utilices los auriculares a un volumen alto durante períodos prolongados. La exposición a un volumen alto durante períodos prolongados hará que sólo puedas disfrutar de Meters por un corto período de tiempo. ¡No suena divertido!
- Para evitar deficiencia auditiva, usa los auriculares a un volumen agradable y moderado.
- Baja siempre el volumen de tus Meters antes de colocarte los auriculares en los oídos y sube gradualmente el volumen hasta alcanzar un volumen de audio agradable.

CÉNTRATE en tu seguridad y presta atención siempre a lo que sucede a tu alrededor. Presta especial atención cuando estés utilizando Meters al mismo tiempo que realizas cualquier otra actividad como montar en bicicleta, correr, caminar al lado o cerca del tráfico, cerca de una obra de construcción o ferrocarril, etc.

NO utilices adaptadores de teléfono móvil para conectar los auriculares al enchufe del asiento del avión. Esto podría provocar lesiones personales, tales como quemaduras o daños materiales debido a un sobrecalentamiento. Retíralos y desconéctalos inmediatamente si experimentas una sensación de calor o cualquier pérdida de audición.

NO utilices los auriculares mientras conduces ni en ninguna otra situación en la que la incapacidad de escuchar los sonidos del entorno exterior pueda representar un peligro para ti mismo o para los demás.

Presta atención a las temperaturas y humedad cuando utilices los auriculares Meters. Utilízalos o almacénalos en un lugar donde la temperatura sea de entre -15 °C (5 °F) y 55 °C (131 °F) (hasta 90% de humedad relativa).

NO los sumerjas ni los expongas al agua durante períodos prolongados, ni los lleves durante la realización de deportes de agua, como por ejemplo, natación, esquí acuático, surf, etc. La exposición a la humedad puede aumentar el riesgo de incendio o descarga eléctrica.

NO uses los auriculares para comunicación aeronáutica, excepto en caso de emergencia.

NO coloques ninguna fuente de calor descubierta, como velas encendidas, cerca de tus auriculares Meters.

NO realices modificaciones no autorizadas a tus Meters. Si lo haces, la garantía quedará anulada, pondrás en riesgo tu seguridad, afectarás el cumplimiento normativo y el rendimiento del sistema.

Recuerda que Meters son los únicos auriculares que se mueven al ritmo de tu música y nuestra tecnología exclusiva e innovación te permite a ti, el usuario, una mayor apreciación de los detalles más sutiles de tu música favorita a volúmenes más bajos.

¡Disfruta de tus auriculares Meters en TODO momento!

Características

Tipo: cerrado, dinámico, ANC
Controlador: cúpula de 40 mm, micrófono ANC
Capacidad de potencia: 1000 mW
Impedancia: 32 Ohm @ 1 kHz
Sensibilidad: 94 dB/mW
Respuesta de frecuencia: 20 Hz - 20 kHz
Cable: 1,5 m
Adaptador: chapado en oro
Peso: 380 g (0,8 lbs)
Potencia de salida: MIN 0,35 V MAX 0,5 V
Versión de la especificación Bluetooth: 4.2
Admite códecs Bluetooth: SBC, apt-X, apt-X, apt-X HD. Admite perfiles HSP, HFP, A2DP, AVRCP
Admite indicador de voz

Distorsión: MAX 0,2 %
Separación de canales: Lch MIN -60 dB MAX-40 dB
Rch MIN-60 dB MAX-40 dB
Distancia de transmisión BT: 10-15 m
Banda de frecuencia ANC: 20-20 kHz
Rango de frecuencia de reducción de ruido: 40-800 Hz
Nivel de reducción de ruido: 14-20 dB
Frecuencia central de reducción de ruido: 125 Hz-350 Hz
Duración de la batería: 10 horas continuas: 16,5 horas en espera
Corriente de carga máxima: 200 mA
3 teclas de función e indicador LED
Uso con cable y de forma inalámbrica
Micrófono digital incorporado

For more information head to:

www.metersmusic.com

Eliminación de equipos eléctricos (aplicable en la Unión Europea y otros países europeos con sistemas de recogida selectiva de residuos).
Este símbolo en el producto o en su embalaje indica que éste no debe ser tratado como residuo doméstico. En cambio, este producto se debe depositar en un punto de recogida adecuado para el reciclaje de aparatos eléctricos y electrónicos. Al asegurarte de que este producto se deseche correctamente, estarás ayudando a evitar las posibles consecuencias negativas para el medio ambiente y la salud humana que podrían derivarse de la incorrecta manipulación del producto. El reciclaje de materiales ayuda a conservar los recursos naturales. Para obtener información más detallada sobre el reciclaje de este producto, ponte en contacto con tu ayuntamiento, el punto de recogida más cercano o el establecimiento donde los adquiriste.
Aviso para los usuarios: la siguiente información sólo es pertinente para los equipos vendidos en países que aplican directivas de la UE

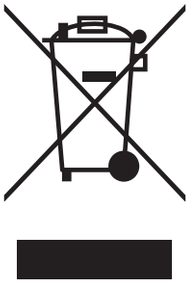

Fabricante: Meters Music Ltd. The Old Maltings, Hall Road, Heybridge, Essex, England, CM9 4NJ.

Guía de inicio

Encender y usar:
Sus auriculares Meters ya estarán completamente cargados y listos para usar al sacarlos de la caja; solo tiene que encender el interruptor BT en el lado izquierdo de los auriculares y mantener presionado el botón Reproducir/Pausa para vincularlo a su dispositivo; asegúrese de que BT esté habilitado en su dispositivo seleccionado. Seleccione "METERS" y haga clic en vincular. Se le informará de que el dispositivo se ha vinculado con éxito.

Póngase cómodo:
Asegúrese de tener los auriculares colocados correctamente en la cabeza, garantizando así la mejor calidad de audio. Usamos una banda de sujeción de acero flexible con muelles para que pueda ajustarla fácilmente a la forma de su cabeza.

Mantenlos cargados:
Puede conectarlos a cualquier puerto USB con el cable USB proporcionado para conservar la duración de la batería. Hay una luz LED roja indicadora de carga ubicada en la base de los auriculares cerca de la toma USB. Se iluminará mientras se están cargando y se apagará una vez que estén completamente cargados. Tiempo de carga completa = 1,2 horas 20 minutos de carga = 2 horas de reproducción.

Llamadas entrantes:
Cuando use su teléfono como dispositivo de escucha, podrá usarlo con el sistema manos libres para contestar llamadas. Los OV-1-B tienen un micrófono incorporado para que nunca se pierda una llamada. Responda usando el botón de Reproducción/Pausa /Respuesta en la tapa del auricular izquierdo.

Cancelación activa de ruido:
Los OV-1-B tienen ANC, lo que hace que incluso el entorno más ruidoso sea un lugar de soledad; el ANC se puede encender o apagar a través del interruptor en el auricular derecho que se puede usar junto con la función BT o con la opción con cable si es necesario. El interruptor no afectará la señal, por lo que se puede encender y apagar de forma independiente.

Con cable o de forma inalámbrica:
Los auriculares OV-1-B se pueden utilizar incluso si no los tiene cargados; con ambos interruptores apagados enchufe el cable que se incluye y listo, disfrutará de la misma calidad de audio.

¿Qué es aptX HD?:
El audio Qualcomm® aptX™ HD garantiza que su dispositivo habilitado con Bluetooth® pueda proporcionar audio de alta definición (HD). Conserva los datos de sonido a través de la transmisión de audio, lo que da como resultado una experiencia de escucha 'mejor que un CD'.

Función del medidor:
El indicador de unidad de volumen que se encuentra en los auriculares izquierdo y derecho señala el nivel de línea y se ha diseñado para que los demás sean conscientes de lo fuerte que está el volumen.

Puede entenderse como una medida de seguridad para padres y tutores preocupados. Escuchar música a volumen alto durante períodos de tiempo prolongados puede provocar graves daños en la audición. La figura 1.0 puede utilizarse como referencia del volumen de audio.

Fig 1.0:

La exposición prolongada a un volumen de audio elevado en cascos o auriculares puede dañar la audición del usuario..

Para minimizar el riesgo de pérdida de audición, se ha publicado una norma europea que especifica los procedimientos de prueba para medir los niveles de sonido de los cascos y auriculares de reproductores de música personales y equipos de consumo similares.

THE METER:

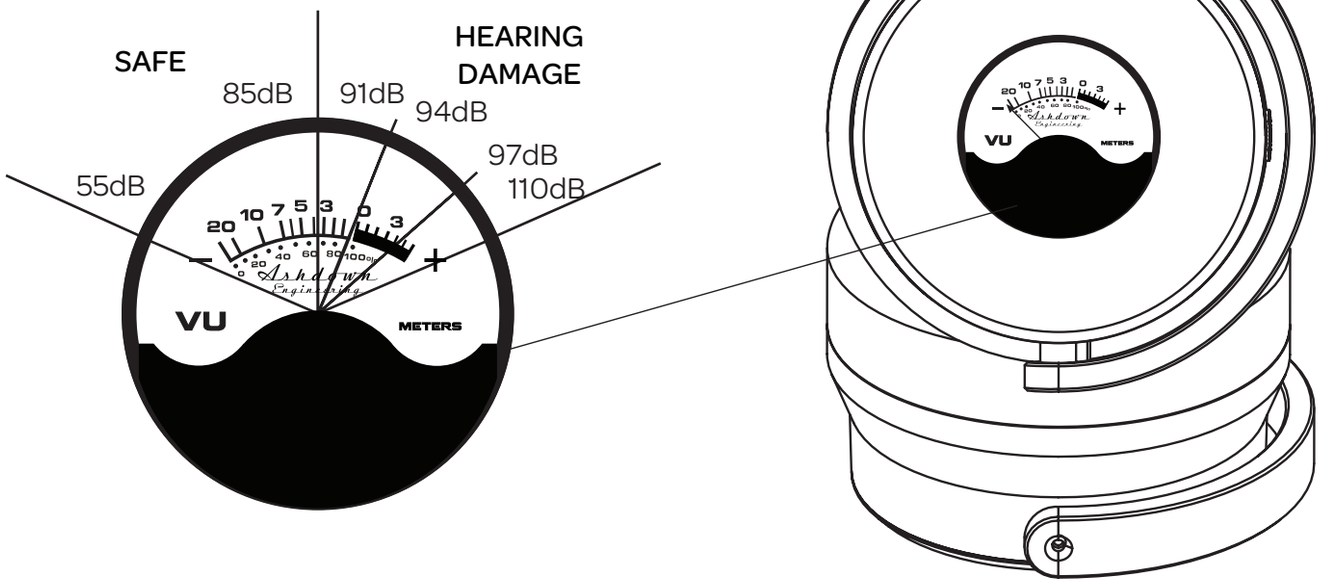

FUNCTIONS:

SWITCHES, SOCKETS AND LEDS:

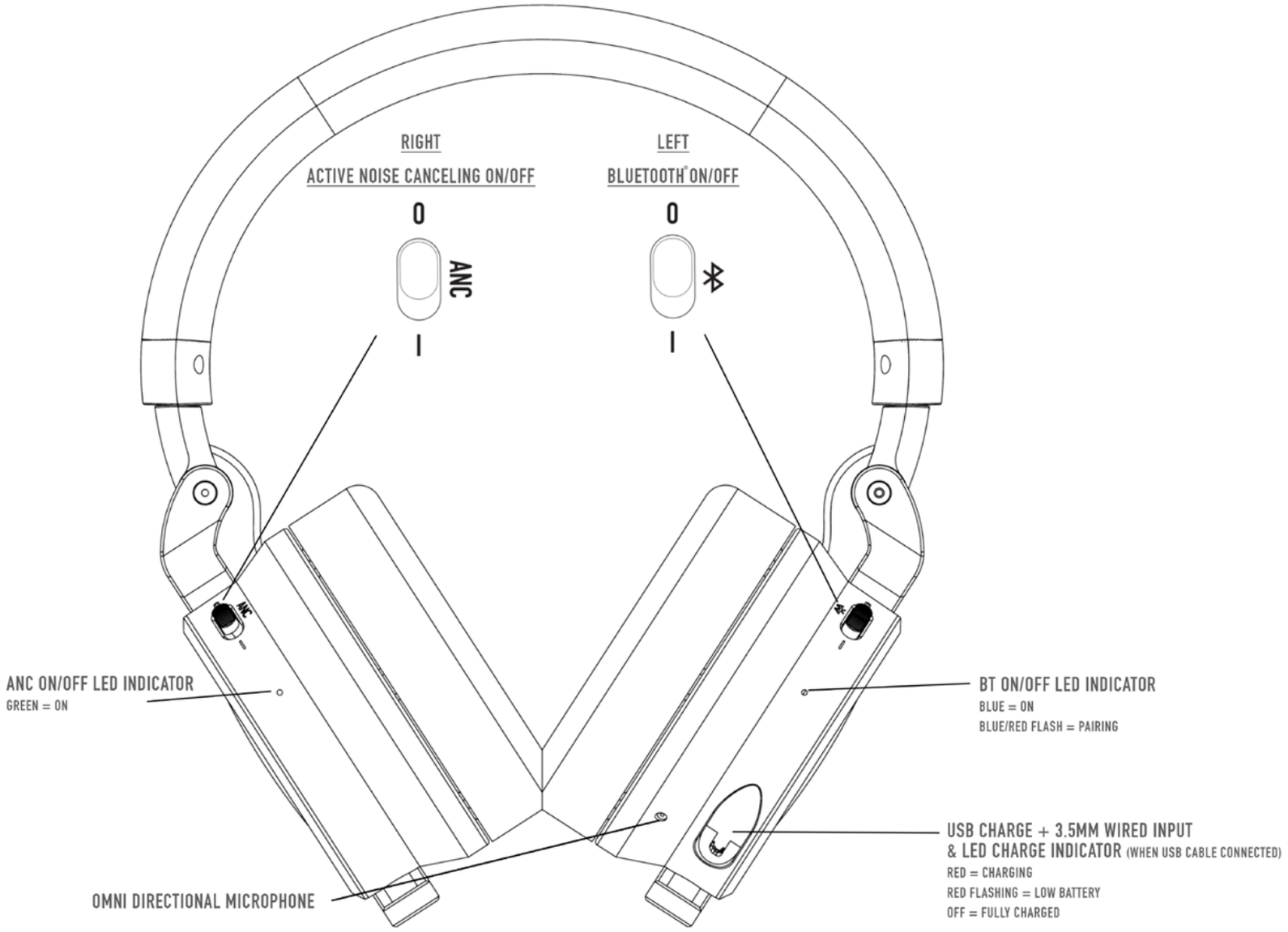

LEFT EAR CONTROL PANEL:

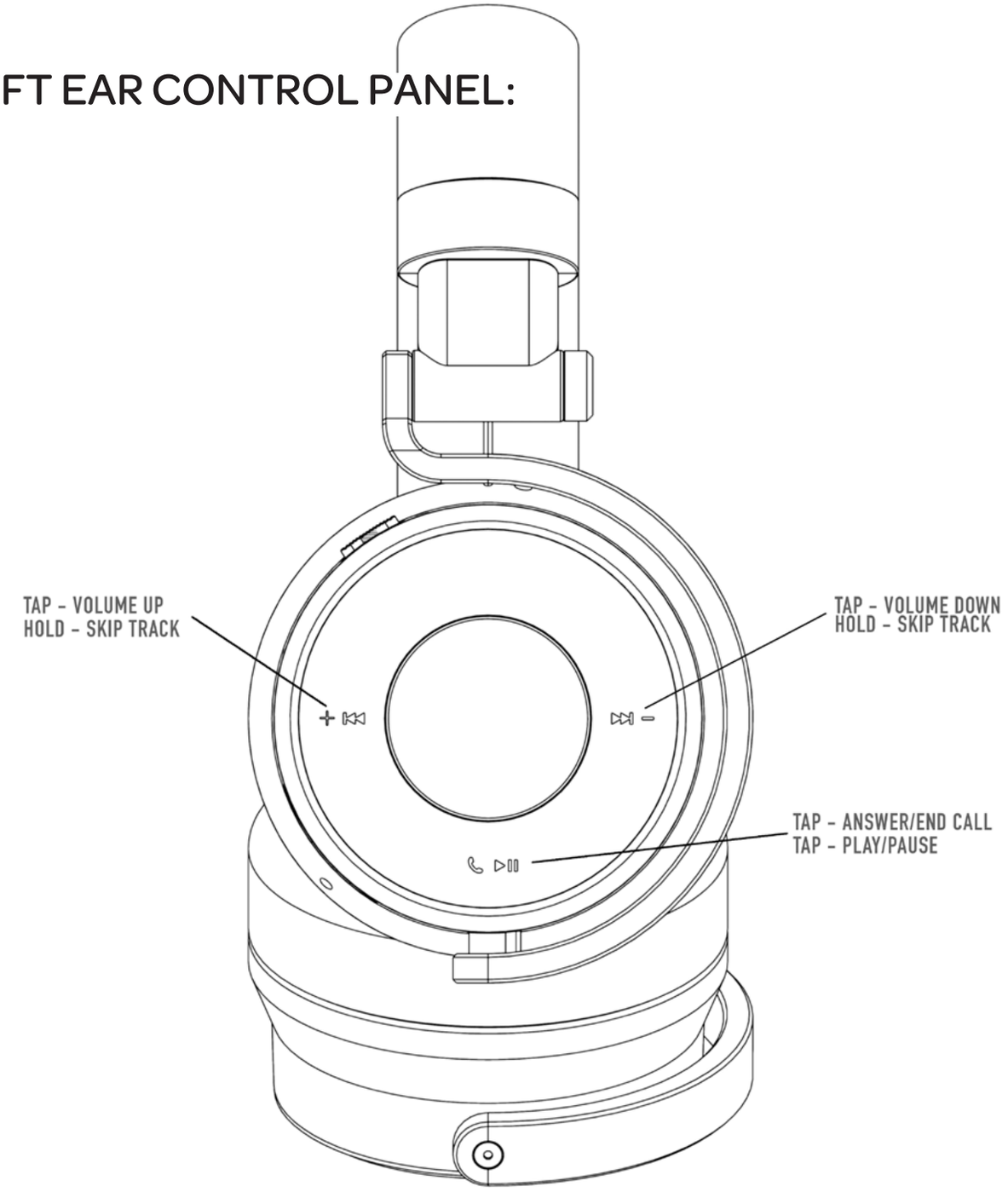

Русский:

Правила техники безопасности

Прочтите руководство по эксплуатации наушников Meters и сохраните его для дальнейшего использования.

Наушники Meters разработаны для ответственных пользователей. Чтобы использовать наушники Meters с максимальным удовольствием, необходимо придерживаться следующих правил.

Не используйте наушники на максимальной громкости на протяжении длительного времени. Длительное прослушивание аудиозаписей на высокой громкости может привести к тому, что ваше наслаждение от использования наушников Meters продлится недолго. Хорошего в этом мало, не так ли?
- Чтобы избежать повреждения слуха, настройте наушники на комфортный, умеренный уровень громкости.
- Перед тем как надеть наушники Meters, всегда уменьшайте громкость и только после этого постепенно повышайте ее до комфортного уровня для прослушивания.

Относитесь серьезно к своей безопасности и всегда следите за тем, что происходит вокруг вас. Необходимо быть особенно внимательным, используя наушники Meters во время каких-либо занятий, например, езды на велосипеде, бега или ходьбы вблизи автомобильных дорог, строительных площадок, железной дороги и т.п.

Не используйте адаптеры для мобильных телефонов для подключения наушников к разъему, расположенному в кресле самолета. Это может привести к телесным повреждениям, в частности, к ожогам, а также к порче имущества по причине перегрева. Следует немедленно отключить наушники в случае их нагрева или исчезновения звука.

Не используйте наушники за рулем транспортного средства и в других случаях, когда невозможность слышать окружающие звуки может представлять опасность для вас или других людей.

Принимайте во внимание температуру и влажность воздуха при использовании наушников Meters. Эксплуатация и хранение наушников допускается при температуре от -15 ˚C (5 ˚F) до 55 ˚C (131 ˚F) (до 90% относительной влажности).

Не погружайте наушники в воду на продолжительное время и не используйте их для занятий водными видами спорта, например, плаванием, водными лыжами, серфингом и т.п. Воздействие влаги может увеличить риск возгорания или поражения электрическим током.

Не используйте наушники в качестве гарнитуры авиационной связи, за исключением чрезвычайных ситуаций.

Не оставляйте наушники Meters рядом с источниками открытого огня, например, зажженными свечами.

Не вносите непредусмотренных изменений в конструкцию наушников Meters. Это приведет к аннулированию гарантии, поставит под угрозу вашу безопасность, а также повлияет на соответствие нормативным требованиям и работу устройства.

Помните, что Meters – это единственные наушники, которые двигаются в такт с вашей музыкой. Наша эксклюзивная технология и инновации позволяют вам как пользователю в полной мере насладиться всеми тонкостями вашей любимой музыки даже на небольшой громкости.

Наслаждайтесь вашими наушниками Meters в любое время!

Технические характеристики

Тип: закрытые, динамические, с активным шумоподавлением
Динамик: 40 мм, купольного типа, микрофон с активным шумоподавлением
Максимальная мощность: 1 000 мВт
Сопротивление: 32 Ом при 1 кГц
Чувствительность: 94 дБ/мВт
Диапазон воспроизводимых частот: 20 Гц-20 кГц
Кабель: 1,5 м
Адаптер: позолоченный
Вес: 380 г (0,8 фунта)
Выходная мощность: мин. 0,35 Вт, макс. 0,5 Вт
Версия спецификации Bluetooth: 4.2
Поддержка кодека Bluetooth: SBC, apt-X, apt-X HD. Поддержка профилей HSP, HFP, A2DP, AVRCP. Поддержка голосовых подсказок.
Искажение: макс. 0,2%
Разделение каналов: левый канал – мин. 60 дБ, макс. 40 дБ, правый канал – мин. 60 дБ, макс. 40 дБ
Дальность передачи сигнала BT: 10–15 м
Полоса частот системы активного шумоподавления: 20–20 кГц
Диапазон частот шумоподавления: 40–800 Гц
Уровень шумоподавления: 14-20 дБ
Центральная частота шумоподавления: 125 Гц–350 Гц
Время работы батареи: 10 часов в режиме непрерывной эксплуатации, 16,5 часов в режиме ожидания
Максимальный ток заряда: 200 мА
3 функциональные клавиши и светодиодный индикатор
Проводное и беспроводное использование
Встроенный цифровой микрофон

For more information head to:

www.metersmusic.com

Утилизация старого электрического оборудования (применимо в странах Европейского Союза и других европейских странах с системой раздельного сбора отходов)

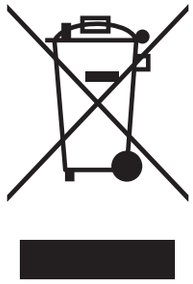

Этот символ на устройстве или на его упаковке указывает на то, что этот продукт не должен рассматриваться в качестве бытовых отходов. Его следует передать в соответствующий пункт сбора электрического и электронного оборудования для утилизации. Обеспечив правильную утилизацию продукта, вы поможете предотвратить возможные негативные последствия для окружающей среды и здоровья человека, которые могут возникнуть при ненадлежащем обращении с такими отходами. Переработка материалов поможет сохранить природные ресурсы. Для получения более подробной информации о переработке этого продукта обратитесь к местным властям, в службу сбора бытовых отходов или в магазин, где был приобретен продукт. Примечание для пользователя: следующая информация применима только к оборудованию, приобретенному в странах, которые придерживаются директив ЕС.

Производитель: Meters Music Ltd. The Old Maltings, Hall Road, Heybridge, Essex, England, CM9 4NJ.

Перед началом использования...

Включите и воспроизводите

В готовом виде ваши наушники Meters будут полностью заряжены и готовы к работе, просто включите переключатель BT на левой стороне наушников, вы услышите приятный голос, сообщающий вам о том, что режим BT включен, а затем удерживайте кнопку Play/Pause для сопряжения с вашим устройством и убедитесь, что BT на выбранном вами устройстве включен. Выберите «METERS» и нажмите «Сопряжение». Вы получите оповещение о том, что сопряжение выполнено успешно.

Удобное положение

Убедитесь, что ваши наушники правильно расположены на голове: это обеспечит наилучшее качество звука. Мы используем гибкое стальное оголовье на пружине для придания нужной формы, чтобы гарнитура удобно располагалась на голове.

Поддержание заряда батареи

С помощью прилагаемого USB-кабеля вы можете подключить наушники к любому USB-разъему для поддержания
заряда батареи. На корпусе наушников рядом с USB-разъемом расположен красный светодиодный индикатор зарядки, который светится во время зарядки и гаснет, когда устройство полностью заряжено. Полная зарядка = 1,2 часа 2 часа воспроизведения = 20 минут.

Входящие звонки

При эксплуатации телефона в качестве устройства для прослушивания вы сможете использовать его бесконтактно для ответа на входящие вызовы. Гарнитура OV-1-B оснащена встроенным микрофоном, поэтому вы не пропустите ни одного звонка. Отвечайте на звонки, используя кнопку воспроизведения/паузы/ответа на корпусе левого наушника.

Активное шумоподавление
Гарнитура OV-1-B оснащена системой шумоподавления, благодаря чему даже самая шумная среда становится уединенным местом. Систему шумоподавления можно включить/выключить с помощью переключателя на корпусе правого наушника, ее можно использовать вместе с функцией BT или при проводной передаче данных в случае необходимости. Переключение не будет влиять на качество сигнала, поэтому систему можно включать и выключать независимо.

Проводное или беспроводное использование
Гарнитуру OV-1-B можно использовать, даже если ее аккумулятор разряжен, когда оба переключателя выключены. Просто подключите поставленный в комплекте кабель — и готово: вы наслаждаетесь звуком того же качества.

Что собой представляет технология aptX HD?
Технология aptX™ Qualcomm® обеспечивает передачу звука высокой четкости вашим устройством, поддерживающим технологию беспроводного обмена данными Bluetooth®. Он сохраняет звуковые характеристики в процессе передачи аудиосигналов, что обеспечивает качество звука «лучше, чем CD».

Назначение индикатора
Измерительные приборы, расположенные на левом и правом наушниках, являются
индикатором уровня звука, который информирует окружающих о том, насколько громко воспроизводится музыка.

Эта функция будет полезна для родителей или опекунов, заботящихся о безопасности детей. Продолжительное прослушивание громкой музыки может причинить серьезный вред органам слуха. Обратите внимание на Рис. 1.0, содержащий подробную информацию о громкости прослушивания.

Рис 1.0.

Длительное воздействие высокой громкости звука в наушниках или гарнитуре может стать причиной ухудшения слуха.

В целях минимизации риска повреждения слуха был принят европейский стандарт, который определяет методику измерения уровня громкости в наушниках и гарнитурах музыкальных плееров и аналогичных устройств.

THE METER:

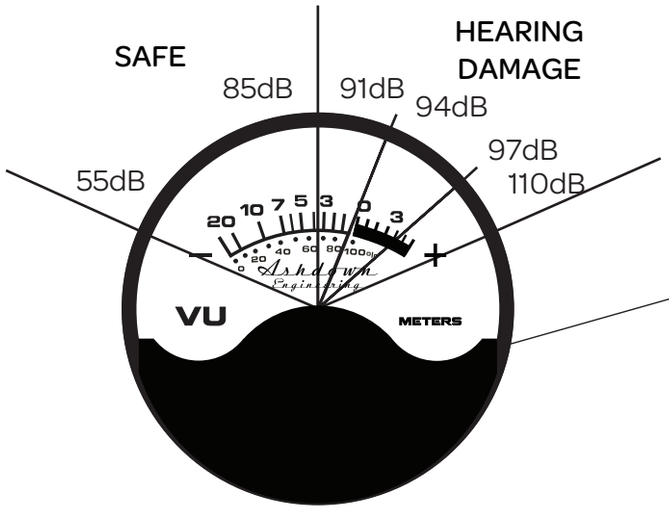

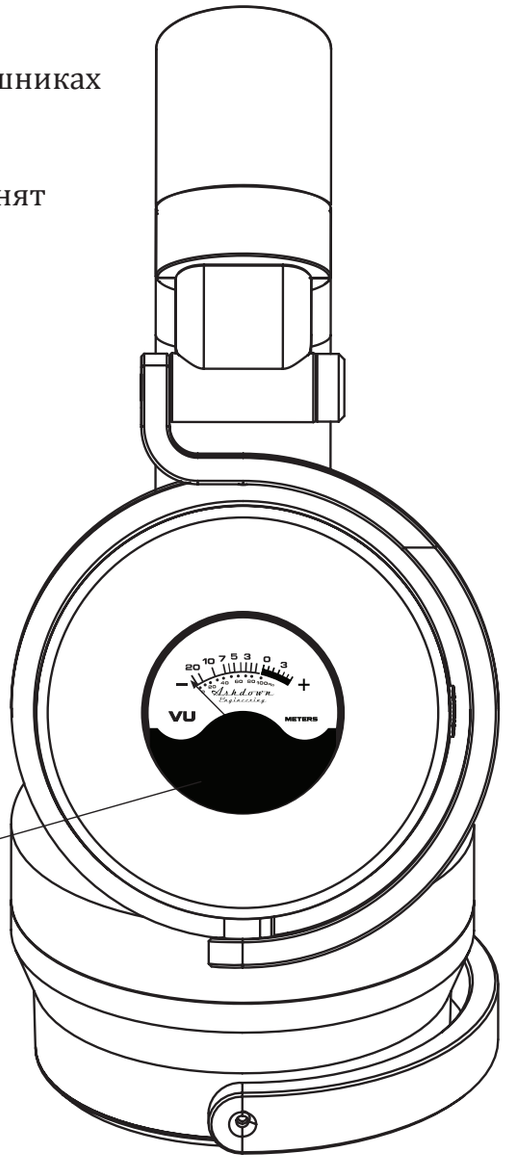

FUNCTIONS:

SWITCHES, SOCKETS AND LEDS:

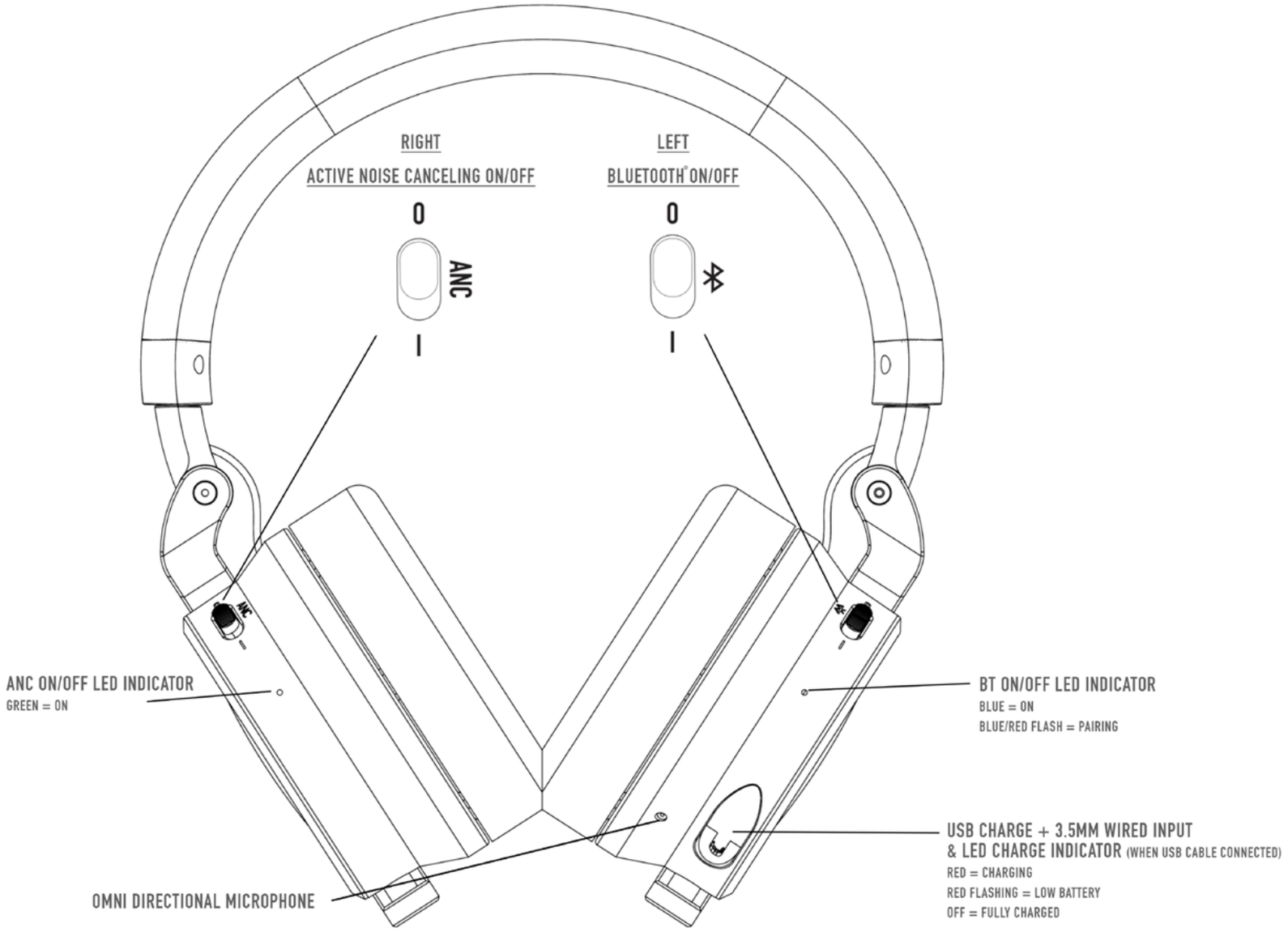

LEFT EAR CONTROL PANEL:

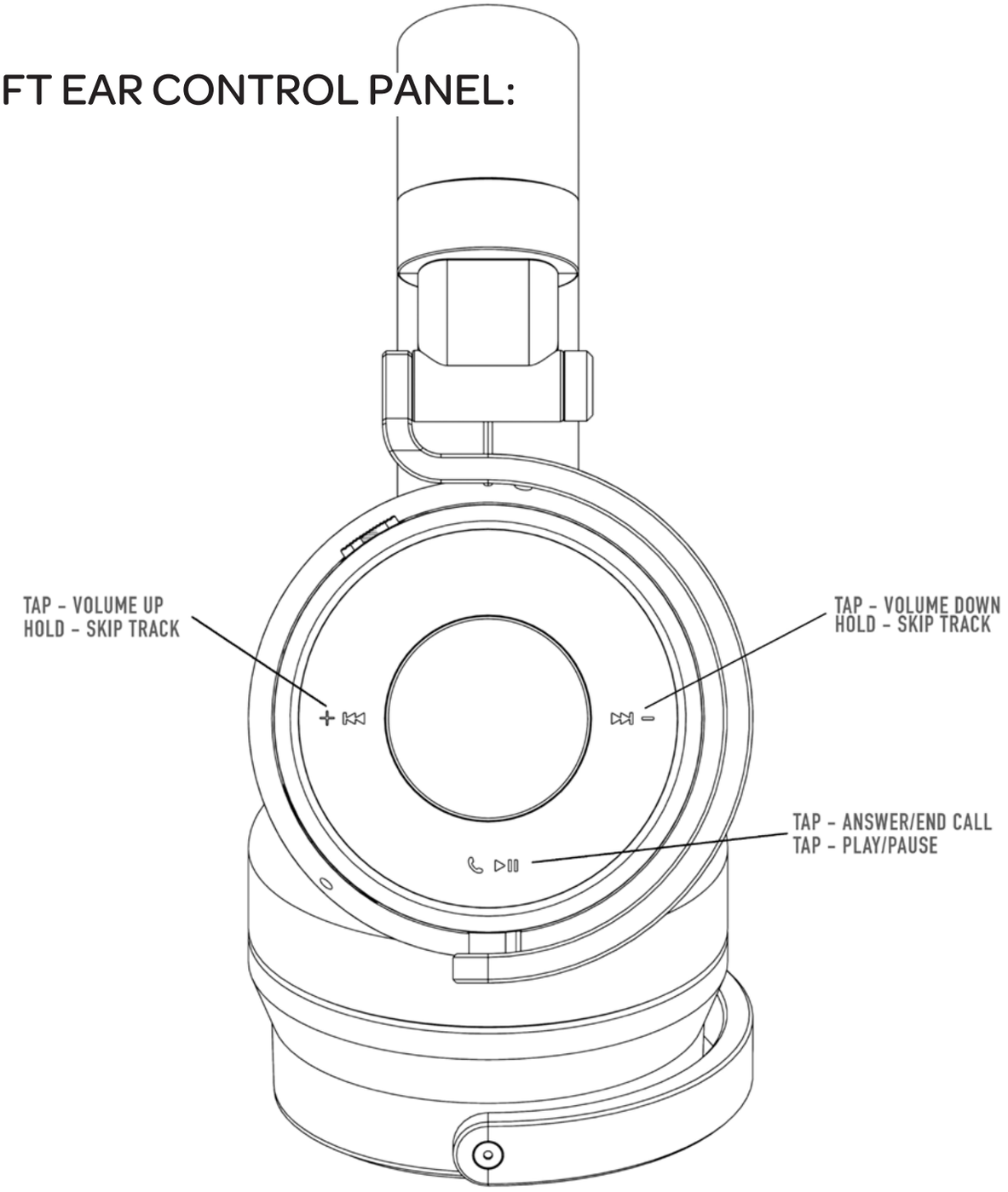

中文：

重要安全信息

請閱讀Meters用戶手册，并留存以備將來查看。

Meters 設計給所有愛音樂的使用者。 享受Meters頭戴式耳機的同時，請注意下列事項：

請勿長時間在大音量的狀態下聆聽。 在長時間大音量的使用狀態下有可能造成聽力受損, 那將毫無樂趣可言！
- 爲了不損傷您的聽力，使用時請將耳機音量調到中等 , 舒適的狀態。
- 在戴上耳機前，請調低音量， 戴上後，然後慢慢調高音量，直到舒適的程度。

注意安全，在外使用Meters耳機時請關注周邊的情况,以免造成未知的危險。 尤其在交通繁忙的道路上（旁）、建築工地上（旁）或鐵路上（旁）騎車、跑步或行走馬路上.

請勿將手機充電器將耳機與飛機座位上的電源插座連接。由于可過熱，這會導致燒傷等人身傷害或 財産損失。 如感到發熱或聲音消失 請您馬上斷開電源連接。

駕駛時不要使用耳機，否則，無法聽到外界的聲音， 這很可能給自己或他人帶來危險。

使用Meters 耳機時，注意周邊的溫度和濕度。 使用或存放耳機的溫度在-15°C(5˚F)至 55°C（131F）之間（相對濕度不超過90%）。

不要將耳機放入水中或接近水面，不要戴著耳機參加諸如游泳、滑水和衝浪等水上運動。 將此耳機內含電池, 暴露在潮濕的環境下會增加發生火灾或電極的危險。

除了在緊急情况下，切勿將耳機作爲航空通訊耳機使用。

不要將無遮擋火源，如點燃的蠟燭，放在您的Meters 旁邊。

不要擅自改裝或拆裝您的Meters耳機。 否則將喪失保修權利 。因改裝或拆裝而造成的安全性, 合法規格性和系統性問題Meters將不予負責。

請記住， Meters 是我們獨家技術和創新，讓我們的用戶在適當音量下， 享受您最喜歡的音樂與美妙音質享受。

請享受Meters 耳機帶給您的快樂！

Specifications

類型：封閉式、動態、ANC
驅動器：40毫米 圓頂式 動態麥克風
功率: 1000mW
阻抗：32 Ohm @ 1Khz
靈敏度：94dB/mW
頻率響應：20Hz–20kHz
充電線: 1.2公尺
適配器：鍍金
重量：380 克（0.8l 磅）
輸出功率： 最小 0.35v 最大 0.5v
藍牙規格版本： 4.2
支援藍牙編解碼器： SBC、apt–X、apt–X HD。 支援HSP、HFP、A2DP、AVRCP profile支援語音提示

失真： 最大0.2%
頻道分離：Lch 最小 –60dB 最大–40dB
Rch 最小-60dB 最大-40dB
BT傳輸距離： 10–15公尺
ANC頻段： 20–20KHZ
降噪頻率範圍： 40–800Hz
降噪級別： 14–20dB
降噪中心頻率： 125Hz–350Hz
電池壽命： 連續使用10小時 – 待機16.5小時
最大充電電流： 200mA
3個功能鍵和LED指示燈
有線和無線使用
內建數位麥克風

For more information head to:
www.metersmusic.com

舊電氣設備的處置（適用于歐盟及采取分類回收系統 的其他歐洲國家）。
產品或產品包裝上的這個標志表示該產品不能够作爲生活垃圾進行處理。 相反，該產品應該交給合適的回收點，以便進行電子和電氣設備的回收。 通過對該產品進行適當處置，您將有助于預防對環境和人類健康產生因對該類產品處置不當所產生的潛在負面影響。 回收可用材料有助于保護自然資源。 如需瞭解回收該產品的更多信息，請聯繫當地的市政會，家庭垃圾處置服務機構或購買該產品的的商店。 溫馨提示：下列信息僅對適用《歐盟指令》的國家的客戶有效。

製造商：Meters Music Ltd. The Old Maltings, Hall Road, Heybridge, Essex,

England, CM9 4NJ.

入門指南

開啟並播放：

您的全新Meters耳機已經充滿電，可以立即使用。只要打開耳機左側的BT開關，將有一個友善的語音通知您BT已開啟。請按住”播放/暫停”按鈕與您的設備配對，並確認您已開啟設備的BT功能。 選擇”METERS”並點擊。 將會顯示已配對成功。

舒適地享受音樂：

請確認您的耳機是否正確配戴於頭上，才能有最好的音樂品質。 我們使用彈簧鋼柔性頭帶，您可以輕鬆地依照您的頭型調整。

充電：

使用附贈的USB充電線，插在USB插座上，
即可保持電池電量。 耳機底部有紅色的LED充電指示燈，靠近USB插座，指示燈會於充電時亮起，於充滿電時熄滅。 完全充電= 1.2小時，充電20分鐘=2小時撥放時間。

接聽來電：

當您使用手機用作為聆聽設備時，可以選擇擴音，不須拿手機即可接聽電話。 Meters OV-1-B附有一個內建的麥克風，所以您永遠不會錯過任何一通電話。 使用左耳蓋上的播放/暫停/接聽按鈕來接聽電話。

主動降噪：
OV-1-B具有ANC功能，即使在最吵雜的環境也能安靜聆聽。您可以藉由右耳罩上的開關開啟/關閉ANC功能，也可以與BT功能或有線選項一起使用。開關不會影響信號，因此可以獨立打開和關閉。

有線或無線：
即使還沒充好電也可以使用OV-1-B，只需插入支援充電線，就能享受相同的音樂品質。

什麼是aptX HD？
Qualcomm®aptX™高清音頻可確保您的Bluetooth®無線設備能夠提供高清（HD）音質。 藉由音頻傳輸完整保留聲音數據，創造”比CD更優質”的聆聽體驗。

Meter 的功能：
左右耳機上各有一個VU meter，
採用線性顯示使周圍的人知道音量大小。

如此一來，父母和監護人便可知道，孩子耳機播放的音量是否會對他們的聽力造成損傷。 長時間聆聽過大音量的音樂可能對聽力造成嚴重的傷害。 請參閱圖2.0的音量參考信息。

圖 1.0：

長時間大音量使用耳機 會損害用戶的聽力。

爲了最大限度地降低聽力損害的風險，歐洲已經出臺了一份標準，旨在規範 測量個人音樂播放器及類似消費產品的頭戴式耳機或 耳塞的音量 的測試程序。

THE METER:

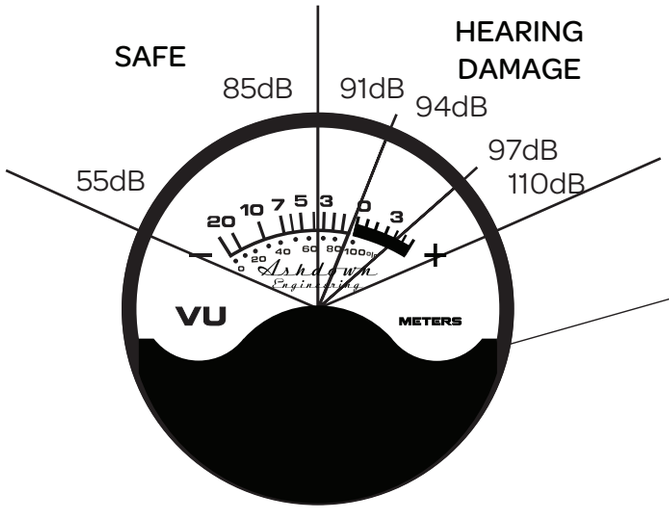

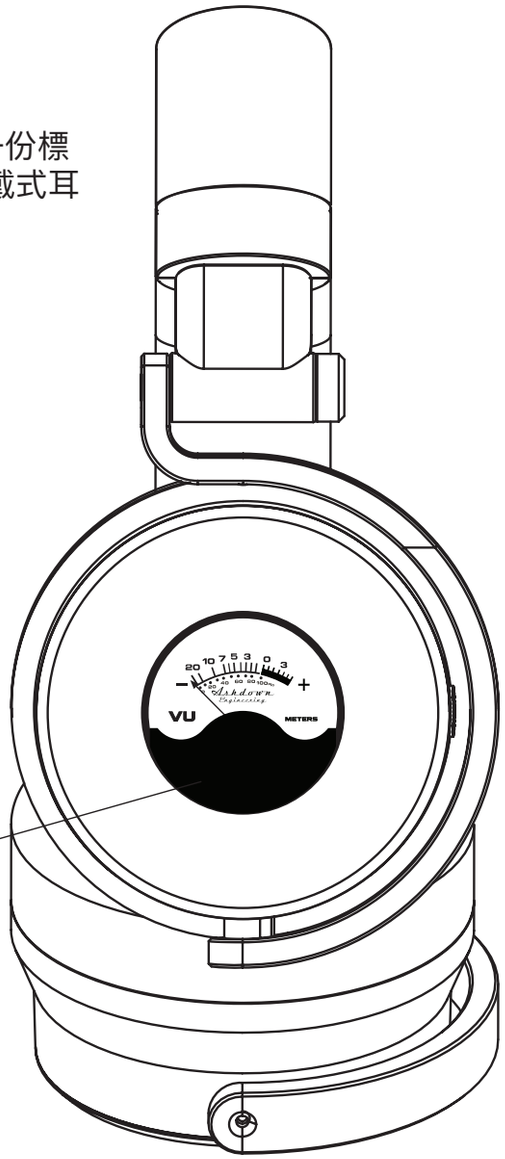

FUNCTIONS:

SWITCHES, SOCKETS AND LEDS:

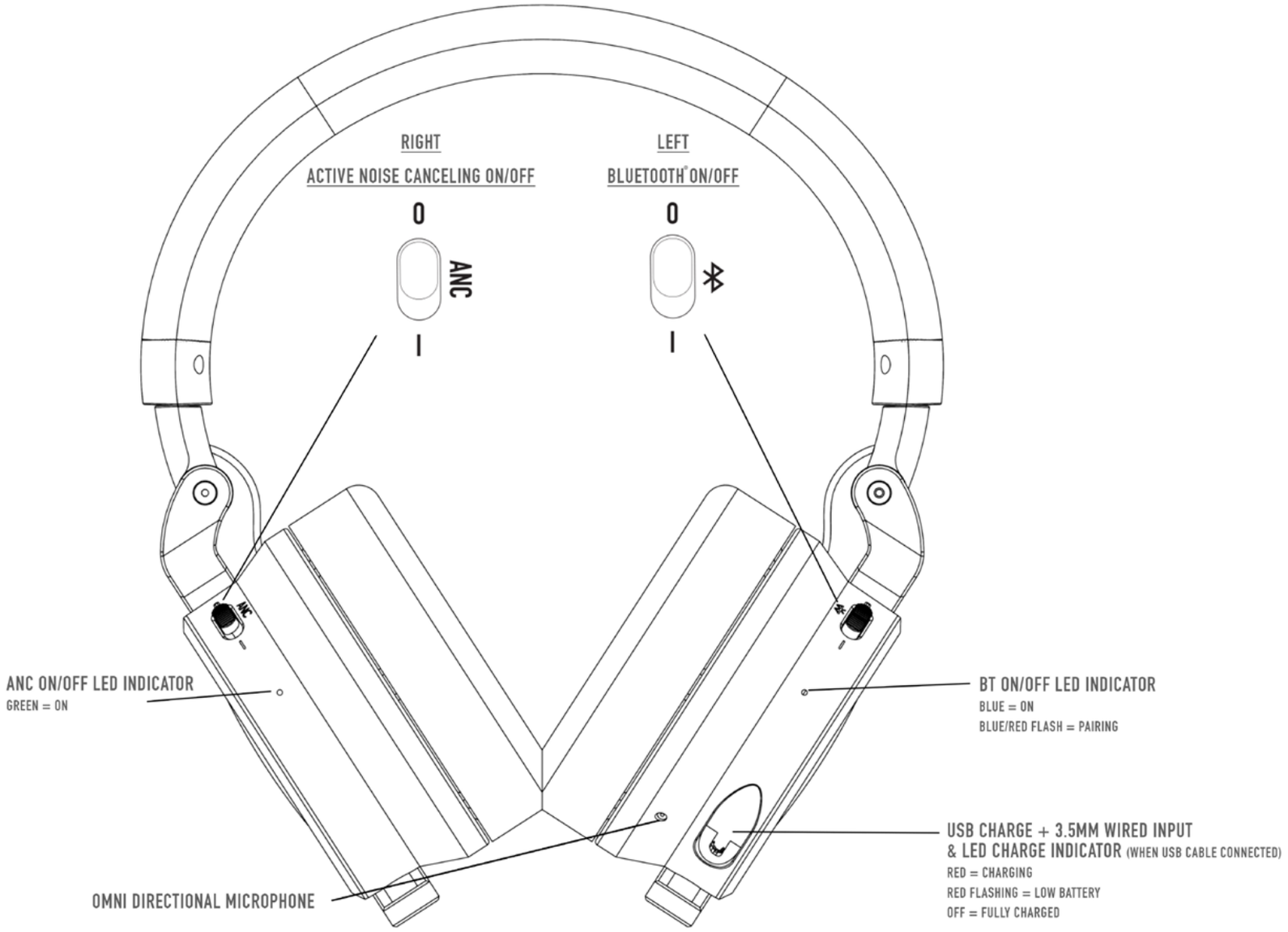

LEFT EAR CONTROL PANEL:

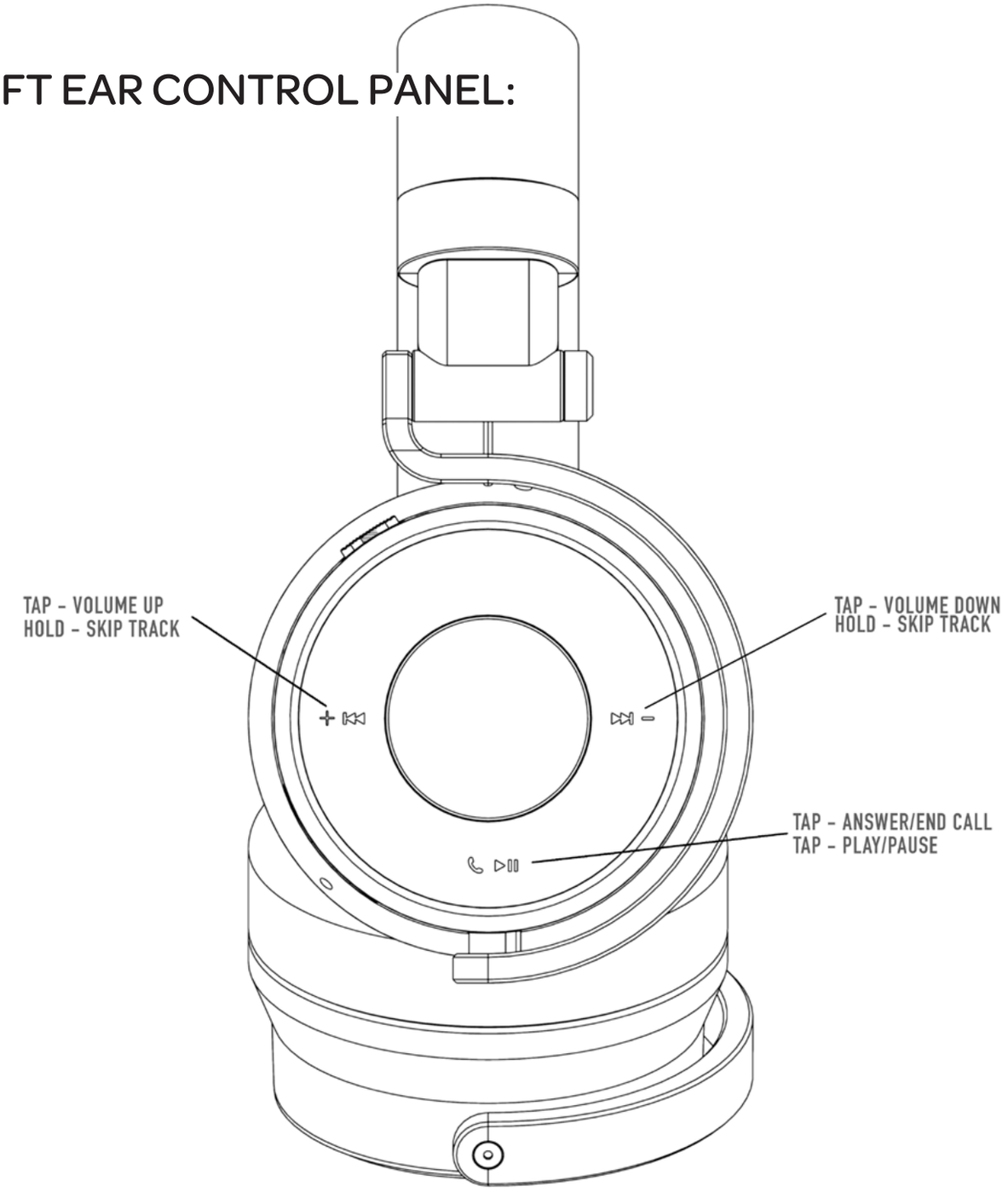

日本語：

重要な安全情報

メーターズのユーザマニュアルをご一読ください。その後は、あとで参照する場合に備え、安全な場所に保管してください。

メーターズのヘッドホンは、主体的なリスニング用に設計されています。メーターズ ヘッドホンを最大限に お楽しみいただくために、いつくか注意事項があります。

長時間大音量でヘッドホンを使用しないでください。大音量での長時間のご使用は、ヘッドホンの寿命を 縮めます。それは避けたいものです。
- 聴覚障害を避けるため、快適な音量レベルでご使用ください。
- 装着する前は、常に音量を下げておき、耳に当ててから徐々に快適な音量まで上げていくようにしてください。

安全には注意し、常に周囲への注意を怠らないでください。自転車に乗っている、ランニングやウォーキングなどをしているとき、また、道路上、建築現場、鉄道などの付近でヘッドホンを使用する際は、特に注意を払ってください。

飛行機の座席に設置されているジャッキにヘッドホンを差し込む際、携帯電話のアダプターを 使用しないでください。加熱により、火傷などの人身事故や、器物の損壊につながる 可能性があります。熱を感じた場合や、音が聞こえない場合は、すぐに外し、ジャッキから抜き取ってください。

運転中や、周囲の音が聞こえずご自身および他の人に危険を及ぼす可能性がある場合には、ヘッドホンを使用しないでください。

メーターズのヘッドホンをご使用の際は、気温や湿度にご留意ください。ご使用および保管は、気温が摂氏15℃～55℃（華氏5°F～131°F）、相対湿度90%までの場所で行ってください。

長時間水に浸すこと、水との接触は避けてください。また、水泳、ウォータースキー、サーフィンなどのウォータースポーツ時には着用しないでください。水分と接触すると、火災、感電の危険性が高まります。

緊急時を除いては、ヘッドホンを航空通信用ヘッドセットとして 使用しないでください。

ろうそくなどの火気を近づけないで ください。

不正な改造を行わないでください。不正な改造を行うと、保証が無効となり、安全性を脅かし、規制順守やシステム機能に影響を及ぼす こととなります。

メーターズは、ユーザーの聴きたい音楽に応じて、独自の技術革新により、低い音量でも好きな音楽を細部まで楽しむことのできる 唯一のヘッドホンなのです。.

あらゆるシーンでメーターズのヘッドホンをお楽しみください！

仕様

型式：密閉ダイナミック型、ANC搭載
ドライバ：40ｍｍドームANCマイク
パワー処理限度：1000mW
インピーダンス：32 Ohm @ 1Khz
感度：94dB/mW
再生周波数帯域：20Hz-20kHz
コード長：1.5m
入力プラグ：金メッキ
質量：380g
出力電力：最小 0.35v 最大 0.5v
Bluetooth仕様バージョン：4.2
Bluetoothコーデックをサポート：SBC、apt-X、apt-X HD。HSP、HFP、A2DP、AVRCPプロファイルをサポート音声プロンプトをサポート

歪み：最大 0.2%
チャネル分離： 左チャネル 最小 -60dB 最大-40dB
右チャネル 最小-60dB 最大-40dB
BT伝達距離：10～15m
ANC周波数帯域：20～20kHz
雑音抑圧周波数帯域：40～800Hz
雑音抑圧レベル：14～20dB
雑音抑圧の中心周波数：125Hz～350Hz
バッテリー寿命：連続10時間 - スタンバイ16.5時間
最大充電電流：200mA
3つのファンクションキーとLEDインジケータ
有線および無線での使用
内蔵デジタルマイク

For more information head to:
www.metersmusic.com

使用済み電気機器の廃棄（欧州および分別収集システムを採用している その他の欧州各国で適用）。
製品または包装についているこの記号は、本製品を家庭廃棄物として処理してはならないことを示しています。その代わりに、電気・電子器機の適切なリサイクル用回収場所に引き渡す必要があります。本製品を確実に正しく廃棄することで、不適切な廃棄物処理が原因でおこる可能性のある環境および人体への悪影響を防止することができます。材料のリサイクルは、天然資源を節約するのに役立ちます。本製品のリサイクルに関する詳細情報は、お住まいの地域協議会、ご自身の家庭廃棄物処理サービス、または製品を購入された販売店にお問い合わせください。お知らせ：以下の情報は、EUの指令を適用する国で販売されている機器にのみ適用されます。

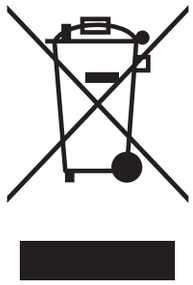

メーカー：Meters Music Ltd. The Old Maltings, Hall Road, Heybridge, Essex, England, CM9 4NJ.

ご使用方法

電源を入れて再生する：
Metersのヘッドフォンは、完全に充電されており、箱から出してすぐにお使いいただけます。ヘッドフォンの左側にあるBTスイッチをオンにすると、BTがオンであることを示すフレンドリーな声が鳴ります。再生/一時停止ボタンを押してデバイスとペアリングし、選択したデバイスでBTが有効になっていることを確認します。“METERS”を選択し、ペアリングするをクリックします。ペアリングが成功したことが通知されます。

快適にお使いいただくために：
ヘッドフォンが頭の上に正しく配置されていることを確認することで、最高のオーディオ品質が保証されます。お客様の頭の形状に合わせて簡単にフィットできるようにスチールフレックスフィットヘッドバンドを使用しています。

充電をお忘れなく：
付属のUSBケーブルでUSBソケットにヘッドフォンを差し込んで
バッテリーを維持していただけます。ヘッドフォンの底面のUSBソケットの近くに
赤色のLED充電インジケータがあります。これは充電中に点灯し
完全に充電されると消灯します。完全充電 = 1.2時間 2時間の再生= 20分の充電。

電話の着信：
携帯電話をオーディオデバイスとして使用する場合は、ハンズフリーで通話ができます。OV-1-Bにはマイクが内蔵されており、決して電話を逃すことはありません。左耳のキャップの再生/一時停止/応答ボタンを使用して電話に答えます。

アクティブノイズキャンセリング：
OV-1-BのANCは、最も騒々しい環境も静寂の場にします。右耳のキャップのスイッチでANCをオン/オフにすることができます。これは、BT機能または有線オプションと組み合わせて使用できます。スイッチは信号に影響を与えませんので、独立してオン/オフの切り替えができます。

有線または無線：
OV-1-Bは充電されていなくても使用できます。両方のスイッチをオフにし、付属のケーブルを差し込むと、同じ高音質のオーディオを楽しむことができます。

aptX HDとは？：
Qualcomm®aptX™HDオーディオは、Bluetooth®ワイヤレス対応デバイスがハイデフィニション（HD）オーディオを配信できるようにします。HDオーディオは、オーディオ伝送中にサウンドデータを維持し、結果として「CDよりも優れた」リスニング体験をもたらします。

Meterの機能：
左右にあるVUメーターは、ラインレベル信号の表示で、
周囲の人にヘッドフォンを使用している人の音量を知らせます。

これは、ご両親や保護者が、ヘッドフォン使用者の安全性を確認できるための安全機能です。長時間大音量で音楽を聴くと、重度の聴覚障害につながる恐れがあります。視聴音量に関しては、図2.0を参照ください。

図1.0

ヘッドホンやイヤホンから長時間大音量で音楽を聴くことで、使用者の聴覚を損なう可能性があります。聴覚障害のリスクを最小限に抑えるため、欧州規格が施行されています。それは、個人が音楽を聴くために使用するヘッドホン、イヤホン、同様の民生用機器から出る音量レベルを 測定するテスト手順を指定したものです。

THE METER:

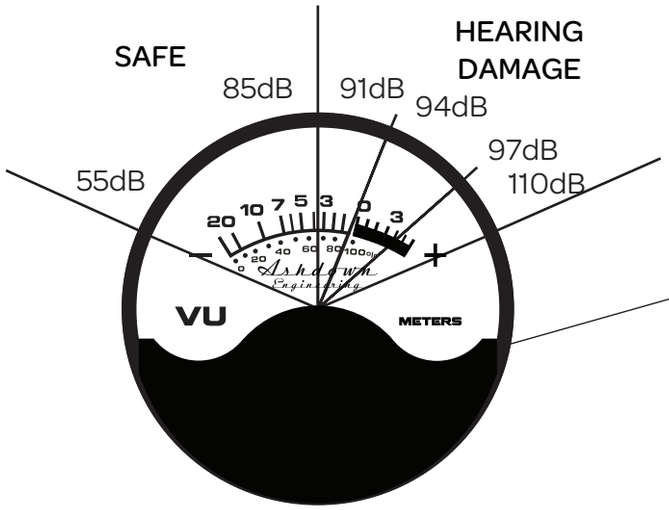

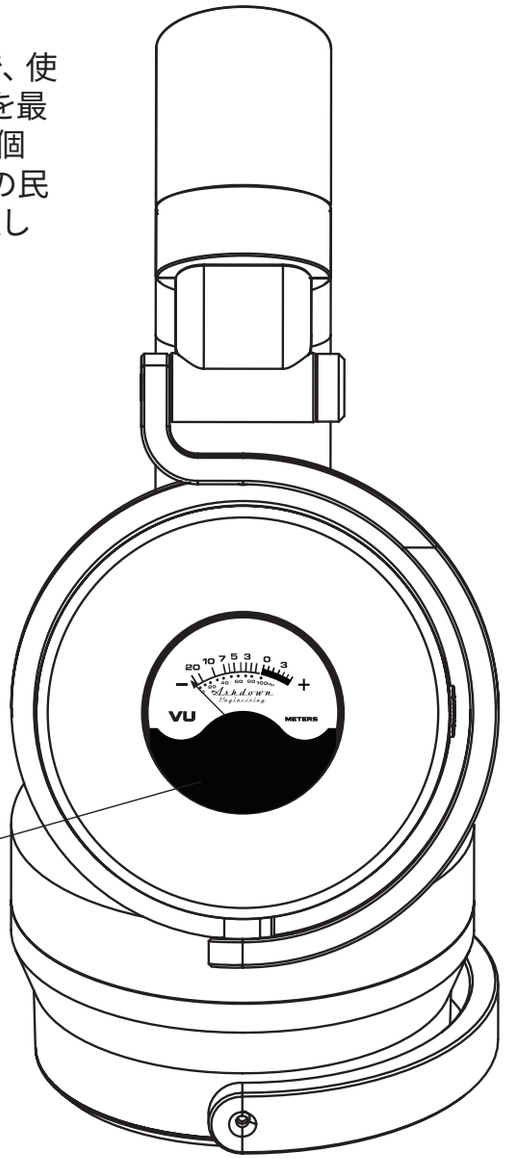

FUNCTIONS:

SWITCHES, SOCKETS AND LEDS:

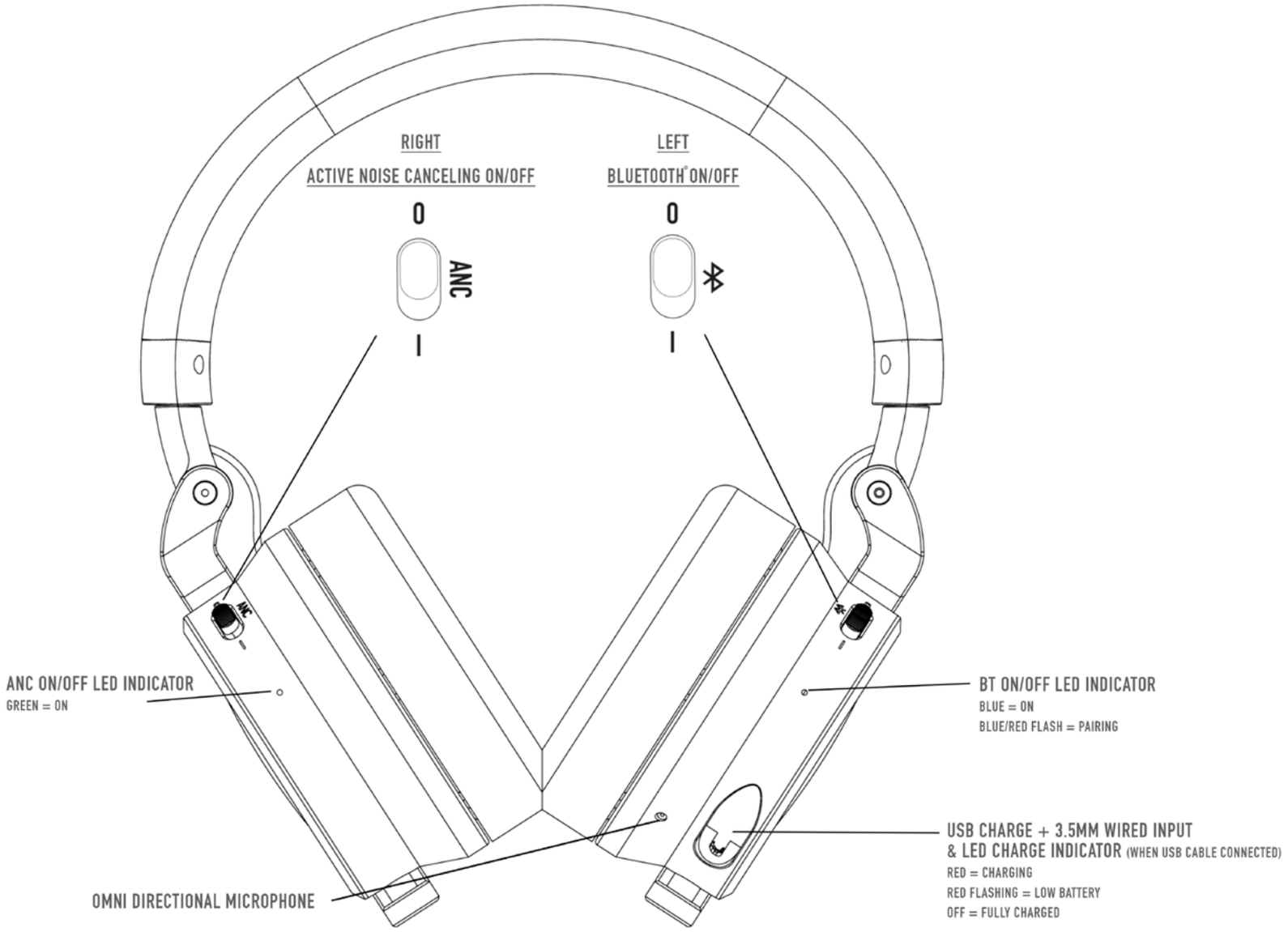

LEFT EAR CONTROL PANEL:

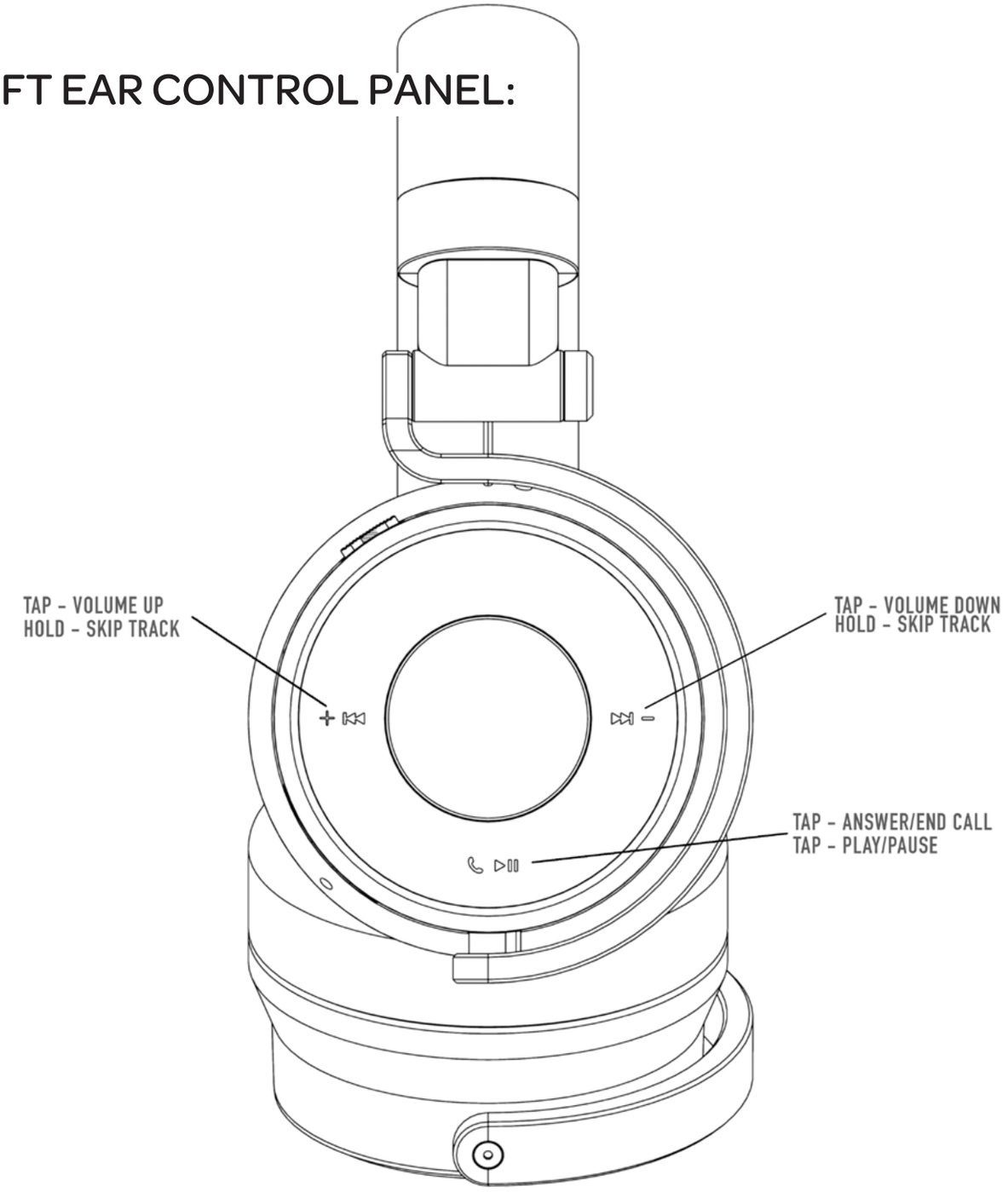

영어:

중요한 안전 정보

MSIP-REM-MmL-M-OV-1-BLK
Model: M-OV-1-BLK Made in China

Meters의 사용자 설명서를 읽고 나중에 참조할 수 있도록 안전한 곳에 보관하십시오.

Meters의 헤드폰은 책임감 있게 음악을 감상하기 위해 설계되었습니다. 즐거움을 최대로 즐기며 Meters의 헤드폰을 사용할 수 있도록 주의사항을 알려드립니다.

오랫동안 볼륨을 높게 해서 헤드폰을 사용하지 마십시오. 높게 볼륨을 설정하고 장시간 사용하면 Meters를 단기간 사용할 수 있습니다. 전혀 재미 없습니다!
- 청각 손상을 방지하려면 볼륨을 편안하고 적당한 수준에 설정하고 헤드폰을 사용하십시오.
- Meters 헤드폰을 착용하기 전에 항상 볼륨을 낮추고 편안하게 들릴 때까지 서서히 볼륨을 높이십시오.

항상 안전에 초점을 맞추고 주변상황을 인지하십시오. Meters 헤드폰을 사용하면서 다음 활동에 참여하는 동안 특히 주의하십시오. 자전거를 타거나 차량, 건물 부지, 철도 내 또는 주변에서 걷거나 뛰는 경우 철도 등

휴대전화 어댑터를 사용해서 비행기 좌석에 있는 잭에 헤드폰을 연결하지 마십시오. 잭. 그러한 행동은 과열을 유발해서 화상 같은 부상이나 재산 피해를 초래할 수 있습니다. 따뜻한 느낌이 들거나 소리가 들리지 않으면 헤드폰을 바로 제거하고 분리하십시오.

운전 중이거나 외부 소리를 듣지 못하면 자신이나 다른 사람이 위험하게 되는 경우 헤드폰을 사용하지 마십시오.

Meters 헤드폰을 사용할 때에는 온도와 습도를 인지하십시오. 온도가 섭씨 영하 15도(화씨 5도)에서 55도(화씨 131도) 사이인 경우 헤드폰을 사용하고 보관하십시오(상대 습도 최대 90%).

물 속에 장시간 담그거나 노출하거나 수영, 수상 스키, 서핑 등 수상 스포츠에 참여하는 동안 착용하지 마십시오. 습기에 노출되면 화재나 감전의 위험이 증가할 수 있습니다.

비상시가 아니라면 항공 통신 헤드셋으로 헤드폰을 사용하지 마십시오. 비상 사태의 경우.

Meters 헤드폰 근처에 촛불 같은 가연성 물건을 두지 마십시오. 헤드폰.

Meters 헤드폰을 무단 변경하지 마십시오. 헤드폰을 무단 변경하는 경우 제품 보증을 받을 수 없으며 안전에 위협을 받게 되며 규정 준수와 성능에 영향을 미칩니다. 공연.

Meters 제품은 당신의 음악만 전달하는 헤드폰이며 저희의 독점 기술과 혁신으로 사용자가 낮은 볼륨에서 좋아하는 음악을 미세한 부분까지 감상할 수 있음을 기억하십시오.

항상 Meters의 헤드폰을 즐기십시오!

주요 제원

종류: 폐쇄형, 다이내믹, ANC
드라이버: 40mm 돔 형식 ANC 마이크
전원 용량: 1000mW
임피던스: 1kHz에서 32Ω
감도: 94dB/mW
주파수 대역: 20Hz-20kHz
케이블: 1.5m
어댑터: 금 도금
무게: 380gs (0.8lbs)
출력 전력: 최소 0.35v 최대 0.5V
블루투스 사양 버전: 4.2
블루투스 코덱 지원 : SBC, apt-X,
apt-X HD. HSP, HFP, A2DP, AVRCP 지원
프로파일 음성 프롬프트 지원

왜곡: 최대 0.2%
채널 분리: Lch 최소 -60dB 최대-40dB
Rch 최소-60dB 최대-40dB
블루투스 전송 거리 : 10-15M
ANC 주파수 대역 : 20-20kHz
잡음 감소 주파수 범위 : 40-800Hz
소음 감소 수준 : 14-20dB
소음 감소 중심주파수 : 125Hz-350Hz
배터리 수명: 연속 10 시간 - 대기 16.5 시간
최대 충전 전류 : 200mA
3 개의 기능 키 및 LED 표시기
유선 및 무선 사용
내장 디지털 마이크

For more information head to:

www.metersmusic.com

오래된 전기 장치의 폐기(유럽연합 및 그외 유럽 국가들의 분리 수거 시스템에 적용 가능) 제품 또는 포장에 있는 이 기호는 이 제품을 가정용 폐기물로 처리하면 안 된다는 것을 나타냅니다. 이 제품은 전기 및 전자 제품을 재활용하는 적절한 수거 장소에 인계되어야 합니다. 이 제품을 올바르게 폐기함으로써, 귀하는 본 제품을 부적절하게 폐기하는 데 따른 환경 및 인류 건강에 대한 부정적 영향을 방지하는 데 기여할 것입니다. 물질 재활용은 천연 자원을 보존하는 데 도움이 될 것입니다. 이 제품의 재활용에 대한 자세한 정보를 원하시면, 지역위원회, 가정용 쓰레기 처리 업체 또는 제품을 구입한 매장에 문의하시기 바랍니다. 고객에 대한 주의사항: 다음 정보는 EU 지침을 적용하는 국가에서 판매된 장비에만 적용됩니다.

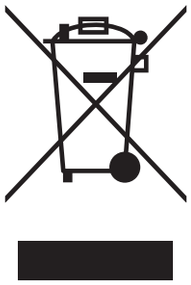

제조사: Meters Music Ltd. 주소: The Old Maltings, Hall Road, Heybridge, Essex, England, CM9 4NJ.

MSIP-REM-MmL-M-OV-1-BLK
기기의 명칭 OV-1
모델명 M-OV-1-BLK
상호명 METERS MUSIC LTD
제조자 METERS MUSIC LTD
제조국 CHINA

시작하기

켜고 재생하기 :
곧바로 제품을 구입하면 미터 (Meters) 헤드폰이 완전히 충전되어 즉시 사용할 수 있습니다. 간편하게 헤드폰의 왼쪽에 있는 블루투스 스위치를 켜면, 블루투스가 켜져 있음을 알리는 친숙한 음성으로 인사하고, 재생 / 일시 중지 버튼을 길게 눌러 기기와 연결하고 선택한 기기에서 블루투스가 활성화되어 있는지 확인하십시오. “METERS”를 선택하고 연결하기 (pair) 을 클릭하십시오. 연결이 성공적으로 이루어졌다는 사실을 통보 받게됩니다.

편하게 사용하기:
헤드폰이 머리에 올바르게 안착되어 있다면 최상의 음질을 보장합니다. 우리는 스프링 강 플렉스 헤드밴드를 사용하여 머리 모양에 맞게 쉽게 조절할 수 있습니다.

충전 유지:
제공된 USB 케이블을 사용하여 헤드폰을 어떠한 USB 소켓에라도 연결하여 배터리 수명을 유지할 수 있습니다. USB 소켓에 가까운 헤드폰 바닥에 적색 LED 충전 표시등이 있습니다.이 표시등은 충전중에는 빛이 들어오고
완전히 충전되면 불이 꺼집니다. 완전 충전 = 1.2hrs 재생 2시간 = 20분.

전화 수신:
휴대 전화를 청취장치로 사용할 때 핸즈프리로 통화에 응답 할 수 있습니다. OV-1-B에는 마이크가 내장되어있어 전화를 놓치지 않을 수 있습니다. 왼쪽 귀마개에 있는 재생 / 일시 정지 / 응답 버튼을 사용하여 응답하십시오.

능동적인 소음 차단 :
OV-1-B의 ANC는 가장 시끄러운 환경을 소음이 없는 고요한 곳으로 만들고, 오른쪽 귀마개의 스위치를 통해 ANC를 켜거나 끌 수 있습니다.이 기능은 필요시에 블루투스 기능 또는 유선 옵션과 결합하여 사용할 수 있습니다. 스위치는 신호에 영향을 미치지 않으므로 독립적으로 켜고 끌 수 있습니다.

유선 또는 무선 :
OV-1-B는 충전하지 않은 상태에서도 사용할 수 있습니다. 두 스위치를 모두 끄고 제공된 케이블을 꽂기만 해도 멀리서도 동일한 오디오 품질을 즐길 수 있습니다.

aptX HD 란 무엇입니까? :
Qualcomm® aptX ™ HD 오디오는 Bluetooth® 무선으로 연결이 가능한 장치가 고화질 (HD) 오디오를 제공할 수 있도록 해줍니다. 오디오 전송을 통해 사운드 데이터를 보존함으로써 CD보다 더욱더 우수한 청취 경험을 제공합니다.

미터 (Meter) 의 기능:
헤드폰의 왼쪽과 오른쪽 귀에 있는 VU 미터 기능은
라인 레벨 신호 표시장치로써 당신의 음악이 소리가 얼마나 큰지 주변 사람들이 알 수 있도록 해주기 위하여 고안되었습니다.

이 기능은 걱정스러워하는 부모님들과 보호자들를 위한 안전 기능으로 여겨질 수 있습니다. 오랫동안 큰 소리로 음악을 듣으면 심각한 청각손상을 유발할 수 있습니다. 청취 볼륨에 관해서는 그림 1.0를 참조하십시오.

그림 1.0:

헤드폰이나 이어폰의 볼륨을 높게 설정하고 소리에 장시간 노출되면 사용자의 청력이 손상될 수 있습니다. 청각 장애의 위험을 최소화하기 위해 유럽 표준이 도입되어 개인용 음악 플레이어 및 유사 전자제품용 헤드폰과 이어폰의 사운드 수준을 측정하기 위한 절차가 명시되었습니다.

THE METER:

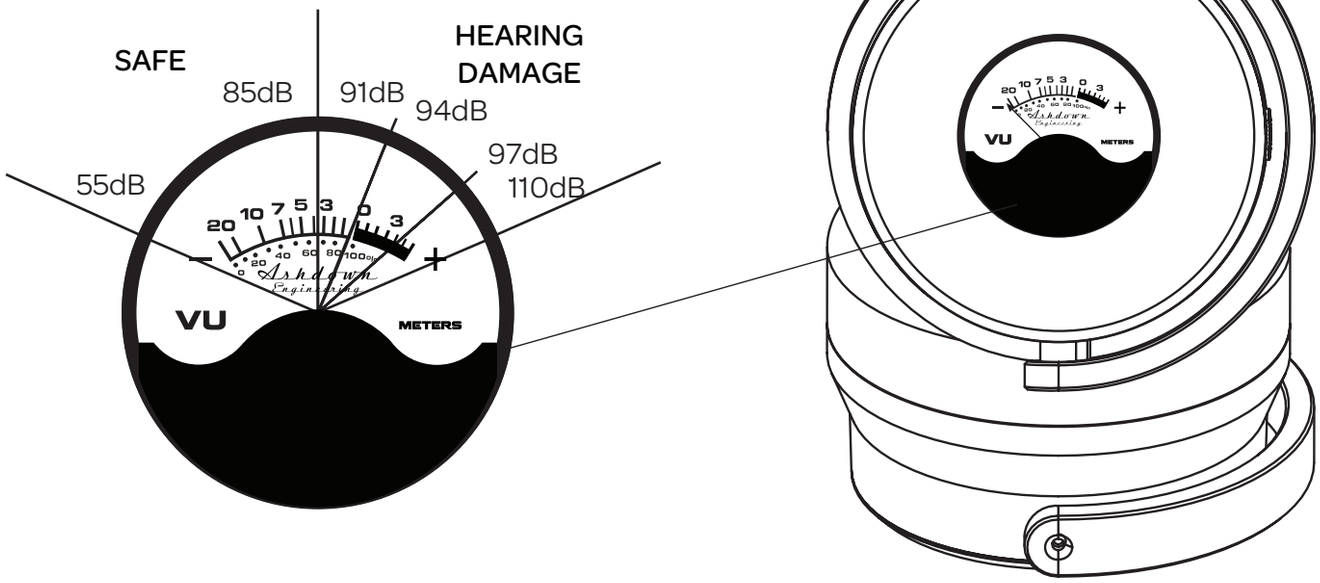

FUNCTIONS:

SWITCHES, SOCKETS AND LEDS:

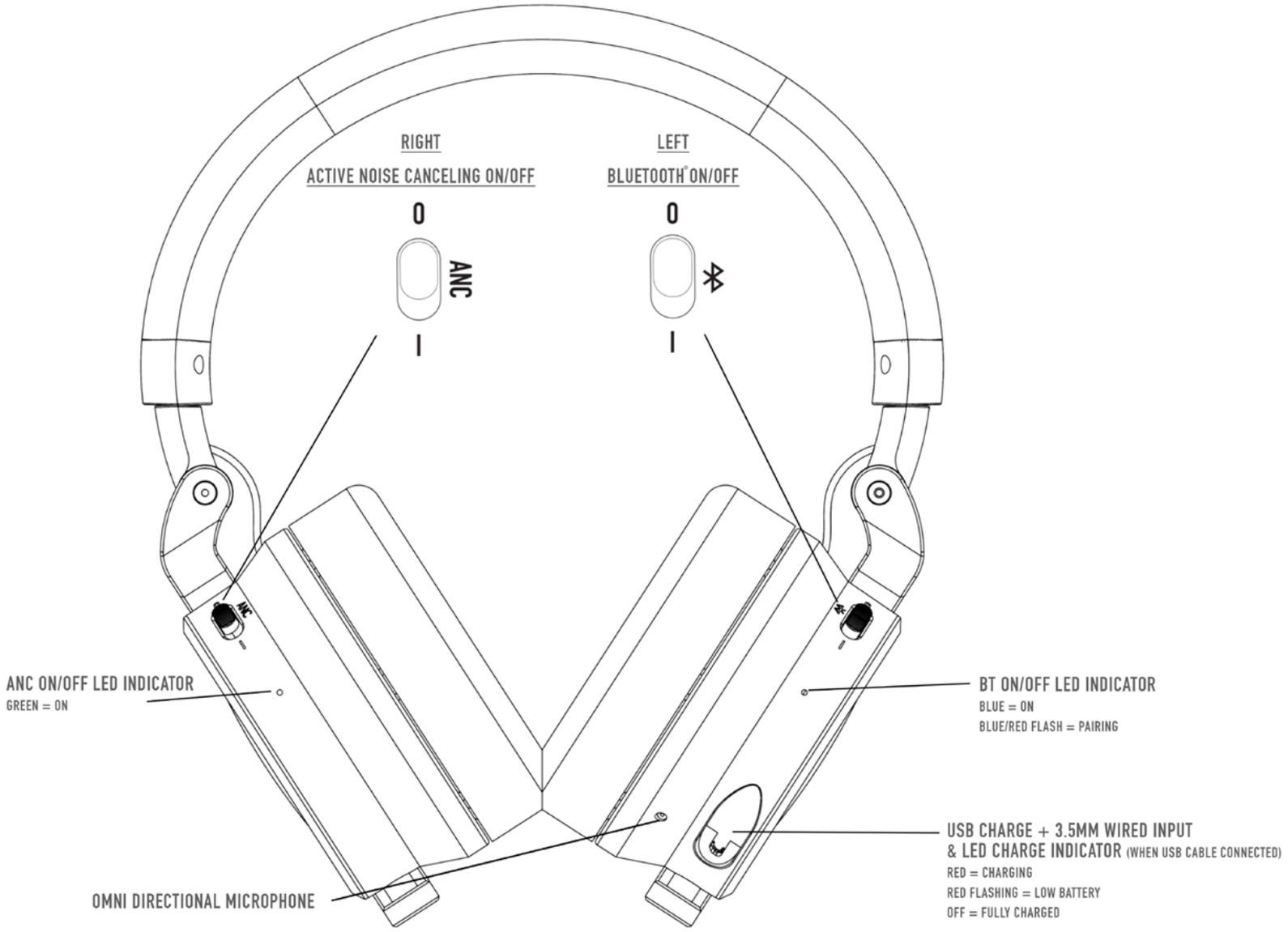

LEFT EAR CONTROL PANEL:

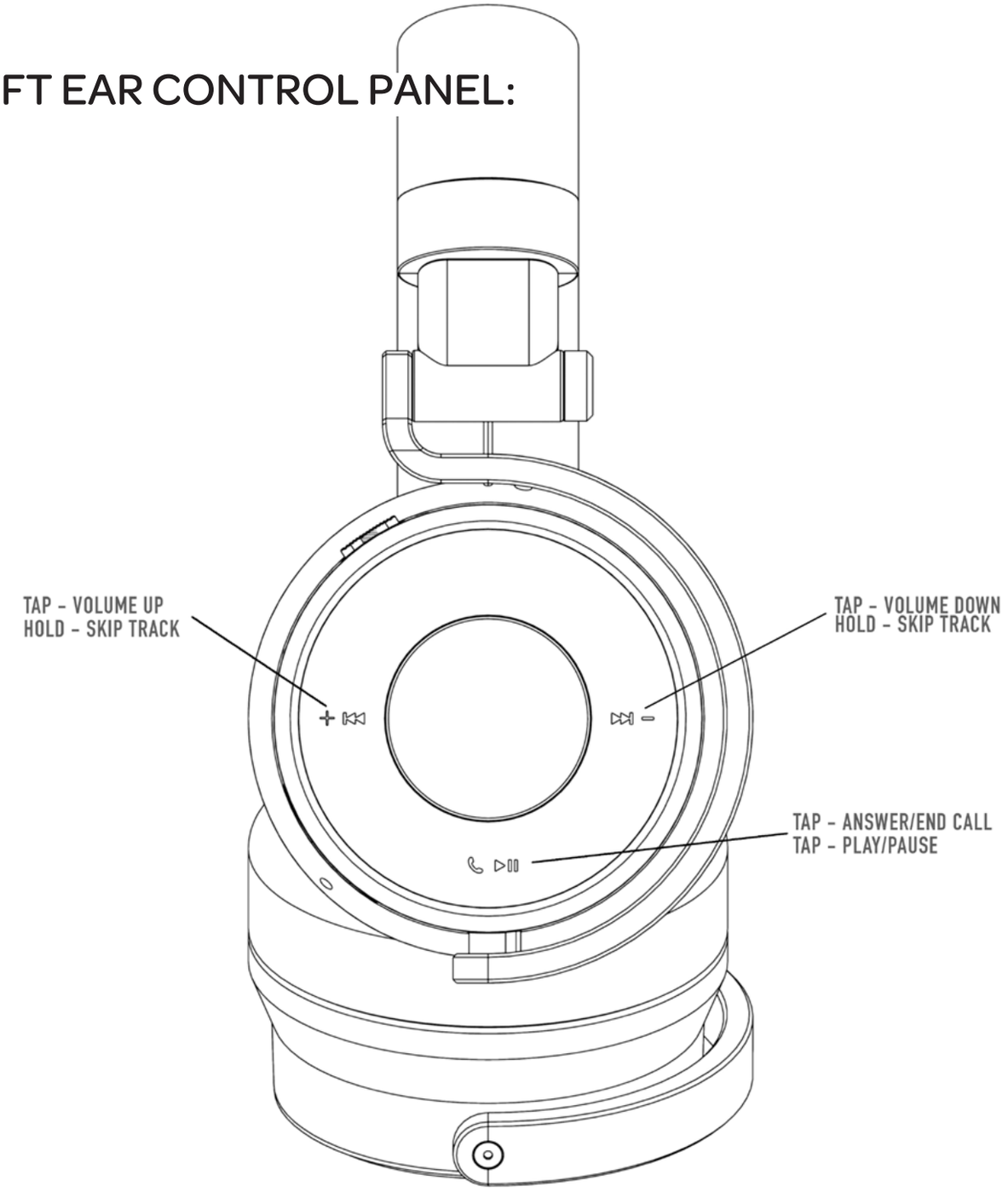

FUNCTIONS:

SWITCHES, SOCKETS AND LEDS:

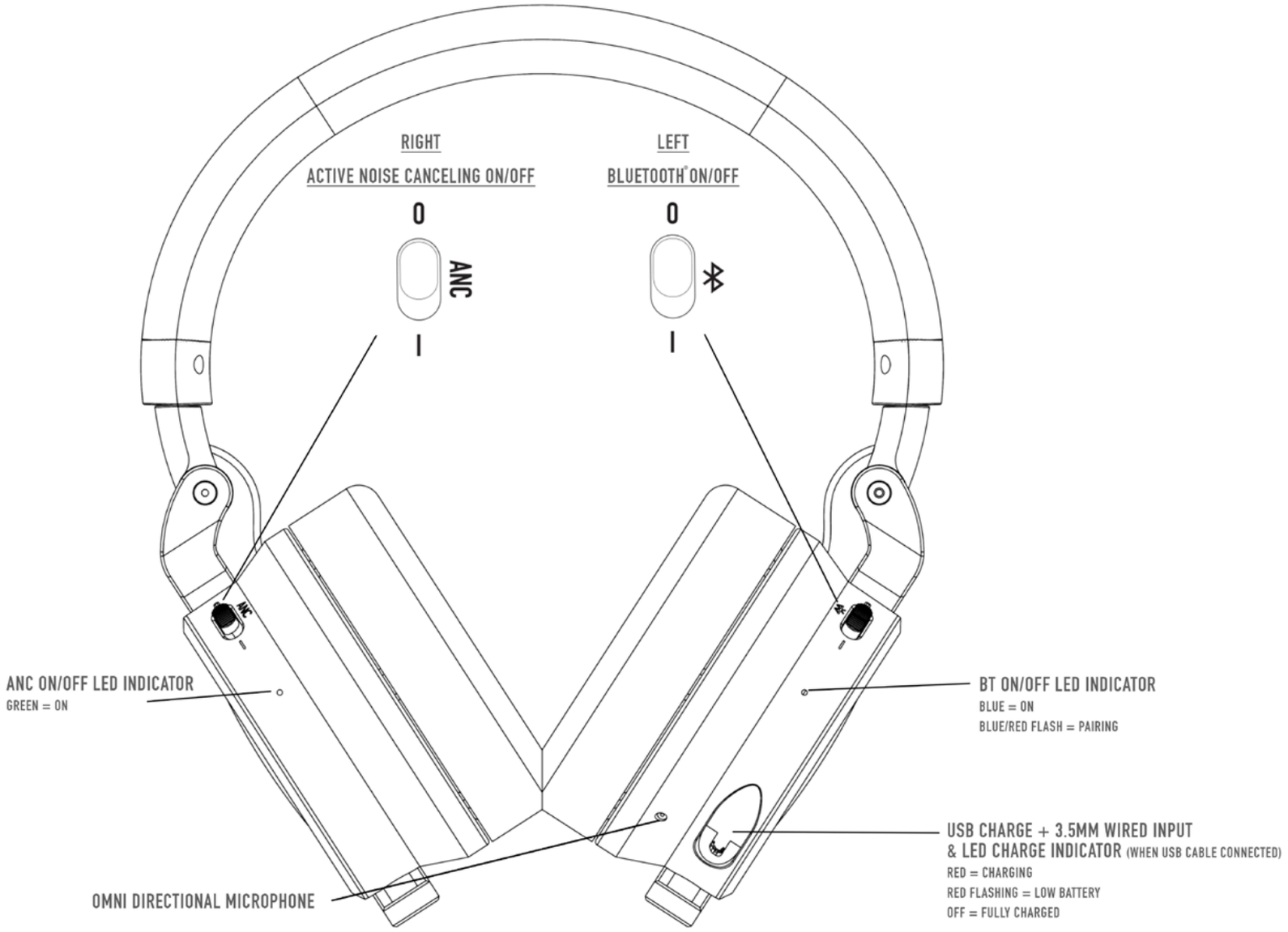

LEFT EAR CONTROL PANEL:

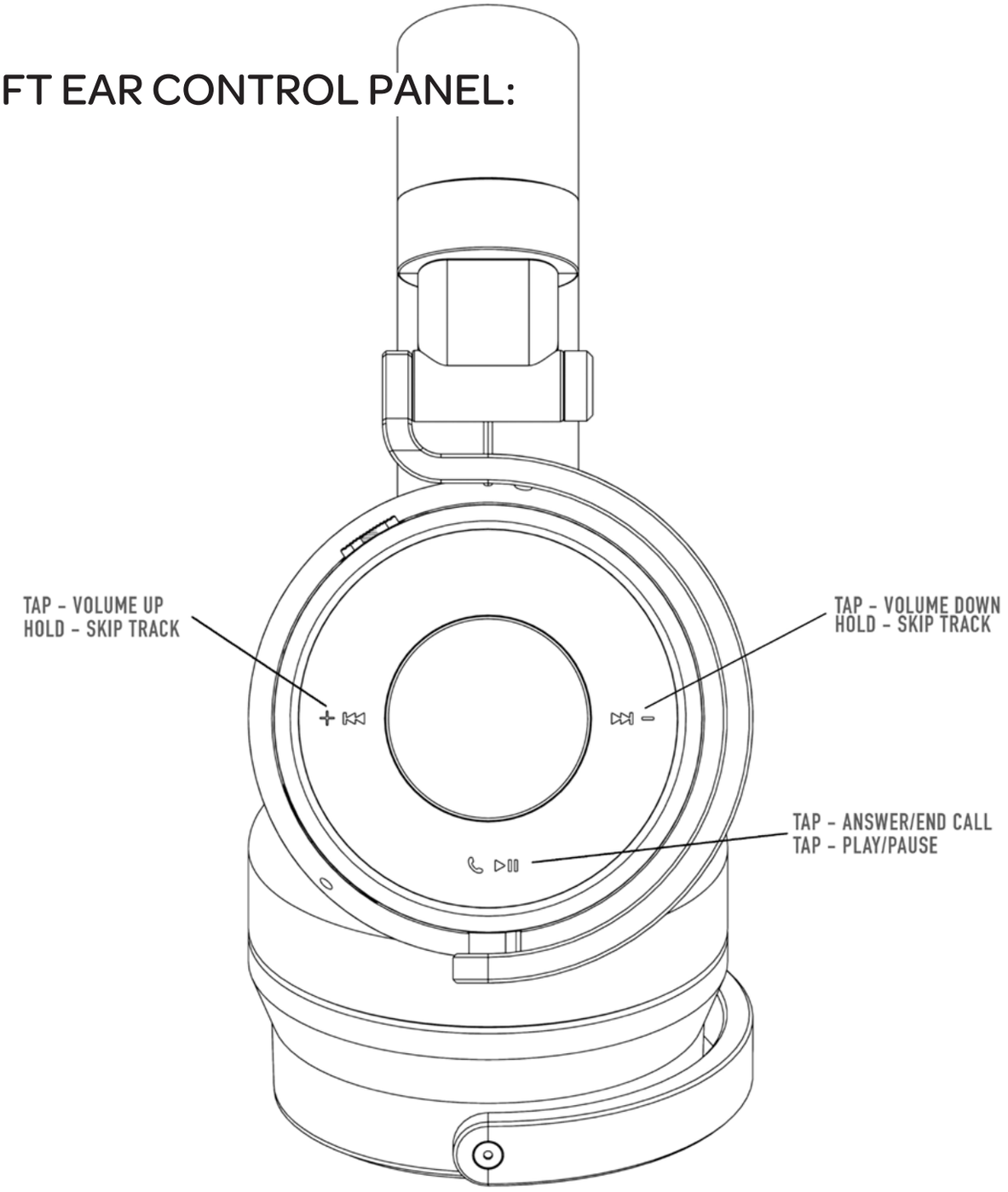

المرفق واذهب إلى حيث تريد، واستمتع بالجودة ذاتها من الصوت.

ما aptX HD:
يضمن صوت Qualcomm® aptX™ HD إمكانية توفير صوت عالي الوضوح (HD) من خلال جهازك المُمكنة به تقنية Bluetooth® اللاسلكية. فهو يحافظ على البيانات الصوتية من خلال الإرسال الصوتي، مما يؤدي إلى تجربة استماع "أفضل من الأقراص المضغوطة (CD)".

وظيفة المقياس:
يعد مقياس وحدة الصوت (VU) الموجود على الأذن اليسرى واليمنى لسماعات الرأس
مؤشراً على قوة الإشارة على الخط، وهو مُصمم لجعل الآخرين من حولك على دراية بمقدار علو صوت الموسيقى الخاصة بك.

ويمكن النظر إلى هذا على أنه ميزة أمان للآباء وأولياء الأمور المعنيين. يمكن أن يتسبب الاستماع إلى الموسيقى الصاخبة لفترات طويلة من الزمن في إلحاق ضرر شديد بالسمع. يرجى الاطلاع على الشكل 1.0 بوصفه مرجعاً لمستويات صوت الاستماع.

THE METER:

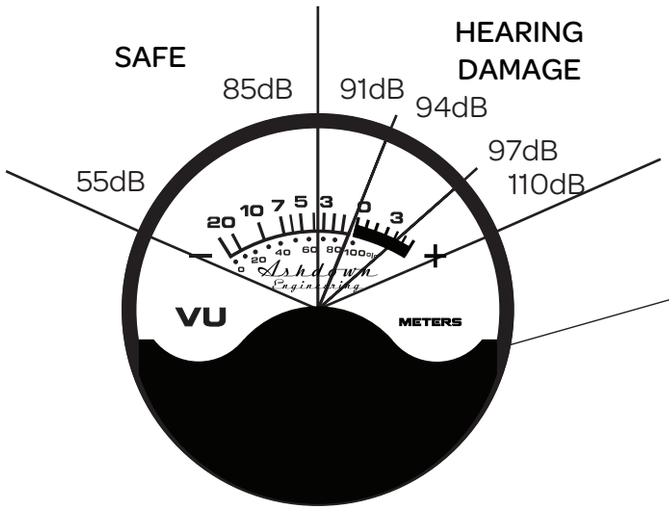
SAFE
85dB
91dB
HEARING
DAMAGE
94dB
97dB
110dB
55dB
20 10 7 5 3 0 3
VU
METERS

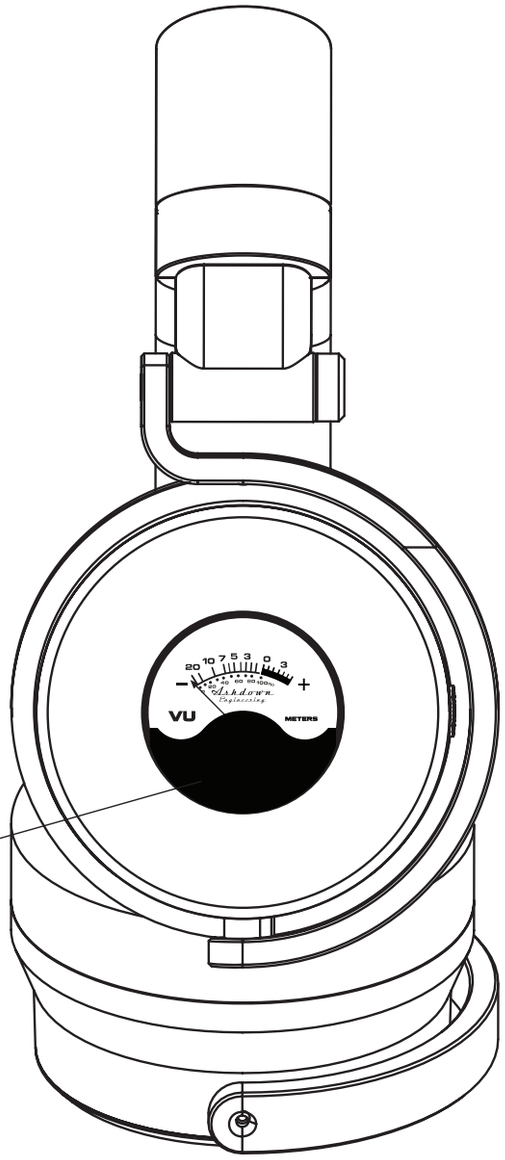
VU
METERS

التشغيل:

بمجرد إخراج سماعات رأس Meters من الصندوق ستكون مشحونة بالكامل وجاهزة للتشغيل، ببساطة قم بتشغيل مفتاح BT على الجانب الأيسر من سماعة الرأس، وسيتم الترحيب بك من خلال صوت لطيف يخبرك بتشغيل BT، ثم اضغط مع الاستمرار على زر Play/Pause (تشغيل/إيقاف مؤقت) لإقران جهازك، وتأكد من تمكين BT على جهازك المحدد. حدد "METERS" ثم انقر على إقران. سيتم إعلامك بنجاح عملية الإقران.

أرح رأسك:

إن من شأن التأكد من وضع سماعات الرأس بشكل صحيح على رأسك أن يضمن لك أفضل جودة ممكنة للصوت. نحن نستخدم عقال رأس مرن ومناسب مصنوع من الصلب النابض كي تتمكن من ملاءمته بسهولة ليناسب شكل رأسك.

حافظ عليها مشحونة:

باستخدام كابل USB المُرفق يمكنك توصيلها بأي مقبس USB للحفاظ على عمر البطارية. سيضيء مؤشر الشحن LED الأحمر الذي يقع على قاعدة سماعة الرأس بالقرب من مقبس USB في أثناء الشحن

وسينطفئ بمجرد اكتمال الشحن. الشحن الكامل = 1.2 ساعة،

ساعتان من التشغيل = 20 دقيقة.

المكالمات الواردة:
عند استخدام هاتفك ليكون جهاز استماع ستتمكن أيضاً من استخدامه في وضع حر اليدين للرد على المكالمات. تحتوي سماعات الرأس OV-1-B على ميكروفون مدمج كي لا تفقد مكالماتك أبداً. ويمكنك الرد باستخدام زر التشغيل/الإيقاف المؤقت/الرد الموجود على غطاء الأذن اليسرى.

الإلغاء النشط للضوضاء:
تتميز سماعات الرأس OV-1-B المزودة بتقنية الإلغاء النشط للضوضاء (ANC) بأنها تجعل البيئات الصاخبة الأعلى صوتاً مكاناً معزولاً، ويمكن تشغيل/إيقاف تشغيل تقنية الإلغاء النشط للضوضاء (ANC) عن طريق المفتاح الموجود على غطاء الأذن اليمنى، إذ يمكن استخدامه جنباً إلى جنب مع وظيفة BT أو مع الخيار السلكي إذا لزم الأمر. لن يؤثر هذا المفتاح على الإشارة، إذ يمكن تشغيله وإيقاف تشغيله بشكل مستقل.

التشغيل السلكي أو اللاسلكي:
يمكن استخدام سماعات الرأس OV-1-B حتى لو لم تكن مشحونة، فمع إيقاف تشغيل كل الزرين قم بتوصيل الكابل

المواصفات

النوع: مغلق، ديناميكي، إلغاء نشط للضوضاء (ANC)
المشغل: ميكروفون مقبب بتقنية الإلغاء النشط للضوضاء
حجم 40 مم (ANC)
سعة التعامل مع الطاقة: 1000 ملليواط
المقاومة الكهربائية: 32 أوم عند 1 كيلوهرتز
الحساسية: 94 ديسيبل/ملليواط
استجابة التردد: 20 هرتز-20 كيلوهرتز
الكابل: 1.5 م
المحول: مطلي بالذهب
الوزن: 380 جم (0.8 رطل)
مخرج الطاقة: الحد الأدنى 0.35 فولت، والحد الأقصى 0.5 فولت
إصدار مواصفات Bluetooth: 4.2
ترميز Bluetooth المدعوم: SBC، apt-X، apt-X HD. تدعم وضع حر اليدين (HSP) ووضع سماعة الرأس (HFP) ووضع توزيع الصوت المتقدم (A2DP) ووضع التحكم عن بُعد للصوت/الفيديو (AVRCP)

وتدعم الصوت الموجه
التشويه: الحد الأقصى 0.2٪
فصل القناة: القناة اليسرى (Lch) الحد الأدنى 60 ديسيبل،
والحد الأقصى 40 ديسيبل
القناة اليمنى
(Rch) الحد الأدنى 60 ديسيبل، والحد الأقصى 40 ديسيبل
مسافة النقل عبر BT: 10-15 م
نطاق تردد الإلغاء النشط للضوضاء (ANC): 20-20 كيلو هرتز
نقاط تردد الحد من الضوضاء: 40-800 هرتز
مستوى الحد من الضوضاء: 14-20 ديسيبل
التردد المركزي للحد من الضوضاء: 125 هرتز-350 هرتز
عمر البطارية: 10 ساعات تشغيل مستمر - 16.5 ساعة في وضع
الاستعداد
الحد الأقصى لتيار الشحن: 200 ملليأمبير
3 مفاتيح وظيفية ومؤشر LED
استخدام سلكي ولاسلكي
ميكروفون رقمي مدمج

www.metersmusic.com