ANKER

Charge Fast, Live More

For FAQs and more information, please visit:

anker.com/support

@anker_official
@anker_jp

@Anker Deutschland
@Anker Japan
@Anker

@AnkerOfficial
@Anker_JP

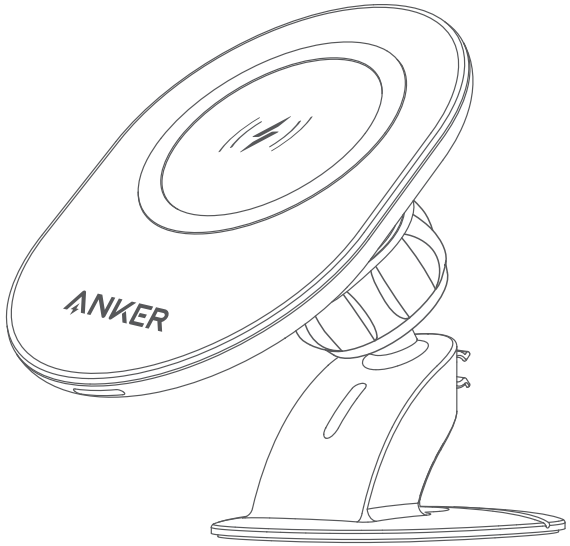

Product Number:A2931 51005002812 V01

PowerWave Magnetic Car Charging Mount

USER MANUAL

01 English

08 Deutsch

12 Español

16 Français

20 Italiano

24 日本語

28 한국어

32 简体中文

36 繁体中文

40 Português

44 Türkçe

48 العربية

52 תירבע

56 Русский

Important Safety Instructions

Please refer to the electrical and safety information on the bottom before installing or operating the product.

- Avoid dropping.
- Do not disassemble.
- Do not expose to liquids.
- For the safest and fastest charge, use original or certified cables.
- This product is suitable for moderate climates only.
- The maximum ambient temperature during use of this product must not exceed 40°C.
- Open flame sources, such as candles, must not be placed on this product.
- Only use a dry cloth or brush to clean this product.

Using Your Charging Mount

1. Install Your Charging Mount

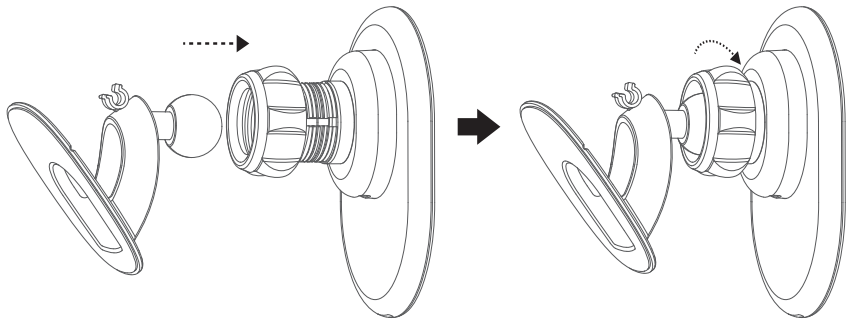

2. Position the Charging Mount on a Center Panel with the Adhesive

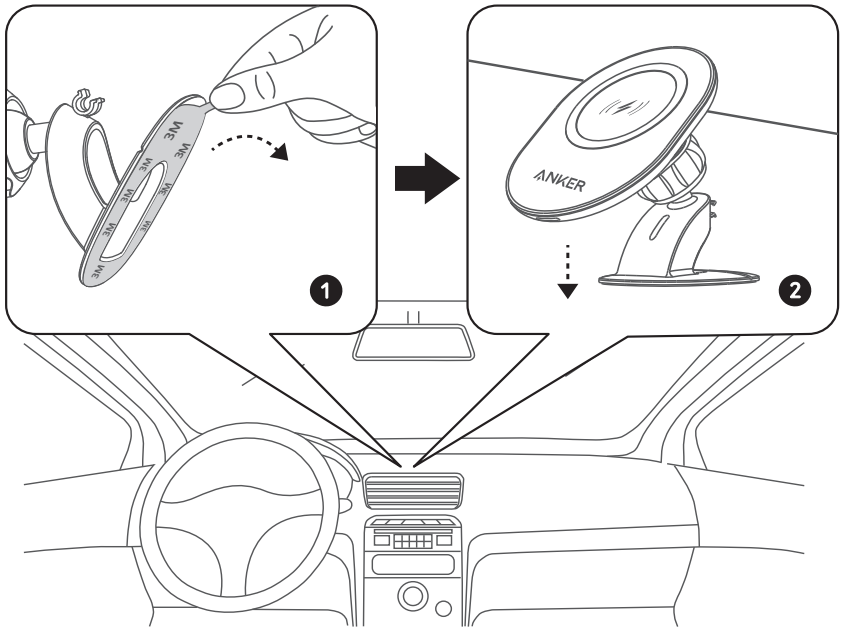

3. Adjust the Charging Mount to the Optimal Viewing Angle

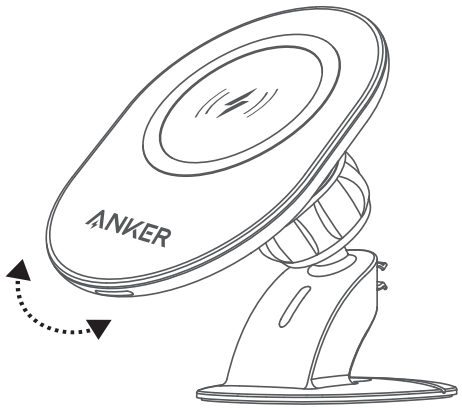

4. Charge Your iPhone

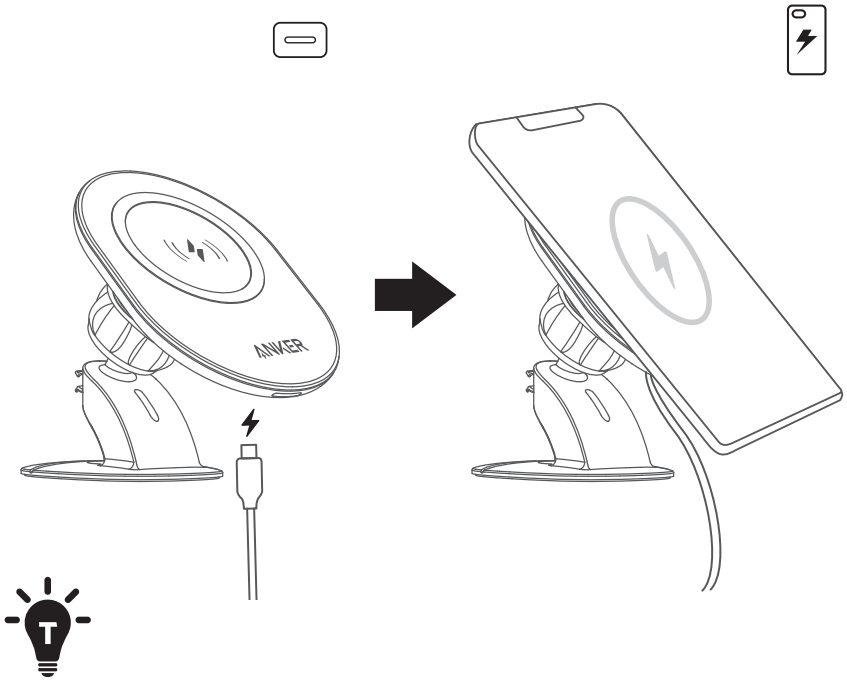

- You cannot charge your device wirelessly when using an ultra-thick (> 4 mm) protective phone case or a case with a pop socket.
- This wireless charger only supports protective cases that match the magnetic structure of the iPhone.
- Do not place any foreign objects between your device and the wireless charger's surface, including metal pads on a car mount, magnetic cards, door keys, coins, NFC cards, or other metal objects, as they could potentially demagnetize the wireless charger, affect the charging speed, or cause overheating.
- Wireless chargers make charging more convenient than wired chargers, but confined by current wireless technology, their charging speed is slower than that of wired chargers.
- High temperatures will reduce charging speed and restrict power. It is recommended that you charge your device in environments with temperatures below 40°C / 104°F.

FCC Statement

This device complies with Part 15 of the FCC Rules. Operation is subject to the following two conditions: (1) This device may not cause harmful interference, and (2) this device must accept any interference received, including interference that may cause undesired operation.

Warning: Changes or modifications not expressly approved by the party responsible for compliance could void the user's authority to operate the equipment.

Note: This equipment has been tested and found to comply with the limits for a Class B digital device, pursuant to Part 15 of the FCC Rules. These limits are designed to provide reasonable protection against harmful interference in a residential installation.

This equipment generates, uses, and can radiate radio frequency energy and, if not installed and used in accordance with the instructions, may cause harmful interference to radio communications. However, there is no guarantee that interference will not occur in a particular installation. If this equipment does cause harmful interference to radio or television reception, which can be determined by turning the equipment off and on, the user is encouraged to try to correct the interference by one or more of the following measures:

(1) Reorient or relocate the receiving antenna.

(2) Increase the separation between the equipment and receiver.

(3) Connect the equipment into an outlet on a circuit different from that to which the receiver is connected.

(4) Consult the dealer or an experienced radio / TV technician for help.

Radiation Exposure Statement

This equipment complies with FCC radiation exposure limits set forth for an uncontrolled environment. This equipment should be installed and operated with minimum distance of 20 cm between the radiator & your body.
Product Name: **PowerWave** Magnetic Car Charging Mount
Model: A2931
The following importer is the responsible party (for FCC matters only).
Company Name: Fantasia Trading LLC
Address: 5350 Ontario Mills Pkwy, Suite 100, Ontario, CA 91764
Telephone: +1 800 988 7973

IC Statement

This device complies with RSS-216 of Industry Canada. Operation is subject to the condition that this device does not cause harmful interference.

This device contains licence-exempt transmitter(s)/receiver(s) that comply with Innovation, Science and Economic Development Canada's licence-exempt RSS(s). Operation is subject to the following two conditions:

(1) This device may not cause interference.

(2) This device must accept any interference, including interference that may cause undesired operation of the device.

Any changes or modifications not expressly approved by the party responsible for compliance could void the user's authority to operate the equipment.

RF exposure statement:

The equipment complies with IC Radiation exposure limit set forth for uncontrolled environment. This equipment should be installed and operated with minimum distance 20cm between the radiator and your body.

This product complies with the radio interference requirements of the European Community.

Declaration of Conformity

Hereby, Anker Innovations Limited declares that the product type A2931 is in compliance with Directives 2014/53/EU & 2011/65/EU. The full text of the EU declaration of conformity is available at the following internet address:

https://www.anker.com/

GB Declaration of Conformity

Hereby, Anker Innovations Limited declares that the product type A2931 is in compliance with Radio Equipment Regulations 2017. The full text of the UK declaration of conformity is available at the following internet address:

https://www.anker.com/

Anker Innovations Limited

Room 1318-19, Hollywood Plaza, 610 Nathan Road, Mongkok, Kowloon, Hong Kong

Anker Innovations Deutschland GmbH

Georg-Muche-Strasse 3, 80807 Munich, Germany

Anker Technology (UK) Ltd

Suite B, Fairgate House, 205 Kings Road, Tyseley, Birmingham, B11 2AA, United Kingdom

This device was tested for typical body-worn operations.

To comply with RF exposure requirements, a minimum separation distance of 20mm must be maintained between the user's body and the handset, including the antenna. Third-party belt-clips, holsters, and similar accessories used by this device should not contain any metallic components. Body-worn accessories that do not meet these requirements may not comply with RF exposure requirements and should be avoided. Use only the supplied or an approved antenna. This device is in compliance with the essential requirements and other relevant provisions of UKCA. All essential radio test suites have been carried out.

Specifications

Input	5V ⎓ 3A 9V ⎓ 2A 12 ⎓ 2A
Output	5W / 7.5W / 10W
Operating Temperature	-10° C to 40° C
Radiated H-Field	-8.35dBuA/m (@10m)
TX/RX Frequency Range	110-148kHz (Only for EU and UK)

This symbol indicates that this product shall not be treated as household waste. Instead it shall be handed over to the applicable collection point for the recycling of electrical and electronic equipment.

Wichtige Sicherheitsinformationen

Bitte lesen Sie die elektrischen und Sicherheitsinformationen unten, bevor Sie das Produkt installieren oder Bedienen.

- Nicht fallen lassen.
- Nicht zerlegen.
- Keinen Flüssigkeiten aussetzen.
- Für das sichere und schnellste Aufladen verwenden Sie Originalkabel oder zertifizierte Kabel.
- Das Produkt ist nur zur Verwendung in gemäßigten Klimazonen konzipiert.
- Die maximale Umgebungstemperatur während der Verwendung des Produkts darf 40 °C nicht übersteigen.
- Offene Flammen wie z. B. Kerzen dürfen nicht auf das Produkt gestellt werden.
- Reinigen Sie das Produkt nur mit einem trockenen Tuch oder einem Pinsel.

Verwendung des Charging Mount

1. Installieren des Charging Mount

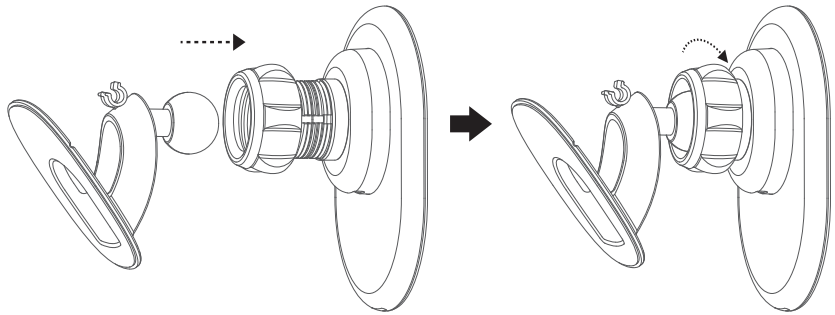

2. Positionieren Sie das Car Mount mit dem Kleber an einer Verkleidung an der Mittelkonsole

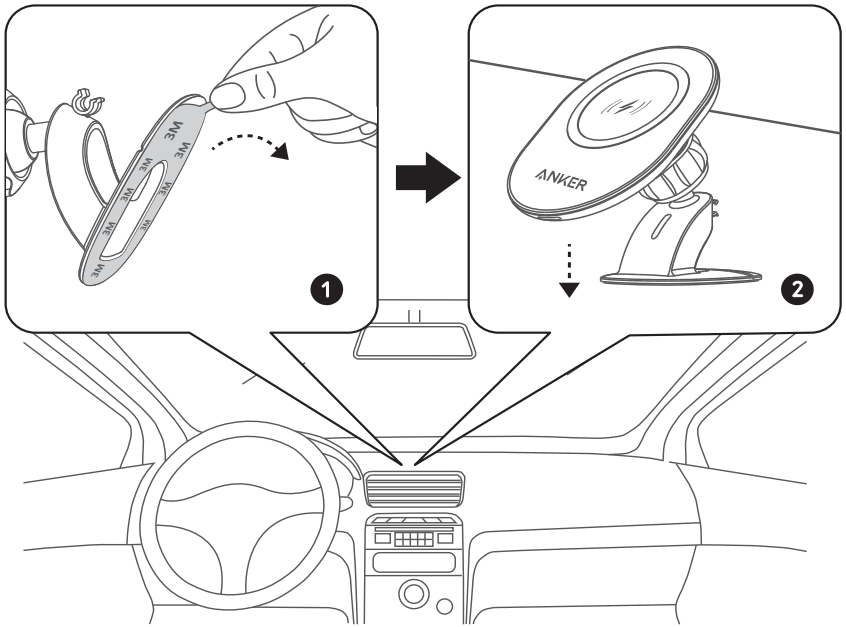

3. Einstellen des Charging Mount auf den optimalen Betrachtungswinkel

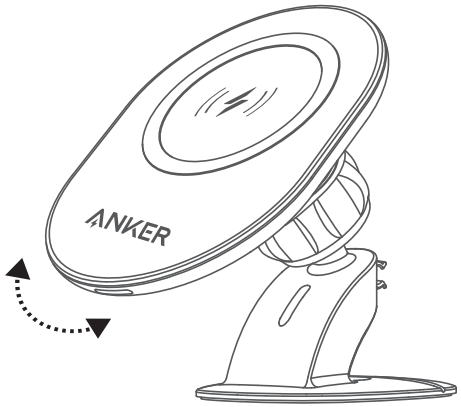

4. Aufladen eines iPhones

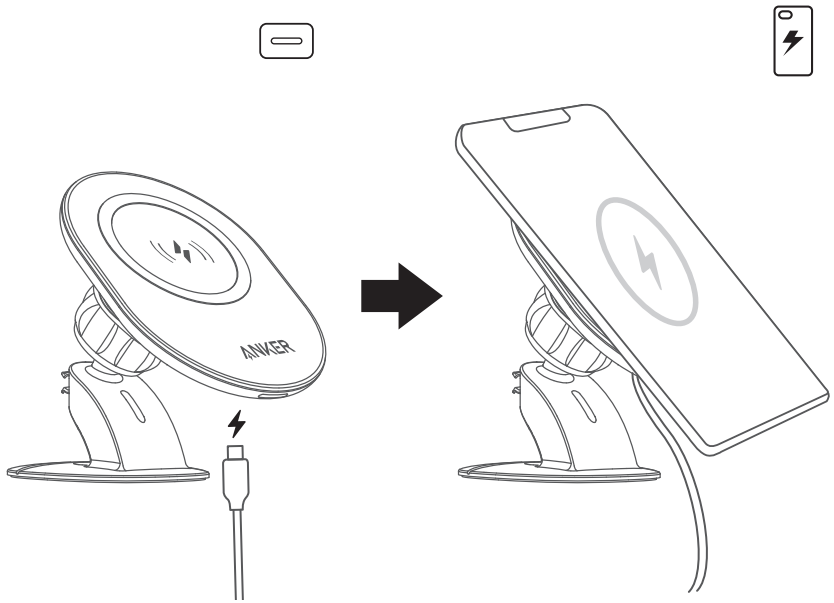

- Sie können Ihr Gerät nicht drahtlos aufladen, wenn Sie eine ultradicke (> 4 mm) Schutzhülle oder eine Schutzhülle mit Sockel/Griff verwenden.
- Dieses drahtlose Ladegerät unterstützt nur Schutzhüllen, die der magnetischen Struktur des iPhone entsprechen.
- Legen Sie keine Fremdkörper zwischen Ihr Gerät und die Oberfläche des drahtlosen Ladegeräts, einschließlich Metallpads eine Car Mount, Magnetkarten, Türschlüssel, Münzen, NFC-Karten oder andere Metallobjekte, da diese möglicherweise das Aufladen des drahtlosen Geräts verhindern oder eine Überhitzung verursachen könnten.
- Kabellose Ladegeräte machen das Aufladen praktischer als Ladegeräte mit Kabel, haben aber eine langsamere Ladegeschwindigkeit als Ladegeräte mit Kabel, da sie durch die aktuelle kabellose Technologie eingeschränkt sind.
- Hohe Temperaturen verringern die Ladegeschwindigkeit und schränken die Leistung ein. Es wird empfohlen, dass Sie Ihr Gerät in Umgebungen mit Temperaturen unter 40°C/104°F aufladen.

Konformitätserklärung

Anker Innovations Limited erklärt hiermit, dass das Produkt des Typs A2931 der Richtlinie 2014/53/EU & 2011/65/EU entspricht. Der vollständige Text der EU-Konformitätserklärung ist online unter der folgenden Adresse verfügbar:
https://www.anker.com/

Technische Daten

Leistungsaufnahme	5V ⎓ 3A 9V ⎓ 2A 12 ⎓ 2A
Ausgang	5W / 7,5W / 10W
Betriebstemperatur	-10° C bis 40° C
Abgestrahltes H-Feld	-8,35 dBuA/m (bei 10 m)
TX/RX-Frequenzbereich	110-148kHz (nur für EU und GB)

Instrucciones de seguridad importantes

Consulte la información eléctrica y de seguridad en la parte inferior antes de instalar y utilizar el producto.

- Evite que el producto sufra caídas.
- No desmonte el producto.
- No exponga el producto a líquidos.
- Para disfrutar de una experiencia de carga más rápida y segura, utilice cables originales o certificados.
- Este producto solo es adecuado para climas moderados.
- La temperatura ambiente máxima durante el uso del producto no debe superar los 40 °C.
- No coloque fuentes de llama descubierta, como velas, sobre este producto.
- Utilice solo un cepillo o un paño seco para limpiar el producto.

Uso del Charging Mount

1. Instale el Charging Mount

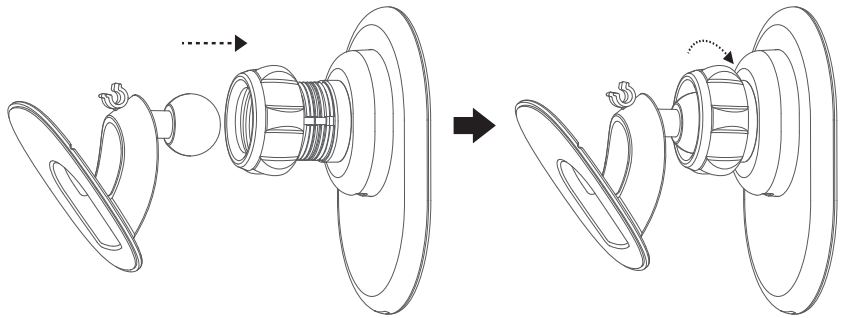

2. Instale el Car Mount en un panel central con el adhesivo

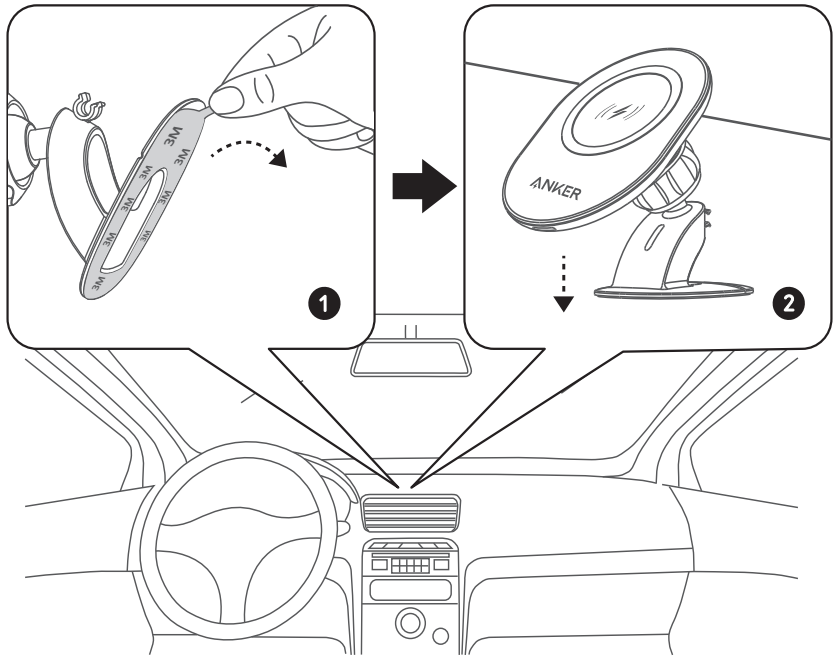

3. Ajuste el Charging Mount al ángulo de visualización óptimo

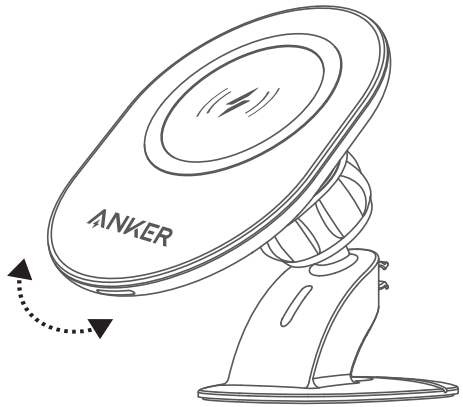

4. Cargue el iPhone

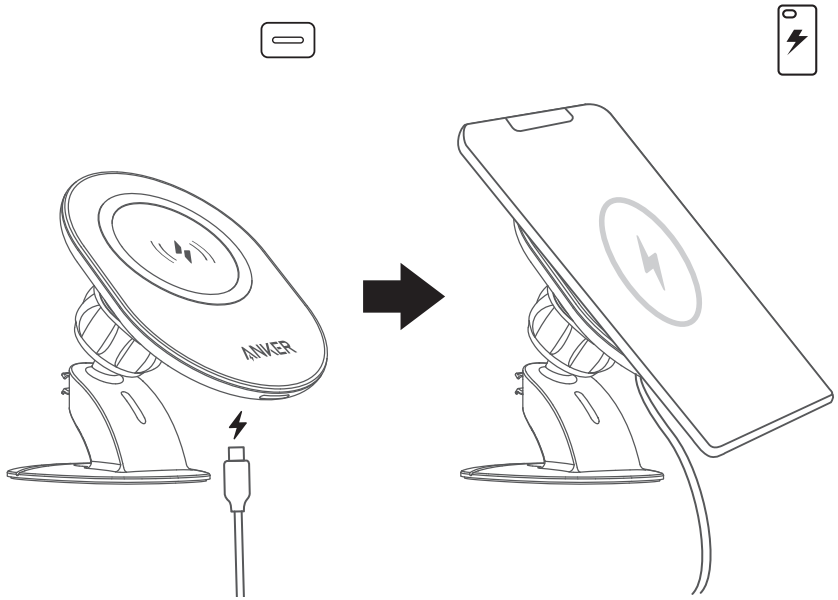

- No es posible cargar el dispositivo de forma inalámbrica si tiene puesta una funda protectora gruesa (>4 mm) o una empuñadura de tipo popsocket.
- Este cargador inalámbrico solo es compatible con fundas protectoras cuya estructura magnética es similar a la del iPhone.
- No coloque objetos extraños entre el dispositivo y la superficie del cargador inalámbrico, incluyendo placas metálicas de soportes para coche, tarjetas magnéticas, llaves, monedas, tarjetas NFC u otros objetos metálicos, ya que esto podría hacer que el cargador inalámbrico se desimante, afectar a la velocidad de carga o provocar un sobrecalentamiento.

- Los cargadores inalámbricos proporcionan una mayor comodidad que los cargadores por cable, pero, al estar limitados por la tecnología inalámbrica actual, ofrecen una velocidad de carga más lenta que los cargadores por cable.
- Las temperaturas elevadas reducen la velocidad de carga y limitan la potencia. Se recomienda cargar el dispositivo en entornos con una temperatura inferior a 40 °C.

Declaración de conformidad

Por la presente, Anker Innovations Limited declara que el producto tipo A2931 cumple con las Directivas 2014/53/UE y 2011/65/UE.
El texto completo de la declaración de conformidad de la UE está disponible en la siguiente dirección de Internet:
https://www.anker.com/

Especificaciones

Entrada	5V ⎓ 3A 9V ⎓ 2A 12 ⎓ 2A
Salida	5W / 7,5W / 10W
Temperatura de funcionamiento	-10 °C a 40 °C
Campo H radiado	-8,35 dBuA/m (a 10 m)
Rango de frecuencia de transmisión/recepción	110-148 kHz (solo para la UE y el RU)

Consignes de sécurité importantes

Veuillez vous référer aux informations électriques et de sécurité sur le dessous avant de monter ou d'utiliser le produit.

- Ne pas faire tomber.
- Ne pas démonter.
- Ne pas exposer à des liquides.
- Afin de garantir un chargement plus rapide et plus sûr, utiliser les câbles d'origine ou des câbles certifiés.
- Ce produit est adapté uniquement aux climats tempérés.
- La température ambiante maximale pendant l'utilisation de ce produit ne doit pas dépasser 40 °C.
- Ce produit ne doit pas être exposé à des sources de flamme nue telles que les bougies.
- Nettoyez ce produit uniquement avec un chiffon sec ou une brosse.

Utilisation de votre Charging Mount

1. Installation de votre Charging Mount

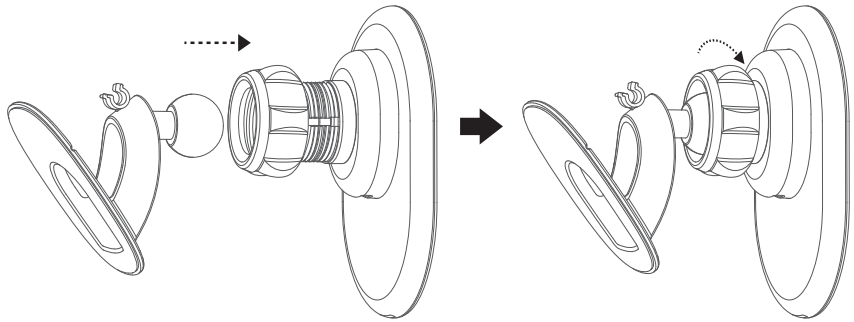

2. Positionnez le Car Mount sur un panneau central avec l'adhésif

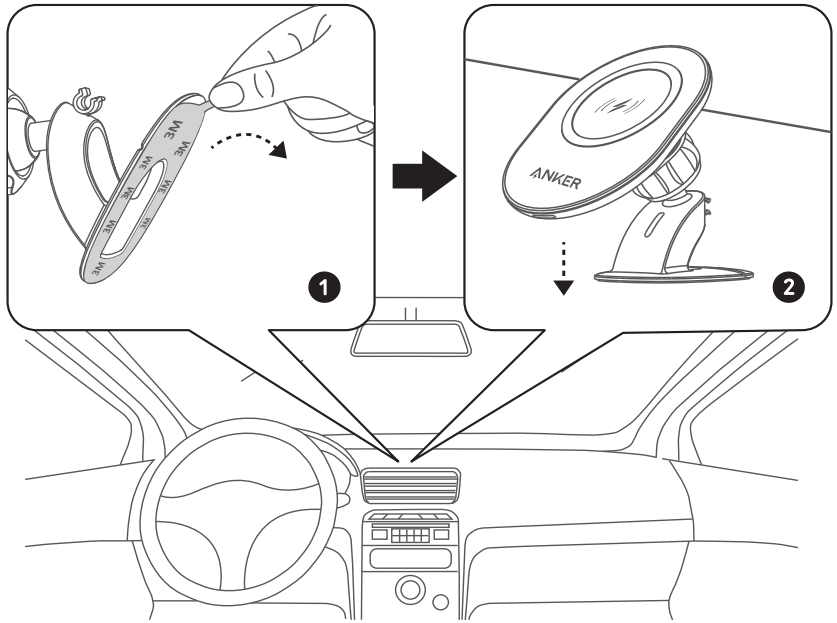

3. Ajustez le Charging Mount à l'angle de vision optimal

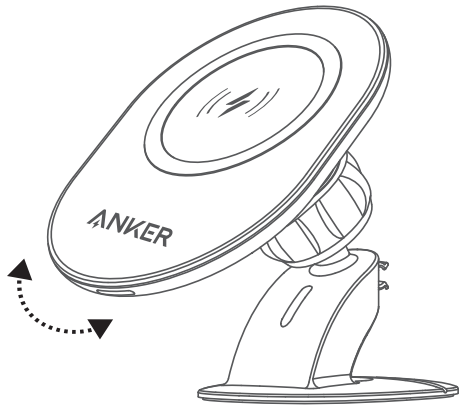

4. Aufladen eines iPhones

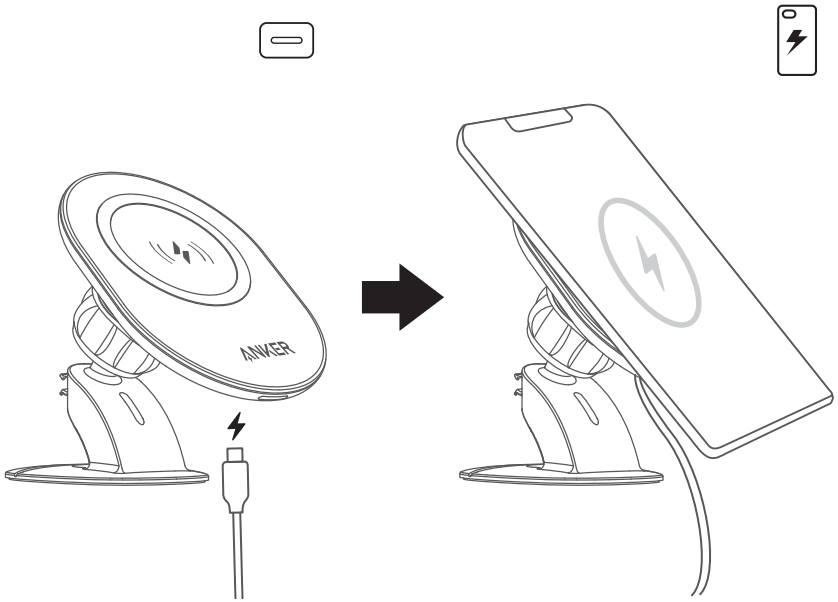

- Vous ne pouvez pas charger votre appareil sans fil lorsque vous utilisez un étui de protection pour téléphone ultra épais (> 4 mm) ou un étui avec support poignée.
- Ce chargeur sans fil prend uniquement en charge les étuis de protection qui correspondent à la structure magnétique de l'iPhone.
- Afin d'éviter toute surchauffe ou défaillance de chargement, ne placez pas de corps étrangers entre votre appareil et la surface du chargeur sans fil, notamment, des plaquettes métalliques sur un support de voiture, des cartes métalliques, des clés, des pièces de monnaie, des objets métalliques et des cartes NFC, car ces objets pourraient potentiellement démagnétiser le chargeur sans fil, influer sur la vitesse de chargement ou provoquer une surchauffe.

- Les chargeurs sans fil facilitent la charge, par rapport aux versions filaires traditionnelles. Néanmoins, restreinte par la technologie sans fil actuelle, la vitesse de charge est plus lente que celle des chargeurs filaires.
- Les températures élevées réduiront la vitesse de chargement et limiteront la puissance. Il est recommandé de charger votre appareil dans un environnement à une température inférieure à 40 °C.

Déclaration de conformité

Par les présentes, Anker Innovations Limited déclare que le produit de type A2931 est conforme à la directive 2014/53/UE et 2011/65/UE. Le texte complet de la déclaration de conformité à la réglementation européenne est disponible à l'adresse Internet suivante :
https://www.anker.com/

Spécifications

Entrée	5V ⎓ 3A 9V ⎓ 2A 12 ⎓ 2A
Sortie	5W / 7,5W / 10W
Température de fonctionnement	-10 °C to 40 °C
Champ magnétique rayonné	-8,35 dBuA/m (à 10 m)
Plage de fréquences TX/RX	110-148 kHz (seulement pour l'UE et le R.-U.)

Istruzioni importanti sulla sicurezza

Fare riferimento alle informazioni elettriche e di sicurezza sul fondo prima di installare o utilizzare il prodotto.

- Non lasciar cadere il prodotto.
- Non smontarlo.
- Non esporlo a liquidi.
- Per effettuare la ricarica in modo rapido e sicuro, utilizzare cavi originali o certificati.
- Il prodotto è adatto all'utilizzo in climi moderati.
- Il prodotto deve essere utilizzato in ambienti a temperatura non superiore ai 40 °C.
- Non collocare sorgenti di fiamme libere, ad esempio candele accese, sul prodotto.
- Per pulire il prodotto, utilizzare esclusivamente un panno asciutto o un pennello.

Utilizzo del Charging Mount

1. Installare il Charging Mount

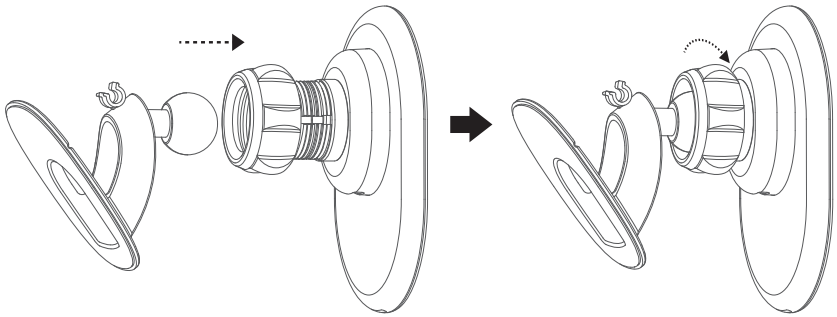

2. Posizionare il Car Mount sul pannello centrale con l'adesivo

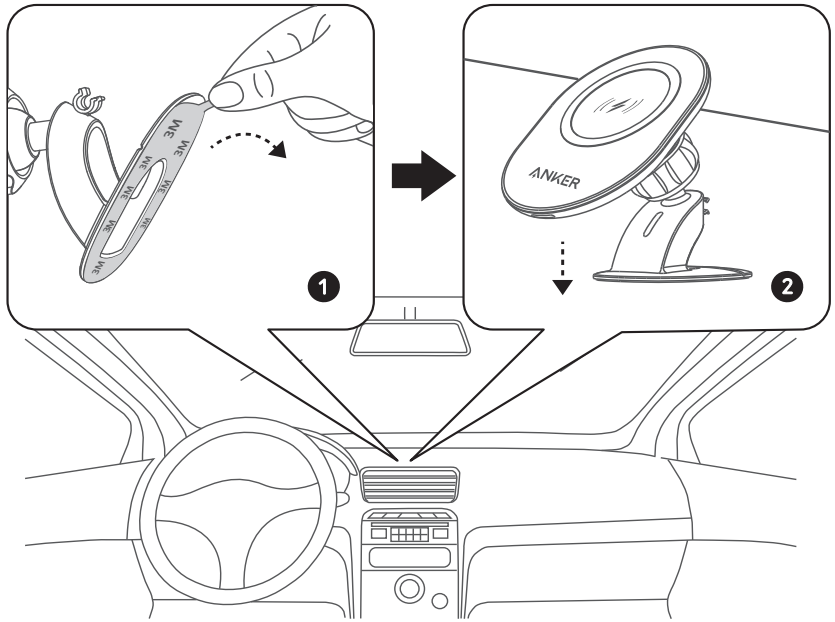

3. Regolare il Charging Mount sull'angolo di visualizzazione ottimale

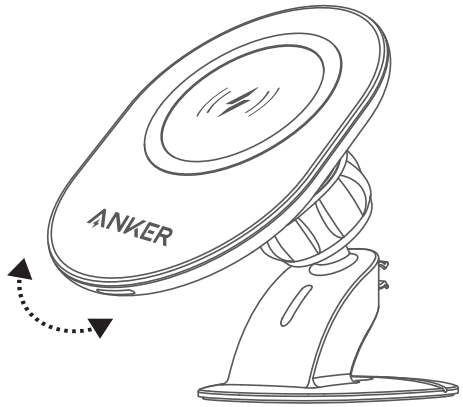

4. Ricaricare l'iPhone

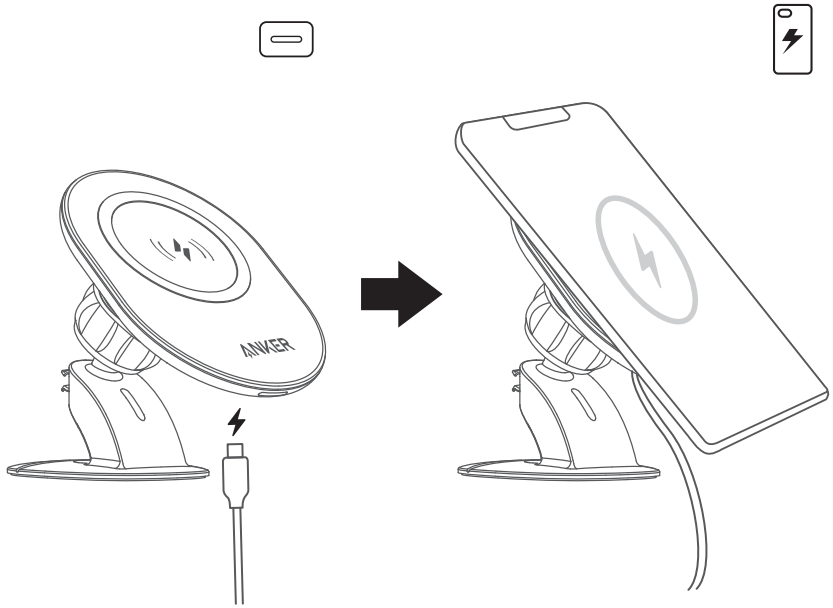

- Non è possibile ricaricare il dispositivo in modalità wireless quando si utilizza una custodia protettiva ultra spessa (> 4 mm) o una custodia con un supporto esterno (pop socket).
- Questo caricabatterie wireless supporta solo le custodie protettive che corrispondono alla struttura magnetica dell'iPhone.
- Non posizionare oggetti estranei tra il dispositivo e la superficie del caricabatterie wireless, tra cui placchette in metallo su Car Mount, schede magnetiche, chiavi, monete, schede NFC o altri oggetti metallici dato che potrebbero potenzialmente smagnetizzare il caricabatterie wireless, influenzare la velocità di ricarica o causare surriscaldamento.

- I caricabatterie wireless rendono la ricarica più conveniente rispetto a quelli cablati. Tuttavia, sulla base dei limiti della tecnologia wireless corrente, la loro velocità di ricarica è inferiore a quella dei caricabatterie cablati.
- Le alte temperature ridurranno la velocità di ricarica e la potenza. Si consiglia di ricaricare il dispositivo in ambienti con temperature inferiori a 40 °C.

Dichiarazione di conformità

Con la presente, Anker Innovations Limited dichiara che il prodotto di tipo A2931 è conforme alla Direttiva 2014/53/UE e 2011/65/UE.
Il testo integrale della Dichiarazione di conformità UE è disponibile all'indirizzo Internet seguente:
https://www.anker.com/

Specifiche

Ingresso	5V ⎓ 3A 9V ⎓ 2A 12 ⎓ 2A
Uscita	5W / 7,5W / 10W
Temperatura di esercizio	Da -10 °C a 40 °C
Alto campo (elettrico) irradiato	-8,35 dBuA/m (a 10 m)
Campo di frequenza TX/RX	110-148 kHz (solo per UE e Regno Unito)

安全にご利用いただくために

本製品のご使用の前に、以下の安全に関する注意事項を必ずお読みください。

- 過度な衝撃を与えないでください。
- 危険ですので分解しないでください。
- 水などの液体で濡らさらないようにしてください。
- すばやく安全に充電するため、純正ケーブルまたは認証されたケーブルをご使用ください。
- 本製品は極端に暑いもしくは寒い場所での利用には適しておりません。
- 本製品の周囲の気温が 40℃ を超える場合、使用しないでください。
- 本製品を火気 (ろうそくなど) の近くで使用・保管しないでください。
- 本製品のお手入れをする際は、乾いた布もしくはブラシのみを使用してください。

本製品の使用方法

1. 本製品を組み立てます

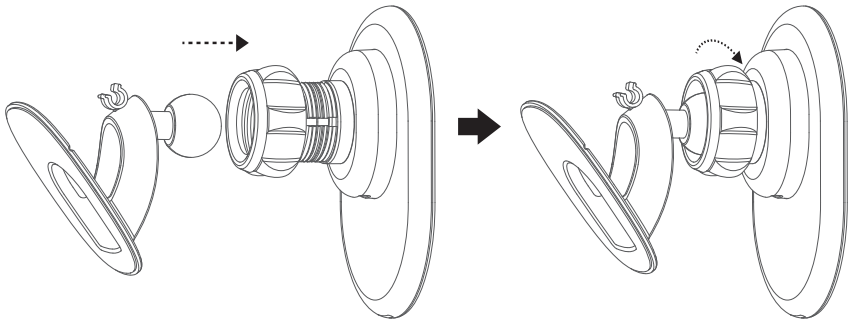

2. 本製品の粘着面をダッシュボード上部に接着します

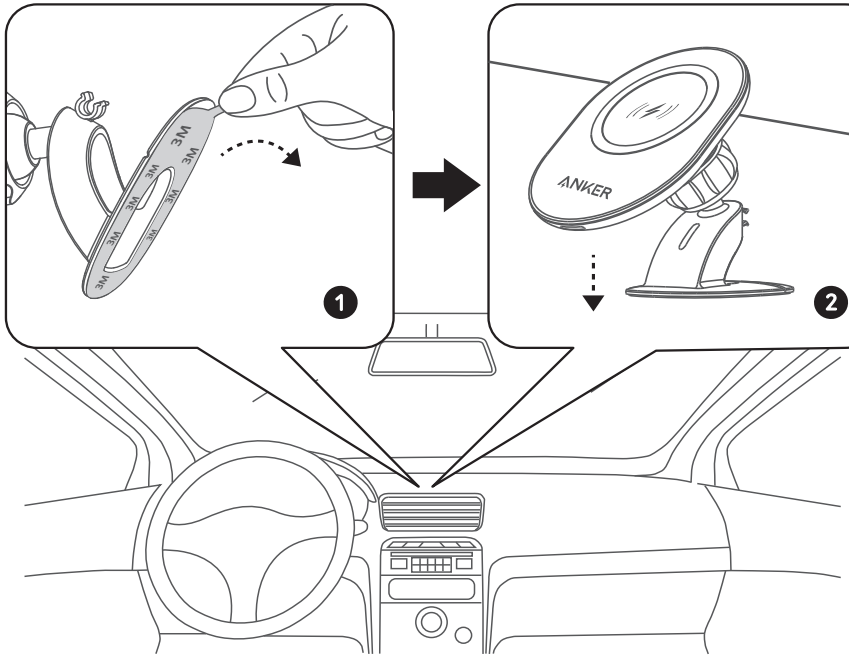

3. 最適な角度に調節します

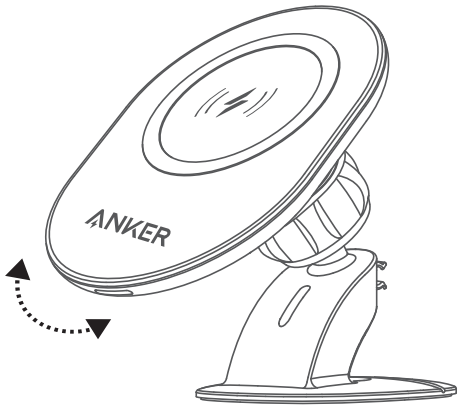

4. iPhoneを充電します

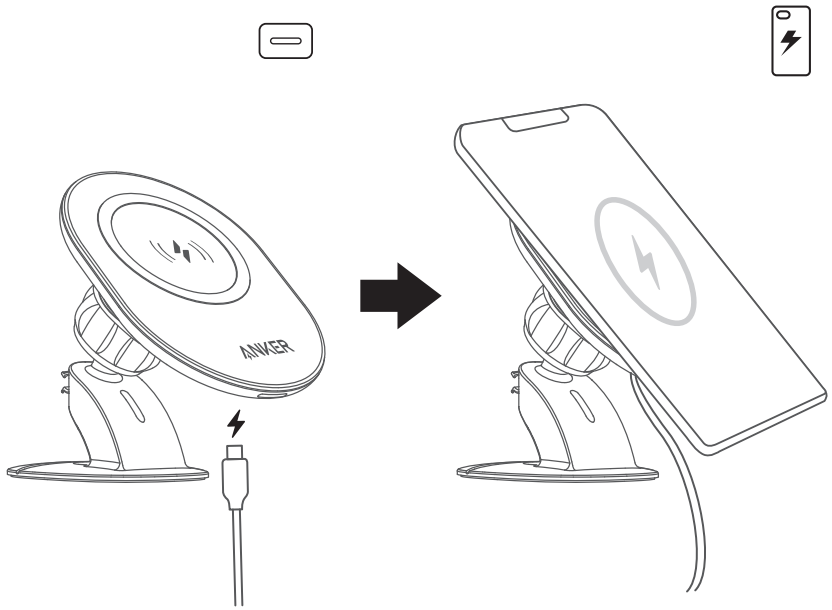

- 非常に分厚い (4 mm 以上) スマートフォン保護ケースや、ポップソケッツ付きのケースを使用している機器は、ワイヤレス充電できません。
- 本製品は、MagSafe 対応 iPhone に搭載のマグネットと同様の磁気構造を内蔵したケースにのみ対応してい ます。
- 正しくワイヤレス充電を行えない、または発熱するおそれがあるため、機器とワイヤレス充電器の間にものを置かないでください (例 : 車載用マウントの金属パッド、クレジットカード、鍵、小銭、金属、NFC カード (非接触 IC カード) など)。

- ワイヤレス充電器は有線での充電よりも手軽に充電できますが、仕様上、充電速度は有線での充電よりも遅くなります。
- 周囲の温度が高い場合、出力が低下し充電速度が落ちますが、これはすべてのワイヤレス充電器に共通する現象です。40° C 未満の環境でのご使用を推奨しています。

製品の仕様

入力	5V ⎓ 3A 9V ⎓ 2A 12 ⎓ 2A
出力	5W / 7.5W / 10W
動作温度	-10° C～40° C

중요 안전 지침

본 제품을 설치 또는 사용하기 전에 하단의 전기 및 안전 정보를 참조해 주십시오 .

- 떨어뜨리지 마십시오 .
- 분해하지 마십시오 .
- 액체에 닿지 않도록 주의하십시오 .
- 안전하고 빠른 충전을 위해 정품 또는 인증 케이블을 사용하십시오 .
- 이 제품은 적정한 기후에서만 사용하기 적합합니다 .
- 제품 사용 시 최고 주위 온도는 40° C 를 초과하면 안 됩니다 .
- 양초와 같은 화염원을 이 제품 위에 놓으면 안 됩니다 .
- 제품을 청소할 때는 마른 천 또는 브러시만 사용하십시오

Charging Mount 사용하기

1. Charging Mount 사용하기

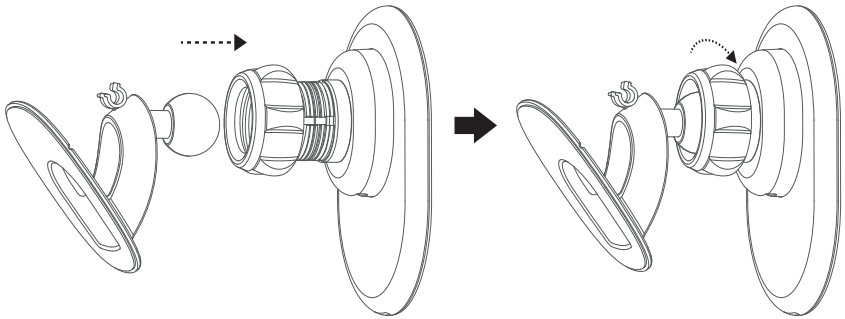

2. Car Mount를 접착제로 패널 중앙에 위치시키세요

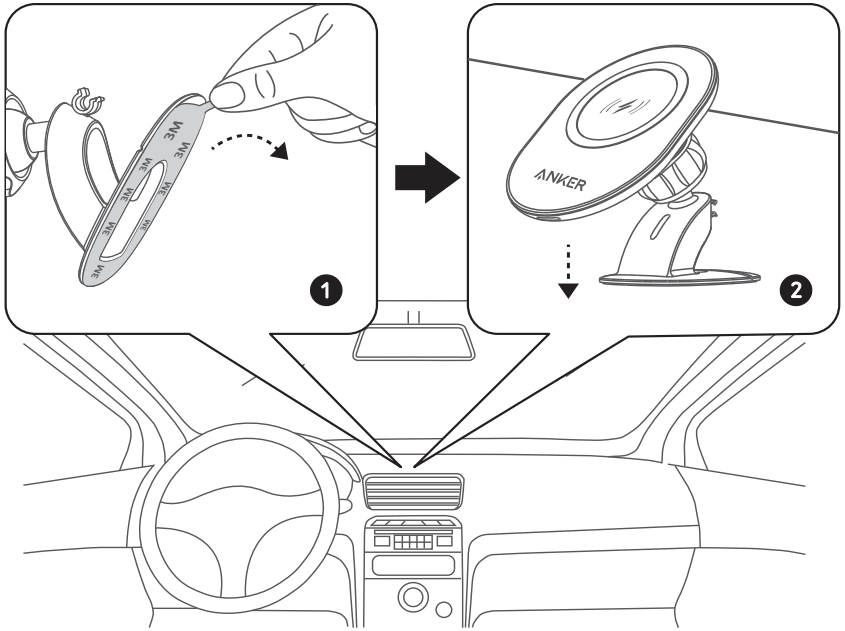

3. Charging Mount를 보기에 알맞은 각도로 조정하십시오

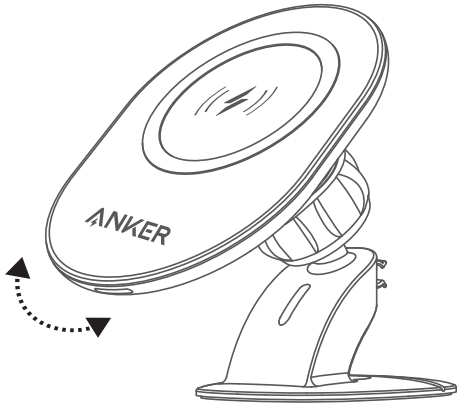

4. iPhone 충전

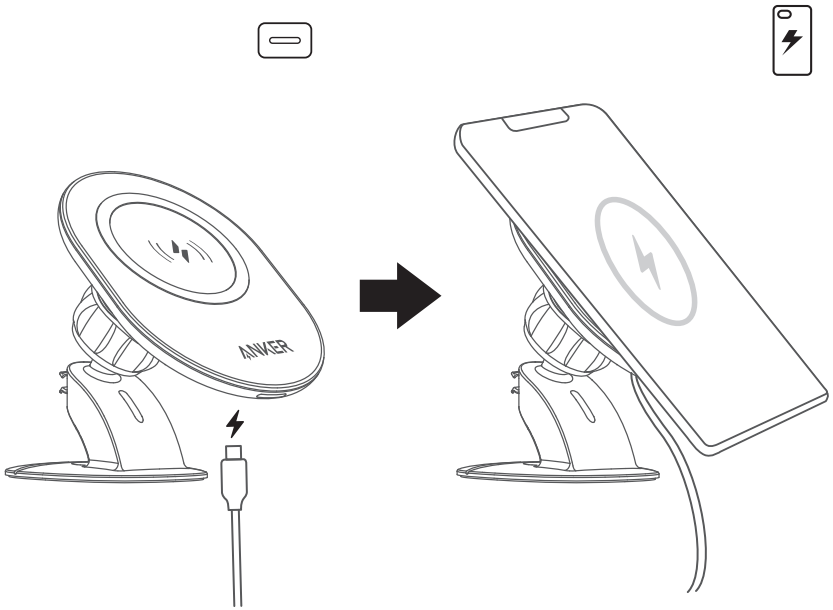

- 4 mm 이상되는 두꺼운 스마트폰 보호 케이스을 사용하거나 팝소켓이 있는 케이스 사용 시 무선으로 장치를 충전할 수 없습니다 .
- 이 무선 충전기는 iPhone 의 마그네틱 구조로된 보호 케이스만 지원합니다 .
- 장치 및 무선 충전기 표면 사이에 차량용 거치대의 금속 패드 , 마그네틱 카드 , 집 열쇠 , 동전 , NFC 카드 , 기타 금속 물체를 포함해 어떠한 물체도 두지 마십시오 . 이로 인해 무선 충전기의 자기가 사라지거나 충전 속도가 느려지거나 과열이 발생할 수 있습니다 .
- 무선 충전기는 유선 충전기보다 충전하기 편리하지만 , 현재의 무선 기술 한계로 인해 충전 속도가 유선 충전기보다 느립니다 .
- 고온은 충전 속도를 저하시키고 전력을 제한합니다 . 40° C/104° F 미만의 온도 환경에서 장치를 충전하는 것이 좋습니다 .

사양

입력	5V ⎓ 3A 9V ⎓ 2A 12 ⎓ 2A
출력	5W / 7.5W / 10W
작동 온도	-10° C ~ 40° C
방사되는 H-Field	-8.35dBuA/m (@10m)
TX/RX 주파수 범위	110-148kHz (EU 및 UK만 해당)

重要安全说明

在安装或操作本产品之前，请参阅最下方的电气安全信息。

- 避免掉落。
- 请勿拆卸。
- 请勿暴露在液体中。
- 为保证最安全、快速地充电，请使用原装或经认证的电缆。
- 本产品仅适合在适度的温度环境中使用。
- 本产品不得在超过 40° C 的室内环境中使用。
- 禁止在本产品上放置明火源（如蜡烛）。
- 仅可使用干布或刷子清洁本产品。

使用 Charging Mount

1. 安装 Charging Mount

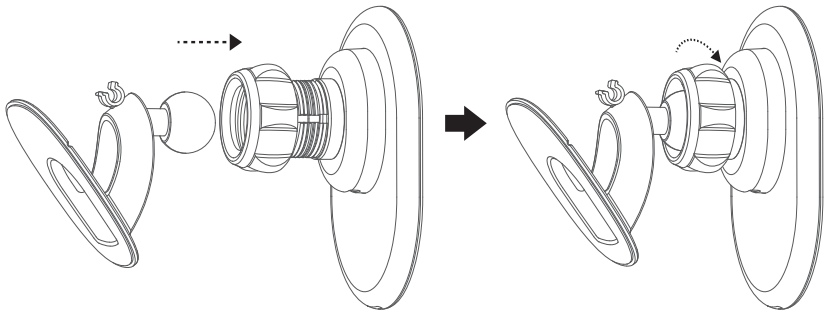

2. 使用胶粘剂将 Car Mount 固定在中控台上

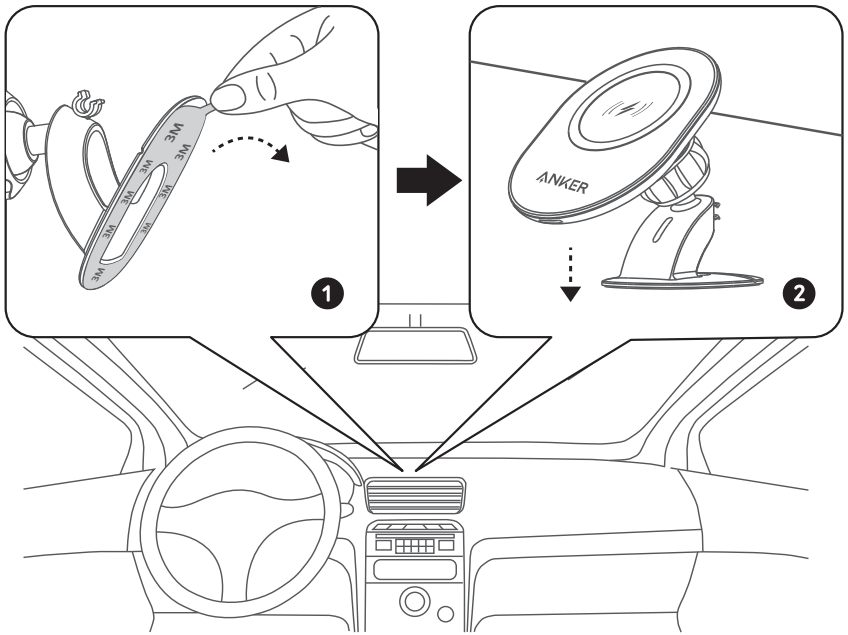

3. 将 Charging Mount 调整至最佳视角

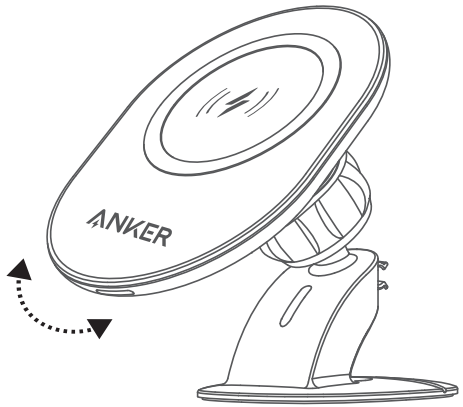

4. 为 iPhone 充电

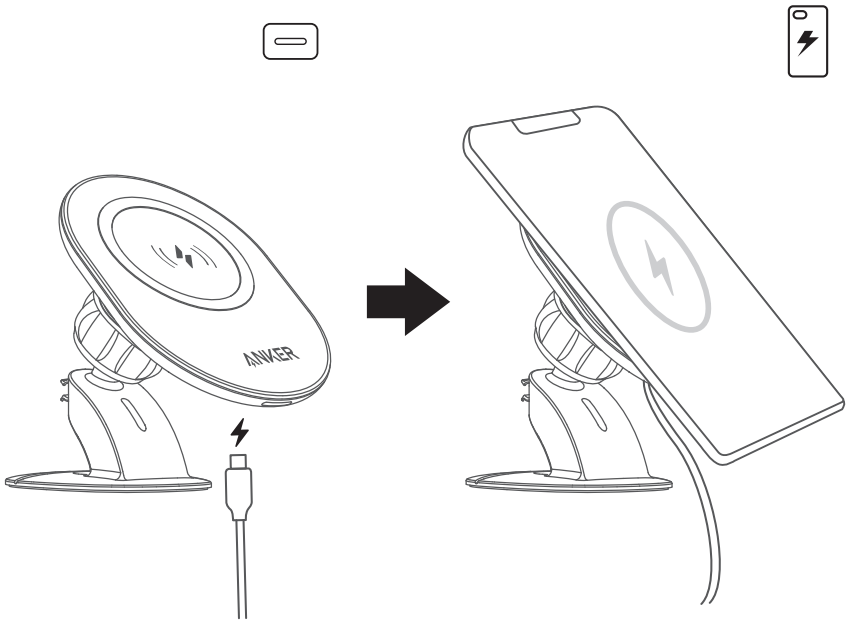

- 如果您使用的手机保护套过厚（> 4 毫米），或使用了带有气囊支架的保护套，则无法为设备进行无线充电。
- 无线充电器仅支持与 iPhone 磁体相匹配的保护套。
- 请勿在设备和无线充电器的表面之间放置任何异物，包括车载支架上的金属垫、磁卡、钥匙、硬币、NFC 卡或其他金属物品，否则可能会使无线充电器退磁，影响充电速度或导致过热。
- 与有线充电器相比，无线充电器在充电时更加方便，但受到当前无线技术的局限，充电速度要慢于有线充电器。
- 高温将降低充电速度并限制功率。建议在温度低于 40° C / 104° F 的环境中为设备充电。

规格

输入	5V ⎓ 3A 9V ⎓ 2A 12 ⎓ 2A
输出	5W / 7.5W / 10W
工作温度	-10°C 至 40°C
辐射磁场	-8.35dBuA/m (@10m)
TX/RX 频率范围	110-148kHz（仅限欧盟和英国）

重要安全指示

請參閱最下方的電子和安全性資訊，然後再安裝或操作本產品。

- 避免掉落。
- 請勿拆卸產品。
- 請勿讓本產品接觸液體。
- 為達到最安全、最快速的充電效果，請使用原廠或經認證的充電線。
- 本產品僅適合在溫和的氣候下使用。
- 使用本產品時，周圍環境溫度請勿超過 40° C。
- 請勿將無覆蓋的火源 (如蠟燭) 放置於本產品之上。
- 僅可使用乾布或刷子清潔本產品。

使用您的 Charging Mount

1. 安裝您的 Charging Mount

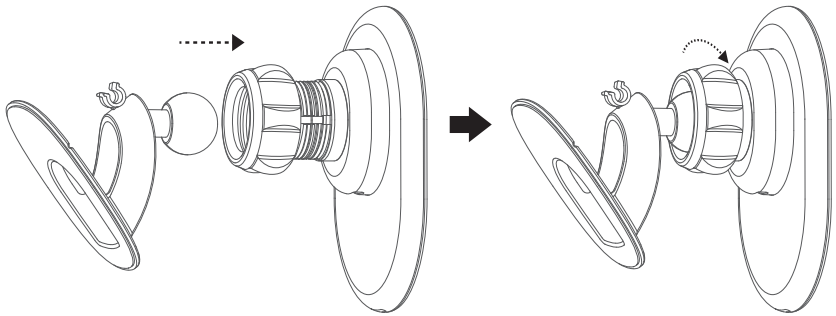

2. 使用雙面膠帶將 Car Mount 固定在中控臺上

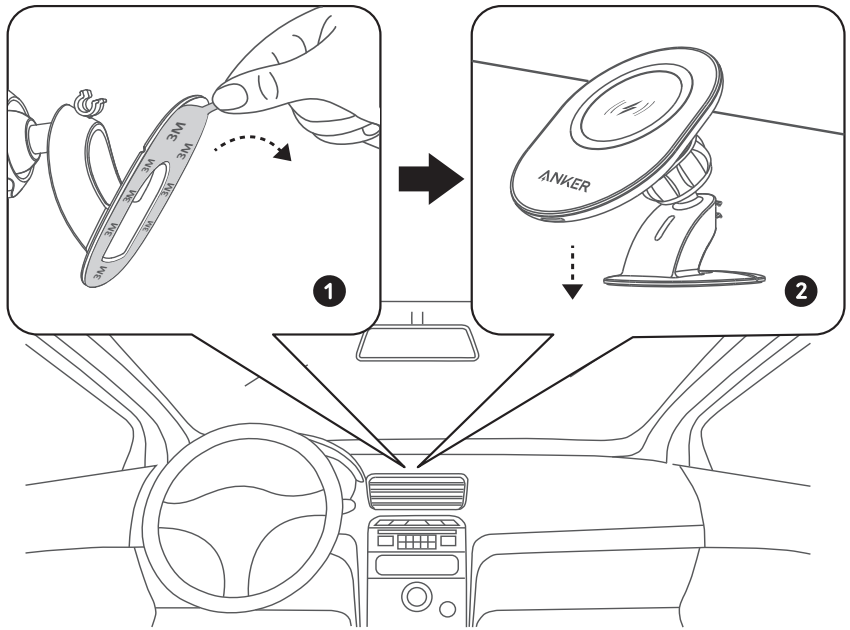

3. 將 Charging Mount 調整至最佳視角

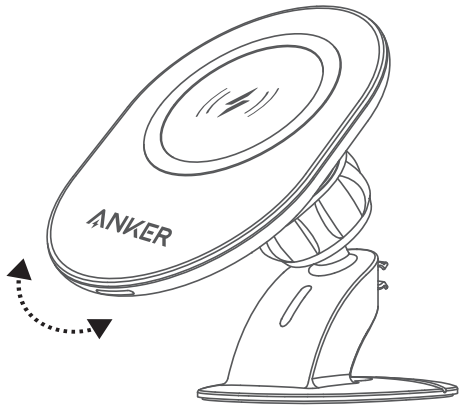

4. 為 iPhone 充電

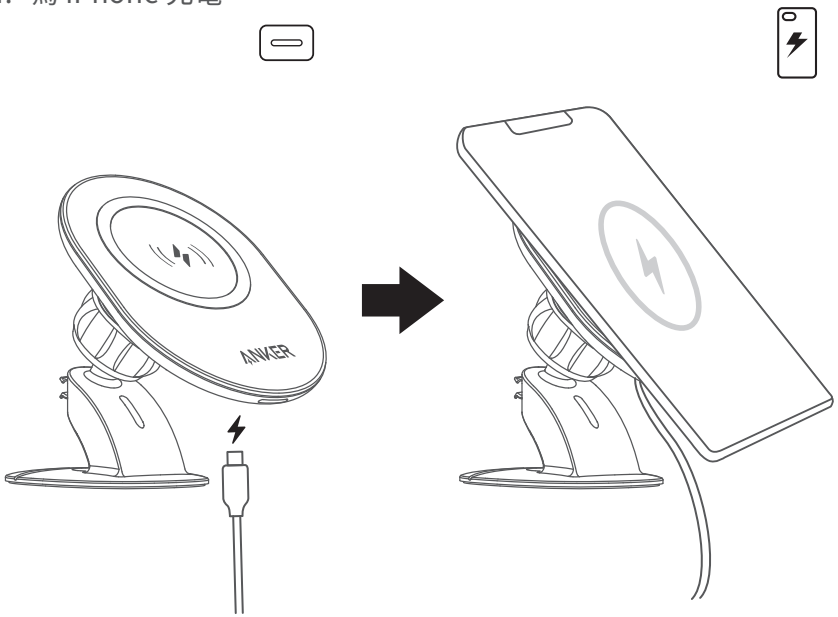

- 當使用超厚 (> 4 mm) 手機保護殼或含 pop 插槽的保護殼時，無法為裝置使用無線充電。
- 此無線充電器僅支援符合 iPhone 磁性結構保護殼。
- 請勿在裝置與無線充電器表面間放置異物，包括車架上的金屬墊、磁卡、車門鑰匙、硬幣、NFC 卡或其他金屬物體，因為它們可能導致無線充電器消磁、影響充電速度或過熱。
- 使用無線充電器比使用有線充電器充電更加方便，但是受限於目前的無線技術，其充電速度比有線充電器慢。
- 高溫將會降低充電速度並限制功率。建議您在溫度低於 40° C / 104° F 的環境下為您的裝置充電。

規格

輸入	5V ⎓ 3A 9V ⎓ 2A 12 ⎓ 2A
輸出	5W / 7.5W / 10W
操作溫度	-10° C to 40° C
輻射磁場	-8.35dBuA/m (@10m)
TX/RX 頻率範圍	110-148kHz (僅針對歐盟和英國)

Instruções importantes de segurança

Consulte as informações elétricas e de segurança no final antes de instalar ou operar o produto.

- Evite deixar cair.
- Não desmonte.
- Não exponha o produto a líquidos.
- Para carregar com rapidez e segurança, use cabos originais ou certificados para uso.
- Este produto é adequado somente para climas moderados.
- A temperatura ambiente máxima durante o uso deste produto não deve exceder 40 °C.
- Fontes de chama aberta, como velas, não devem ficar próximas a este produto.
- Use somente um pano seco ou um pincel para limpar o produto

Como usar seu Charging Mount

1. Instalar usar seu Charging Mount

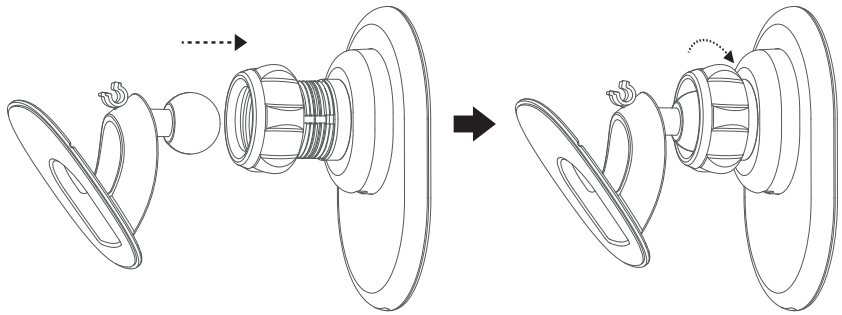

2. Posicione o Car Mount em um painel central com o adesivo

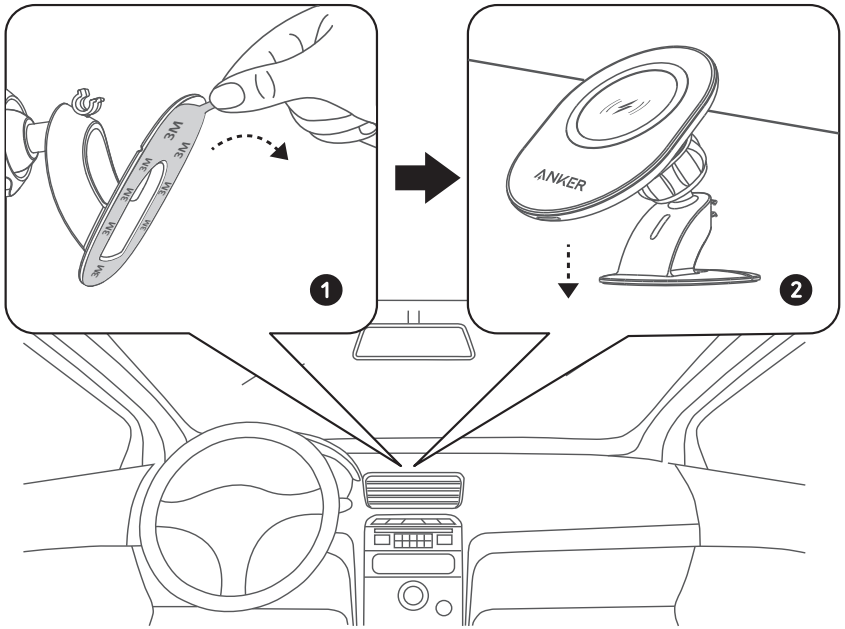

3. Ajuste o Charging Mount no ângulo com a melhor visualização

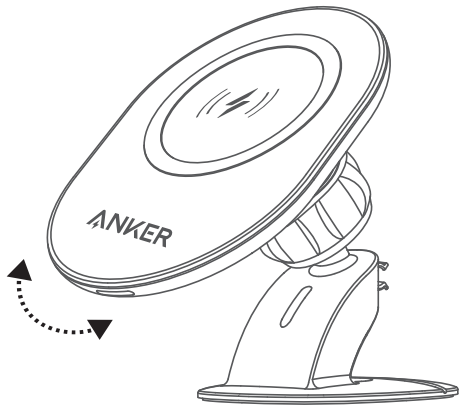

4. Carregue seu iPhone

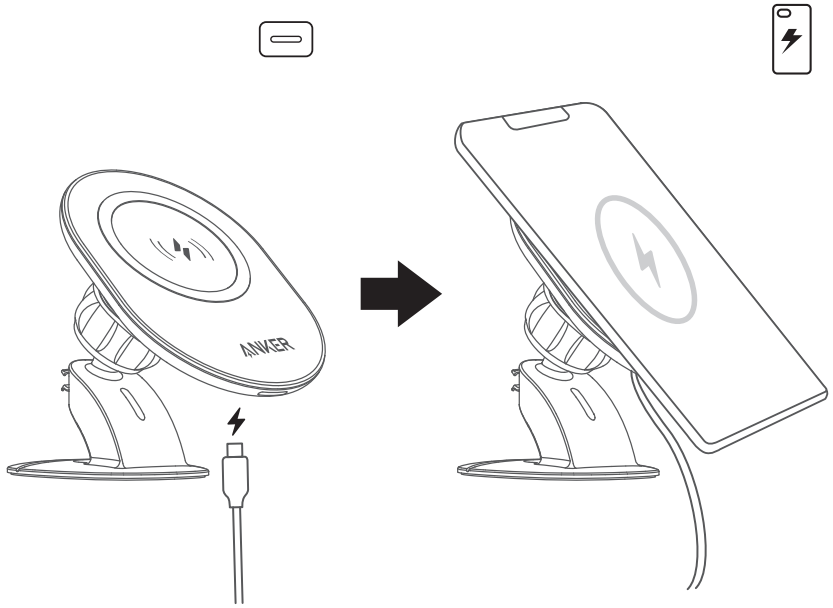

- Você não pode carregar seu dispositivo sem uso de fios quando estiver usando uma capa de telefone protetora muito grossa (mais de 4 mm) ou uma capa com um pop-socket.
- Este carregador sem fio só oferece suporte para capas protetoras com a mesma estrutura magnética do iPhone.
- Não coloque objetos estranhos entre o dispositivo e a superfície do carregador sem fio, incluindo suportes veiculares em metal, cartões magnéticos, chaves, moedas, cartões NFC ou outros objetos metálicos, pois isso pode desmagnetizar o carregador sem fio, afetar a velocidade de carregamento ou causar superaquecimento do Car Mount.

- Os carregadores sem fio tornam o carregamento mais conveniente do que os carregadores com fio, mas limitados pela tecnologia sem fio atual, sua velocidade de carregamento é menor do que a dos carregadores com fio.
- Altas temperaturas reduzirão a velocidade de carga e restringirão a potência. É recomendado carregar o dispositivo em ambientes com temperaturas abaixo de 40 °C.

Especificações

Entrada	5V ⎓ 3A 9V ⎓ 2A 12 ⎓ 2A
Saída	5W / 7,5W / 10W
Temperatura operacional	-10 °C a 40 °C
Campo H radiado	-8,35dBuA/m (a 10m)
Faixa de frequência de transmissão/recepção	110-148kHz (apenas para UE e Reino Unido)

Önemli Güvenlik Talimatları

Ürünü kurup kullanmaya başlamadan önce lütfen alttaki elektrik ve güvenlik bilgilendirmelerini okuyun.

- Düşürmekten kaçının.
- Parçalarına ayırmayın.
- Sıvı temasından kaçının.
- En güvenli ve en hızlı şekilde şarj edebilmek için orijinal ve sertifikalı kablolar kullanın.
- Bu ürün yalnızca ılıman iklimlerde kullanıma uygundur.
- Ürünün kullanımı sırasında maksimum ortam sıcaklığı 40°C üzerinde olmamalıdır.
- Ürünün üzerine mum gibi açık alev kaynakları yerleştirilmemelidir.
- Ürünü temizlemek için yalnızca kuru bir bez ya da fırça kullanın.

Charging Mount Kullanımı

1. Charging Mount Kurulumu

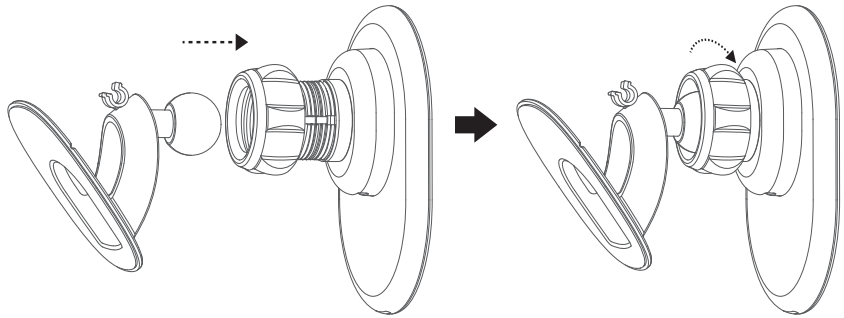

2. Car Mount'u Yapıştırıcıyla Orta Panele Yerleştirme

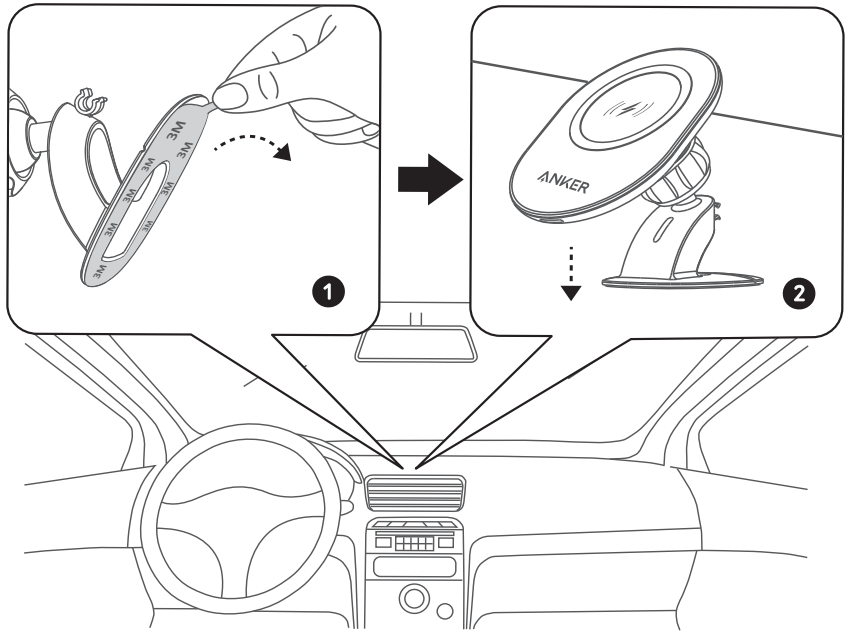

3. Charging Mount cihazını Görüş Açınıza Göre Ayarlayın

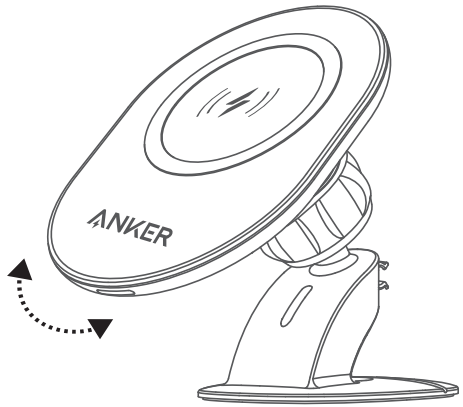

4. iPhone Cihazınızı Şarj Edin

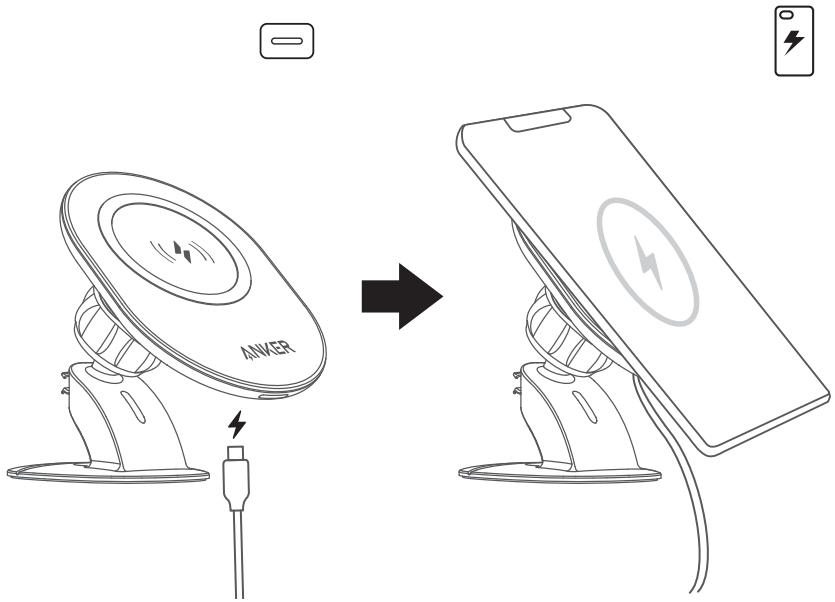

- Ultra (4 mm'den büyük) kalınlıkta koruyucu telefon kılıfı ya da Popsocket'li bir kılıf kullanırken cihazınızı kablosuz olarak şarj edemezsiniz.
- Bu kablosuz şarj cihazı sadece iPhone telefonların manyetik yapısıyla uyumlu olan koruyucu kılıfları destekler.
- Cihazınız ile kablosuz şarj cihazının yüzeyi arasında yabancı cisimler, telefon tutucusunun metal plakaları, manyetik kartlar, kapı anahtarları, madeni paralar, NFC kartları ya da başka metal cisimler bulundurmayın. Bunlar kablosuz şarj cihazının manyetik işlevselliğini bozabilir, şarj hızını etkileyebilir ya da aşırı ısınmaya neden olabilir.
- Kablosuz şarj cihazları, kablolu şarj cihazlarına göre şarj işlemini daha kolay hale getirmektedir, yine de mevcut kablosuz teknolojisiyle sınırlıdır ve kablolu şarj cihazlarına göre şarj hızı daha düşüktür.
- Yüksek sıcaklık şarj hızını düşürür ve gücü sınırlar. Cihazınızı, sıcaklığın 40°C / 104°F altında olduğu ortamlarda şarj etmeniz önerilir.

Teknik Özellikler

Giriş	5V ⎓ 3A 9V ⎓ 2A 12 ⎓ 2A
Çıkış	5W / 7,5W / 10W
Çalışma Sıcaklığı	-10° C ile 40° C arası
H-Alanı Işıması	-8,35dBuA/m (10 metreden)
TX/RX Frekans Aralığı	110 - 148kHz (Yalnızca AB ve BK için)

تعليمات السلامة المهمة

ُرجى الرجوع إلى المعلومات الكهربائية ومعلومات الأمان في الأسفل قبل تثبيت المنتج أو تشغيله.

- جنب إسقاط المنتج.
- لا تفككه.
- لا تعرّضه للسوائل.
- استخدم كابلات أصلية أو معتمدة لشحن الجهاز بطريقة أكثر سرعة وأمان.
- يلائم هذا المنتج المناخ المعتدل فقط.
- يجب ألا يتجاوز الحدّ الأقصى لدرجة الحرارة المحيطة أثناء استخدام هذا المنتج 40 درجة مئوية.
- يجب عدم وضع أي مصادر لهب مكشوفة، مثل الشموع، على هذا المنتج.
- استخدم فقط قطعة قماش جافة أو فرشاة لتنظيف هذا المنتج.

استخدام Charging Mount لديك

1. تثبيت Charging Mount لديك

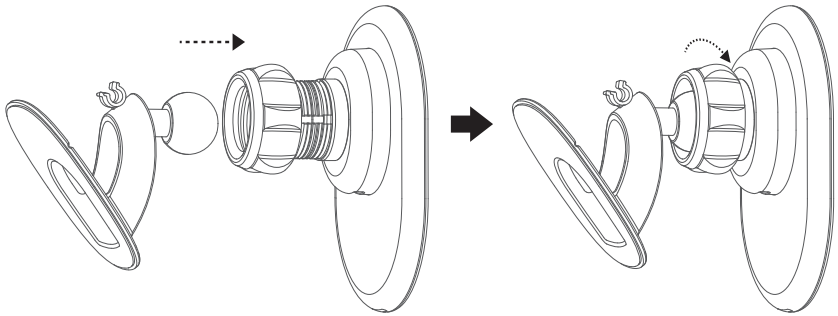

2. وضع Car Mount على لوحة مركزية باستخدام المادة اللاصقة

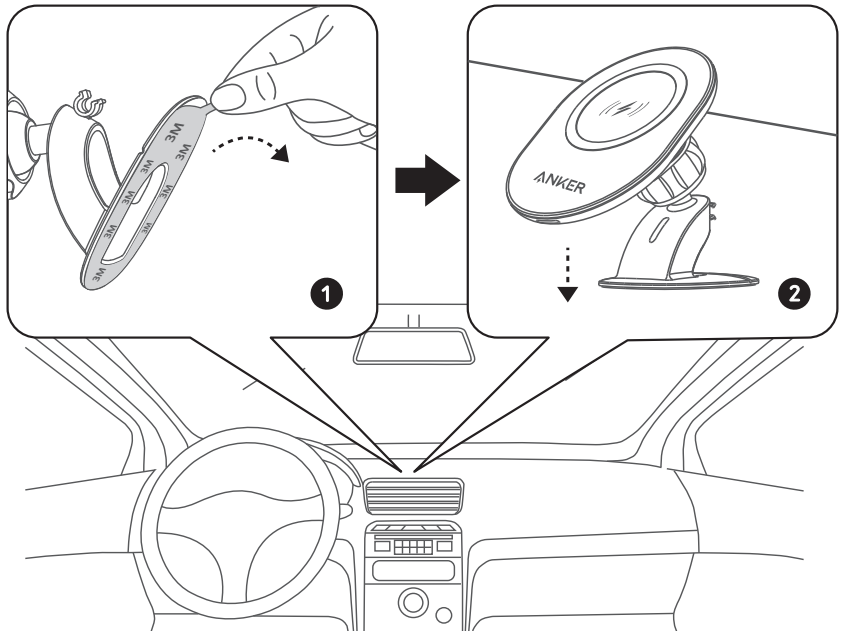

3. ضبط Charging Mount على زاوية الرؤية المُثلى

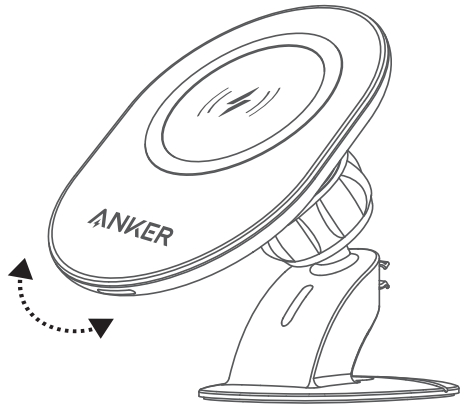

4. شحن هاتف iPhone لديك

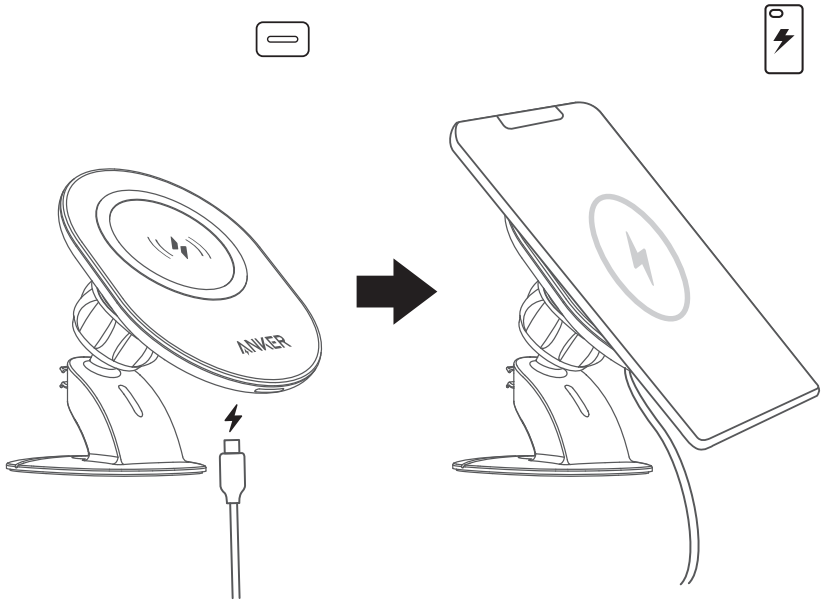

- لا يمكن شحن الجهاز لاسلكيًا عند استخدام حافظة واقية للهاتف بنحافة عالية (> 4 ملم) أو حافظة مزودة بمقبس منبثق.
- هذا الشاحن اللاسلكي لا يدعم سوى الحافظات الواقية التي تتطابق مع الهيكل المغناطيسي لهاتف iPhone.
- لا تضع أي أجسام غريبة بين جهازك وسطح الشاحن اللاسلكي، بما في ذلك اللوحات المعدنية على Car Mount، أو البطاقات المغناطيسية، أو مفاتيح الأبواب، أو العملات المعدنية، أو بطاقات NFC، أو أي أجسام معدنية أخرى حيث قد تزيل الخصائص المغناطيسية في الشاحن اللاسلكي مما يؤثر في سرعة الشحن أو يتسبب في زيادة درجة الحرارة.
- تجعل أجهزة الشحن اللاسلكية عملية الشحن أكثر ملاءمة من أجهزة الشحن السلكية، لكن عند حصرها في التكنولوجيا اللاسلكية الحالية، تكون سرعة الشحن لأجهزة الشحن اللاسلكية أقل من سرعة الشواحن السلكية.
- تقلل درجات الحرارة المرتفعة من سرعة الشحن وتقيد الطاقة. يوصى بشحن جهازك في البيئات التي تقل فيها درجات الحرارة عن 40 درجة مئوية / 104 درجة فهرنهايت.

المواصفات

المدخل	5 فولت ⎓ 3 أمبير 9 فولت ⎓ 2 أمبير 12 فولت ⎓ 2 أمبير
الإخراج	5 واط / 7.5 واط / 10 واط
درجة حرارة التشغيل	10- درجة مئوية إلى 40 درجة مئوية
مجال H مشع	8.35- ديسيبل ميكرو أمبير/م (عند 10 م)
نطاق تردد TX/RX	110-148 كيلو هرتز (فقط للاتحاد الأوروبي والمملكة المتحدة)

הוראות בטיחות חשובות

לעיין במידע אודות חשמל ובטיחות בחלק התחתון לפני התקנה או הפעלה של המוצר.

- נע נפילה של המוצר.
- אל תפרק את המוצר.
- אל תחשוף את המוצר לנוזלים.
- לטעינה הבטוחה והמהירה ביותר, השתמש בכבלים מקוריים או מאושרים.
- מוצר זה מתאים לשימוש באקלים מתון בלבד.
- טמפרטורת הסביבה המרבית במהלך השימוש במוצר זה לא תעלה על 40°C.
- אל תמקם מקורות אש גלויים, כגון נרות דולקים, על גבי מוצר זה.
- לניקוי מוצר זה, השתמש אך ורק במטלית יבשה או במברשת.

שימוש בתושבת הטעינה Charging Mount

1. התקן את תושבת הטעינה Charging Mount

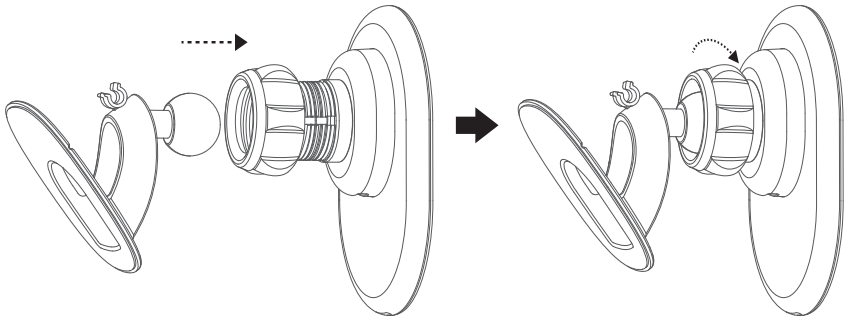

2. מקם את התושבת לרכב Car Mount בלוח המרכזי באמצעות המדבקה

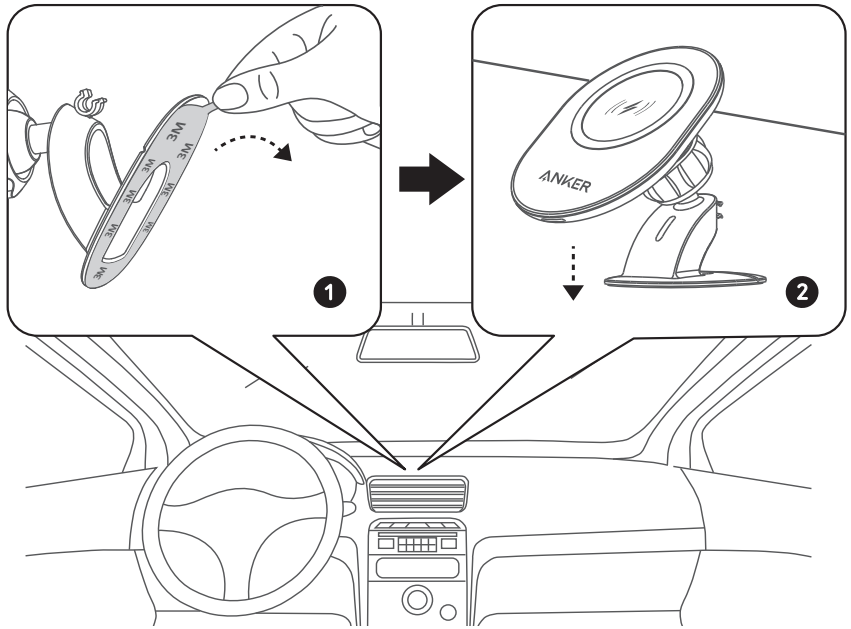

3. כוון את תושבת הטעינה Charging Mount לזווית צפייה מיטבית

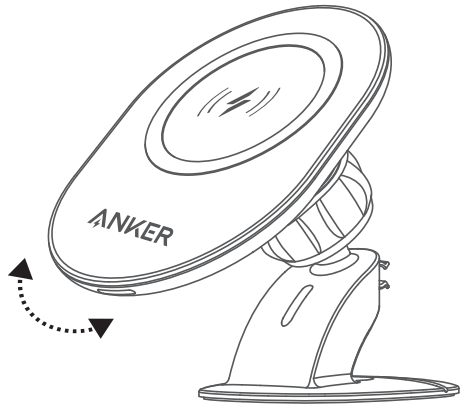

4. טען את ה-iPhone

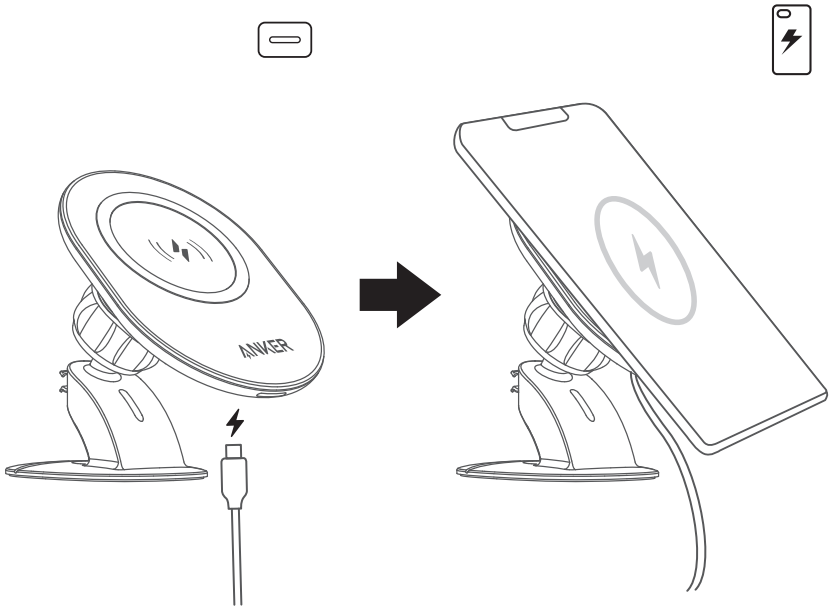

- לא ניתן להטעין את המכשיר בצורה אלחוטית בזמן השימוש בנרתיק הגנה לטלפון עבה במיוחד (> 4 מ"מ) או בנרתיק עם שקע קופץ.
- מטען אלחוטי זה תומך אך ורק בנרתיקים התואמים למבנה המגנטי של iPhone.
- אין להניח חפצים זרים בין המכשיר לבין פני השטח של המטען האלחוטי, כולל רפידות מתכת על התושבת לרכב, כרטיסים מגנטיים, מפתחות, מטבעות, כרטיסי NFC או עצמים אחרים ממתכת, מכיוון שהם עלולים לפגוע במגנטיות של המטען האלחוטי, להשפיע על מהירות הטעינה או לגרום להתחממות יתר.
- מטענים אלחוטיים הופכים את הטעינה לנוחה יותר בהשוואה למטענים רגילים, אולם הטכנולוגיה האלחוטית הקיימת כיום מגבילה את מהירות הטעינה, והיא נמוכה בהשוואה לזו של מטענים רגילים.
- טמפרטורות גבוהות יפחיתו את מהירות הטעינה ויגבילו את ההספק. מומלץ לטעון את המכשיר בסביבות שבהן הטמפרטורות נמוכות מ-40 מעלות צלזיוס.

מפרט טכנ

הזנת מתח	5V ⎓ 3A 9V ⎓ 2A 12V ⎓ 2A
הספק	5W / 7.5W / 10W
טמפרטורת הפעלה	40° C עד -10° C
קרינת שדה מגנטי H	(-8.35dBuA/m (@10m
טווח תדר RX/TX	110-148kHz (רק עבור האיחוד האירופי ובריטניה)

Важные инструкции по технике безопасности

Ознакомьтесь с информацией об электрических характеристиках и безопасности на нижней стороне перед установкой или эксплуатацией изделия.

- Не роняйте изделие.
- Не разбирайте изделие.
- Не подвергайте воздействию влаги.
- Для безопасной и наиболее быстрой зарядки используйте оригинальные или сертифицированные кабели.
- Это устройство предназначено для использования только в условиях умеренного климата.
- Максимальная температура воздуха во время использования этого изделия не должна превышать 40 °C.
- Не ставьте на изделие источники открытого огня, например свечи.
- Для очистки изделия используйте только сухую ткань или щетку.

Использование Charging Mount

1. Установка Charging Mount

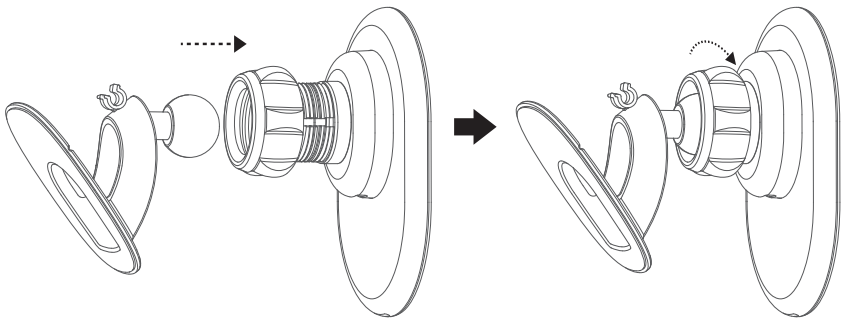

2. Расположите Car Mount на центральной панели с помощью клея

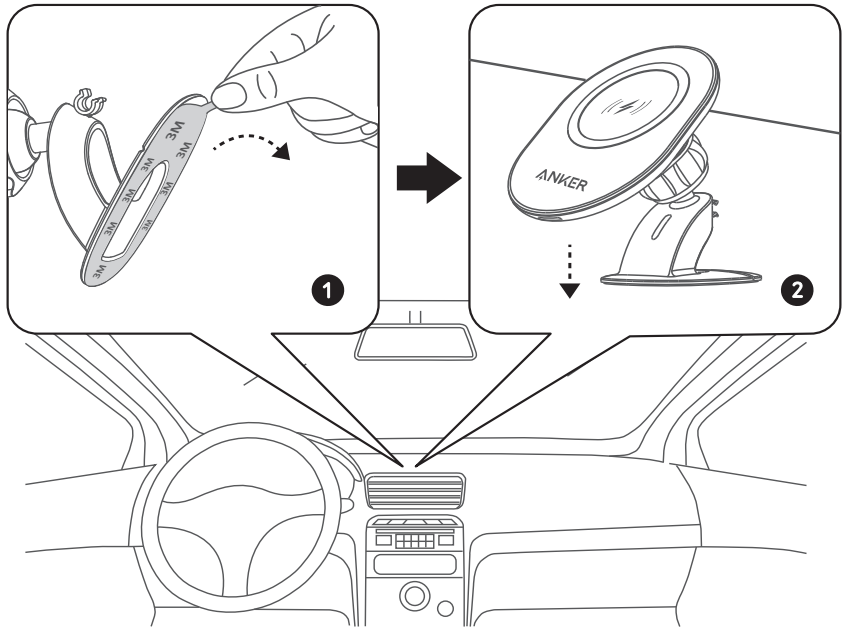

3. Отрегулируйте Charging Mount для оптимального угла обзора

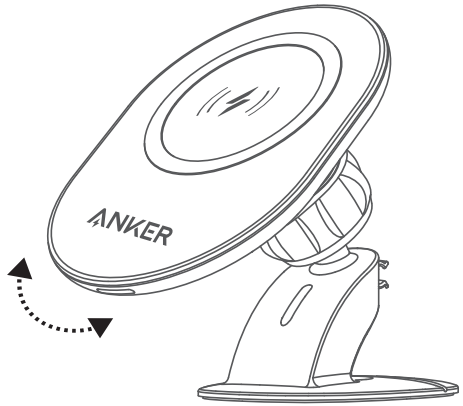

4. Зарядка вашего iPhone

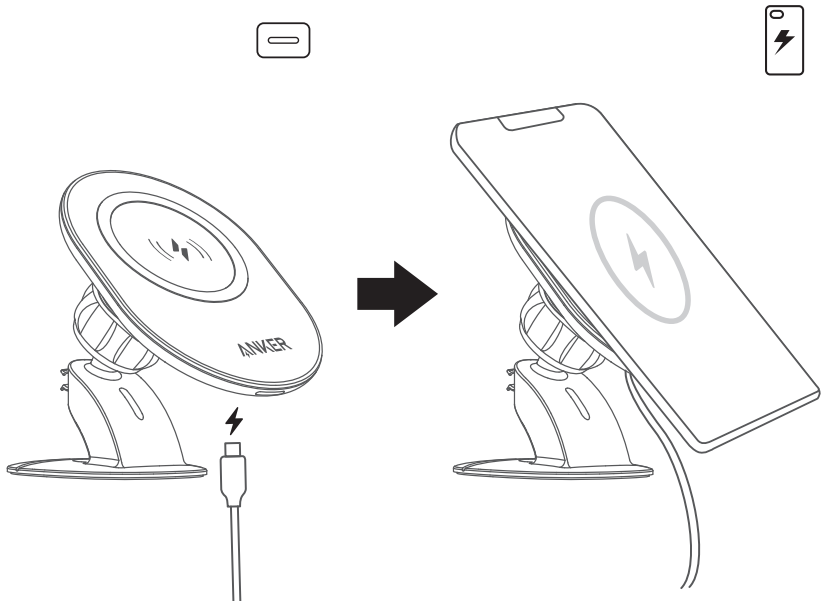

- Устройство нельзя заряжать беспроводным образом при использовании очень толстого (> 4 мм) защитного чехла или чехла с держателем.
- Это беспроводное зарядное устройство поддерживает только защитные чехлы, соответствующие магнитной конструкции iPhone.
- Не помещайте посторонние предметы между устройством и поверхностью беспроводного зарядного устройства, например металлические накладки для крепления в автомобиле, магнитные карты, дверные ключи, монеты, NFC-карты или другие металлические предметы, так как они теоретически могут размагнитить беспроводное зарядное устройство, влиять на скорость зарядки и приводить к перегреву.

- Беспроводные зарядные устройства более удобны в использовании, но из-за ограничений текущих беспроводных технологий, скорость зарядки при их использовании ниже, чем у проводных зарядных устройств.
- При высоких температурах снижается скорость зарядки и ограничивается мощность. Рекомендуется заряжать устройство при температуре ниже 40 °C.

Технические характеристики

Вход	5V ⎓ 3A 9V ⎓ 2A 12 ⎓ 2A
Выходной ток	5 Вт / 7,5 Вт / 10 Вт
Рабочая температура	от -10 до 40 °C
Создаваемое магнитное поле	-8,35 дБмкА/м (на расстоянии 10 м)
Диапазон частот приема/передачи	110–148 кГц (только для ЕС и Великобритании)

Customer Service

DE: Kundenservice | **ES:** Atención al Cliente | **FR:** Service Client
IT: Servizio Clienti | **PT:** Serviço de Apoio ao Clien
RU: Обслуживание клиентов | **TR:** Müşteri Hizmetleri
JP: カスタマーサポート | **KO:** 고객 서비스 | **简中：** 客服支持
繁中： 客戶服務 | **AR:** خدمة العملاء | **HE:** שירות לקוחות

18-Month Limited Warranty

DE: 18 Monate eingeschränkte Garantie*
ES: Garantía limitada de 18 meses*
FR: Garantie limitée de 18 mois*
IT: Garanzia limitata di 18 mesi*
PT: 18 meses de garantia limitada
RU: Ограниченная гарантия на 18 месяцев
TR: 18 aylık sınırlı Garanti
JP: 通常保証18ヶ月 (延長あり)
KO: 18개월 제한 보증
简中: 有限保修18 个月
繁中: 18 個月有限保固

HE : אחריות מוגבלת לממשך 18 חודשים
AR : ضمان محدود لمدة 18 شهرا

***EN:** Please note that your rights under applicable law governing the sale of consumer goods remain unaffected by the warranties given in this Limited Warranty.
DE: Die gesetzlichen Gewährleistungspflichten bleiben von der beschränkten Herstellergarantie unberührt.
ES: Tenga en cuenta que los derechos que le conceden las leyes aplicables que rigen la venta de bienes de consumo no se ven afectados por las garantías que proporciona esta garantía limitada.
FR: Notez que vos droits dans le cadre de la législation régissant la vente de biens de consommation ne sont pas affectés par les garanties accordées dans cette garantie limitée.
IT: Si prega di notare che i diritti del cliente ai sensi della legge applicabile in materia di vendita di beni di consumo non sono influenzati dalle garanzie concesse dalla presente Garanzia limitata.

Lifetime Technical Support

DE: Technischer Support für die Produktlebensdauer
ES: Asistencia técnica de por vida
FR: Assistance technique à vie
IT: Supporto tecnico per l'intero ciclo di vita
PT: Suporte técnico ao longo da vida útil do produto.
RU: Техническая поддержка на весь срок эксплуатации
TR: Ömür Boyu Teknik Destek Hizmeti
JP: テクニカルサポート
KO: 평생 기술 지원
简中: 终身技术支持
繁中: 永久技術支援

HE : תמיכה טכנית לכל החיים
AR : دعم تقني دائم

support@anker.com
support.mea@anker.com (For Middle East and Africa Only)

(US) +1 (800)988 7973 Mon-Fri 6:00 - 17:00 (PT)
(UK) +44 (0) 1604 936200 Mon-Sun 6:00 - 14:00
(DE) +49 (0) 69 9579 7960 Mo-Fr 6:00 - 11:00
(Middle East & Africa) +971 42463266 Sun-Thu 9:00 - 17:30
(UAE) +971 8000320817 Sun-Thu 9:00 - 17:30
(KSA) +966 8008500030 Sun-Thu 8:00 - 16:30
(Kuwait) +965 22069086 Sun-Thu 8:00 - 16:30
(Egypt) +20 8000000826 Sun-Thu 7:00 - 15:30
(AU) +61 3 8331 4800 Mon-Fri 8:30 - 17:00 (AEST)
(TR) +90 0850 460 14 14 Mon-Fri 9:00 - 18:00
(RU) +8 (800) 511-86-23 Mon-Fri 9:00 - 18:00 (MSK)
（中国）+86 400 0550 036 周一至周五 9:00 - 17:30
（日本）03 4455 7823 月 - 金 9:00 - 17:00
（한국）+82 02-1670-7098 월 - 금 10:00 - 17: 00