eufy

SECURITY

Anker Innovations Limited. All rights reserved. **eufy Security and eufy Security Logo** are trademarks of Anker Innovations Limited, registered in the United States and other countries. All other trademarks are the property of their respective owners.

51005002811 V01

eufy
SECURITY

QUICK START GUIDE

SmartDrop

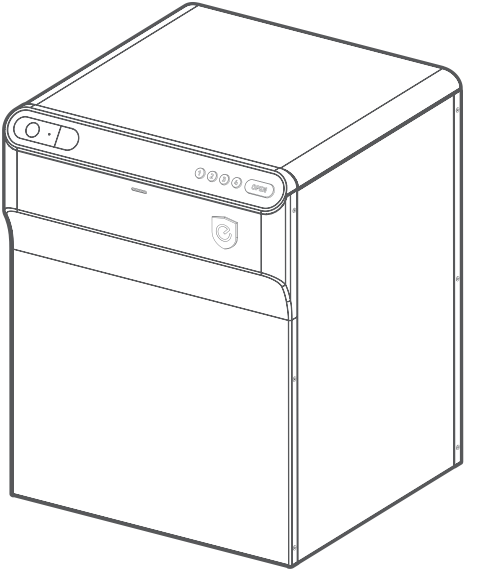

English 01

Deutsch 12

Español 22

Français 32

Italiano 42

Nederlands 52

Portuguese 62

لعَرَبية 72

Table of Contents

ASSEMBLING SMARTDROP	02
HOW TO USE SMARTDROP	03
POWERING OPTIONS	06
NOTICE	08
CUSTOMER SERVICE	10

ASSEMBLING SMARTDROP

Follow the Assembly Guide in the package to assemble SmartDrop.

Vandal-Proof Design: SmartDrop is secured by bolts on both top and bottom panels, and cannot be disassembled when it is locked or via the bolts on the sides.

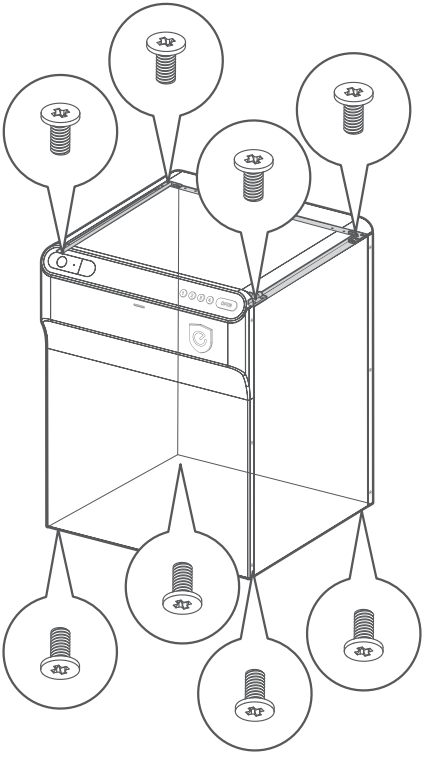

HOW TO USE SMARTDROP

STEP 1. Create a Delivery PIN

In the eufy Security app, create a Delivery PIN on **Device Page > Delivery PIN**.

STEP 2. Include Delivery PIN for Your Delivery Address

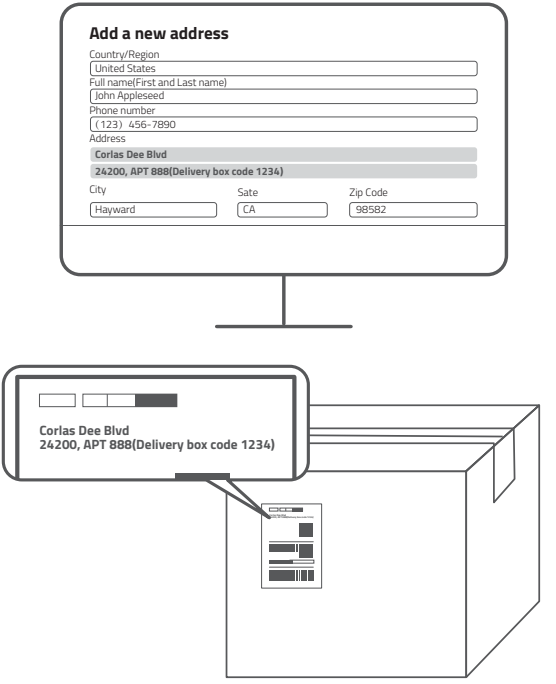

STEP 3. Drop off Packages with Delivery PIN

Open SmartDrop without PIN: The courier can open an EMPTY SmartDrop simply by pressing **OPEN** when it works in the AUTO SWITCH open mode **(SmartDrop Settings > Open Mode).**

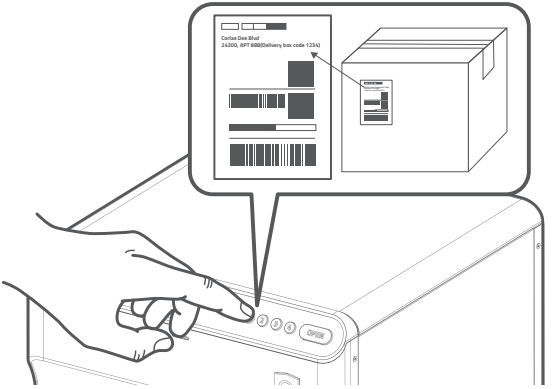

STEP 4. Pick up Packages

OPTION 1:

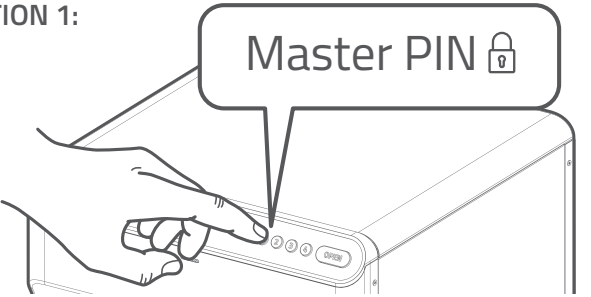

OPTION 2:

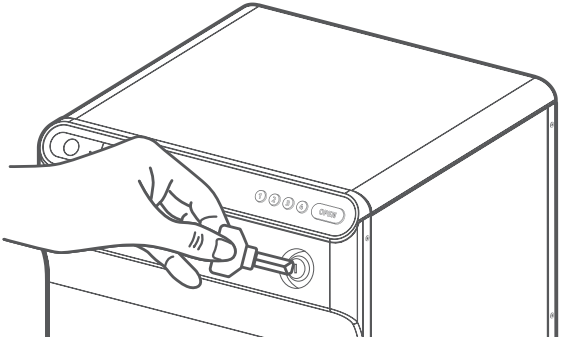

POWERING OPTIONS

OPTION 1. Battery-powered

Charging the battery

1. Remove the battery from SmartDrop.
2. Charge the battery with the provided cable until the LEDs turn solid blue.

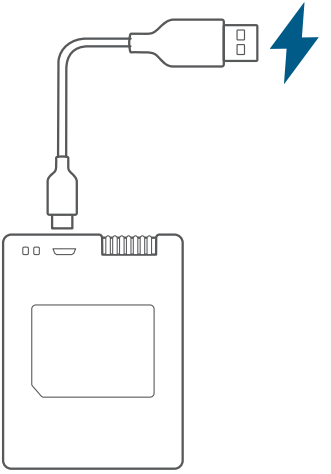

OPTION 2. Wired

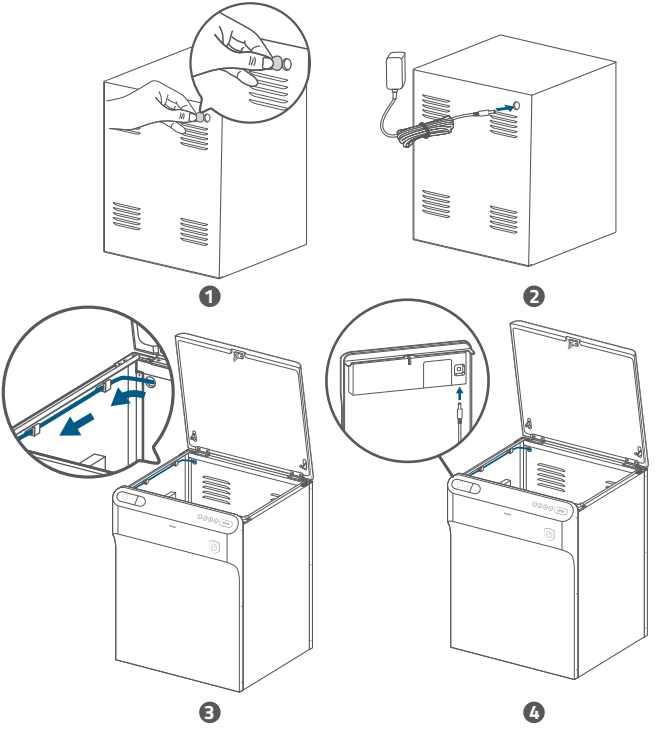

NOTICE

FCC Statement

This device complies with Part 15 of the FCC Rules. Operation is subject to the following two conditions: (1) this device may not cause harmful interference, and (2) this device must accept any interference received, including interference that may cause undesired operation.
Warning: Changes or modifications not expressly approved by the party responsible for compliance could void the user's authority to operate the equipment.
Note: This equipment has been tested and found to comply with the limits for a Class B digital device, pursuant to Part 15 of the FCC Rules. These limits are designed to provide reasonable protection against harmful interference in a residential installation.
This equipment generates uses and can radiate radio frequency energy and, if not installed and used in accordance with the instructions, may cause harmful interference to radio communications. However, there is no guarantee that interference will not occur in a particular installation. If this equipment does cause harmful interference to radio or television reception, which can be determined by turning the equipment off and on, the user is encouraged to try to correct the interference by one or more of the following measures: (1) Reorient or relocate the receiving antenna. (2) Increase the separation between the equipment and receiver. (3) Connect the equipment into an outlet on a circuit different from that to which the receiver is connected. (4) Consult the dealer or an experienced radio/ TV technician for help.

FCC Radio Frequency Exposure Statement
The device has been evaluated to meet general RF exposure requirements. The device can be used in fixed/mobile exposure condition. The min separation distance is 20cm.

Notice: Shielded cables
All connections to other computing devices must be made using shielded cables to maintain compliance with FCC regulations.

The following importer is the responsible party
Company Name: POWER MOBILE LIFE, LLC
Address: 10900 NE 8TH ST, STE 501, BELLEVUE, WA 98004
Telephone:1-800-988-7973

IC Statement

This device complies with Industry Canada licence-exempt RSS standard(s). Operation is subject to the following two conditions:
(1) this device may not cause interference, and
(2) this device must accept any interference, including interference that may cause undesired operation of the device.
Le présent appareil est conforme aux CNR d'Industrie Canada applicables aux appareils radio exempts de licence. L'exploitation est autorisée aux deux conditions suivantes:
(1) l'appareil nedoit pas produire de brouillage, et
(2) l'utilisateur de l'appareil doit accepter tout brouillage radioélectrique subi, même si le brouillage est susceptible d'en compromettre le fonctionnement.
This Class B digital apparatus complies with Canadian ICES-003.
Cet appareil numérique de la classe B est conforme à la norme NMB-003 du Canada.

IC RF Statement:

When using the product, maintain a distance of 20cm from the body to ensure compliance with RF exposure requirements.

Lors de l'utilisation du produit, maintenez une distance de 20 cm du corps afin de vous conformer aux exigences en matière d'exposition RF.

CE This product complies with the radio interference requirements of the European Community.

Declaration of Conformity

Hereby, Anker Innovations Limited declares that the product type T8790 is in compliance with the essential requirements and other relevant provisions of Directive 2014/53/EU.For the declaration of conformity, visit the Web site: https://uk.eufylife.com/ .

The adapter shall be installed near the equipment and shall be easily accessible. Do not use the Device in the environment at too high or too low temperature, never expose the Device under strong sunshine or too wet environment. The suitable temperature for the product and accessories is -20°C to 60°C.

When charging, please place the device in an environment that has a normal room temperature and good ventilation.

It is recommended to charge the device in an environment with a temperature that ranges from 5°C~25°C.

Please make sure to use only the charger provided by the manufacturer. When the manufacturer does not provide the charger, please use a charger that complies with EU regulations, otherwise it may cause danger and violate the authorization of the product and warranty terms.

The charger KA2401A-1202000DE for T8790 must be indoor use only. The charger's output voltage/current is 12Vdc/2A. The plug considered as disconnect device of adapter

CAUTION RISK OF EXPLOSION IF BATTERY IS REPLACED BY AN INCORRECT TYPE. DISPOSE OF USED BATTERIES ACCORDING TO THE INSTRUCTIONS

RF exposure information:

The Maximum Permissible Exposure (MPE) level has been calculated based on a distance of d=20 cm between the device and the human body. To maintain compliance with RF exposure requirement, use product that maintain a 20cm distance between the device and human body.

Wifi Operating Frequency Range:2412~2472 MHz(2.4G); Wifi Max Output Power:19 dBm(ERIP);

Anker Innovations Deutschland GmbH I Georg-Muche-Strasse 3, 80807 Munich, Germany

Your product is designed and manufactured with high quality materials and components, which can be recycled and reused.

This symbol means the product must not be discarded as household waste, and should be delivered to an appropriate collection facility for recycling. Proper disposal and recycling helps protect natural resources, human health and the environment. For more information on disposal and recycling of this product, contact your local municipality, disposal service, or the shop where you bought this product.

UK CA This product complies with the radio interference requirements of the United Kingdom

Declaration of Conformity

Hereby, Anker Innovations Limited declares that this product is in compliance with Radio Equipment Regulations 2017. The full text of the UK declaration of conformity is available at the following internet address: https://uk.eufylife.com

Anker Techn ology (UK) Ltd I Suite B, Fairgate House, 205 Kings Road, Tyseley,

Birmingham, B11 2AA, United Kingdom

CUSTOMER SERVICE

Warranty

12-month limited warranty

Call Us

United States

+1 (800) 988 7973 Mon-Fri 9AM-5PM (PT)

United Kingdom

+44 (0) 1604 936 200 Mon-Fri 6AM-11AM (GMT)

Germany

+49 (0) 69 9579 7960 Mon-Fri 6:00-11:00

Email Us

Customer Support: support@eufylife.com

Anker Innovations Limited

Room 1318-19, Hollywood Plaza, 610 Nathan Road, Mongkok, Kowloon, Hong Kong

@EufyOfficial @EufyOfficial @EufyOfficial

Inhaltsverzeichnis

SMARTDROP, MONTAGE 13

SMARTDROP VERWENDEN 14

OPTIONEN FÜR DIE STROMVERSORGUNG 17

HINWEIS 19

KUNDENDIENST 21

SMARTDROP, MONTAGE

Befolgen Sie die Montageanleitung in der Verpackung, um SmartDrop zu montieren.

Vor Vandalismus geschützt: SmartDrop wird durch Schrauben an der Ober- und Unterseite gesichert und kann in verriegeltem Zustand oder über die Schrauben an den Seiten nicht demontiert werden.

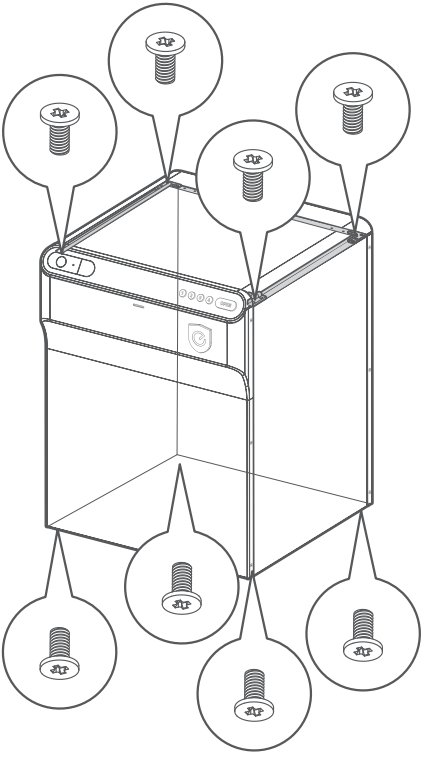

SMARTDROP VERWENDEN

SCHRITT 1. Zustell-PIN erstellen

Erstellen Sie in der eufy Security App unter **Device Page > Delivery PIN**.

SCHRITT 2. Geben Sie die Zustell-PIN für Ihre Lieferadresse ein

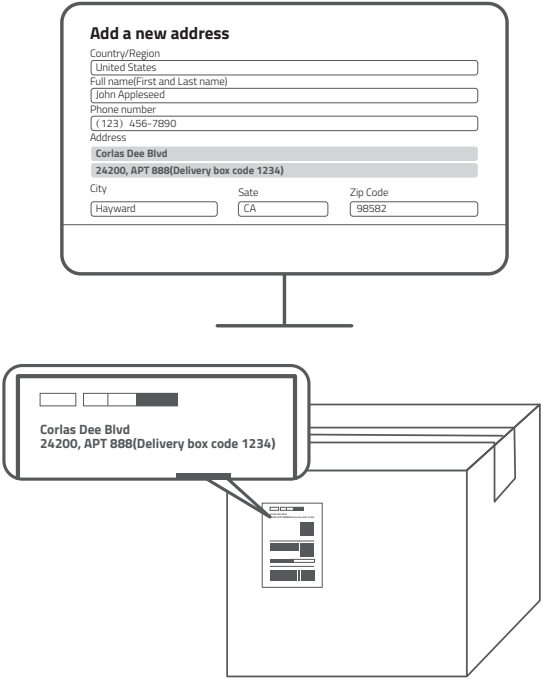

SCHRITT 3. Pakete mit Zustell-PIN abliefern

SmartDrop ohne PIN öffnen: Der Zusteller kann eine LEERE SmartDrop einfach durch Drücken auf **OPEN** öffnen, wenn es sich im Öffnungsmodus AUTO SWITCH befindet **(SmartDrop Settings > Open Mode).**

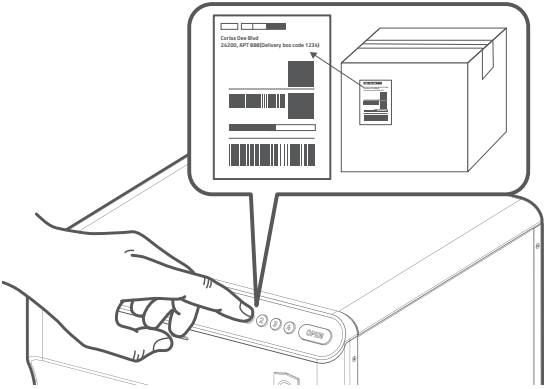

SCHRITT 4. Pakete abholen

OPTION 1:

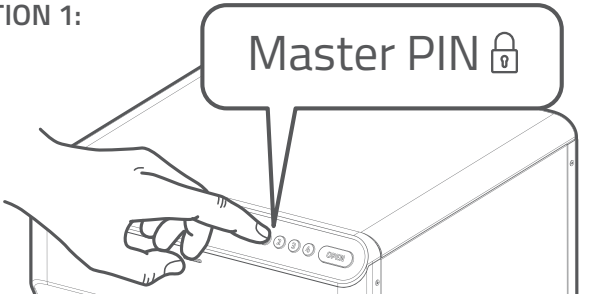

OPTION 2:

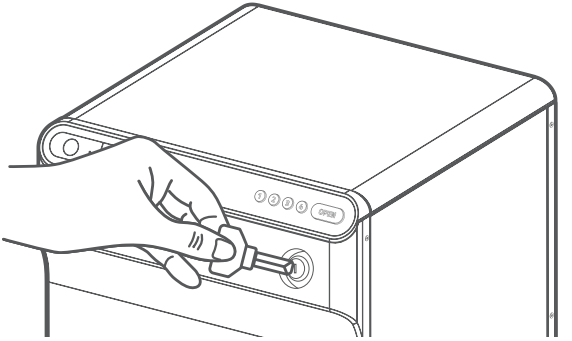

OPTIONEN FÜR DIE STROMVERSORGUNG

OPTION 1. Batteriebetrieben

Laden der Batterie

1. Entfernen Sie die Batterie aus SmartDrop.

2. Laden Sie die Batterie mit dem mitgelieferten Kabel, bis die LEDs dauerhaft blau leuchten.

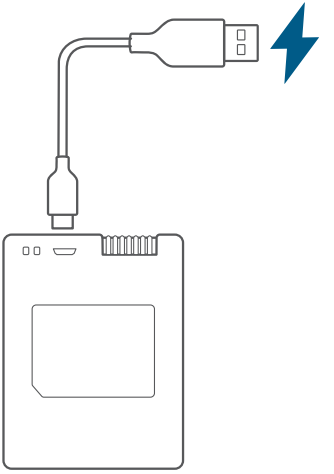

OPTION 2. Kabelgebunden

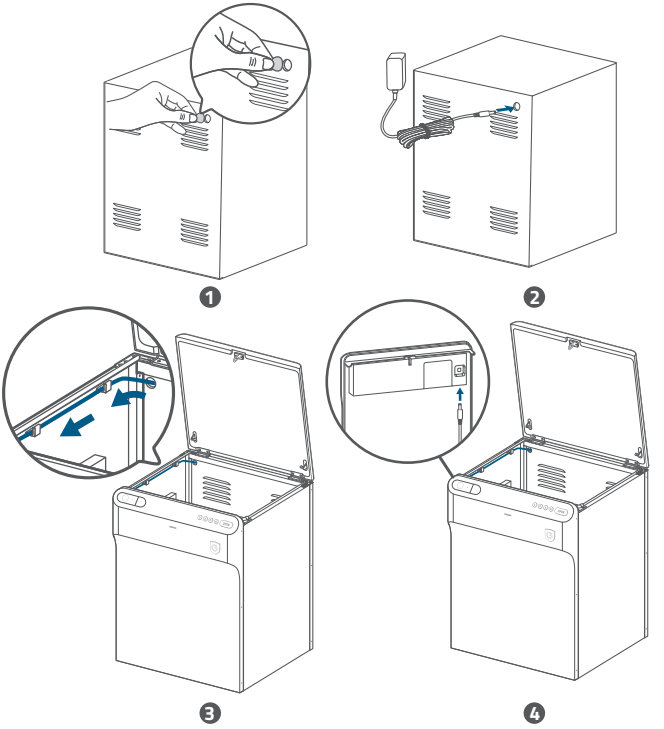

HINWEIS

CE Dieses Produkt erfüllt die Anforderungen der Europäischen Gemeinschaft an Funkstörungen.

Konformitätserklärung

Anker Innovations Limited erklärt hiermit, dass Produkttyp T8790 die grundlegenden Anforderungen und anderen relevanten Bestimmungen der Richtlinie 2014/53/EG erfüllt.Die Konformitätserklärung finden Sie auf der Website: https://uk.eufylife.com/.

Das Netzteil muss in der Nähe des Geräts installiert werden und leicht zugänglich sein. Verwenden Sie das Gerät nicht in Umgebungen mit zu hoher oder zu niedriger Temperatur; setzen Sie das Gerät niemals starker Sonneneinstrahlung oder einer zu feuchten Umgebung aus. Die geeignete Temperatur für das Produkt und das Zubehör ist -20 °C bis 60 °C.

Stellen Sie das Gerät während des Ladevorgangs in einer Umgebung mit normaler Raumtemperatur und angemessener Belüftung auf.

Es wird empfohlen, das Gerät in einer Umgebung mit einer Temperatur im Bereich von 5 ~25 zu laden.

Achten Sie darauf, ausschließlich das vom Hersteller mitgelieferte Ladegerät zu verwenden. Wenn der Hersteller kein Ladegerät mitliefert, verwenden Sie ein Ladegerät, das den EU-Vorschriften entspricht. Die Verwendung eines nicht zugelassenen Ladegeräts kann eine Gefahr darstellen und die Garantiebedingungen verletzen.

Das Ladegerät KA2401A-1202000DE für T8790 darf nur in Innenräumen verwendet werden. Ausgangsspannung/Strom für das Ladegerät ist 12 VDC/2 A. Der Stecker ist die Trennvorrichtung des Adapters

VORSICHT! BEI AUSTAUSCH DES AKKUS DURCH EINEN UNGEEIGNETEN AKKUTYP BESTEHT EXPLOSIONSGEFAHR. GEBRAUCHTE BATTERIEN ENTSPRECHEND DEN ANWEISUNGEN ENTSORGEN.

Informationen zur HF-Exposition:

Die maximal zulässige Exposition (MPE) wurde basierend auf einem Abstand von d = 20 cm zwischen dem Gerät und dem menschlichen Körper berechnet. Um die Anforderungen in Bezug auf die HF-Belastung zu erfüllen, muss zwischen dem Gerät und dem menschlichen Körper ein Abstand von mindestens 20 cm bestehen.

WLAN-Betriebsfrequenzbereich: 2412~2472 MHz (2,4 G); Maximale WLAN-

Ausgangsleistung: 19 dBm(ERIP);

Anker Innovations Deutschland GmbH I Georg-Muche-Straße 3, 80807 München, Deutschland

Das Produkt wurde aus hochwertigen Materialien und Komponenten entwickelt und hergestellt, die recycelt und wiederverwendet werden können.

Dieses Symbol bedeutet, dass das Produkt nicht als Hausmüll entsorgt werden darf, sondern einer angemessenen Sammelstelle für das Recycling zugeführt werden muss.Durch das ordnungsgemäße Entsorgen und Recyceln tragen Sie zum Schutz natürlicher Ressourcen und zur Vermeidung von Umwelt- und Gesundheitsschäden bei. Weitere Informationen zum Entsorgen und Recyceln dieses Produkts erhalten Sie von Ihrer Gemeindeverwaltung, Ihrem zuständigen Entsorgungsdienst oder dem Geschäft, in dem Sie dieses Produkt erworben haben.

KUNDENDIENST

Garantie

12 Monate eingeschränkte Garantie

Rufen Sie uns an

Vereinigte Staaten

+1 (800) 988 7973 Mo - Fr 9 AM - 5 PM (PT)

United Kingdom

+44 (0) 1604 936 200 Mo-Fr 6 AM - 11 AM (GMT)

Deutschland

+49 (0) 69 9579 7960 Mo-Fr 6:00 - 11:00

Senden Sie uns eine E-Mail

Kunden-Support: support@eufylife.com

Anker Innovations Limited

Room 1318-19, Hollywood Plaza, 610 Nathan Road, Mongkok, Kowloon, Hongkong

@EufyOfficial @EufyOfficial @EufyOfficial

Índice

MONTAJE DE SMARTDROP	23
CÓMO UTILIZAR SMARTDROP	24
OPCIONES DE ENCENDIDO	27
AVISO	29
SERVICIO DE ATENCIÓN AL CLIENTE	31

MONTAJE DE SMARTDROP

Siga las instrucciones de la guía de montaje del embalaje para montar SmartDrop.

Diseño a prueba de vandalismo: SmartDrop se fija mediante los tornillos que se incluyen en los paneles superior e inferior y no puede desmontarse cuando se bloquea ni mediante los tornillos de los laterales.

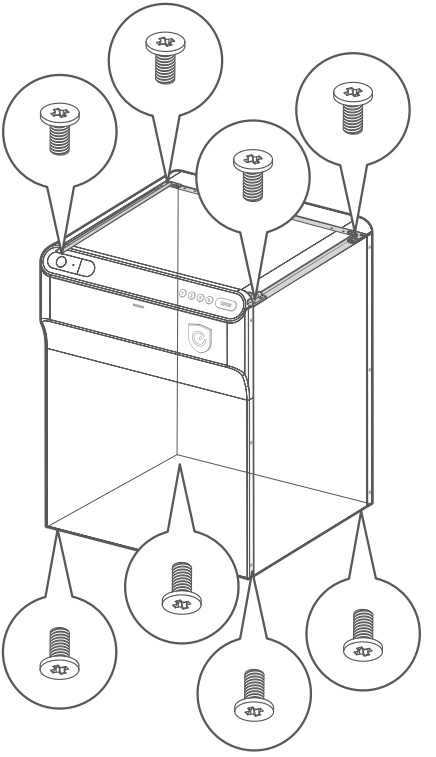

CÓMO UTILIZAR SMARTDROP

PASO 1. Cree un PIN de entrega

En la aplicación eufy Security, cree un PIN de entrega en **Device Page > Delivery PIN**.

PASO 2. Incluya el PIN de entrega de su dirección de entrega

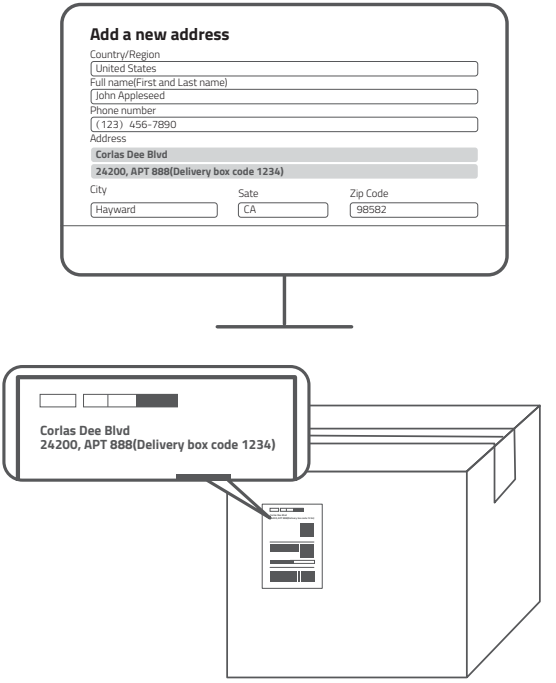

PASO 3. Deje paquetes con PIN de entrega

Abra SmartDrop sin PIN: El correo puede abrir un SmartDrop VACÍO tan solo pulsando **OPEN** cuando funciona en modo abierto AUTO SWITCH **(SmartDrop Settings > Open Mode).**

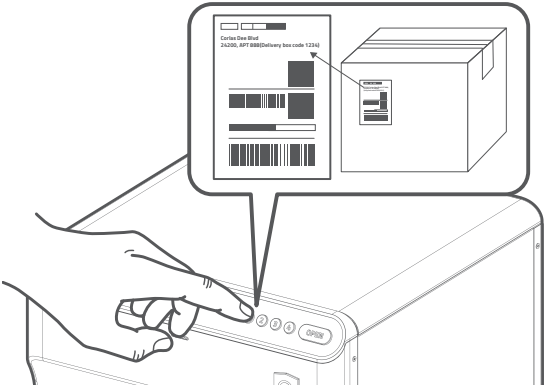

PASO 4. Recoja los paquetes

OPCIÓN 1:

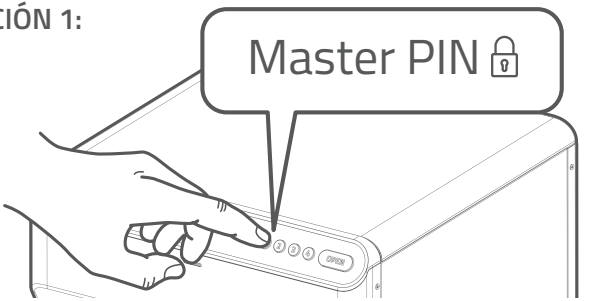

OPCIÓN 2:

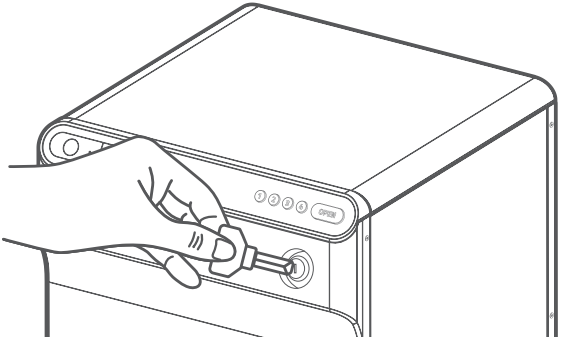

OPCIONES DE ENCENDIDO

OPCIÓN 1. Con batería

Carga de la batería

1. Extraiga la batería de SmartDrop.

2. Cargue la batería con el cable suministrado hasta que los LED se vuelvan de color azul fijo.

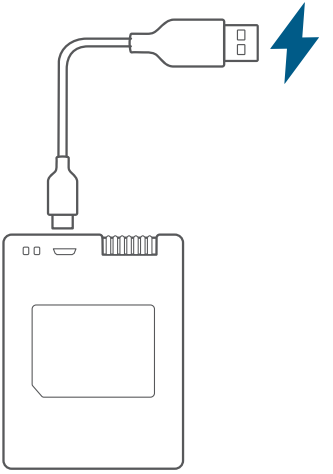

OPCIÓN 2. Con cable

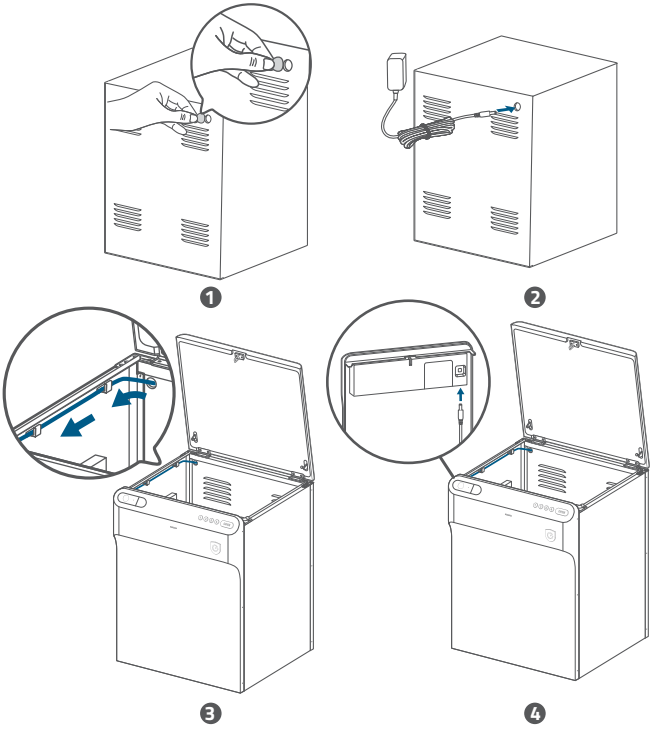

AVISO

CE Este producto cumple con los requisitos de radiointerferencias de la Comunidad Europea.

Declaración de conformidad

Por la presente, Anker Innovations Limited declara que el producto tipo T8790 cumple los requisitos esenciales y otras disposiciones pertinentes de la Directiva 2014/53/UE.Para consultar la declaración de conformidad, visite el sitio web: https://uk.eufylife.com/.

El adaptador se debe instalar cerca del equipo y debe ser fácilmente accesible. No utilice el dispositivo en entornos con temperaturas demasiado altas o bajas. Nunca exponga el dispositivo a la luz solar intensa ni a entornos demasiado húmedos. El rango de temperaturas adecuado para el producto y los accesorios es de -20 °C a 60 °C.

Cuando cargue el dispositivo, colóquelo en un entorno con una temperatura ambiente normal y una ventilación adecuada.

Se recomienda cargar el dispositivo en un entorno con un rango de temperaturas de entre 5 y 25 .

Asegúrese de utilizar únicamente el cargador suministrado por el fabricante. Cuando el fabricante no proporcione el cargador, utilice un cargador que cumpla con la normativa de la UE; de lo contrario, podrían producirse daños e infracciones de la autorización del producto y las condiciones de la garantía.

El cargador KA2401A-1202000DE del T8790 debe utilizarse exclusivamente en interior. La tensión/corriente de salida del cargador es de 12 V de CC/2 A. El enchufe se considera un dispositivo de desconexión del adaptador

PRECAUCIÓN: PUEDE EXISTIR RIESGO DE EXPLOSIÓN SI LA BATERÍA SE SUSTITUYE POR OTRA DE UN TIPO INCORRECTO. DESECHE LAS BATERÍAS USADAS COMO SE INDICA EN LAS INSTRUCCIONES.

Información de exposición a RF:

El nivel máximo de exposición permisible (MEP) se ha calculado en función de una distancia de d = 20 cm entre el dispositivo y el cuerpo humano. Para preservar el cumplimiento con el requisito de exposición a RF, utilice el producto manteniendo una distancia de 20 cm entre el dispositivo y el cuerpo humano.

Rango de frecuencia de funcionamiento Wi-Fi: 2412-2472 MHz (2,4 G); Potencia máxima de salida Wi-Fi: 19 dBm (ERIP);

Anker Innovations Deutschland GmbH I Georg-Muche-Strasse 3, 80807 Múnich, Alemania

Su producto se ha diseñado y fabricado con materiales y componentes de gran calidad que pueden reciclarse y reutilizarse.

Este símbolo indica que el producto no debe desecharse como residuo doméstico, sino que debe depositarse en unas instalaciones de recogida adecuadas para su reciclaje.La eliminación y el reciclaje adecuados ayudan a proteger los recursos naturales, la salud humana y el medio ambiente. Para obtener más información acerca de la eliminación y el reciclaje de este producto, póngase en contacto con su ayuntamiento, el servicio de retirada de desechos o la tienda donde compró el producto.

SERVICIO DE ATENCIÓN AL CLIENTE

Garantía

Garantía limitada de 12 meses

Contacto telefónico

Estados Unidos

+1 (800) 988 7973 Lun-Vie 9:00-17:00 h (hora del Pacífico)

Reino Unido

+44 (0) 1604 936 200 Lun-Vie 6:00-11:00 h (hora del meridiano de Greenwich)

Alemania

+49 (0) 69 9579 7960 Lun-Vie 6:00-11:00

Contacto por correo electrónico

Servicio de atención al cliente: support@eufylife.com

Anker Innovations Limited

Room 1318-19, Hollywood Plaza, 610 Nathan Road, Mongkok, Kowloon, Hong Kong

@EufyOfficial @EufyOfficial @EufyOfficial

Table des matières

MONTAGE DE SMARTDROP 33

UTILISATION DE SMARTDROP 34

OPTIONS D'ALIMENTATION 37

AVIS 39

SERVICE CLIENT 41

MONTAGE DE SMARTDROP

Suivez le Guide de montage inclus dans l'emballage pour assembler SmartDrop.

Conception anti-vandalisme : SmartDrop est sécurisé par des boulons sur les panneaux supérieur et inférieur, et ne peut être démonté lorsqu'il est verrouillé ou fermé par les boulons sur les côtés.

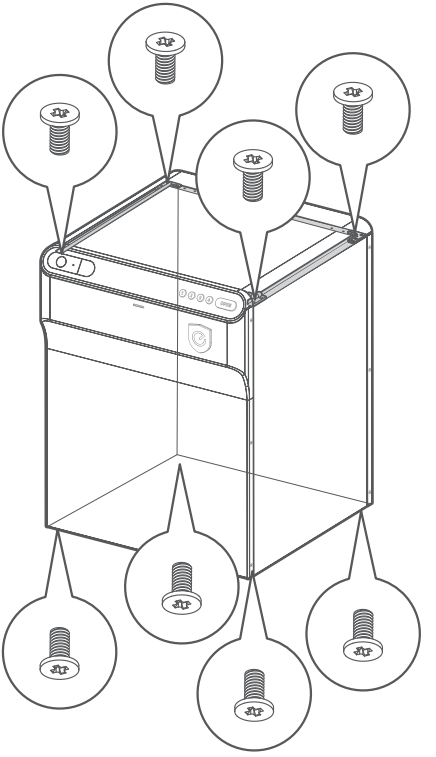

UTILISATION DE SMARTDROP

ÉTAPE 1. Créer un code PIN de livraison

Dans l'application eufy Security, créez un code **PIN de livraison sur Device Page > Delivery PIN**.

ÉTAPE 2. Inclure le code PIN de livraison pour votre adresse de livraison

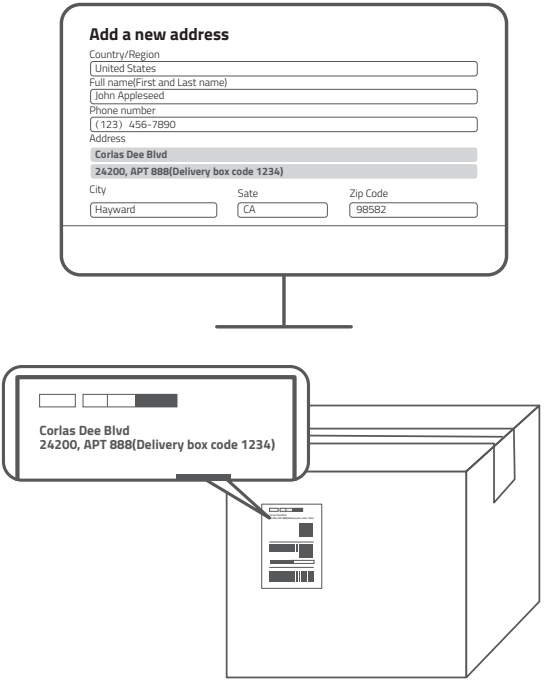

ÉTAPE 3. Déposer les paquets avec le code PIN de livraison

Ouvrir SmartDrop sans code PIN : le livreur peut ouvrir un SmartDrop VIDE en appuyant simplement sur **OPEN lorsque ce dernier fonctionne en mode d'ouverture AUTO SWITCH (SmartDrop Settings > Open Mode).**

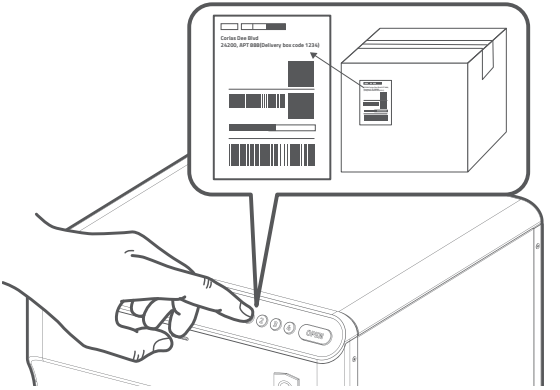

ÉTAPE 4. Recevoir les paquets

OPTION 1 :

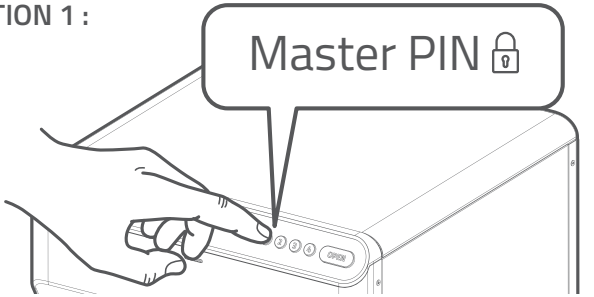

OPTION 2 :

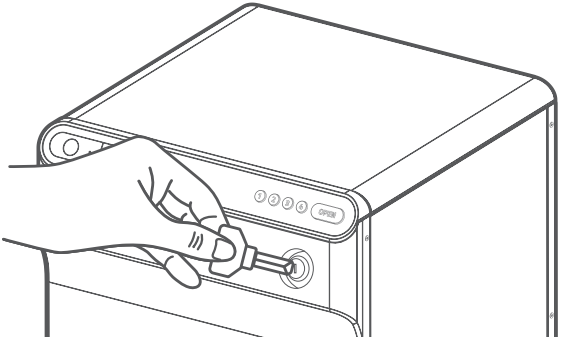

OPTIONS D'ALIMENTATION

OPTION 1. Alimentation par batterie

Recharge de la batterie

1. Retirer la batterie de SmartDrop.

2. Recharger la batterie à l'aide du câble fourni jusqu'à ce que les voyants restent allumés en bleu.

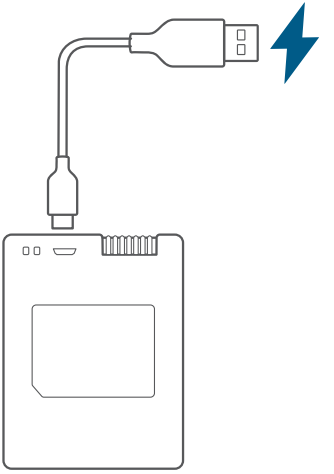

OPTION 2. Alimentation par câble

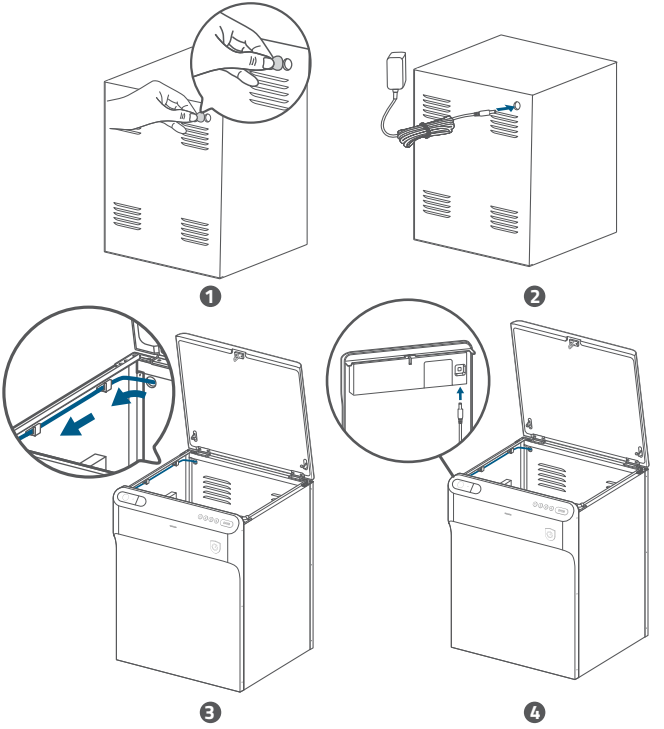

AVIS

CE Ce produit est conforme aux exigences de la Communauté européenne en matière d'interférences radio.

Déclaration de conformité

Par la présente, Anker Innovations Limited déclare que le produit de type T8790 est conforme aux exigences essentielles et aux autres dispositions pertinentes de la directive 2014/53/UE.Pour consulter la déclaration de conformité, veuillez visiter le site web suivant : https://uk.eufylife.com/

L'adaptateur doit être installé à proximité de l'équipement et doit être facilement accessible. N'utilisez pas l'appareil dans un environnement où la température est trop élevée ou trop basse, ne l'exposez jamais à un ensoleillement intense ou à un environnement trop humide. La température idéale pour le produit et ses accessoires est comprise entre -20 °C et 60 °C.

Lors de la recharge de l'appareil, veuillez le placer dans un environnement présentant une température ambiante normale et une bonne ventilation.

Il est recommandé de recharger l'appareil dans un environnement dont la température est comprise entre 5 °C et 25 °C.

Veillez à utiliser uniquement le chargeur fourni par le fabricant. Lorsque le fabricant ne fournit pas le chargeur, veillez à en utiliser un qui soit conforme aux réglementations de l'UE. Sinon cela pourrait entraîner un danger et cela violerait l'autorisation du produit et ses conditions de garantie.

Le chargeur KA2401A-1202000DE pour T8790 doit être utilisé à l'intérieur uniquement. La tension/Le courant de sortie du chargeur est de 12V cc/2 A. La prise est considérée comme le dispositif de déconnexion de l'adaptateur

ATTENTION : IL EXISTE UN RISQUE D'EXPLOSION SI LA BATTERIE EST REMPLACÉE PAR UN MODÈLE INAPPROPRIÉ. JETEZ LES BATTERIES USAGÉES CONFORMÉMENT AUX INSTRUCTIONS

Informations relatives à l'exposition aux radiofréquences :

le niveau d'exposition maximale autorisée (MPE) a été calculé sur la base d'une distance de 20 centimètres entre l'appareil et le corps. Pour assurer la conformité aux exigences en matière d'exposition aux radiofréquences, utilisez le produit de manière à maintenir une distance de 20 cm entre l'appareil et le corps.

Gamme de fréquences du système Wi-Fi : 2 412~2 472 MHz (2.4G) ; puissance de sortie maximale du système Wi-Fi : 19 dBm (EIRP) ;

Anker Innovations Deutschland GmbH I Georg-Muche-Strasse 3, 80807 Munich, Allemagne

Votre produit est conçu et fabriqué avec des matériaux et des composants de haute qualité recyclables et réutilisables.

Ce symbole signifie que le produit ne doit pas être jeté avec les déchets ménagers et qu'il doit être remis à un centre de collecte approprié à des fins de recyclage.Une élimination et un recyclage appropriés contribuent à protéger les ressources naturelles, la santé humaine et l'environnement. Pour en savoir plus sur l'élimination et le recyclage de ce produit, contactez votre municipalité, le service d'élimination des déchets ou le magasin où vous avez acheté ce produit.

SERVICE CLIENT

Garantie

Garantie limitée de 12 mois

Nous contacter

États-Unis

+1 (800) 988 7973 Lun-Ven 9h00 à 17h00 (heure du Pacifique)

Royaume-Uni

+44 (0) 1604 936 200 Lun-Ven 6h00 à 11h00 (heure GMT)

Allemagne

+49 (0) 69 9579 7960 Lun-Ven 6h00 à 11h00

Nous contacter par e-mail

Assistance client : support@eufylife.com

Anker Innovations Limited

Room 1318-19, Hollywood Plaza, 610 Nathan Road, Mongkok, Kowloon, Hong Kong

@EufyOfficial @EufyOfficial @EufyOfficial

Indice

MONTAGGIO DI SMARTDROP 43

COME UTILIZZARE SMARTDROP 44

OPZIONI DI ALIMENTAZIONE 47

AVVISO 49

ASSISTENZA CLIENTI 51

MONTAGGIO DI SMARTDROP

Per montare SmartDrop, segui le procedure riportate nella Guida al montaggio presente nel pacco.

Design a prova di vandalismo: SmartDrop è fissato da bulloni sia sul pannello superiore che su quello inferiore e non può essere smontato quando è bloccato o tramite i bulloni sui lati.

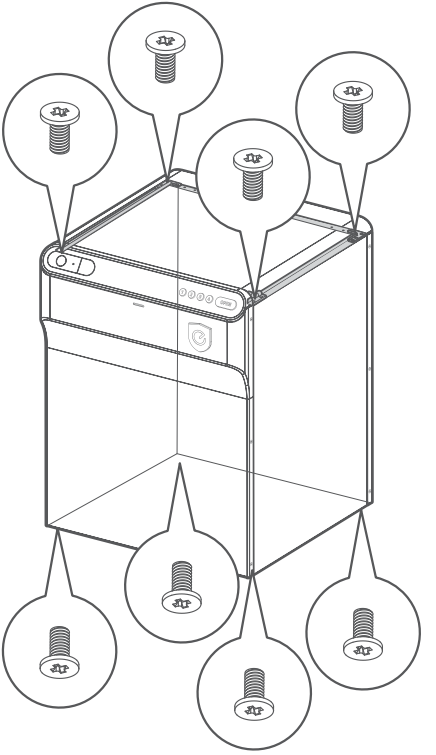

COME UTILIZZARE SMARTDROP

FASE 1. Creazione di un PIN di consegna

Crea un PIN di consegna selezionando **Device Page > Delivery PIN**.

FASE 2. Inclusione del PIN di consegna per l'indirizzo di consegna personale

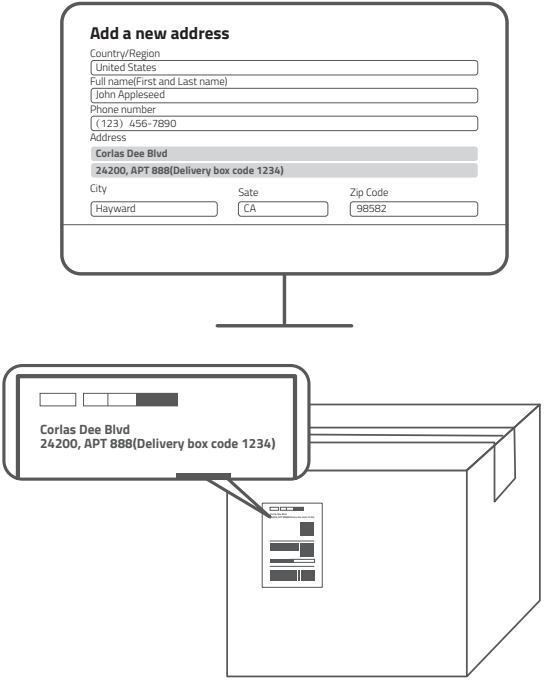

FASE 3. Consegna dei pacchi con il PIN di consegna

Apertura di SmartDrop senza un PIN: Il corriere può aprire uno SmartDrop VUOTO semplicemente premendo **OPEN** quando funziona in modalità di apertura AUTO SWITCH **(SmartDrop Settings > Open Mode).**

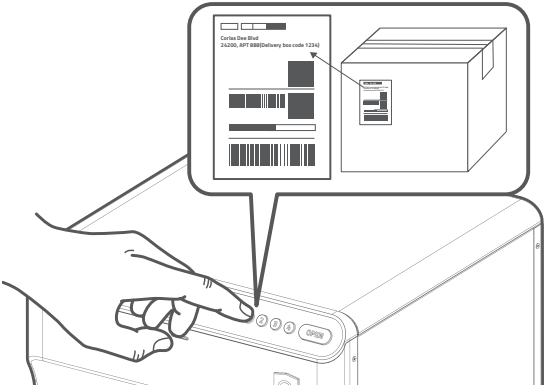

FASE 4. Ritiro dei pacchi

OPZIONE 1:

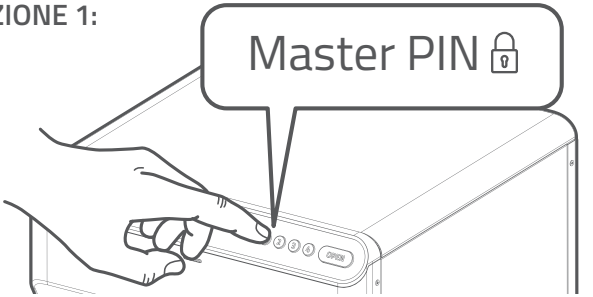

OPZIONE 2:

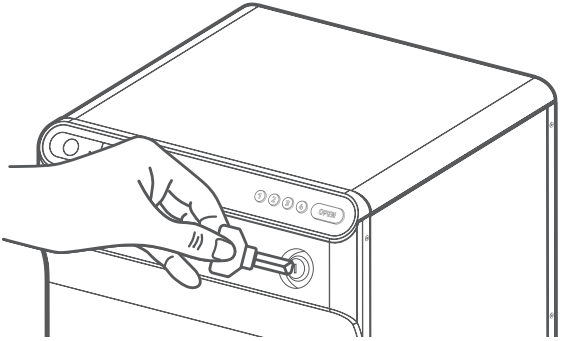

OPZIONI DI ALIMENTAZIONE

OPZIONE 1. Alimentazione a batteria

Carica della batteria

1. Rimuovere la batteria da SmartDrop.
2. Caricare la batteria con il cavo fornito fino a che il LED diventa blu fisso.

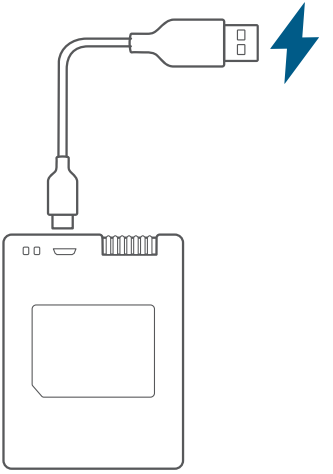

OPZIONE 2. Con cavo

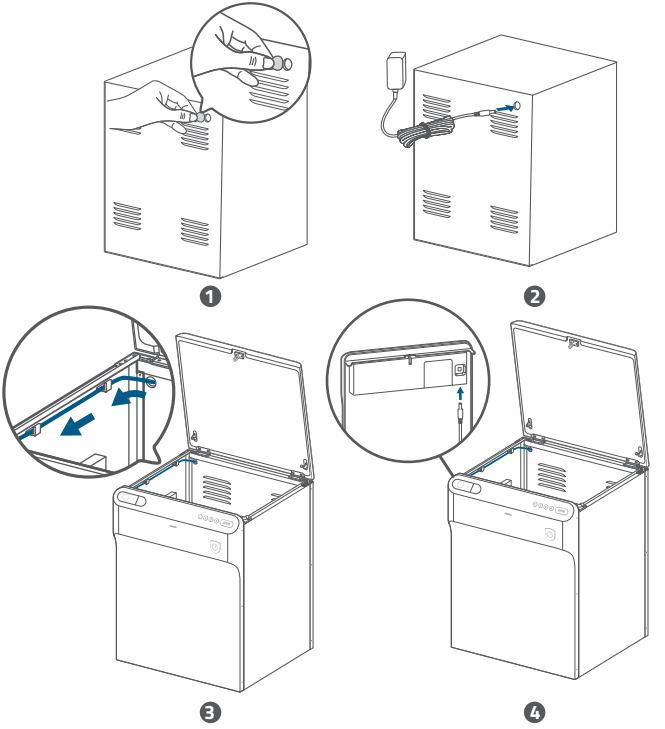

AVVISO

CE Questo prodotto è conforme ai requisiti della Comunità europea relativi alle interferenze radio.

Dichiarazione di conformità

Con la presente, Anker Innovations Limited dichiara che il tipo di prodotto T8790 è conforme ai requisiti essenziali e ad altre disposizioni pertinenti della Direttiva 2014/53/EU.Per la dichiarazione di conformità, visita il sito Web: https://uk.eufylife.com/ .

L'adattatore deve essere installato vicino all'apparecchiatura e deve essere facilmente accessibile. Non utilizzare il dispositivo in un ambiente con temperatura eccessivamente alta o bassa, non esporre il dispositivo alla luce solare diretta o in un ambiente troppo umido. La temperatura più idonea per il prodotto e gli accessori è compresa tra -20 °C e 60 °C.

Durante la ricarica, posizionare il dispositivo in un ambiente con una temperatura ambiente normale e una buona ventilazione.

Si consiglia di caricare il dispositivo in un ambiente con una temperatura compresa tra 5 °C e 25 °C.

Assicurati di utilizzare solo il caricabatterie fornito dal produttore. Se il produttore non ha fornito il caricabatterie, utilizza un caricabatterie conforme alle normative UE; l'uso di un altro tipo di alimentatore potrebbe causare pericolo e violare l'autorizzazione del prodotto e i termini di garanzia.

Il caricabatterie KA2401A-1202000DE per T8790 deve essere utilizzato esclusivamente in ambienti interni. La tensione/corrente di uscita del caricabatterie è 12 Vcc/2 A. La spina è considerata come dispositivo di scollegamento dell'adattatore.

ATTENZIONE: RISCHIO DI ESPLOSIONE SE LA BATTERIA VIENE SOSTITUITA CON

UNA DI TIPO ERRATO. SMALTIRE LE BATTERIE USATE SECONDO LE ISTRUZIONI.

Informazioni sull'esposizione a radiofrequenze:

Il livello di esposizione massima consentita (MPE) è stato calcolato sulla base di una distanza di 20 cm tra il dispositivo e il corpo umano. Per mantenere la conformità ai requisiti di esposizione alle radiofrequenze, utilizzare un prodotto che mantenga una distanza di 20 cm tra il dispositivo e il corpo umano.

Gamma di frequenza operativa Wi-Fi: 2412~2472 MHz (2,4G); Potenza massima in uscita Wi-Fi: 19 dBm (EIRP);

Anker Innovations Deutschland GmbH I Georg-Muche-Strasse 3, 80807 Monaco, Germania

Il prodotto è progettato e realizzato con materiali e componenti di alta qualità, che possono essere riciclati e riutilizzati.

Questo simbolo indica che il prodotto non deve essere smaltito tra i rifiuti domestici e deve essere consegnato presso un centro di raccolta per il riciclo. Un corretto smaltimento e riciclaggio aiuta a proteggere le risorse naturali, la salute umana e l'ambiente. Per ulteriori informazioni sullo smaltimento e il riciclaggio, contatta il comune locale, il servizio di smaltimento o il negozio in cui è stato acquistato il prodotto.

ASSISTENZA CLIENTI

Garanzia

12 mesi di garanzia limitata

Chiamaci

Stati Uniti

+1 (800) 988 7973 Lun-Ven 9:00-17:00 (PT)

Regno Unito

+44 (0) 1604 936 200 Lun-Ven 6:00-11:00 (GMT)

Germania

+49 (0) 69 9579 7960 Lun-Ven 6:00-11:00

Inviaci un'e-mail

Assistenza clienti: support@eufylife.com

Anker Innovations Limited

Room 1318-19, Hollywood Plaza, 610 Nathan Road, Mongkok, Kowloon, Hong Kong

@EufyOfficial @EufyOfficial @EufyOfficial

Inhoudsopgave

SMARTDROP MONTEREN 53

SMARTDROP GEBRUIKEN 54

VOEDINGSOPTIES 57

KENNISGEVING 59

KLANTENSERVICE 61

SMARTDROP MONTEREN

Volg de montagehandleiding in het pakket om de SmartDrop te monteren.

Vandaalbestendig ontwerp: de SmartDrop is zowel aan de boven- als onderzijde afgesloten met bouten en kan niet worden gedemonteerd in vergrendelde staat of via de bouten aan de zijkanten.

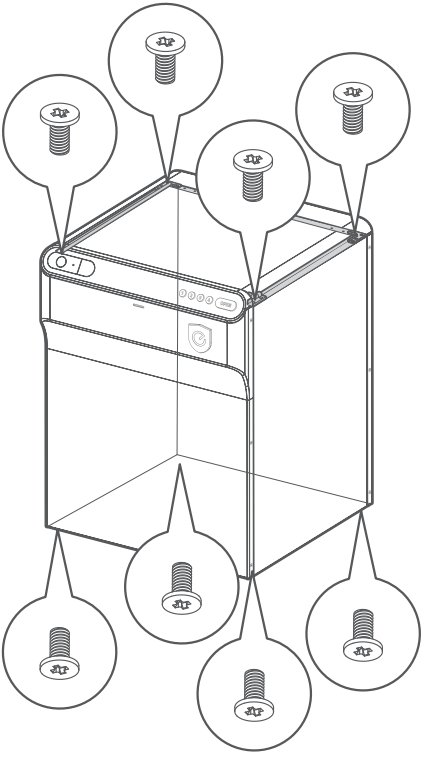

SMARTDROP GEBRUIKEN

STAP 1. Een pincode voor bezorging maken

Maak in de eufy Security-app een pincode voor bezorging via de **Device Page > Delivery PIN**.

STAP 2. Pincode voor bezorging opnemen voor uw bezorgadres

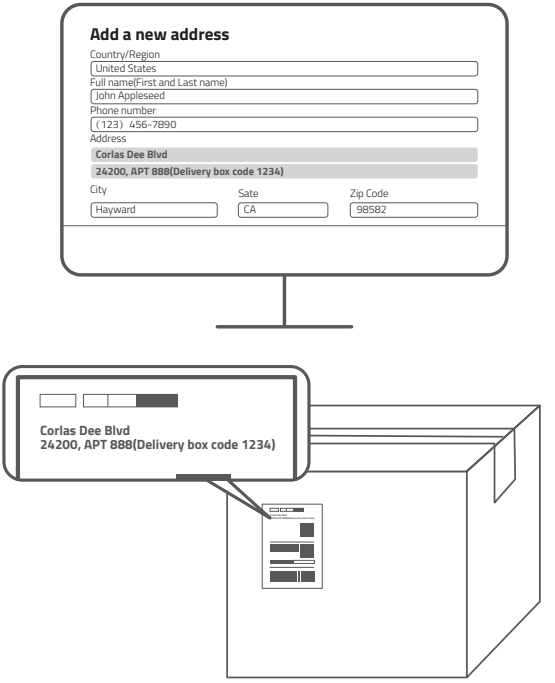

STAP 3. Pakketten afleveren met de pincode voor bezorging

De SmartDrop openen zonder pincode: de bezorger kan een LEGE SmartDrop openen door op **OPEN** te drukken wanneer deze zich in de modus AUTO SWITCH voor openen bevindt **(SmartDrop Settings > Open Mode).**

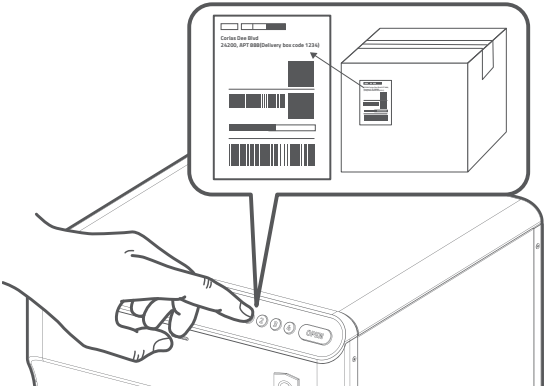

STAP 4. Pakketen afhalen

OPTIE 1:

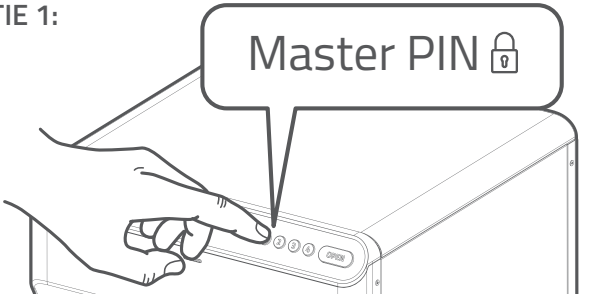

OPTIE 2:

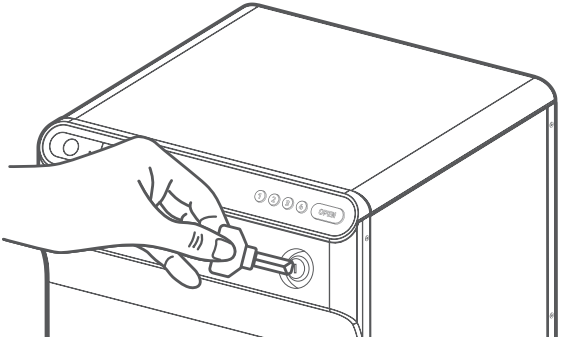

VOEDINGSOPTIES

OPTIE 1. Batterijvoeding

De batterij opladen

1. Verwijder de batterij uit de SmartDrop.
2. Laad de batterij op met de meegeleverde kabel tot de ledlampjes ononderbroken blauw branden.

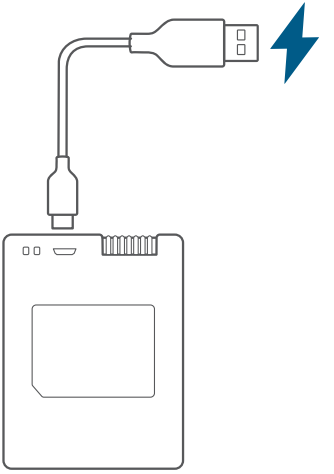

OPTIE 2. Bekabeld

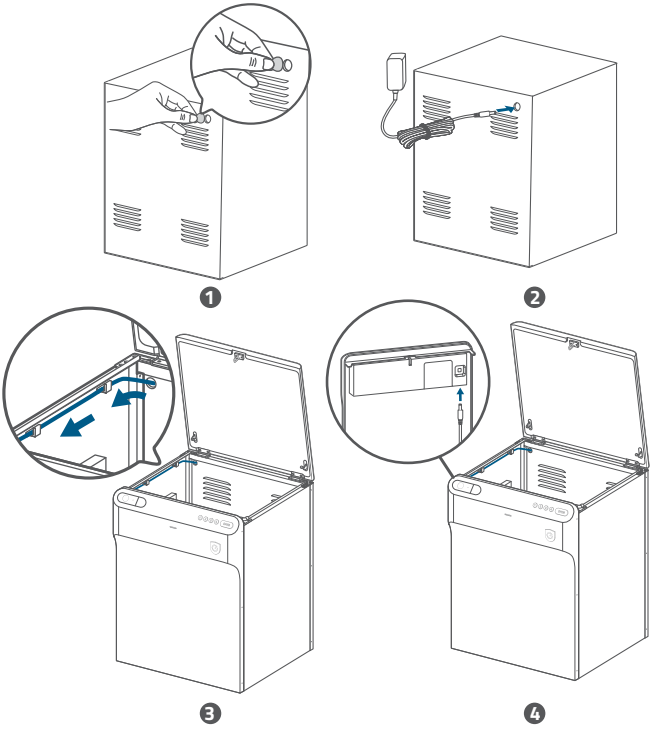

NOTICE

CE Dit product voldoet aan de EU-vereisten met betrekking tot radio-interferentie.

Verklaring van conformiteit

Hierbij verklaart Anker Innovations Limited dat het producttype T8790 voldoet aan de essentiële vereisten en andere relevante bepalingen van richtlijn 2014/53/EU.De verklaring van conformiteit vindt u op de website: https://uk.eufylife.com/.

De adapter moet worden geïnstalleerd in de buurt van de apparatuur en eenvoudig bereikbaar zijn. Gebruik het apparaat niet bij een te hoge of te lage temperatuur en stel het apparaat nooit bloot aan sterk zonlicht of een te natte omgeving. De geschikte temperatuur voor het product en accessoires is -20°C tot 60°C.

Plaats het apparaat tijdens het opladen in een omgeving met normale kamertemperatuur en goede ventilatie.

Het wordt aanbevolen het apparaat op te laden in een omgeving met een temperatuurbereik van 5°C~25°C.

Gebruik alleen de door de producent meegeleverde oplader. Als de producent geen oplader meelevert, moet u een oplader gebruiken die aan EU-regelgeving voldoet. Het gebruik van een ongeschikte oplader kan gevaarlijk zijn, uw recht op het gebruik van het product beïnvloeden en in strijd zijn met de garantievoorwaarden.

De oplader KA2401A-1202000DE voor T8790 is alleen bestemd voor binnengebruik. De uitgangsspanning/-stroom is 12 VDC/2 A. De stekker wordt beschouwd als uitschakelinrichting van de adapter

LET OP! EXPLOSIEGEVAAR ALS DE BATTERIJ WORDT VERVANGEN DOOR EEN ONJUIST TYPE. VERWIJDER GEBRUIKTE BATTERIJEN VOLGENS DE INSTRUCTIES

Informatie over blootstelling aan RF:

Het MPE-niveau (Maximum Permissible Exposure) is berekend op basis van een afstand van d=20 cm tussen het apparaat en het menselijk lichaam. Zorg ervoor dat het apparaat minstens 20 cm verwijderd blijft van het menselijk lichaam om te voldoen aan de RF-blootstellingsnorm.

Wi-Fi-frequentiebereik: 2412~2472 MHz (2,4 G); max. uitgangsvermogen voor Wi-Fi: 19 dBm (ERIP);

Anker Innovations Deutschland GmbH I Georg-Muche-Strasse 3, 80807 München, Duitsland

Uw product is ontworpen en geproduceerd met hoogwaardige materialen en componenten die kunnen worden gerecycled en hergebruikt.

Dit symbool betekent dat dit product niet mag worden weggegooid als huishoudelijk afval en moet worden ingeleverd bij een daarvoor bestemd inzamelpunt voor recycling.Door dit product op de juiste manier te verwijderen en te recyclen, draagt u bij aan de bescherming van natuurlijke hulpbronnen, de gezondheid van de mens en het milieu. Neem voor meer informatie over de verwijdering en recycling van dit product contact op met uw gemeente, het afvalverwijderingsbedrijf of de winkel waar u dit product hebt gekocht.

KLANTENSERVICE

Garantie

Beperkte garantie van 12 maanden

Bel ons

Verenigde Staten

+1 (800) 988 7973 Ma-vrij 09:00-17:00 uur (PT)

Verenigd Koninkrijk

+44 (0) 1604 936 200 Ma-vrij 06:00-11:00 uur (GMT)

Duitsland

+49 (0) 69 9579 7960 Ma-vrij 06:00-11:00 uur

E-mail ons

Klantenondersteuning: support@eufylife.com

Anker Innovations Limited

Room 1318-19, Hollywood Plaza, 610 Nathan Road, Mongkok, Kowloon, Hongkong

@EufyOfficial @EufyOfficial @EufyOfficial

Índice

MONTAGEM DA SMARTDROP	63
COMO UTILIZAR A SMARTDROP	64
OPÇÕES DE ALIMENTAÇÃO	67
AVISO	69
SERVIÇO DE APOIO AO CLIENTE	71

MONTAGEM DA SMARTDROP

Siga o Guia de Montagem na embalagem para montar a SmartDrop.

Design antivandalismo: a SmartDrop está fixada com parafusos nos painéis superiores e inferiores e a sua desmontagem não é possível quando está bloqueada ou retirando os parafusos laterais.

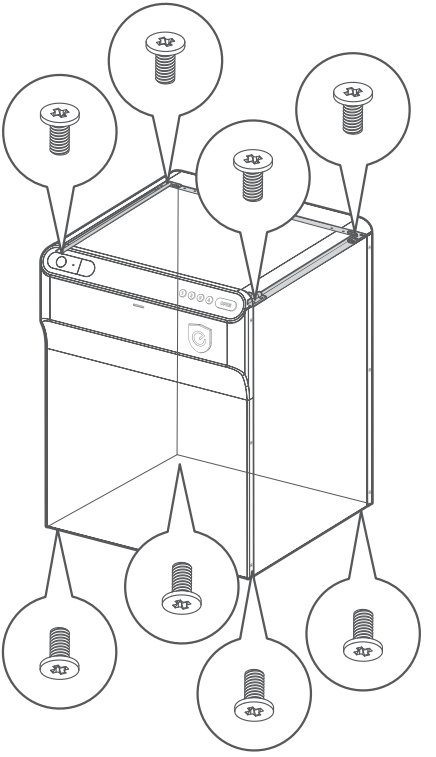

COMO UTILIZAR A SMARTDROP

PASSO 1. Criar um PIN de Entrega

Na aplicação eufy Security, crie um PIN de Entrega em **Device Page > Delivery PIN**.

PASSO 2. Incluir o PIN de Entrega no Endereço de Entrega

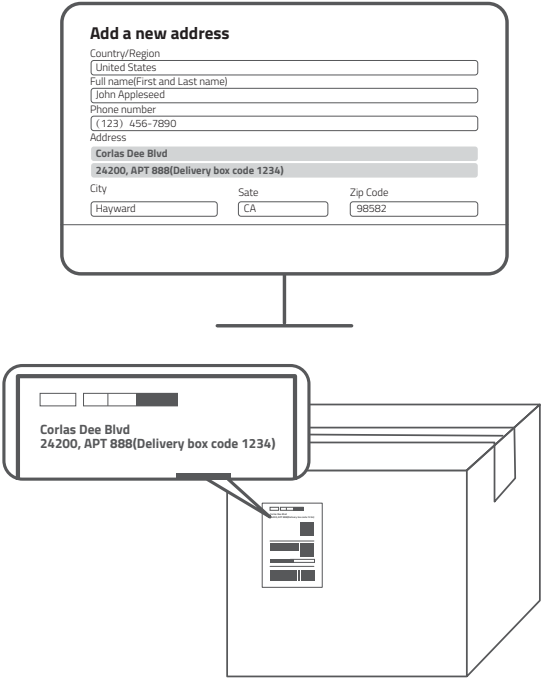

PASSO 3. Entregar embalagens com o PIN de Entrega

Abra a SmartDrop sem o PIN: O estafeta pode abrir uma SmartDrop VAZIA ao premir **OPEN** no funcionamento em modo aberto AUTO SWITCH **(SmartDrop Settings > Open Mode).**

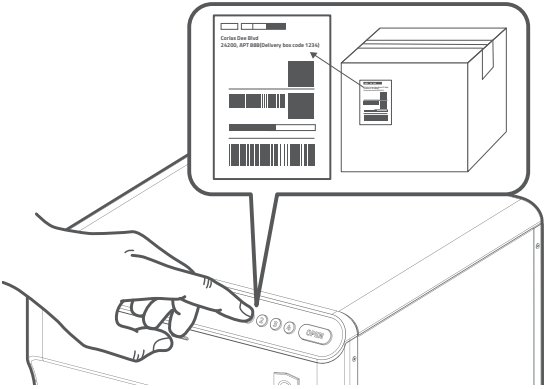

PASSO 4. Recolher embalagens

OPÇÃO 1:

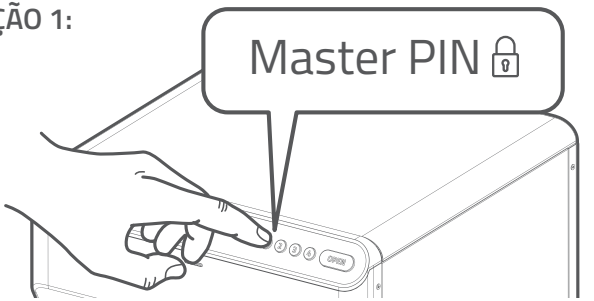

OPÇÃO 2:

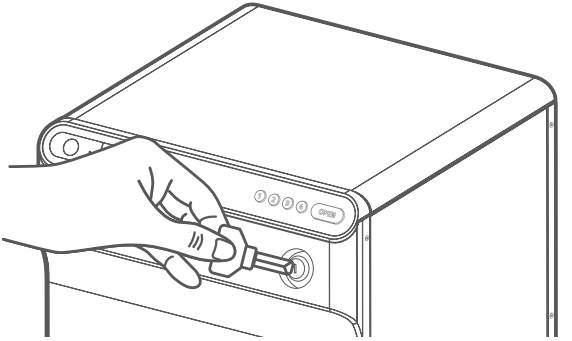

OPÇÕES DE ALIMENTAÇÃO

OPÇÃO 1. Com bateria

Carregamento da bateria

1. Retire a bateria da SmartDrop.
2. Carregue a bateria com o cabo fornecido até os LEDs ficarem a azul contínuo.

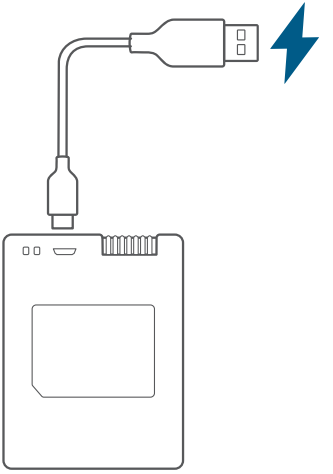

OPÇÃO 2. Com fios

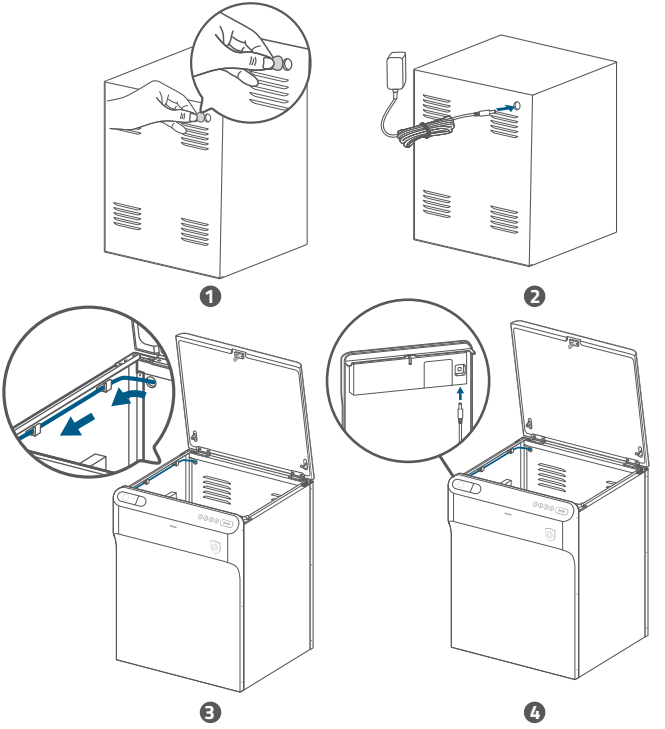

AVISO

CE Este produto cumpre as normas de interferências rádio da Comunidade Europeia.

Declaração de Conformidade

Por este meio, a Anker Innovations Limited declara que o tipo de produto T8790 está em conformidade com os requisitos essenciais e outras disposições relevantes da Diretiva 2014/53/UE.Para consultar a declaração de conformidade, visite o Website: https://uk.eufylife.com/ .

O transformador deverá ser colocado junto do equipamento e estar facilmente acessível. Não utilize o dispositivo em ambientes com temperaturas demasiado altas ou baixas, nunca exponha o dispositivo a luz solar forte ou a ambientes demasiado húmidos. A temperatura adequada para o produto e acessórios é de -20 °C a 60 °C.

Durante o carregamento, coloque o dispositivo num ambiente com uma temperatura ambiente normal e com uma ventilação adequada.

É recomendado que carregue o dispositivo num ambiente com uma temperatura entre 5 °C e 25 °C.

Certifique-se de que utiliza apenas o carregador fornecido pelo fabricante. Quando o fabricante não fornecer o carregador, utilize um carregador que cumpra os regulamentos da UE, caso contrário poderá causar perigo e violar a autorização do produto e os termos da garantia.

O carregador KA2401A-1202000DE do T8790 deve ser utilizado apenas em espaços interiores. A corrente/tensão de saída do carregador é de 12 VCC/2 A. A ficha é considerada como um dispositivo de desconexão do transformador.

ADVERTÊNCIA: EXISTE O RISCO DE EXPLOSÃO SE A BATERIA FOR SUBSTITUÍDA POR UM TIPO INCORRETO. ELIMINE AS BATERIAS USADAS DE ACORDO COM AS INSTRUÇÕES.

Informações sobre exposição a RF:

O nível de Exposição Máxima Admissível (MPE - Maximum Permissible Exposure) foi calculado com base numa distância de d=20 cm entre o dispositivo e o corpo humano. Para manter o cumprimento dos requisitos de exposição a RF, utilize o produto mantendo uma distância de 20 cm entre o dispositivo e o corpo humano.

Amplitude de Frequência Operacional de Wi-Fi: 2412~2472 MHz (2,4 G); Potência Máxima de Saída de Wi-Fi: 19 dBm (ERIP);

Anker Innovations Deutschland GmbH I Georg-Muche-Strasse 3, 80807 Munique, Alemanha

O produto foi concebido e fabricado com materiais e componentes de alta qualidade, que podem ser reciclados e reutilizados.

Este símbolo significa que o produto não deve ser descartado como lixo doméstico e deve ser entregue a uma instalação de recolha apropriada para reciclagem.A eliminação e a reciclagem corretas ajudam a proteger os recursos naturais, a saúde humana e o ambiente. Para obter mais informações sobre a eliminação e reciclagem deste produto, contacte o seu município, os serviços de eliminação ou o local de compra do produto.

SERVIÇO DE APOIO AO CLIENTE

Garantia

12 meses de garantia limitada

Ligue-nos

Estados Unidos

+1 (800) 988 7973 Seg.-Sex. 9:00-17:00 (PT)

Reino Unido

+44 (0) 1604 936 200 Seg.-Sex. 6:00-11:00 (GMT)

Alemanha

+49 (0) 69 9579 7960 Seg.-Sex. 6:00-11:00

Envie um e-mail

Apoio ao Cliente: support@eufylife.com

Anker Innovations Limited

Room 1318-19, Hollywood Plaza, 610 Nathan Road, Mongkok, Kowloon, Hong Kong

@EufyOfficial @EufyOfficial @EufyOfficial

جدول المحتويات

تجميع SMARTDROP 73
كيفية استخدام SMARTDROP 74
خيارات التشغيل 77
إشعار 79
خدمة العملاء 81

تجميع SMARTDROP

اتبع دليل التجميع الموجود في العبوة لتجميع SmartDrop.

تصميم مقاوم للتخريب: SmartDrop مُؤمّن بمسامير على الألواح العلوية والسفلية، ولا يمكن تفكيكه عندما يكون مقفلاً أو عبر المسامير الموجودة على الجانبين.

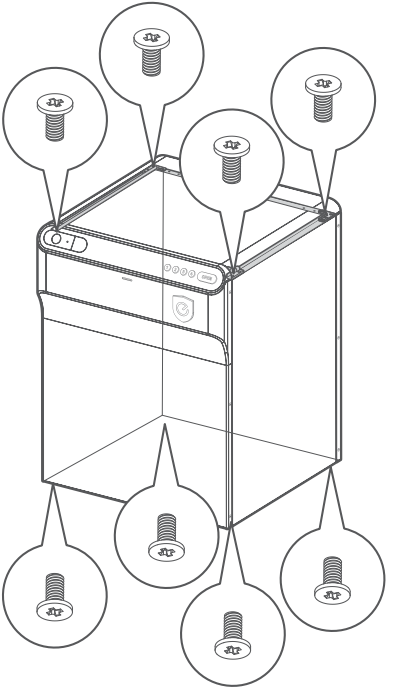

كيفية استخدام SMARTDROP

الخطوة 1. إنشاء رقم PIN تسليم

في تطبيق eufy Security، أنشئ رقم PIN تسليم في Delivery PIN < Device Page.

الخطوة 2. تضمين رقم PIN تسليمًا مخصصًا لعنوان التسليم لديك

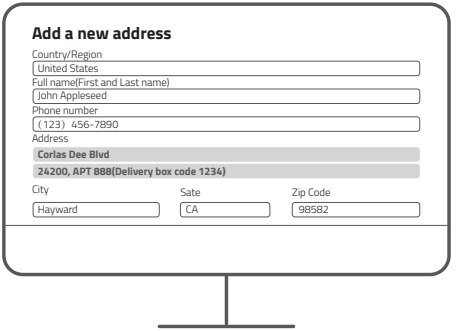

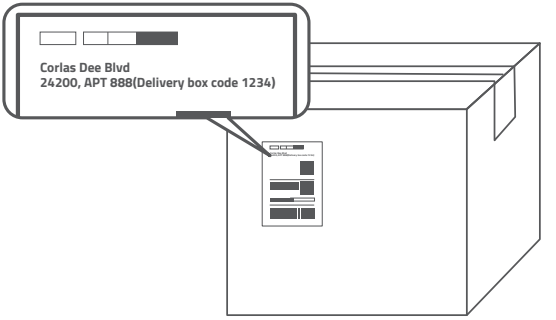

الخطوة 3. تسليم الطرود التي لها رقم PIN تسليم

افتح SmartDrop بدون رقم PIN: يمكن لموظف الشحن فتح SmartDrop الفارغ ببساطة بالضغط على OPEN عندما يعمل في وضع الفتح التلقائي (SmartDrop Settings > Open Mode).

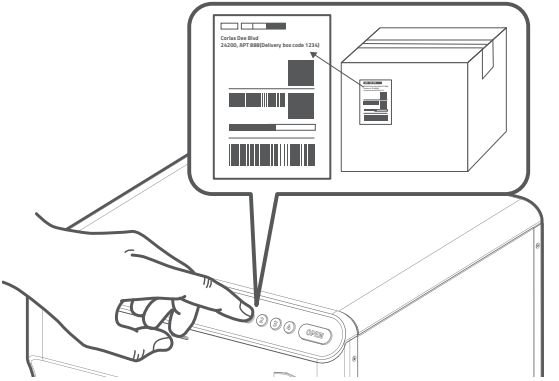

الخطوة 4. تسلم الطرود

الخيار 1:

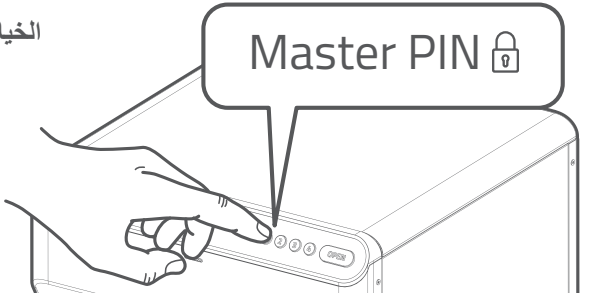

الخيار 2:

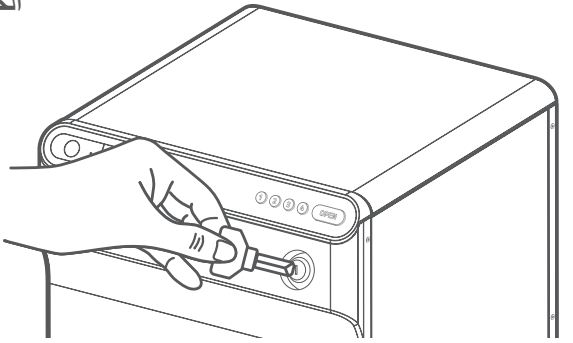

خيارات التشغيل

الخيار 1. التشغيل بالبطارية

شحن البطارية

1. أزل البطارية من SmartDrop.
2. اشحن البطارية بالكبل المرفق حتى يُضيء مؤشر LED بلون أزرق ثابت.

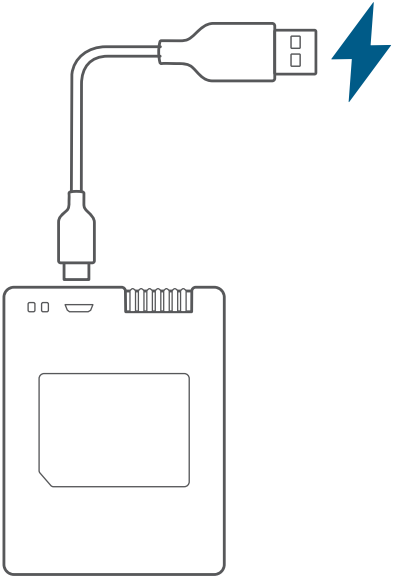

الخيار 2. التشغيل بسلك

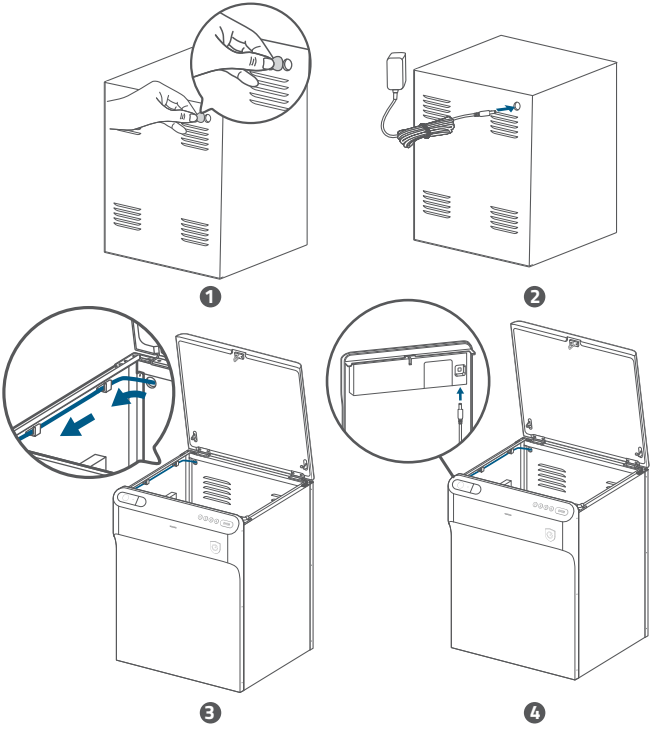

إشعار

CE يتوافق هذا المنتج مع متطلبات التداخل اللاسلكي في الاتحاد الأوروبي.

إعلان المطابقة

تعلن شركة Anker Innovations Limited بموجب هذا المستند أن نوع المنتج T8790 متوافق مع المتطلبات الأساسية والأحكام الأخرى ذات الصلة من التوجيه EU/2014/53.لإعلان المطابقة، تفضل بزيارة موقع الويب: https://uk.eufylife.com/ .

ينبغي تركيب المهايئ بالقرب من الجهاز وينبغي التمكن من الوصول إليه بسهولة. ولا تستخدم الجهاز في بيئة حرارتها عالية جدًا أو منخفضة جدًا، ولا تُعرّض الجهاز أبدًا لأشعة الشمس القوية أو لبيئة شديدة البلل. وتتراوح درجة الحرارة المناسبة للمنتج والملحقات بين 20- و60 درجة مئوية.

عند الشحن، يُرجى وضع الجهاز في بيئة بدرجة حرارة الغرفة العادية وبتهوية جيدة.

يُوصى بشحن الجهاز في بيئة بدرجة حرارة تتراوح ما بين 5 درجات مئوية و25 درجة مئوية.

يُرجى التأكد من استخدام الشاحن الذي تقدمه الشركة المصنعة فقط. وإن لم توفر الشركة المصنعة الشاحن، يُرجى استخدام شاحن يتوافق مع اللوائح التنظيمية للاتحاد الأوروبي، وإلا فقد ينطوي عدم الالتزام بذلك على خطورة وينتهك التصريح باستخدام المنتج وبنود الضمان.

يجب أن يكون شاحن المنتج KA2401A-1202000DE T8790 للاستخدام الداخلي فقط. جهد/تيار خرج الشاحن هو 12 فولت تيار مستمر/2 أمبير. ويعتبر القابس بمثابة جهاز فصل للمهايئ

احذر من خطر الانفجار في حال استبدال البطارية بنوع غير صحيح.

وتخلص من البطاريات المستخدمة وفقًا للتعليمات

معلومات التعرض للترددات اللاسلكية:

تم حساب مستوى الحد الأقصى للتعرض المسموح به (MPE) بناءً على معادلة المسافة d = 20 سم بين الجهاز وجسم الإنسان. وللحفاظ على الامتثال لمتطلبات التعرض للترددات اللاسلكية، استخدم المنتج الذي يحافظ على مسافة 20 سم بين الجهاز وجسم الإنسان.

نطاق تردد تشغيل شبكة Wifi: 2412~2472 ميجاهرتز (2.4 جيجا)؛ الحد الأقصى لطاقة خرج شبكة Wifi: 19 dBm (ERIP)؛

Anker Innovations Deutschland GmbH I Georg-Muche-Strasse 3, 80807 Munich، ألمانيا

تم تصميم هذا المنتج وتصنيعه بمواد ومكونات عالية الجودة يمكن إعادة تدويرها وإعادة استخدامها.

يعني هذا الرمز أنه يُحظَر التخلص من المنتج كنفايات منزلية، ويجب تسليمه إلى مرفق تجميع مناسب لإعادة تدويره.ويساعد التخلص من المنتج وإعادة تدويره بشكل صحيح على حماية الموارد الطبيعية وصحة الإنسان والبيئة. ولمزيد من المعلومات حول التخلص من هذا المنتج وإعادة تدويره، اتصل بالبلدية المحلية أو خدمة التخلص من النفايات أو المتجر الذي اشتريت منه هذا المنتج.

خدمة العملاء

الضمان

ضمان محدود لمدة 12 شهرًا

اتصل بنا

الولايات المتحدة

+1 (800) 988 7973 من الاثنين إلى الجمعة من الساعة 9 ص إلى الساعة 5 م (بتوقيت المحيط الهادئ)

المملكة المتحدة

+44 (0) 1604 936 200 من الاثنين إلى الجمعة من الساعة 6 ص إلى الساعة 11 ص (بتوقيت جرينيتش)

ألمانيا

+49 (0) 69 9579 7960 من الاثنين إلى الجمعة من الساعة 6:00 إلى الساعة 11:00

راسلنا بالبريد الإلكتروني

دعم العملاء: support@eufylife.com

Anker Innovations Limited

Room 1318-19, Hollywood Plaza, 610 Nathan Road, Mongkok, Kowloon، هونج كونج

EufyOfficial@ EufyOfficial@ EufyOfficial@