# ASSEMBLY GUIDE
## AnkerMake M5C

Model: V8110

①

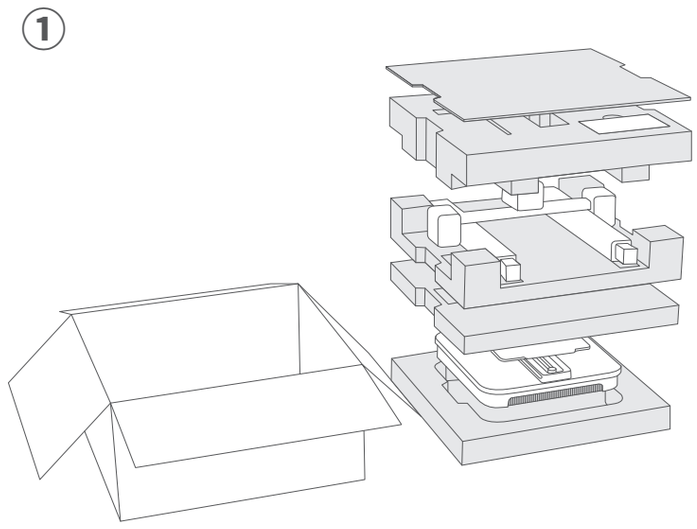

②

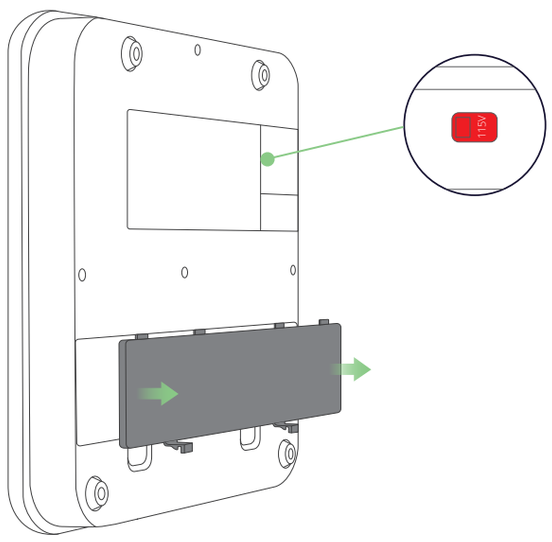


③

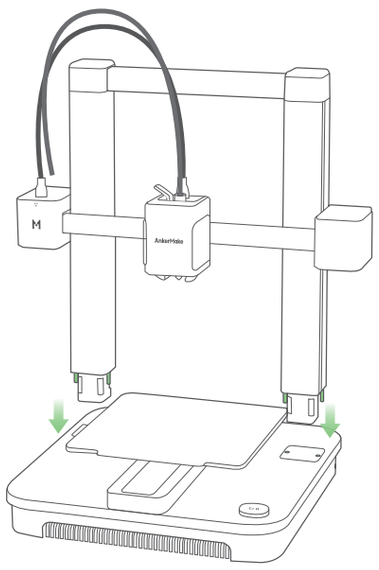

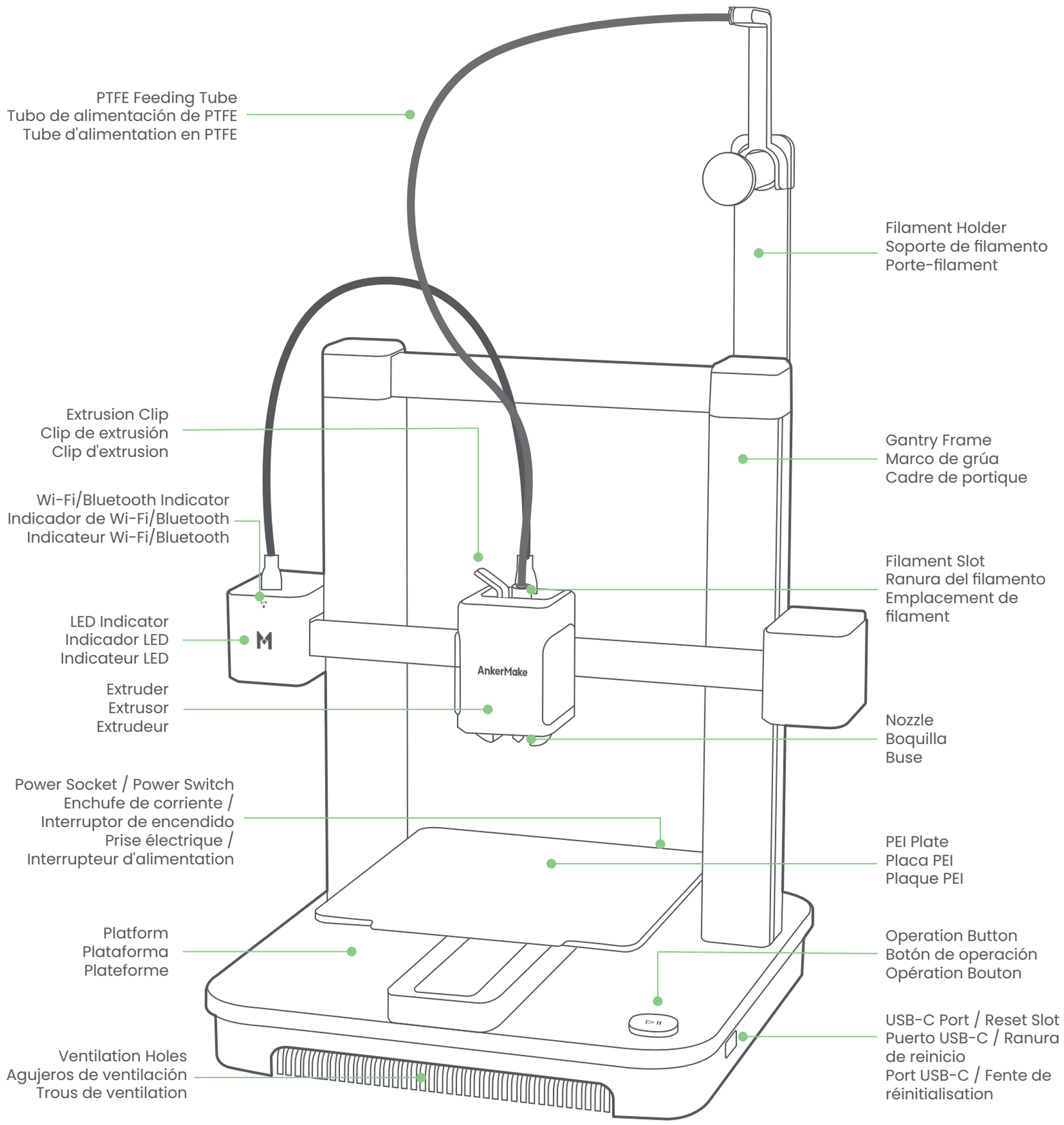


④

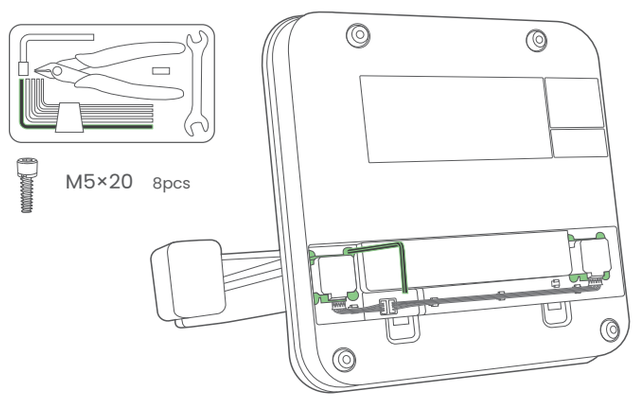


⑤

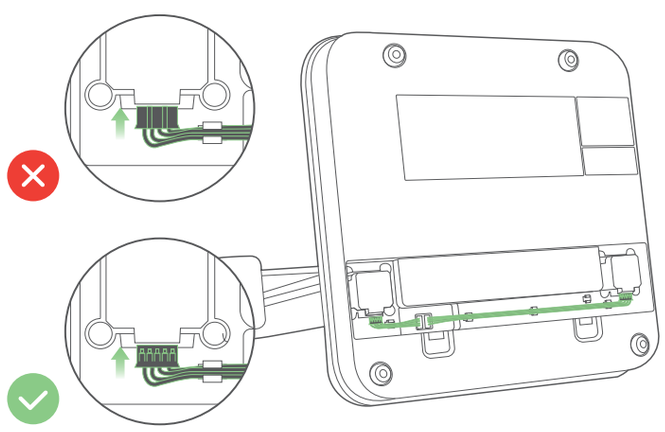

⑥

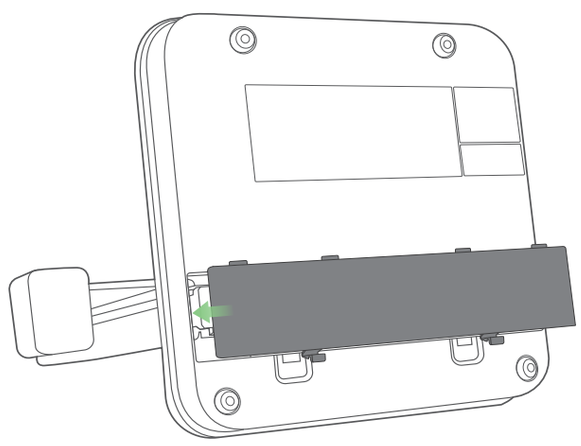

⑦

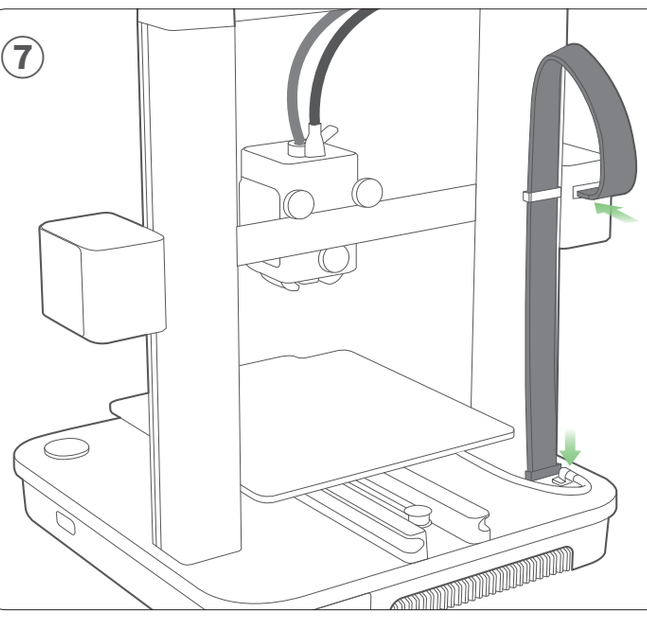

⑧

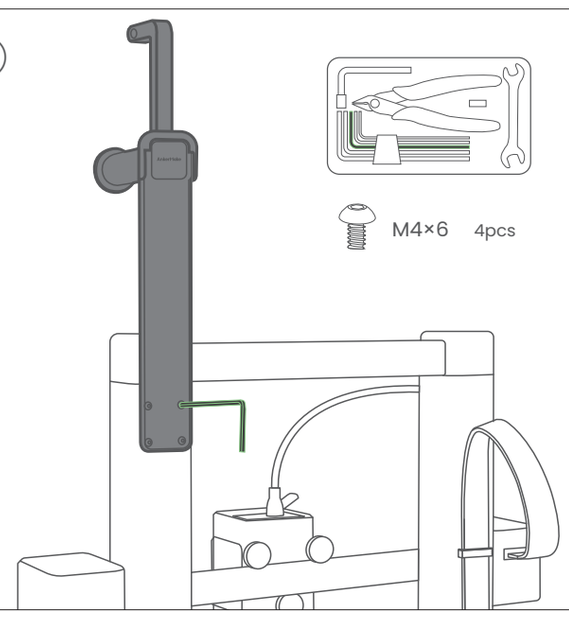


⑨

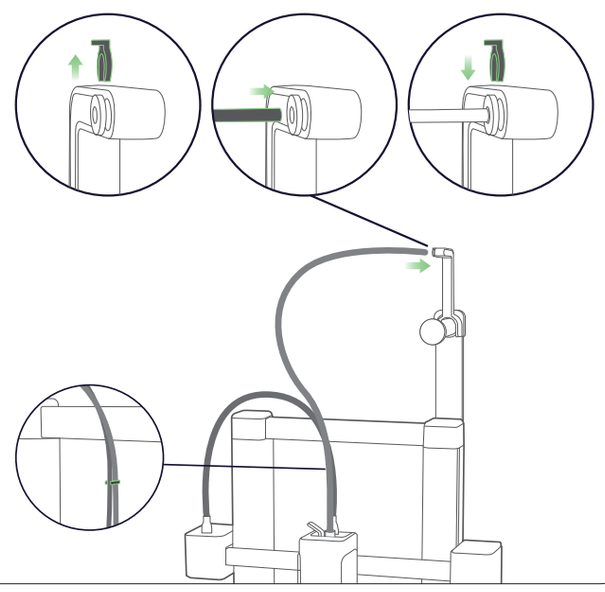

# QUICK START GUIDE
## AnkerMake M5C

https://support.ankermake.com/s/

## ❶ Powering On

Encendido
Mise sous tension

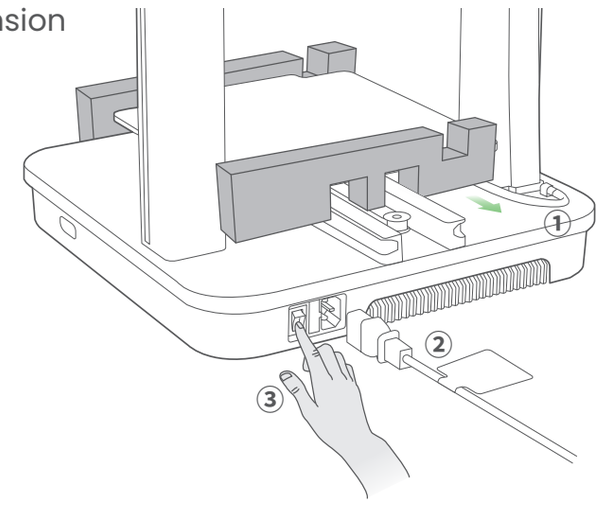


## ❷ Setting up the System

Configuración el sistema
Mise en place du système

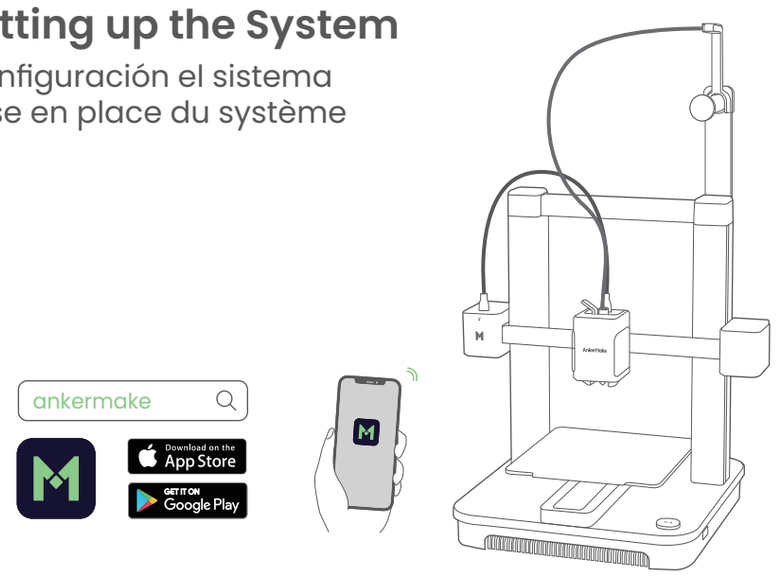


## ❸ Leveling Heatbed

Nivelado de la cama caliente
Nivellement du lit chauffant

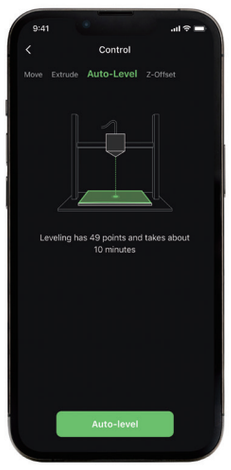


Avoid moving the printer during the auto-leveling process.
Procure no mover la impresora durante el proceso de nivelación automática.
Évitez de déplacer l'imprimante pendant le processus d'auto-nivellement.

## ❹ Loading Filament

Carga del filamento
Chargement de filament

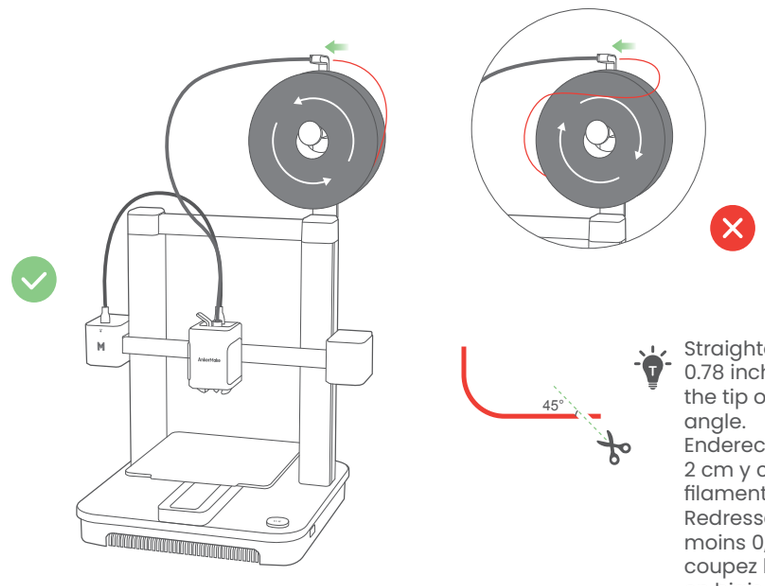


Straighten the filament at least 0.78 inches / 2 cm and cut the tip of the filament at a 45° angle.
Enderece el filamento al menos 2 cm y corte la punta del filamento en un ángulo de 45°.
Redressez le filament d'au moins 0,78 pouces / 2 cm et coupez l'extrémité du filament en biais à un angle de 45°.

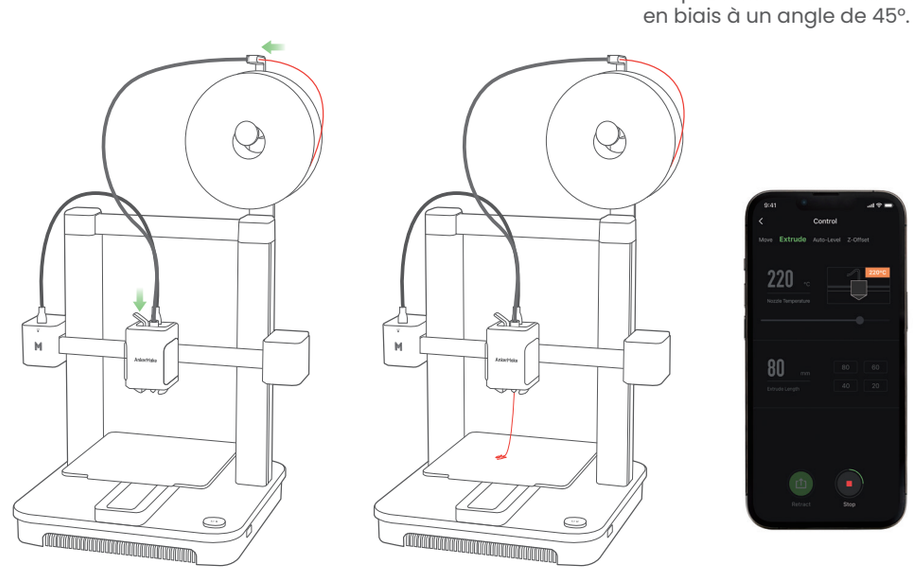


Press and hold the extrusion clip while continuing to insert the filament. Stop when you feel some resistance.
Presione y mantenga presionado el clip del extrusor mientras continúa insertando el filamento. Deténgase si nota alguna resistencia.
Appuyez et maintenez le clip de l'extrudeur tout en continuant à insérer le filament. Arrêtez lorsque vous ressentez une certaine résistance.

## ❺ AnkerMake Slicer

For the best printing experience, download and install the AnkerMake Slicer to your computer from
Para obtener la mejor experiencia de impresión, descargue e instale el AnkerMake Slicer en su computadora desde
Pour une expérience d'impression optimale, téléchargez et installez le trancheur AnkerMake sur votre ordinateur à partir de

ankermake.com/software

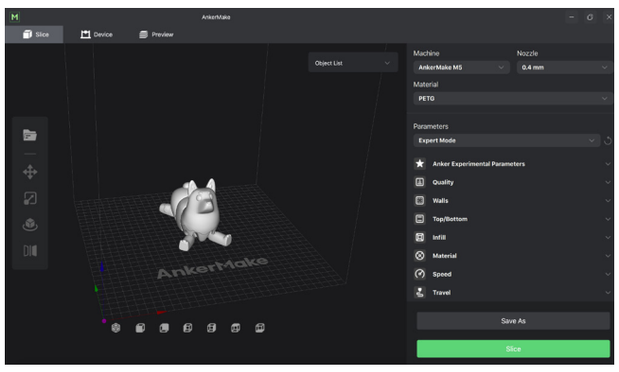


## ❻ Printing

Impresión
Impression

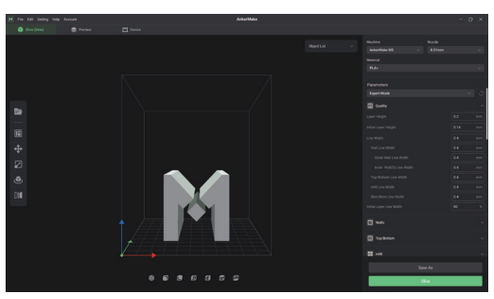

12-month limited warranty | 12 Monate eingeschränkte Garantie | Garantía limitada de 12 meses | Garantie limitée de 12 mois | 12 mesi di garanzia limitata | 12 meses de garantia limitada | 通常保証 12 ヶ月 | 12 개월 제한 보증 | ارْمش 12 قدمل دودحم نامض

Lifetime technical support | Technischer Support für die Produktlebensdauer | Asistencia técnica de por vida | Assistance technique à vie | Supporto tecnico per l'intero ciclo di vita | Suporte técnico ao longo da vida útil do produto | テクニカルサポート | 평생 기술 지원 | مدى الحياة دعم تقني


(US) +1 (800) 221-0126
(UK) +44(0)1604 936200
(DE) +49(0)69 9579 7960
(Middle East & Africa) +971 520750842
(UAE) +971 8000320817
(KSA) +966 8008500030
(Kuwait) +965 22069086
(Egypt) +20 8000000826
(AU) +61 3 8331 4800
(TR) +90 (850) 460 14 14
(RU) +8(800)511-86-23
( 中国 ) +86 400 0550036
( 日本 ) 03 4455 7823
( 한국 ) +82 02-1661-9246

support@ankermake.com
support.mea@anker.com
(Middle East & Africa)
CED-CN@anker.com ( 中国 )
support@anker.com ( 日本 )

Anker Innovations Limited
Room 1318-19, Hollywood Plaza,
610 Nathan Road, Mongkok,
Kowloon, Hong Kong



51005003867 V1
PAP 22
Raccolta Carta

# Important Safety Instructions

- The power cord shall be connected to socket-outlet with earthing connection.
- The power supply should be installed near the equipment, and the socket-outlet must be easily accessible.
- Only use the power cord provided by the manufacturer. Using unauthorized power cords may cause danger and violate the authorization of the product and the guarantee.
- The power cord plug is considered as the disconnect device. Once unplugged, the product is considered to be disconnected from the power source.
- Do not use the device in an environment where the temperature is too high or low. Never expose the device to strong sunshine or wet environments.
- The suitable temperature range for the product and its accessories is 59 °F -95 °F / 15°C -35°C .
- It is recommended to operate the device in an environment with a temperature that ranges from 59 °F /15°C to 77 °F /25°C .
- When operating, place the device in an environment that has a normal room temperature and good ventilation.
- This equipment is not suitable for use in locations where children are likely to be present. This equipment is not intended for use by children.
- **CAUTION - Moving parts. Keep body parts away from moving parts.**
- **CAUTION - Hot parts. Do not touch.**

• Do not use the product in any way other than described herein in order to avoid personal injury or property damage.
• User should comply with the laws and regulations of his/her corresponding country and region where the equipment is located (used), abide by professional ethics, pay attention to safety obligations, and strictly prohibit the use of our products or equipment for any illegal purposes. Our company will not be responsible for any violators' legal liability under any circumstances.

## Notice

**FCC Statement**
This device complies with Part 15 of the FCC Rules. Operation is subject to the following two conditions: (1) this device may not cause harmful interference, and (2) this device must accept any interference received, including interference that may cause undesired operation.
**Warning:** Changes or modifications not expressly approved by the party responsible for compliance could void the user's authority to operate the equipment.
**Note:** This equipment has been tested and found to comply with the limits for a Class B digital device, pursuant to Part 15 of the FCC Rules. These limits are designed to provide reasonable protection against harmful interference in a residential installation.
This equipment generates uses and can radiate radio frequency energy and, if not installed and used in accordance with the instructions, may cause harmful interference to radio communications. However, there is no guarantee that interference will not occur in a particular installation. If this equipment does cause harmful interference to radio or television reception, which can be determined by turning the equipment off and on, the user is encouraged to try to correct the interference by one or more of the following measures: (1) Reorient or relocate the receiving antenna. (2) Increase the separation between the equipment and receiver. (3) Connect the equipment into an outlet on a circuit different from that to which the receiver is connected. (4) Consult the dealer or an experienced radio/TV technician for help.
**FCC Radio Frequency Exposure Statement**
The device has been evaluated to meet general RF exposure requirements. The device can be used in fixed/mobile exposure condition. The min separation distance is 20cm.
**Notice: Shielded cables**
All connections to other computing devices must be made using shielded cables to maintain compliance with FCC regulations.
The following importer is the responsible party
Company Name: Fantasia Trading LLC
Address: 5350 Ontario Mills Pkwy, Suite 100, Ontario, CA 91764
Telephone: 1-800-988-7973
**IC Statement**
This device complies with Industry Canada licence-exempt RSS standard(s). Operation is subject to the following two conditions:
(1) this device may not cause interference, and
(2) this device must accept any interference, including interference that may cause undesired operation of the device.
Le présent appareil est conforme aux CNR d'Industrie Canada applicables aux appareils radio exempts de licence. L'exploitation est autorisée aux deux conditions suivantes:
(1) l'appareil nedoit pas produire de brouillage, et
(2) l'utilisateur de l'appareil doit accepter tout brouillage radioélectrique subi, même si le brouillage est susceptible d'en compromettre le fonctionnement.
This Class B digital apparatus complies with Canadian ICES-003.
Cet appareil numérique de la classe B est conforme à la norme NMB-003 du Canada.
IC RF Statement:
When using the product, maintain a distance of 20cm from the body to ensure compliance with RF exposure requirements.
Lors de l'utilisation du produit, maintenez une distance de 20 cm du corps afin de vous conformer aux exigences en matière d'exposition RF.

This product complies with the radio interference requirements of the European Community.

**Declaration of Conformity**
Hereby, Anker Innovations Limited declares that this device is in compliance with the essential requirements and other relevant provisions of Directive 2014/53/EU.For the declaration of conformity, visit the Web site: https://ankermake.com.

This product complies with the radio interference requirements of the United Kingdom

**Declaration of Conformity**
Hereby, Anker Innovations Limited declares that this device is in compliance with Radio Equipment Regulations 2017(SI 2017/1206). The full text of the UK declaration of conformity is available at the following internet address: https://ankermake.com.

**RF exposure information:**
The Maximum Permissible Exposure (MPE) level has been calculated based on a distance of d=20 cm between the device and the human body. To maintain compliance with RF exposure requirement, use product that maintain a 20cm distance between the device and human body.
Frequency bands and power are as below:

| Function | Bands | Operation Frequency | Max.Power |
|---|---|---|---|
| Wi-Fi | 2.4GHz | 2412-2472MHz | EIRP 19.72 dBm |
| Bluetooth | 2.4GHz | 2402-2480 MHz | EIRP 8.24 dBm |

The following importer is the responsible party (contract for EU matters): Anker Innovations Deutschland GmbH I Georg-Muche-Strasse 3, 80807 Munich, Germany
The following importer is the responsible party (contract for UK matters):Anker Technology (UK) Limited I GNR8, 49 Clarendon Road, Watford, Hertfordshire, WD17 1HP, United Kingdom

Your product is designed and manufactured with high quality materials and components, which can be recycled and reused.

This symbol means the product must not be discarded as household waste, and should be delivered to an appropriate collection facility for recycling. Proper disposal and recycling helps protect natural resources, human health and the environment. For more information on disposal and recycling of this product, contact your local municipality, disposal service, or the shop where you bought this product.

## Trademarks

Bluetooth

The Bluetooth® word mark and logos are registered trademarks owned by the Bluetooth SIG, Inc. and any use of such marks by Anker Innovations Limited is under license. Other trademarks and trade names are those of their respective owners.

**English**

# Consignes de sécurité importantes

- Das Netzkabel muss an eine geerdete Steckdose angeschlossen werden.
- Die Stromversorgung sollte in der Nähe des Geräts installiert werden und die Steckdose muss leicht zugänglich sein.
- Verwenden Sie ausschließlich das vom Hersteller mitgelieferte Netzkabel. Die Verwendung von nicht zugelassenen Netzkabeln kann eine Gefahr darstellen und die Zulassung des Produkts sowie die Garantiebedingungen verletzen.
- Der Stecker des Netzkabels ist die Trennvorrichtung des Geräts. Einmal ausgesteckt, gilt das Produkt als von der Stromquelle getrennt.
- Verwenden Sie das Gerät nicht in einer Umgebung, in der die Temperatur zu hoch oder zu niedrig ist. Setzen Sie das Gerät niemals zu starker Sonneneinstrahlung oder einer zu feuchten Umgebung aus.
- Der geeignete Temperaturbereich für das Produkt und das Zubehör ist 15 °C bis 35 °C.
- Es wird empfohlen, das Gerät in einer Umgebung mit einer Temperatur von 15 °C bis 25 °C zu betreiben.
- Stellen Sie das Gerät während des Betriebs in einer Umgebung mit normaler Raumtemperatur und angemessener Belüftung auf.
- Dieses Gerät ist nicht für den Einsatz an Orten geeignet, an denen sich Kinder aufhalten können. Dieses Gerät ist nicht für den Gebrauch durch Kinder bestimmt. '
- **VORSICHT – Bewegliche Teile. Halten Sie Körperteile von beweglichen Teilen fern.**
- **VORSICHT– Heiße Teile. Nicht berühren.**
- Verwenden Sie das Produkt nicht anders als hier beschrieben, um Personen- oder Sachschäden zu vermeiden.
- Benutzer müssen die Gesetze und Vorschriften der jeweiligen Länder und Regionen, in denen das Gerät aufgestellt (verwendet) wird, einhalten, sich an die Berufsethik halten, auf die Sicherheitsverpflichtungen achten und die Verwendung unserer Produkte oder Geräte für illegale Zwecke strikt untersagen. Unser Unternehmen ist unter keinen Umständen für die gesetzliche Haftung von Verstößen verantwortlich.

## Hinweis

Dieses Produkt erfüllt die Anforderungen der Europäischen Gemeinschaft an Funkstörungen.

**Konformitätserklärung**
Anker Innovations Limited erklärt hiermit, dass dieses Gerät die grundlegenden Anforderungen und anderen relevanten Bestimmungen der Richtlinie 2014/53/EG erfüllt. Die Konformitätserklärung finden Sie auf der Website: https://ankermake.com.

Dieses Produkt erfüllt die Anforderungen an Funkstörungen des Vereinigten Königreichs

**Konformitätserklärung**
Anker Innovations Limited erklärt hiermit, dass dieses Gerät die Funkanlagenrichtlinie 2017 (SI 2017/1206) erfüllt. Der vollständige Text der britischen Konformitätserklärung ist unter der folgenden Internetadresse verfügbar: https://ankermake.com.

**Informationen zur HF-Exposition:**
Die maximal zulässige Exposition (MPE) wurde basierend auf einem Abstand von d = 20 cm zwischen dem Gerät und dem menschlichen Körper berechnet. Um die Anforderungen in Bezug auf die HF-Belastung zu erfüllen, muss zwischen dem Gerät und dem menschlichen Körper ein Abstand von mindestens 20 cm bestehen. Die Frequenzbänder und Leistung sind wie folgt:

| Funktion | Bänder | Betriebsfrequenz | Maximale Leistung |
|---|---|---|---|
| WLAN | 2,4 GHz | 2412–2472 MHz | EIRP 19.72 dBm |
| Bluetooth | 2,4 GHz | 2.402 - 2.480 MHz | EIRP 8.24 dBm |

Der folgende Importeur ist verantwortlich (Vertrag für EU-Belange): Anker Innovations Deutschland GmbH I Georg-Muche-Straße 3, 80807 München, Deutschland Verantwortlicher ist folgender Importeur (Vertrag für UK-Angelegenheiten):
Anker Technology (UK) Limited I GNR8, 49 Clarendon Road, Watford, Hertfordshire, WD17 1HP, United Kingdom

Ihr Produkt wird mit hochwertigen Materialien und Komponenten gefertigt, die recycelt und wiederverwendet werden können.

Dieses Symbol bedeutet, dass das Produkt nicht als Hausmüll entsorgt werden darf, sondern einer angemessenen Sammelstelle für das Recycling zugeführt werden muss.Durch das ordnungsgemäße Entsorgen und Recyceln tragen Sie zum Schutz natürlicher Ressourcen und zur Vermeidung von Umwelt- und Gesundheitsschäden bei. Weitere Informationen zu Entsorgung und Recycling des Produkts erhalten Sie von der Gemeinde vor Ort, dem Entsorgungsdienst oder dem Geschäft, in dem Sie dieses Produkt gekauft haben.

## Trademarks

Bluetooth

Die Bluetooth®-Wortmarke und -Logos sind eingetragene Marken der Bluetooth SIG, Inc. und jede Verwendung dieser Marken durch Anker Innovations Limited erfolgt unter Lizenz. Andere Marken und Markennamen sind Eigentum ihrer jeweiligen Inhaber.

**Deutsch**

# Instrucciones de seguridad importantes

- El cable de corriente estará conectado a una toma de corriente con conexión a tierra.
- La fuente de alimentación debe estar ubicada cerca del dispositivo y la toma de corriente debe estar en un sitio accesible.
- Use únicamente el cable de corriente del fabricante incluido. Si utiliza cables de corriente no homologados, podría ser causa de peligro e incumplir el uso autorizado del producto y la garantía.
- El enchufe del cable de corriente se considera el elemento de desconexión. Al desenchufarlo, el producto se considerará desconectado de la fuente de alimentación.
- No utilice el dispositivo en entornos con temperaturas demasiado altas o bajas. No exponga el dispositivo a la luz solar intensa o ambientes húmedos.
- El rango de temperaturas adecuado para el producto y sus accesorios es de entre 15 y 35 °C (59 °F - 95 °F ).
- Se recomienda poner en funcionamiento el dispositivo en un entorno con un rango de temperaturas de entre 15 °C y 25 °C (59 °F - 77 °F ).
- Cuando esté en funcionamiento, colóquelo en una zona con una temperatura ambiente normal y una ventilación adecuada.
- El equipamiento no es apto para usarse en lugares frecuentados por niños. Este equipamiento no está diseñado para que lo usen niños.
- **PRECAUCIÓN: Piezas móviles. Mantenga las piezas fijas separadas de las piezas móviles.**
- **PRECAUCIÓN: Piezas calientes. No tocar.**

• No use el producto de ningún modo diferente a lo descrito en este documento para evitar lesiones personales y daños materiales.
• El usuario debe cumplir la ley y la normativa del país y región donde esté ubicado (se use) el equipamiento, respetar la ética profesional, prestar atención a las obligaciones de seguridad y prohibir terminantemente el uso de nuestros productos o equipamientos con fines ilegales. Nuestra empresa no se hace responsable legal de ninguna vulneración o infracción bajo ninguna circunstancia.

## Aviso

Este producto cumple con los requisitos de radiointerferencias de la Comunidad Europea.

**Declaración de conformidad**
Por la presente, Anker Innovations Limited declara que este dispositivo cumple los requisitos esenciales y otras disposiciones pertinentes de la Directiva 2014/53/UE. Para consultar la declaración de conformidad, visite el sitio web: https://ankermake.com.

Este producto cumple con la normativa sobre radiointerferencias del Reino Unido

**Declaración de conformidad**
Por la presente, Anker Innovations Limited declara que este dispositivo cumple con lo estipulado en el Reglamento 2017 en materia de equipos radioeléctricos (SI 2017/1206). El texto completo de la declaración de conformidad del Reino Unido está disponible en la siguiente dirección de Internet: https://ankermake.com.

**Información de exposición a RF:**
El nivel máximo de exposición permisible (MEP) se ha calculado en función de una distancia de d = 20 cm entre el dispositivo y el cuerpo humano. Para preservar el cumplimiento con el requisito de exposición a RF, utilice el producto manteniendo una distancia de 20 cm entre el dispositivo y el cuerpo humano. Las bandas de frecuencia y de potencia son las siguientes:

| Función | Bandas | Frecuencia de funcionamiento | Máxima potencia |
|---|---|---|---|
| Wi-Fi | 2,4 GHz | 2412-2472 MHz | EIRP 19.72 dBm |
| Bluetooth | 2,4 GHz | 2402-2480 MHz | EIRP 8.24 dBm |

La siguiente empresa importadora es la parte responsable (contacto en la UE):
Anker Innovations Deutschland GmbH I Georg-Muche-Strasse 3, 80807 Munich, Germany
La siguiente empresa importadora es la parte responsable (contacto en Reino Unido):
Anker Technology (UK) Limited I GNR8, 49 Clarendon Road, Watford, Hertfordshire, WD17 1HP, United Kingdom

Su producto ha sido diseñado y está fabricado con materiales y componentes de alta calidad, que se pueden reciclar y volver a utilizar.

Este símbolo indica que el producto no debe desecharse como residuo doméstico, sino que debe depositarse en unas instalaciones de recogida adecuadas para su reciclaje.La eliminación y el reciclaje adecuados ayudan a proteger los recursos naturales, la salud humana y el medio ambiente. Para obtener más información acerca de la eliminación y el reciclaje de este producto, póngase en contacto con su ayuntamiento, el servicio de retirada de desechos o la tienda donde compró el producto.

## Marcas registradas

Bluetooth®

La marca denominativa y los logotipos de Bluetooth® son marcas comerciales registradas propiedad de Bluetooth SIG, Inc. y cualquier uso de dichas marcas por parte de Anker Innovations Limited está cubierto mediante licencia. El resto de marcas y nombres comerciales son de sus respectivos propietarios.

**Español**

# Consignes de sécurité importantes

- Le cordon d'alimentation doit être raccordé à une prise de courant avec mise à la terre.
- L'alimentation doit être installée à proximité de l'équipement et la prise de courant doit être facilement accessible.
- Utilisez uniquement le cordon d'alimentation fourni par le fabricant. L'utilisation d'un cordon d'alimentation non autorisé peut présenter un danger et enfreindre l'autorisation du produit ainsi que la garantie.
- La prise du cordon d'alimentation est considérée comme le dispositif de déconnexion. Une fois débranché, le produit est considéré comme déconnecté de la source d'alimentation.
- N'utilisez pas l'appareil dans un environnement où la température est trop élevée ou trop faible. N'exposez jamais l'appareil à un fort ensoleillement ou à un environnement humide.
- La plage de températures idéale pour le produit et ses accessoires est comprise entre 15 °C et 35 °C.
- Il est recommandé d'utiliser l'appareil dans un environnement dont la température est comprise entre 15 °C et 25 °C.
- Lors de l'utilisation, placez l'appareil dans un environnement soumis à une température ambiante normale et bien ventilé.
- Cet équipement n'est pas adapté à une utilisation dans des endroits où des enfants sont susceptibles d'être présents. Cet équipement n'est pas destiné à être utilisé par des enfants.
- **ATTENTION - Pièces mobiles. Tenir les parties du corps éloignées des pièces mobiles.**
- **ATTENTION - Pièces chaudes. Ne pas toucher.**

• N'utilisez pas le produit d'une autre manière que celle décrite ici afin d'éviter des blessures ou des dommages matériels.
• L'utilisateur doit se conformer aux lois et règlements du pays et de la région où l'équipement est situé (utilisé), respecter l'éthique professionnelle, prêter attention aux obligations de sécurité et interdire strictement l'utilisation de nos produits ou équipements à des fins illégales. Notre société ne sera en aucun cas responsable de la responsabilité légale des contrevenants.

## Avis

Ce produit est conforme aux exigences en matière d'interférences radio de la Communauté européenne.

**Déclaration de conformité**
Anker Innovations Limited déclare par le présent document que cet appareil est conforme aux exigences essentielles et aux autres dispositions pertinentes de la directive 2014/53/EU. Pour consulter la déclaration de conformité, consultez le site web suivant: https://ankermake.com.

Ce produit est conforme aux exigences du Royaume-Uni en matière d'interférences radio

**Déclaration de conformité**
Par la présente, Anker Innovations Limited déclare que ce dispositif est conforme au Règlement sur les équipements radio de 2017 (SI 2017/1206). Le texte intégral de la déclaration de conformité pour le Royaume-Uni est disponible à l'adresse suivante: https://ankermake.com.
**Informations relatives à l'exposition aux radiofréquences :**
La limite d'exposition maximale autorisée (norme MPE) a été calculée sur la base d'une distance de 20 centimètres entre l'appareil et le corps. Pour assurer la conformité aux exigences en matière d'exposition aux radiofréquences, utilisez le produit de manière à maintenir une distance de 20 cm entre l'appareil et le corps. Bandes de fréquences et puissance comme ci-dessous :

| Fonction | Bandes | Fréquence de onctionnement | Puissance maximale |
|---|---|---|---|
| Wi-Fi | 2,4 GHz | 2 412-2 472 MHz | EIRP 19.72 dBm |
| Bluetooth | 2,4 GHz | 2402-2480 MHz | EIRP 8.24 dBm |

L'importateur suivant est la partie responsable (contact pour les questions concernant l'Union européenne):
Anker Innovations Deutschland GmbH I Georg-Muche-Strasse 3, 80807 Munich, Germany
L'importateur suivant est la partie responsable (contact pour les questions relatives au Royaume-Uni):
Anker Technology (UK) Limited I GNR8, 49 Clarendon Road, Watford, Hertfordshire, WD17 1HP, United Kingdom

Votre produit a été conçu et fabriqué avec des matériaux et des composants de haute qualité. Ceux-ci peuvent être recyclés et réutilisés.

**IC Statement**
This device complies with Industry Canada licence-exempt RSS standard(s). Operation is subject to the following two conditions:
(1) this device may not cause interference, and
(2) this device must accept any interference, including interference that may cause undesired operation of the device.

Le présent appareil est conforme aux CNR d'Industrie Canada applicables aux appareils radio exempts de licence. L'exploitation est autorisée aux deux conditions suivantes:
(1) l'appareil nedoit pas produire de brouillage, et
(2) l'utilisateur de l'appareil doit accepter tout brouillage radioélectrique subi, même si le brouillage est susceptible d'en compromettre le fonctionnement.
This Class B digital apparatus complies with Canadian ICES-003.
Cet appareil numérique de la classe B est conforme à la norme NMB-003 du Canada.
IC RF Statement:
When using the product, maintain a distance of 20cm from the body to ensure compliance with RF exposure requirements.
Lors de l'utilisation du produit, maintenez une distance de 20cm du corps afin de vous conformer aux exigences en matière d'exposition RF.

Ce symbole signifie que le produit ne doit pas être jeté avec les déchets ménagers, mais doit être transmis à un établissement de collecte adapté pour permettre son recyclage. Une élimination et un recyclage appropriés contribuent à protéger les ressources naturelles, la santé humaine et l'environnement. Pour en savoir plus sur l'élimination et le recyclage de ce produit, contactez votre municipalité, le service d'élimination des déchets ou le magasin où vous avez acheté ce produit.

## Marques de commerce

Bluetooth®

La marque verbale et les logos Bluetooth® sont des marques déposées appartenant à Bluetooth SIG, Inc. et toute utilisation de ces marques par Anker Innovations Limited se fait sous licence. Les autres marques et noms commerciaux sont ceux de leurs détenteurs respectifs.

**Français**

## Istruzioni importanti sulla sicurezza

- Il cavo di alimentazione deve essere collegato a una presa con messa a terra.
- L'alimentatore deve essere installato vicino all'apparecchiatura e la presa deve essere facilmente accessibile.
- Utilizzare solo il caricabatterie fornito dal produttore. L'utilizzo di cavi di alimentazione non autorizzato potrebbe causare pericolo e violare l'autorizzazione del prodotto e i termini di garanzia.
- La spina del cavo di alimentazione è considerata come dispositivo di scollegamento. Una volta scollegato, il prodotto è considerato scollegato dalla fonte di alimentazione.
- Non utilizzare il dispositivo in un ambiente con temperatura eccessivamente alta o bassa. Non esporre il dispositivo alla luce solare diretta o ad ambienti troppo umidi.
- La temperatura più idonea per il prodotto e i relativi accessori è compresa tra 15°C e 35°C.
- Si consiglia di utilizzare il dispositivo in un ambiente con una temperatura compresa tra 15°C e 25°C .
- Durante l'uso, posizionare il dispositivo in un ambiente con una temperatura ambiente normale e una buona ventilazione.
- Questa apparecchiatura non è adatta per l'uso in luoghi in cui possono essere presenti bambini. Questa apparecchiatura non è destinata all'uso da parte di bambini.
- **ATTENZIONE - Parti in movimento. Allontanare le parti del corpo dalle parti in movimento.**
- **ATTENZIONE - Parti calde. Non toccare.**

• Non utilizzare il prodotto in modi diversi da quanto qui descritto al fine di evitare lesioni personali o materiali.
• L'utente è tenuto a rispettare le leggi e le normative dei paesi e delle regioni corrispondenti in cui l'apparecchiatura è ubicata (utilizzata), attenersi all'etica professionale, prestare attenzione agli obblighi di sicurezza e vietare rigorosamente l'uso dei nostri prodotti o delle nostre apparecchiature per scopi illeciti. La responsabilità legale dei trasgressori non potrà essere in alcun caso attribuita alla nostra azienda.

## Avviso

Questo prodotto è conforme ai requisiti della Comunità europea relativi alle interferenze radio.

**Dichiarazione di conformità**
Con il presente documento, Anker Innovations Limited dichiara che questo dispositivo è conforme ai requisiti fondamentali e alle altre disposizioni correlate previste dalla direttiva 2014/53/UE. Per la dichiarazione di conformità, visitare il sito Web: https://ankermake.com.

Questo prodotto è conforme ai requisiti sulle interferenze radio del Regno Unito

**Dichiarazione di conformità**
Con la presente, Anker Innovations Limited dichiara che questo dispositivo è conforme alle normative sulle apparecchiature radio 2017 (SI 2017/1206). Il testo completo della dichiarazione di conformità del Regno Unito è disponibile al seguente indirizzo Internet: https://ankermake.com.

**Informazioni sull'esposizione a radiofrequenze:**
Il livello di esposizione massima consentita (MPE) è stato calcolato sulla base di una distanza di 20 cm tra il dispositivo e il corpo umano. Per mantenere la conformità ai requisiti di esposizione alle radiofrequenze, utilizzare un prodotto che mantenga una distanza di 20 cm tra il dispositivo e il corpo umano. Di seguito sono riportate le bande di frequenza e la potenza:

| Funzione | Bande | Frequenza operativa | Potenza max. |
|---|---|---|---|
| Wi-Fi | 2,4 GHz | 2412-2472 MHz | EIRP 19.72 dBm |
| Bluetooth | 2,4 GHz | 2402-2480 MHz | EIRP 8.24 dBm |

Il seguente importatore è la parte responsabile (contratto esclusivamente per le questioni pertinenti all'UE):
Anker Innovations Deutschland GmbH I Georg-Muche-Strasse 3, 80807 Munich, Germany
Il seguente importatore è la parte responsabile (contratto per questioni relative al Regno Unito):
Anker Technology (UK) Limited I GNR8, 49 Clarendon Road, Watford, Hertfordshire, WD17 1HP, United Kingdom

Il prodotto è stato progettato e realizzato con materiali e componenti di alta qualità, che possono essere riciclati e riutilizzati.

Questo simbolo indica che il prodotto non deve essere smaltito tra i rifiuti domestici e deve essere consegnato presso un centro di raccolta per il riciclo.Un corretto smaltimento e riciclaggio aiuta a proteggere le risorse naturali, la salute umana e l'ambiente. Per ulteriori informazioni sullo smaltimento e il riciclo, contattare il comune locale, il servizio di smaltimento o il negozio in cui è stato acquistato il prodotto.

## Marchi

Bluetooth®

Il marchio denominativo e i loghi Bluetooth® sono marchi registrati di proprietà di Bluetooth SIG, Inc. e qualsiasi uso di tali marchi da parte di Anker Innovations Limited è in licenza. Gli altri marchi e nomi commerciali sono proprietà dei rispettivi titolari.

PAP 22
Raccolta Carta

**Italiano**

## Belangrijke veiligheidsinstructies

- Het snoer moet worden aangesloten op een geaarde contactdoos.
- De voeding moet in de buurt van het apparaat worden geplaatst en de contactdoos moet goed bereikbaar zijn.
- Gebruik alleen het door de fabrikant meegeleverde snoer. Het gebruik van een niet-geautoriseerd snoer kan gevaar opleveren en in strijd zijn met de goedkeuring van het product en de garantie.
- De stekker van het snoer wordt beschouwd als een uitschakelinrichting. Als de stekker uit het stopcontact is gehaald, wordt het product beschouwd als van de stroombron losgekoppeld.
- Gebruik het apparaat niet in een omgeving met een te hoge of te lage temperatuur. Stel het apparaat nooit bloot aan fel zonlicht of natte omgevingen.
- Het geschikte temperatuurbereik voor het product en zijn accessoires is 15 tot 35 °C.
- Het wordt aangeraden om het apparaat te gebruiken in een omgeving met een temperatuur tussen 15 en 25 °C.
- Plaats het apparaat tijdens het gebruik in een omgeving met een normale kamertemperatuur en goede ventilatie.
- Deze apparatuur is niet geschikt voor gebruik op locaties waar kinderen waarschijnlijk aanwezig zijn. Dit apparaat is niet bedoeld voor gebruik door kinderen.
- **PAS OP: bewegende delen. Houd lichaamsdelen uit de buurt van bewegende delen.**
- **PAS OP: hete onderdelen. Niet aanraken.**

• Gebruik het product niet anders dan in deze handleiding is beschreven om letsel of schade aan eigendommen te voorkomen.
• De gebruiker moet zich houden aan de wetten en regelgeving van de landen en regio's waar het apparaat zich bevindt (wordt gebruikt), zich houden aan de beroepsethiek, veiligheidsverplichtingen in acht nemen en het gebruik van onze producten of apparatuur voor illegale doeleinden ten strengste verbieden. Ons bedrijf is onder geen enkele omstandigheid verantwoordelijk voor de wettelijke aansprakelijkheid van overtreders.

## Kennisgeving

Dit product voldoet aan de EU-vereisten met betrekking tot radio-interferentie.

**Verklaring van conformiteit**
Hierbij verklaart Anker Innovations Limited dat dit apparaat voldoet aan de essentiële vereisten en andere relevante bepalingen van Richtlijn 2014/53/EU. De verklaring van conformiteit vindt u op de website: https://ankermake.com.

Dit product voldoet aan de vereisten voor radio-interferentie van het Verenigd Koninkrijk.

**Verklaring van conformiteit**
Hierbij verklaart Anker Innovations Limited dat dit apparaat voldoet aan de bepalingen van de Radio Equipment Regulations 2017 (SI 2017/1206). De volledige tekst van de verklaring van conformiteit voor het VK is beschikbaar op de volgende website: https://ankermake.com.

**Informatie over blootstelling aan RF:**
Het MPE-niveau (Maximum Permissible Exposure) is berekend op basis van een afstand van d=20 cm tussen het apparaat en het menselijk lichaam. Zorg ervoor dat het apparaat minstens 20 cm verwijderd blijft van het menselijk lichaam om te voldoen aan de RF-blootstellingsnorm. Frequentiebanden en vermogens als volgt:

| Functie | Banden | Bedrijfsfrequentie | Max. vermogen |
|---|---|---|---|
| Wifi | 2,4 GHz | 2412 – 2472 MHz | EIRP 19.72 dBm |
| Bluetooth | 2,4 GHz | 2402-2480 MHz | EIRP 8.24 dBm |

De volgende importeur is de verantwoordelijke partij (en contactpunt) voor de EU:
Anker Innovations Deutschland GmbH I Georg-Muche-Strasse 3, 80807 München, Duitsland
De volgende importeur is de verantwoordelijke partij (en contactpunt) voor het VK:
Anker Technology (UK) Limited I GNR8, 49 Clarendon Road, Watford, Hertfordshire, WD17 1HP, United Kingdom

Uw product is ontworpen en vervaardigd met hoogwaardige materialen en componenten, die kunnen worden gerecycled en hergebruikt.

Dit symbool betekent dat dit product niet mag worden weggegooid als huishoudelijk afval en moet worden ingeleverd bij een daarvoor bestemd inzamelpunt voor recycling.Door dit product op de juiste manier te verwijderen en te recyclen, draagt u bij aan de bescherming van natuurlijke hulpbronnen, de gezondheid van de mens en het milieu. Neem voor meer informatie over de verwijdering en recycling van dit product contact op met uw gemeente, het afvalverwijderingsbedrijf of de winkel waar u dit product hebt gekocht.

## Handelsmerken

Bluetooth®

Het woordmerk en de logo's van Bluetooth® zijn gedeponeerde handelsmerken van Bluetooth SIG, Inc. en elk gebruik van dergelijke merken door Anker Innovations Limited gebeurt onder licentie. Andere handelsmerken en handelsnamen zijn eigendom van de desbetreffende eigenaren.

**Nederlands**

## Instruções de segurança importantes

- O cabo de alimentação deve ser ligado a uma tomada com ligação à terra.
- A fonte de alimentação deve ser instalada perto do equipamento e a tomada deve ser de fácil acesso.
- Utilize apenas o cabo de alimentação fornecido pelo fabricante. A utilização de cabos de alimentação não autorizados pode causar perigo e violar a autorização do produto e a garantia.
- A ficha do cabo de alimentação é considerada um dispositivo de desligamento. Uma vez desligada da tomada, considera-se que o produto está desligado da alimentação.
- Não utilize o dispositivo num ambiente em que a temperatura esteja demasiado alta ou baixa. Nunca exponha o dispositivo a luz solar forte ou a ambientes húmidos.
- O intervalo de temperaturas adequado para o produto e respetivos acessórios é 15 °C a 35 °C.
- É recomendado que opere o dispositivo num ambiente com uma temperatura entre 15 °C e 25 °C.
- Durante o funcionamento, coloque o dispositivo num ambiente com uma temperatura ambiente normal e uma ventilação adequada.
- Este equipamento não é adequado para utilização em locais onde possam existir crianças. Este equipamento não se destina a ser utilizado por crianças.
- **CUIDADO - Peças em movimento. Mantenha-se afastado das peças móveis.**
- **CUIDADO - Peças quentes. Não tocar.**

• Não utilize o produto de forma diferente da descrita neste documento para evitar lesões ou danos materiais.
• O utilizador deve respeitar as leis e os regulamentos do país e região onde o equipamento se encontre localizado (é utilizado), respeitar a ética profissional, prestar atenção às obrigações de segurança e proibir estritamente a utilização dos nossos produtos ou equipamentos para qualquer fim ilegal. Em nenhuma circunstância será a nossa empresa responsável por qualquer responsabilidade legal dos infratores.

## Aviso

Este produto cumpre as normas de interferências de rádio da Comunidade Europeia.

**Declaração de Conformidade**
Por este meio, a Anker Innovations Limited declara que este dispositivo está em conformidade com os requisitos essenciais e outras disposições relevantes da Diretiva 2014/53/UE. Para consultar a declaração de conformidade, visite o site: https://ankermake.com.

Este produto cumpre as normas de interferências de rádio do Reino Unido

**Declaração de Conformidade**
Por este meio, a Anker Innovations Limited declara que este dispositivo está em conformidade com os Regulamentos de Equipamento de Rádio de 2017 (SI 2017/1206). O texto completo da declaração de conformidade do Reino Unido está disponível no seguinte endereço de Internet: https://ankermake.com.

**Informações sobre exposição a RF:**
O nível de Exposição Máxima Admissível (MPE - Maximum Permissible Exposure) foi calculado com base numa distância de d=20 cm entre o dispositivo e o corpo humano. Para manter a conformidade com os requisitos de exposição a RF, utilize o produto mantendo uma distância de 20 cm entre o dispositivo e o corpo humano. As bandas de frequência e a potência são as indicadas abaixo:

| Função | Bandas | Frequência de funcionamento | Pot. máx. |
|---|---|---|---|
| Wi-Fi | 2,4 GHz | 2412-2472 MHz | EIRP 19.72 dBm |
| Bluetooth | 2,4 GHz | 2402-2480 MHz | EIRP 8.24 dBm |

O importador seguinte é a entidade responsável (contacte para questões no âmbito da UE):
Anker Innovations Deutschland GmbH I Georg-Muche-Strasse 3, 80807 Munich, Germany
O importador seguinte é a entidade responsável (contacte para questões no âmbito do Reino Unido):
Anker Technology (UK) Limited I GNR8, 49 Clarendon Road, Watford, Hertfordshire, WD17 1HP, United Kingdom

O produto foi concebido e fabricado com materiais e componentes de alta qualidade, que podem ser reciclados e reutilizados.

Este símbolo significa que o produto não deve ser eliminado como lixo doméstico e deve ser entregue numa instalação de recolha apropriada para reciclagem.A eliminação e a reciclagem corretas ajudam a proteger os recursos naturais, a saúde humana e o ambiente. Para obter mais informações sobre a eliminação e a reciclagem deste produto, contacte o seu município, os serviços de eliminação ou o local de compra do produto.

## Marcas comerciais

Bluetooth®

A marca nominativa e logótipos Bluetooth® são marcas registadas propriedade da Bluetooth SIG, Inc. e qualquer utilização de tais marcas pela Anker Innovations Limited é realizada sob licença. Outras marcas registadas e marcas comerciais são dos respetivos proprietários.

**Português**

## تعليمات السلامة الهامة

- يجب توصيل سلك الطاقة بمخرج المقبس مع وصلة تأريض.
- يجب تثبيت مصدر الطاقة بالقرب من الجهاز، لتسهيل التوصيل بالمقبس.
- استخدم سلك الشاحن الأصلي المُقدَّم من الشركة المصنعة فقط. قد يتسبب استخدام أسلاك طاقة غير مصرح بها في التعرض لخطر وانتهاك ترخيص المنتج والضمان.
- يعتبر قابس سلك الطاقة بمثابة جهاز فصل. بمجرد فصل السلك عن الكهرباء، يُعتبر المنتج منفصلاً عن مصدر الطاقة.
- لا تستخدم الجهاز في بيئة ذات درجة حرارة عالية للغاية أو منخفضة للغاية. ولا تُعرّض الجهاز أبدًا لأشعة الشمس القوية أو لبيئات شديدة البلل.
- تتراوح درجة الحرارة المناسبة للمنتج وملحقاته من 59 درجة فهرنهايت إلى 95 درجة فهرنهايت/من 15 درجة مئوية إلى 35 درجة مئوية.
- يُوصى بتشغيل الجهاز في بيئة بدرجة حرارة تتراوح من 59 درجة فهرنهايت/15 درجة مئوية إلى 77 درجة فهرنهايت/25 درجة مئوية.
- عند التشغيل، يُرجى وضع الجهاز في بيئة بدرجة حرارة الغرفة العادية وبتهوية جيدة.
- هذا الجهاز غير مناسب للاستخدام في الأماكن التي يحتمل وجود أطفال فيها. هذا الجهاز غير مخصص للاستخدام من قبل الأطفال.
- **تنبيه - أجزاء متحركة. حافظ على بقاء أعضاء الجسم بعيدًا عن الأجزاء المتحركة.**
- **تنبيه - أجزاء ساخنة. ممنوع اللمس.**

• لا تستخدم المنتج بأي طريقة أخرى خلاف ما هو موصوف هنا لتجنب الإصابة الشخصية أو تلف الممتلكات.
• يجب على المستخدم الامتثال للقوانين واللوائح المعمول بها في البلد والمنطقة المناظرة التي توجد (تُستخدم) بها المعدات، والالتزام بأخلاقيات المهنة، والاهتمام بالتزامات السلامة، وحظر استخدام منتجاتنا أو معداتنا تمامًا لأي أغراض غير قانونية. لن تتحمل شركتنا أي مسؤولية قانونية للمخالفين تحت أي ظرف من الظروف.

## إشعار

يتوافق هذا المنتج مع متطلبات التداخل اللاسلكي في الاتحاد الأوروبي.

**إعلان المطابقة**
تعلن شركة Anker Innovations Limited بموجب هذا المستند أن هذا الجهاز يتوافق مع المتطلبات الأساسية والأحكام الأخرى ذات الصلة الواردة في التوجيه الأوروبي EU/2014/53. للحصول على إعلان المطابقة، تفضل بزيارة موقع الويب: https://ankermake.com.

يتوافق هذا المنتج مع متطلبات التداخل اللاسلكي في المملكة المتحدة

**إعلان المطابقة**
بموجب هذه الوثيقة، تعلن شركة Anker Innovations Limited أن هذا الجهاز متوافق مع لوائح المعدات اللاسلكية لعام 2017 (SI 2017/1206). النص الكامل لإعلان المطابقة في المملكة المتحدة متاح على عنوان الإنترنت التالي: https://ankermake.com.

**معلومات التعرض للترددات اللاسلكية:**
تم حساب مستوى الحد الأقصى للتعرض المسموح به (MPE) بناءً على معادلة المسافة d = 20 سم بين الجهاز وجسم الإنسان. وللحفاظ على الامتثال لمتطلبات التعرض للترددات اللاسلكية، استخدم المنتج الذي يحافظ على مسافة 20 سم بين الجهاز وجسم الإنسان. نطاقات التردد والطاقة موضحة على النحو التالي:

| الوظيفة | النطاقات | تردد التشغيل | الحد الأقصى للطاقة |
|---|---|---|---|
| Wi-Fi | 2.4 غيغاهرتز | 2412 إلى 2472 ميغاهرتز | 19.72 ديسيبل مللي واط وفق EIRP |
| بلوتوث | 2.4 غيغاهرتز | 2402-2480 ميغا هرتز | 8.24 ديسيبل مللي واط وفق EIRP |

المستورد التالي هو الطرف المسؤول (عقد شؤون الاتحاد الأوروبي):
Anker Innovations Deutschland GmbH I Georg-Muche-Strasse 3, 80807 Munich, Germany
المستورد التالي هو الطرف المسؤول (عقد شؤون المملكة المتحدة):
Anker Technology (UK) Limited I GNR8, 49 Clarendon Road, Watford, Hertfordshire, WD17 1HP, United Kingdom

تم تصميم هذا المنتج وتصنيعه بمواد ومكونات عالية الجودة يمكن إعادة تدويرها وإعادة استخدامها.

يشير هذا الرمز إلى أنه يجب عدم التخلص من المنتج باعتباره من النفايات المنزلية العادية، بل يجب تسليمه إلى المنشأة المناسبة لتجميع النفايات بغرض إعادة التدوير.ويساعد التخلص من المنتج وإعادة تدويره بشكل صحيح على حماية الموارد الطبيعية وصحة الإنسان والبيئة. ولمزيد من المعلومات حول التخلص من هذا المنتج وإعادة تدويره، اتصل بالبلدية المحلية أو خدمة التخلص من النفايات أو المتجر الذي اشتريت منه هذا المنتج.

## العلامات التجارية

Bluetooth®

تُعد علامة Bluetooth® وشعاراتها علامات تجارية مسجلة مملوكة لشركة Bluetooth SIG، Inc. وأي استخدام لهذه العلامات من قِبل Anker Innovations Limited يتم بموجب ترخيص. العلامات التجارية والأسماء التجارية الأخرى هي ملك لأصحابها المعنيين.

**ةيبرَعل**

51005003939 V1