深圳市亿圣邦科技有限公司

Shenzhen Yishengbang Technology Company Limited

零 件 规 格 承 认 书

Approval Specification

正式 ■ / 条件 □

长虹物料名称：Part Name: R-射频天线RF antenna

长虹 R3 代码：R3 Code: 850292403

长虹图号：Part Number: TX-DM270BD113Y63M

发行日期 Issued Date: 2020-8-29

文件编号 Document NO.: YSB2020082901

核准 Approval by	审核 Check by	撰写 Prepared by
林美财	黄震	陈仕联

地址:东莞市塘厦镇蛟乙塘银园街 13 号 2 楼

Address: 2F, No.13 Yinyuan street, jiaoyitang, Tangxia Town, Dongguan City

电话：0769-82553115 传真：0769-82553116

TEL：0769-82553115 FAX：0769-82553116

4.产品图档

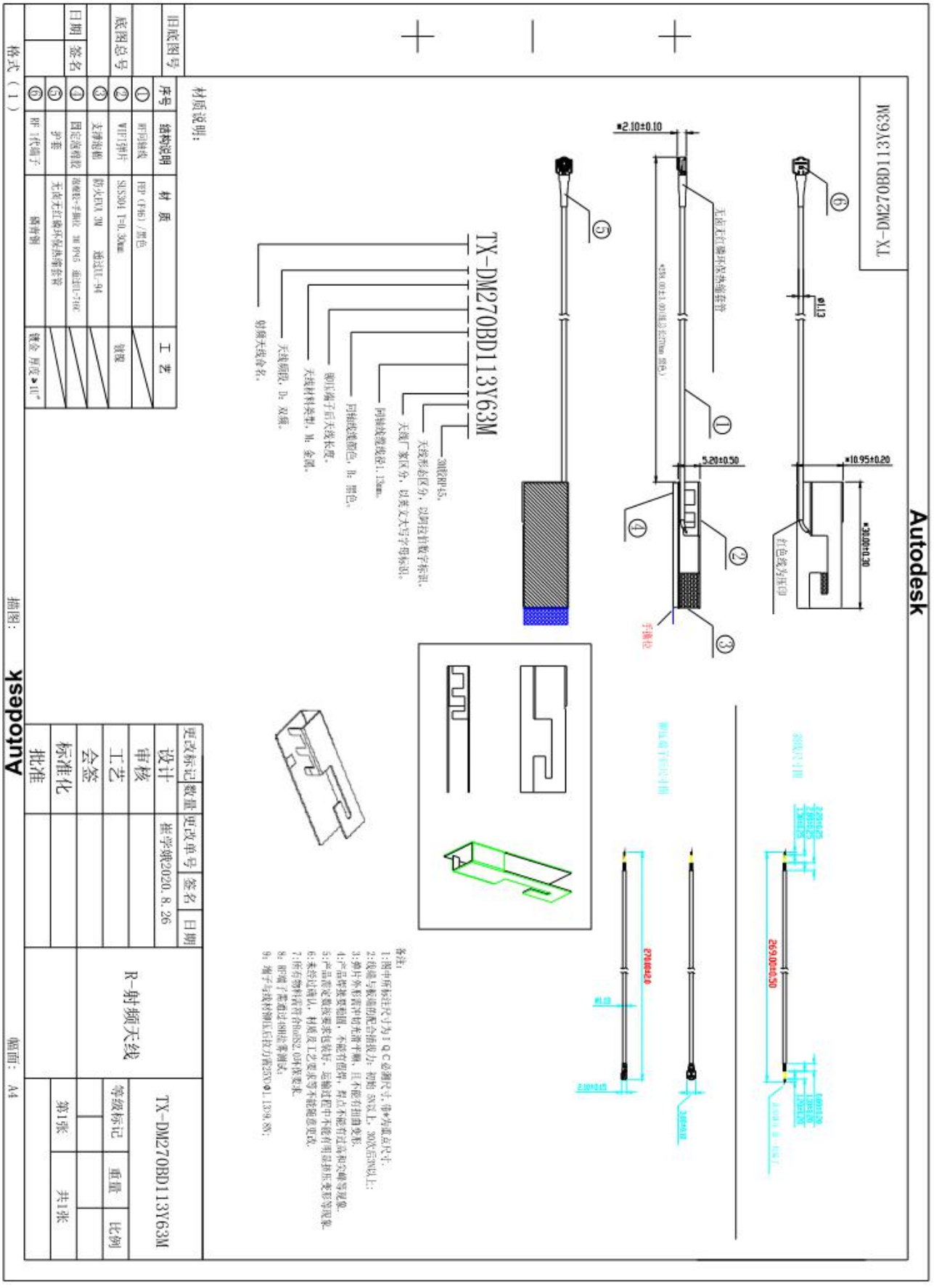

TX-DM270BD113Y63M
Autodesk
TX-DM270BD113Y63M
材质说明:
旧底图号
底图总号
日期
签名
序号
结构说明
材 质
工 艺
设计
审核
工艺
会签
标准化
批准
R-射频天线
TX-DM270BD113Y63M
等级标记
重量
比例
第1张
共1张
格式（1）
描图:
幅面: A4

文件编号	SLK-T3010	单位：mm

版次	标记	更改描述	日期
A0		新增物料	20-4-10

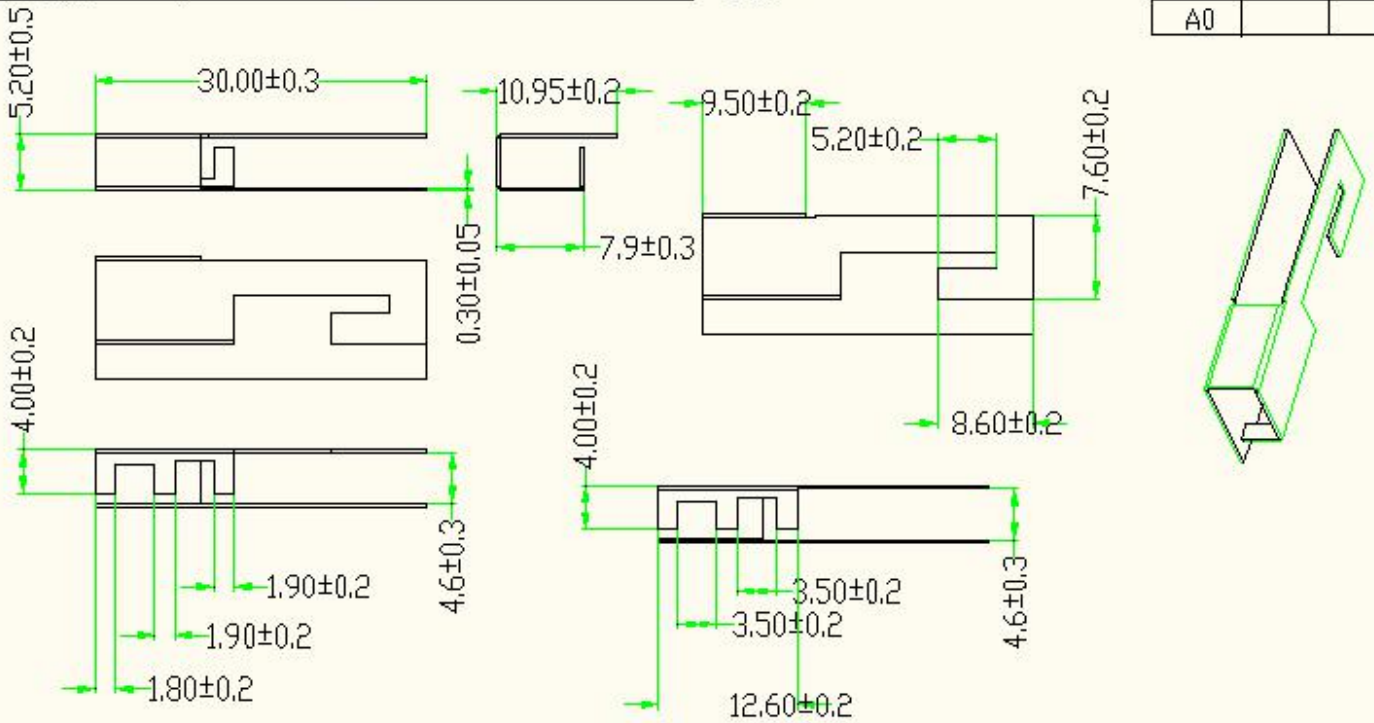

材料要求：

1、WIFI铁件：SUS304 T=0.30MM 镀镍

设计	陈仕联				名 称	SLK-T3010
审核	黄震				物料名称	
核准	林美财	重量	数量	比例	长虹代码	
		1.3G	1PCS	1:1	长虹图号	
		第 1 张 共 1 张				

深圳市亿圣邦科技有限公司

Shenzhen Yishengbang Technology Company Limited

文件编号	SLK-CH-T3010-L-270I-B	单位：mm

版次	标记	更改描述	日期
A0		新增物料	20-8-28

线端与板端扣合后拔去力：

初次5N以上；30次插拔后3N以上；

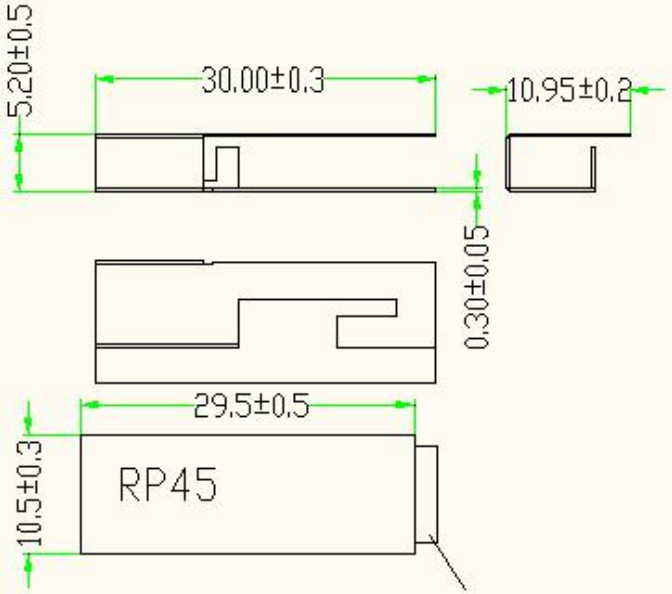

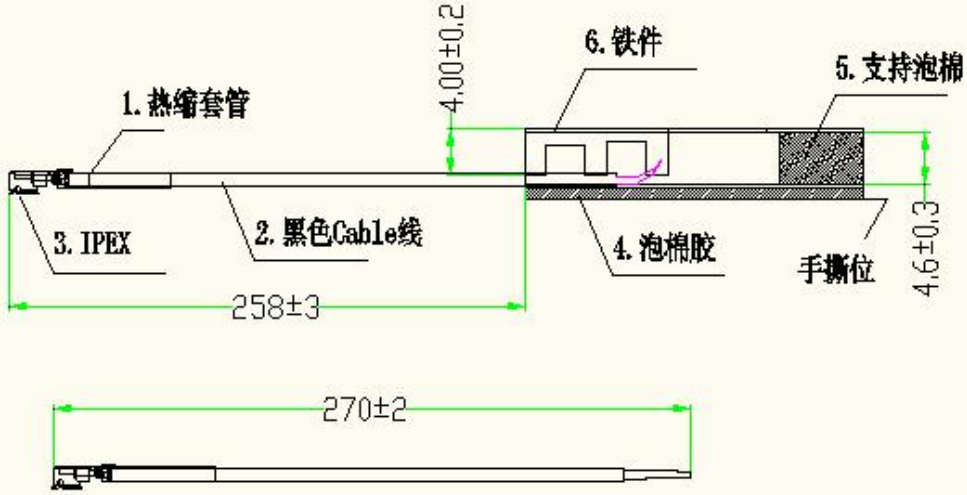

LENGTH:270±2.0MM
DIAMETER:Φ1.1.3
COLOR:BALCK

材料要求：

1、套管：热缩套管L=10MM 无卤无红磷

2、Cable:Φ1.13mm Coaxial Cable,50Ω Black

3、Connector:MHF Plug for Φ1.13 Cable 镀金≥1μ

4、泡棉胶：29.5*10.5*1.1MM RP45

5、支撑泡棉：7.5*7.5*4.6MM 3M300

6、WIFI铁件：SUS304 T=0.30MM 镀镍

设计	黄震	重量	数量	比例	名 称	SLK-T3010
审核				1:1	物料名称	R-射频天线
批准		第 1 张	共 1 张		长虹代码	850292403
					长虹图号	TX-DM270BD113Y63M

深圳市亿圣邦科技有限公司

VSWR

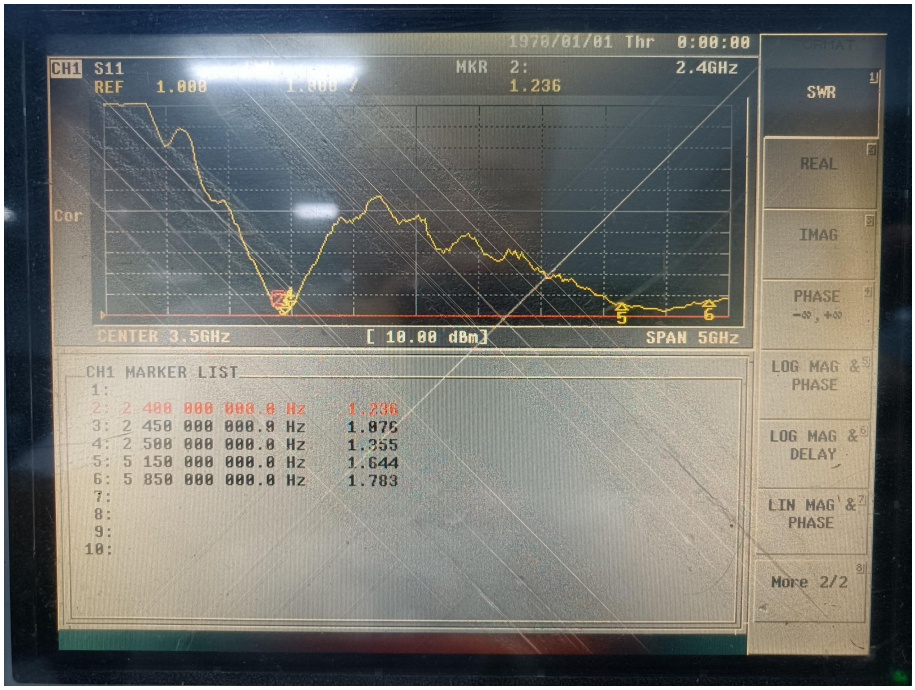

S11

线损

线长（MM）	线损（dB）	屏蔽层覆盖率
270	0.8	＞90%

WIFI Antenna Gain/Efficiency/3D
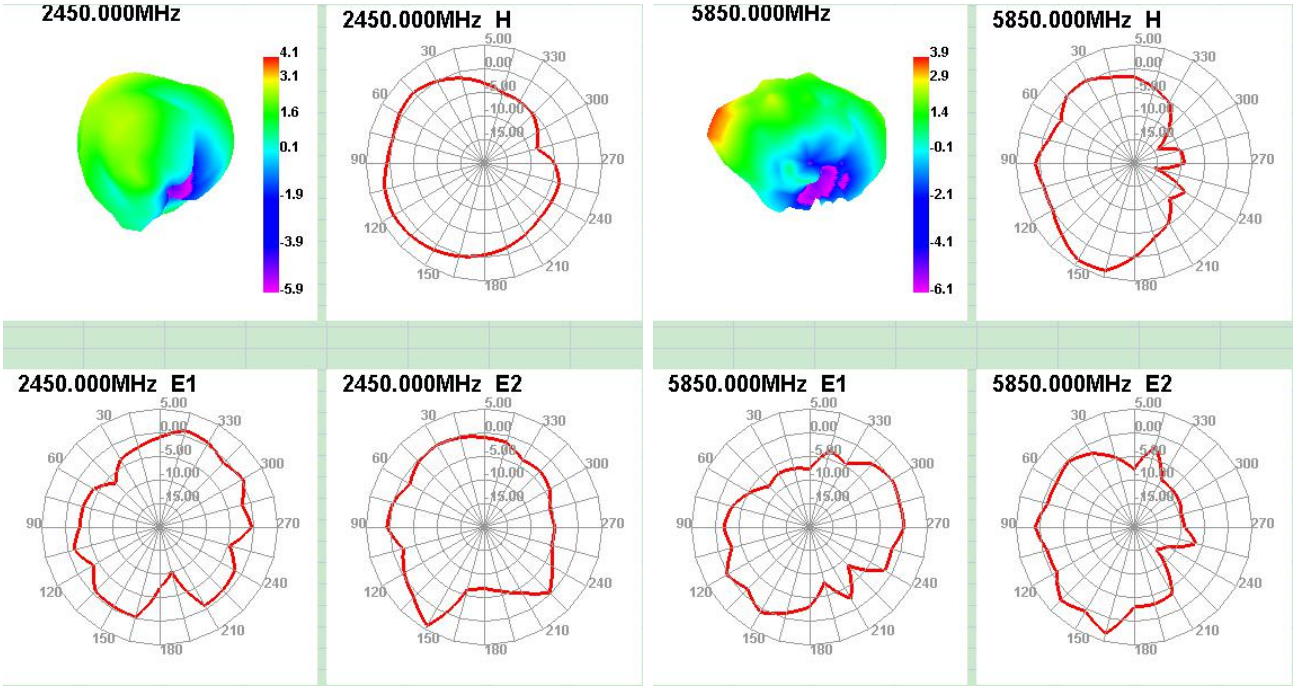
Freq (MHz)	Effi (%)	Effi (dB)	Gain (dBi)
2400	66.72	-1.76	4.21
2450	75.04	-1.25	4.11
2500	72.09	-1.42	4.32
5150	42.47	-3.72	3.47
5250	45.67	-3.4	2.57
5750	58.45	-2.33	3.27
5850	62.85	-2.02	3.87