AQUABOOST

DOUBLE PLAY 2IN1 SPEAKER

Bluetooth®

tzumi®

INTRODUCTION

The AquaBoost Double Play Bluetooth Speakers bring double the bass and double the fun wherever you are! These powerful Bluetooth speakers can be combined into one speaker, and let you listen to your favorite tunes anywhere, whether you're at the beach or an indoor party. Lightweight, portable, and compact, they're perfect for almost any occasion. Additional features include Bluetooth functionality, an AUX port, and a TF card slot.

WHAT'S INCLUDED

- 2x Wireless Bluetooth Speakers
- 2x USB-C Cables
- User Guide

DIAGRAM & INSTRUCTIONS

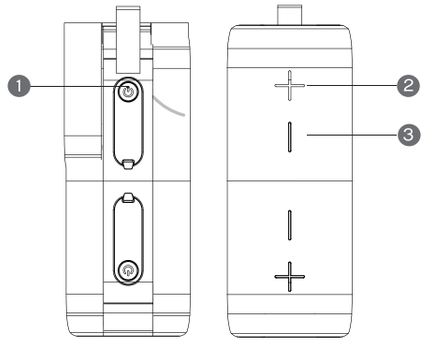

1. **Power Button**
   - Press and hold to turn the speaker ON/OFF
   - Press to play/pause the music
2. **Volume Up**
   - Press for Volume Up
   - Press and hold for Next Song
3. **Volume Down**
   - Press for Volume Down
   - Press and hold for Previous Song

DIAGRAM & INSTRUCTIONS (CONTINUED)

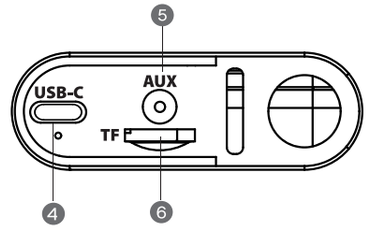

4. USB-C Charging Port
5. AUX Port
6. TF Card Slot

BLUETOOTH CONNECTION

1. Press and hold the Power Button for 3 seconds to turn the speakers ON.
2. Activate Bluetooth on your device and search for available devices.
3. Select "Tzumi Double Play" from your device's Bluetooth list and follow the prompts to finish the pairing process.

BLUETOOTH CONNECTION (CONTINUED)

4. After successfully pairing, a tone will alert that your device has been paired.

NOTE: After successfully pairing, the devices will remember each other, so no pairing will be needed next time.

USING THE SPEAKERS

1. Press the power button to play/pause the music.
2. Press the "+" or "-" button to increase or decrease the speaker's volume.
3. Press and hold the "+" button to go to the next song/track, or the "-" button to go back to the previous song/track.

TWS Mode: The speakers will pair to each other automatically once you turn them both on at the same time.

CHARGING THE SPEAKERS

1. Insert the USB-C end of the included charging cable into the USB-C Port, and the other end into a USB power source.
2. The indicator light will turn ON while the speakers are charging, and turn OFF once they are fully charged.
3. Disconnect the cables from the speakers and power source once charging is complete.

NOTE: The speakers can only be charged separately.

SAFETY INSTRUCTIONS

- Do not expose the speakers to extremely high or low temperatures, as they may damage the battery.
- Do not drop or put heavy objects on top of the speakers, or apply excessive force to the controls.

SAFETY INSTRUCTIONS (CONTINUED)

- Do not attempt to repair, disassemble, or modify the product. There are no user-serviceable parts inside this device.
- Young children should be supervised to ensure that they do not play with the product.
- If you do not plan to use the product for long periods of time, store it in a dry place, free from extreme temperatures, humidity, and dust.

SPECIFICATIONS

- Input: 5V/1A
- Power: 5W (x2)
- Battery: 1200mAh (x2)
- Charging Time: 2 hours
- Playback Time: Up to 6 hours
- Waterproof Level: IPX5
- Size: 3.21 x 3.21 x 7.87 in.
- Weight: 1.66 lbs.

CUSTOMER SERVICE

If you have any other questions or issues with product use or care, please contact tzumi Technical Support at: **1-855-GO-TZUMI** or **support@tzumi.com**.

tzumi®
live awesome.

tzumi® AquaBoost Double Play. Distributed by tzumi Inc. NY, NY, 10016. ©Copyright 2023 tzumi Inc. All Rights Reserved. Made in China. All other trademarks and trade names are the property of their respective owners. All pictures shown are for illustration purposes only. Actual product may vary due to product enhancement. Subject to change without prior notice.

AQUABOOST

DOUBLE PLAY 2IN1 SPEAKER

Bluetooth®

tzumi®

INTRODUCCIÓN

iLos Altavoces Bluetooth AquaBoost Double Play llevan el doble de bajo y el doble de diversión a donde sea que esté! Estos potentes altavoces Bluetooth pueden combinarse en un único altavoz y le permiten escuchar sus canciones favoritas donde sea, tanto si está en la playa como en una fiesta de interior. Ligeros, portables y compactos, son perfectos para casi cualquier ocasión.
Las funciones adicionales incluyen Bluetooth, un puerto AUX y una ranura de tarjeta TF.

LO QUE INCLUYE

- 2x Altavoces Bluetooth Inalámbricos
- 2x Cables de USB-C
- Guía de usuario

DIAGRAMA E INSTRUCCIONES

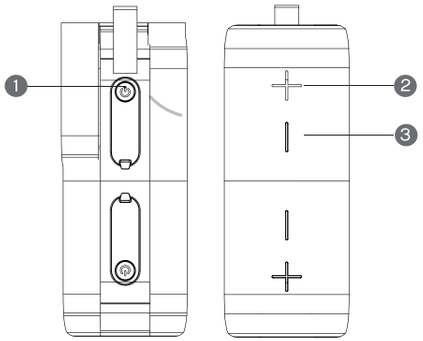

1. **Botón de encendido**
   - Pulsar y sostener para los modos ON/OFF
   - Pulsar para reproducir/pausar la música
2. **Subir el volumen**
   - Pulsar para subir el volumen
   - Mantener pulsado para ir a la siguiente canción
3. **Bajar el Volumen**
   - Pulsar para bajar el volumen
   - Mantener pulsado para ir a la canción anterior

DIAGRAMA E INSTRUCCIONES (CONTINUACIÓN)

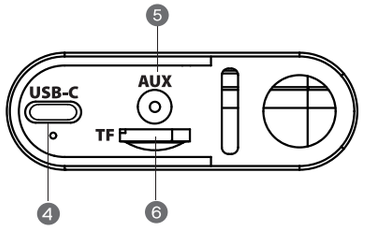

4. Puerto de carga USB-C
5. Puerto AUX
6. Ranura de tarjeta TF

CONEXIÓN BLUETOOTH

1. Mantenga pulsado el botón de encendido para encender los altavoces (ON).
2. Active el Bluetooth en su dispositivo y busque dispositivos disponibles.
3. Seleccione "Tzumi Double Play" desde la lista Bluetooth de su dispositivo y siga las instrucciones para finalizar el proceso de emparejamiento.

CONEXIÓN BLUETOOTH (CONTINUACIÓN)

4. Después de emparejar correctamente, un tono le alertará de que su dispositivo se ha emparejado.

NOTA: Después de emparejarse correctamente, los dispositivos se recordarán entre sí, por lo que no será necesario el emparejamiento la próxima vez.

USO DE LOS ALTAVOCES

1. Pulse el botón de encendido para reproducir/pausar la música.
2. Pulse el botón "+" o "-" para aumentar o disminuir el volumen del altavoz.
3. Mantenga pulsado el botón "+" para ir a la siguiente canción/pista, o el botón "-" para volver a la canción/pista anterior.

Modo TWS: Los altavoces se emparejarán automáticamente una vez que los encienda al mismo tiempo.

CARGA DE LOS ALTAVOCES

1. Inserte el extremo USB-C del cable de carga incluido en el puerto USB-C y el otro extremo en una fuente de alimentación USB.
2. La luz indicadora se encenderá (ON) mientras los altavoces se están cargando y se apagará una vez que estén completamente cargados.
3. Desconecte los cables de los altavoces y la fuente de alimentación una vez completada la carga.

NOTA: Los altavoces solo se pueden cargar por separado.

INSTRUCCIONES DE SEGURIDAD

- No exponga los altavoces a temperaturas extremadamente altas o bajas, ya que pueden dañar la batería
- No deje caer ni coloque objetos pesados encima de los altavoces, ni aplique fuerza excesiva a los controles.

INSTRUCCIONES DE SEGURIDAD (CONTINUACIÓN)

- No intente reparar, desmontar o modificar el producto. No hay piezas que sean reparables por el usuario dentro de este dispositivo.
- Los niños pequeños deben ser supervisados para asegurarse de que no jueguen con el producto.
- Si no planea usar el producto durante largos períodos de tiempo, guárdelo en un lugar seco, libre de temperaturas extremas, humedad, y polvo.

ESPECIFICACIONES

- Entrada: 5V / 1A
- Potencia: 5 W (x2)
- Batería: 1200 mAh (x2)
- Tiempo de carga: 2 horas
- Tiempo de reproducción: Hasta 6 horas
- Nivel de impermeabilidad: IPX5
- Tamaño: 3,21 x 3,.21 x 7,87 pulgadas (8,15 x 8,15 x 19,98 cm).
- Peso: 752,9 gramos.

ATENCIÓN AL CLIENTE

Si tiene alguna otra pregunta o problema con el uso o cuidado del producto, comuníquese con tzumi Soporte técnico al: **1-855-GO-TZUMI** o **support@tzumi.com**.

tzumi®
live awesome.

tzumi® AquaBoost Double Play. Distribuido por tzumi Inc. NY, NY, 10016. ©Copyright 2023 tzumi Inc. Todos los derechos reservados. Fabricado en China. Todas las demás marcas y nombres comerciales son propiedad de sus respectivos dueños. Las imágenes se muestran solo a efectos ilustrativos. El producto real puede variar debido a la mejora del producto. Sujeto a cambios sin previo aviso.

FCC Warning

This device complies with part 15 of the FCC Rules. Operation is subject to the following two conditions:(1) This device may not cause harmful interference, and (2) this device must accept any interference received, including interference that may cause undesired operation.

Any Changes or modifications not expressly approved by the party responsible for compliance could void the user's authority to operate the equipment.

This equipment has been tested and found to comply with the limits for a Class B digital device, pursuant to part 15 of the FCC Rules. These limits are designed to provide reasonable protection against harmful interference in a residential installation. This equipment generates uses and can radiate radio frequency energy and, if not installed and used in accordance with the instructions, may cause harmful interference to radio communications. However, there is no guarantee that interference will not occur in a particular installation. If this equipment does cause harmful interference to radio or television reception, which can be determined by turning the equipment off and on, the user is encouraged to try to correct the interference by one or more of the following measures:

- Reorient or relocate the receiving antenna.
- Increase the separation between the equipment and receiver.
- Connect the equipment into an outlet on a circuit different from that to which the receiver is connected.
- Consult the dealer or an experienced radio/TV technician for help.

The device has been evaluated to meet general RF exposure requirement. The device can be used in portable exposure condition without restriction.