D CUBE

BLUETOOTH SPEAKER

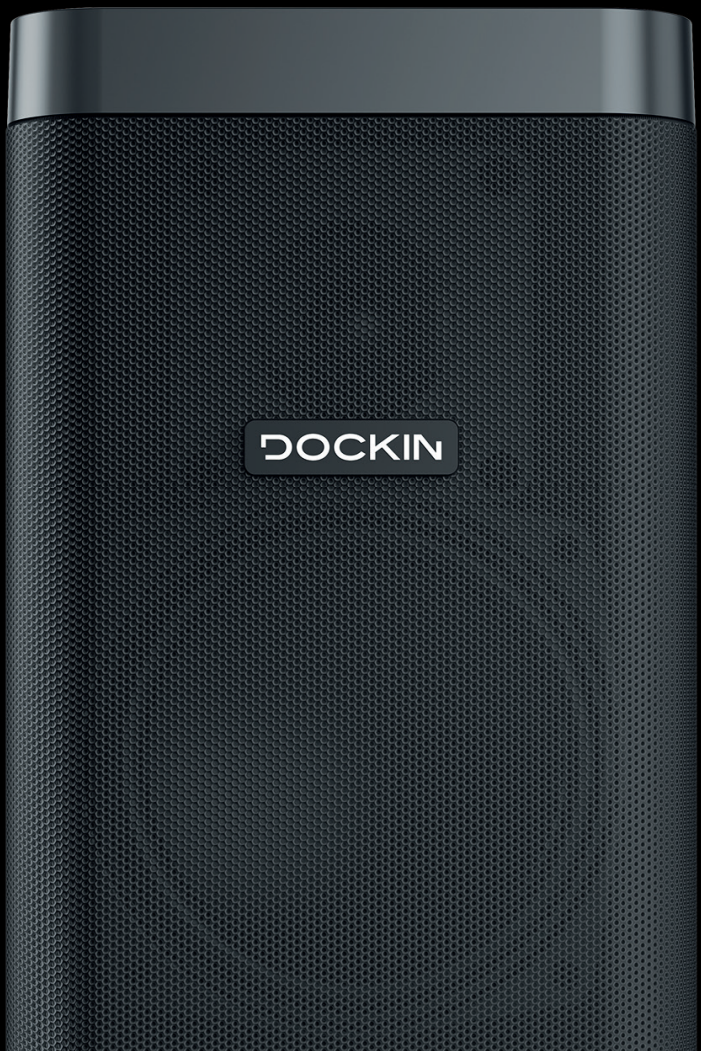

WELCOME TO THE DOCKIN FAMILY!

ABOUT DOCKIN

Honesty and authenticity are at the core of what we believe in. Both are incorporated into our daily work and our products.

This vision is an integral part of DOCKIN as a brand and guides our every move. We meet the challenge of a new, young brand in the rather conservative audio market head on. Being on the frontier of technology, delivering products for a better life and better sound for our entire community — whether it is through our products, our customer service or through reaching out to you in other ways.

OUR MISSION

We put our passion into audio concepts that allow you to experience a unique sound in your flexible and mobile life – anytime and anywhere! First-class workmanship and a captivating sound are always in the center of our focus.

PASSION FOR SOUND

... is more than just flakey marketing speak. Our team consists of people with strong backgrounds in audio and a passion for sound and aesthetics. The love for music, sound and technology unites the team and makes our products unique in the audio landscape.

When you visit **www.dockin.de/about** you will find more about us! Further more we curated some Spotify Playlists for you which you can listen to here as well! See you there!

Spotify:
dockin_de

Instagram:
dockin_de

Facebook:
DOCKIN

CONTROLS

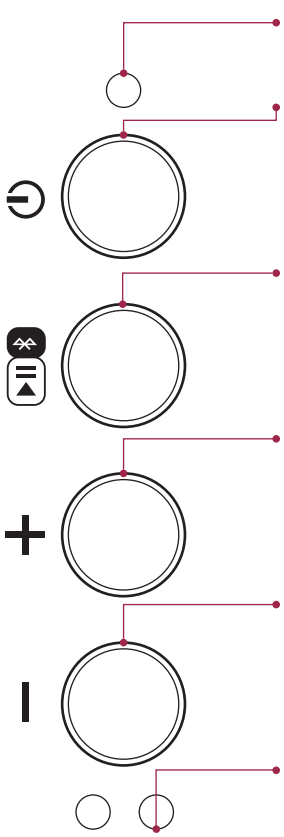

Bluetooth status LED

Press and hold: Turn the device on/off
Press 1x: Enable Bass Boost Mode
Press 2x: Enable Stereo Link Mode

Press: Play / Pause
Press and hold: Disconnect Bluetooth

Press: Increase volume
Press and hold: Next song

Press: Decrease volume
Press and hold: Previous song

Battery status LED
20% 50% >50%

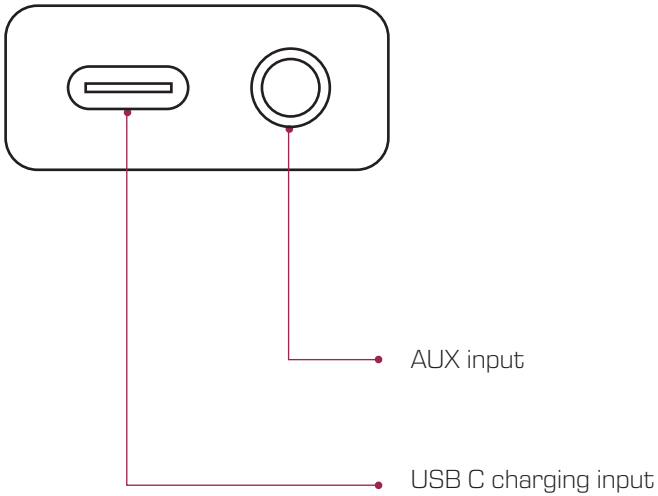

TURNING ON

Press the ⏻ button on the top side of your D CUBE and hold for 3 seconds. It will automatically connect with the last Bluetooth device (blue LED stays lit) or changes into pairing mode (blue LED flashes rapidly).

PAIRING

Bluetooth:

1. Activate Bluetooth on your device (Bluetooth settings).
2. Go to your Bluetooth settings and scan for discoverable devices.
3. Select "DOCKIN D CUBE" from the Bluetooth device list.
4. After successful pairing the blue LED on the D CUBE stays lit and you will hear a confirmation sound.

NFC:

This function is only available if your device supports NFC.

1. Activate Bluetooth on your device (Bluetooth settings).
2. Activate NFC on your device.
3. Hold your device close to the top of the speaker (first time connection via NFC needs to be confirmed on your device).
4. After successful NFC pairing the blue LED on the D CUBE stays lit and you will hear a confirmation sound.

To select a new device while still paired the current Bluetooth connection needs to be disengaged. This can be achieved by disconnecting your device in its Bluetooth settings or by pressing and holding the multifunction button on your D CUBE.

TURNING OFF

Press the ⏻ button on the top side of your D CUBE and hold for 3 seconds to turn off.

AUX MODE

Connecting your D CUBE to your device using the 3.5mm AUX cable.

Startup:

1. Connect your device using the provided 3.5mm stereo cable to the AUX input of your D CUBE.
2. Start playback on your device.

The D CUBE power saving mode is disabled, when an AUX cable is connected. When both AUX cable and Power In are connected your D CUBE can be used stationary, e.g. as a PC speaker or TV soundbar.

STEREO LINK FUNCTION

Pairing two Dockin D Cube:

1. Connect your Bluetooth playback device to one of the speakers the usual way (see above)
2. Press the ⏻ -button twice on both speakers. This will enter stereo link mode.
3. After a short time both units will be paired and a confirmation sound can be heard. The left channel will have a higher pitched sound playing after the initial confirmation for identification.
4. Start the music on the playback device. Both D CUBE speakers will play back sound now.

The controls and volume changes are applied to both devices in Stereo Link Mode.

The pairing information is stored. This will automatically reconnect the speakers the next time they start up. The left / right assignment is saved as well.

By pressing the Power button twice on one of the two D CUBE the Stereo Link Function is disabled and playback is continued with only one speaker.

CHARGING

Charge your D CUBE by using the provided power cable. The charging input is located behind the cover on the side.

● 20% ● 50% ● > 50%

During charging the LED is green. Once the device is completely charged, the LED turns off.

Charging can be done with the supplied USB C charging adapter and also with any USB C charger, the speed of the charging will depend on the output specification. The supplied charger has an output of 5V and 2A (Model HN8M050200UX)

POWER SAVING FUNCTION

If there hasn't been any signal transmission or charging via the USB output for 15 minutes, your D CUBE turns off automatically. If the AUX cable is connected the power saving function is disabled, which allows stationary use.

BASS MODE

To activate bass mode press the ⏻-Button once. This engages a slight bass enhancement around 50-60 Hz.

Mode	Bluetooth LED
Normal	●
aptX	●
Normal + Bass	●
aptX + Bass	●

The color of the Bluetooth LED changes according to the mode according to the above table.

PACKAGE CONTENT

- D CUBE speaker
- AC power adapter
- AUX cable
- Manual

ADDITIONAL NOTES

Always store your D CUBE fully charged and charge it regularly (every 2-3 months). As with all lithium ion batteries this is important to maintain battery performance.

WARNING

Batteries (battery pack or batteries installed) shall not be exposed to excessive heat such as sunshine, fire or the like.

SPECIFICATIONS

Bluetooth:	4.2 + aptX
Output power:	25W RMS
Music playback time:	10h
Battery type:	Lithium ion (2200 mAh)
Measurements:	172 x 100 x 100mm
Weight:	1,085g

TROUBLE SHOOTING

Bluetooth pairing not successful:

- Make sure that your CUBE is not already connected with another device (then disconnect).
- Ensure that your device is within a few meters to your CUBE.
- Ensure that Bluetooth is activated on your device.
- Deactivate & reactivate Bluetooth on your device.
- Turn your CUBE off and on again.

Full reset:

To solve unexpected behavior during pairing the Bluetooth and pairing memory can be cleared.

1. Press the Play / Pause button for 3 seconds to cancel the current Bluetooth connection
2. Press and hold the + / - buttons, then press the ⏻ -button. This will clear the stored Bluetooth devices and also the stereo pairing connection.
3. As the Bluetooth memory is cleared you need to reconnect your playback devices after this procedure.

EN

POSITION OF SPEAKERS

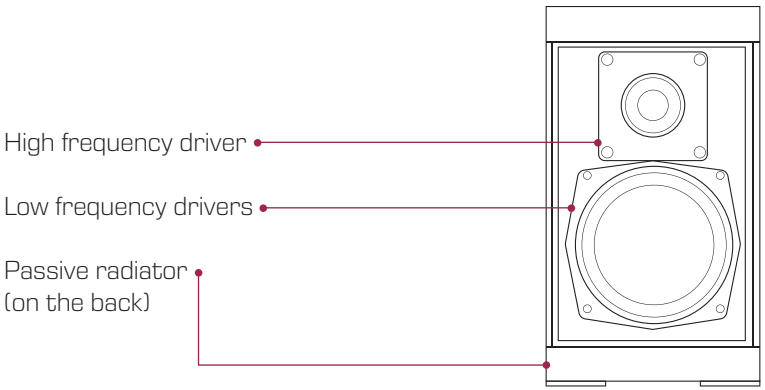

Questions? Problems?
info@dockin.de

DOCKIN is a trademark of
Ströer Products GmbH | Torstr. 49 | 10119 Berlin

FR

BIENVENUE CHEZ DOCKIN !

À PROPOS DE DOCKIN

L'honnêteté et l'authenticité nous tiennent particulièrement à cœur. Nous les incorporons à notre travail quotidien ainsi qu'à nos produits. Cet idéal structure intrinsèquement la marque DOCKIN et guide chacun de nos pas. Nous avons relevé le défi de lancer une marque jeune et novatrice dans un marché par ailleurs conservateur. Nous nous tenons à l'avant-garde de la technologie afin d'offrir à notre communauté des expériences sonores inoubliables et des appareils qui répondent à tous vos besoins. Notre but est de vous simplifier la vie – avec nos produits, notre assistance clientèle ainsi que les autres services via lesquels nous avons le plaisir de vous rencontrer.

NOTRE MISSION

Nous concevons nos appareils avec passion afin de les adapter à la flexibilité d'une vie nomade et vous garantir une expérience sonore unique – tout le temps et partout ! La réalisation de nos produits et la qualité du son sont au cœur de nos préoccupations.

LE SON, NOTRE PASSION

... c'est bien plus qu'un slogan marketing. Notre équipe est composée de professionnels expérimentés dans le domaine du son ainsi que de personnes passionnées par l'esthétique et les effets sonores. Ce sont avant tout l'amour de la musique, du son et de la technologie qui réunissent les membres de notre équipe. C'est cela qui assure la singularité de nos produits dans le paysage audio.

Pour en apprendre plus sur nous, veuillez consulter **www.dockin.de/about** ! Nous vous avons concocté quelques Playlists Spotify et les avons mis en ligne à votre disposition ! À très vite !

Spotify:
dockin_de

Instagram:
dockin_de

Facebook:
DOCKIN

COMMANDES

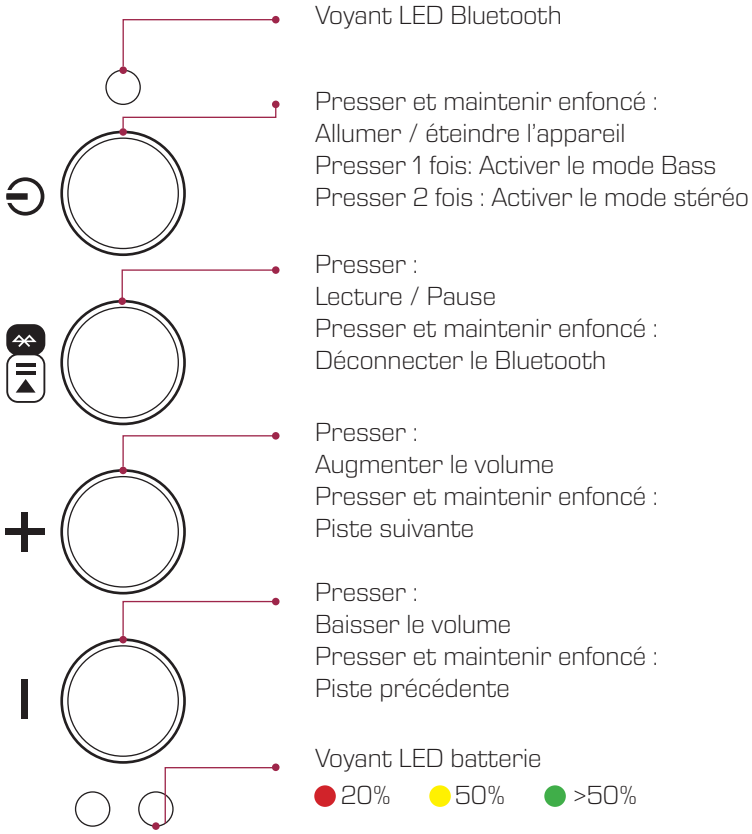
Voyant LED Bluetooth
Presser et maintenir enfoncé :
Allumer / éteindre l'appareil
Presser 1 fois: Activer le mode Bass
Presser 2 fois : Activer le mode stéréo
Presser :
Lecture / Pause
Presser et maintenir enfoncé :
Déconnecter le Bluetooth
Presser :
Augmenter le volume
Presser et maintenir enfoncé :
Piste suivante
Presser :
Baisser le volume
Presser et maintenir enfoncé :
Piste précédente
Voyant LED batterie
20%
50%
>50%

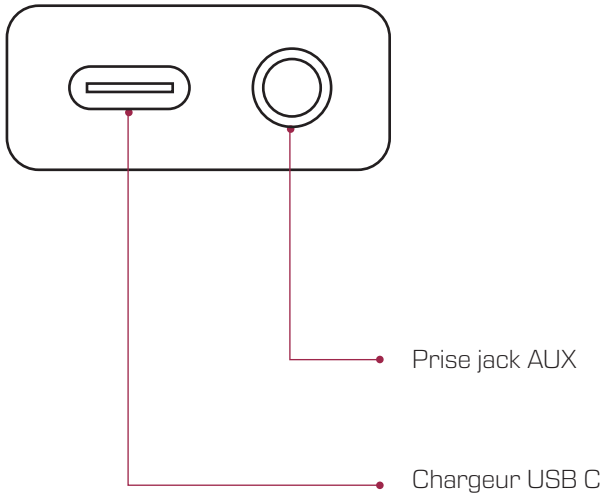
Prise jack AUX
Chargeur USB C

FR

ALLUMER

Presser le bouton ⏻ sur le dessus du D CUBE et maintenir enfoncé pendant 3 secondes. L'appareil se connectera automatiquement à la dernière source Bluetooth connue (le voyant LED Bluetooth est bleu et continu) ou activera le mode couplage (le voyant LED Bluetooth clignote rapidement en bleu).

COUPLAGE

Bluetooth:

1. Activez le Bluetooth sur votre appareil (paramètres Bluetooth
2. Allez dans les paramètres Bluetooth et recherchez de nouveaux appareils.
3. Sélectionnez « DOCKIN CUBE » dans la liste des appareils disponibles.
4. Lorsque le couplage sera effectué, le voyant LED Bluetooth s'allumera en bleu continu et le D CUBE émettra une notification sonore.

NFC:

Cette fonctionnalité n'est disponible qu'à condition que votre appareil source soit compatible avec le NFC.

1. Activez le Bluetooth sur votre appareil (paramètres Bluetooth).
2. Activez le NFC sur votre appareil.
3. Rapprochez votre appareil source du dessus de l'enceinte. (la première connexion NFC nécessite une confirmation via l'appareil).
4. Lorsque le couplage NFC sera effectué, le voyant LED Bluetooth s'allumera en bleu continu et le D CUBE émettra une notification sonore.

Pour sélectionner un nouvel appareil lorsque vous êtes couplé à un premier, veuillez désactiver le Bluetooth via les paramètres ou en pressant et en maintenant enfoncée le bouton multifonction sur

votre D CUBE.seln, muss die aktuelle Bluetooth Verbindung zuerst getrennt werden. Dies erfolgt durch Trennen am Quellgerät oder durch langes Drücken der Multifunktionstaste deines D CUBE.

FR

ÉTEINDRE

Pour éteindre votre haut-parleur, presser le bouton ⏻ sur le dessus de votre D CUBE et maintenir enfoncé pendant 3 secondes.

AUX MODE

Connecter votre D CUBE à votre appareil à l'aide du câble jack 3,5 mm.

Mise en route :

1. Connectez votre appareil en branchant le câble jack 3,5 mm dans la prise jack AUX située sur votre D CUBE.
2. Lancez la musique sur votre appareil source.

Le mode économique du D CUBE se désactive automatiquement lorsque la prise jack est branchée. Lorsque l'appareil est branché via le câble jack et le câble d'alimentation, il peut servir comme enceinte fixe, par exemple sur un ordinateur ou une télévision.

FONCTION STÉRÉO LINK

Connecter deux DOCKIN D CUBE:

1. Connecter le lecteur source Bluetooth au premier D CUBE, comme vous le feriez d'habitude (voir ci-dessus).
2. Presser deux fois le bouton ⏻ sur chacune des deux enceintes. Cela déclenchera le mode stéréo link.
3. Rapidement, les deux appareils seront couplés, ce qui sera con-

firmé par une notification sonore. Après la confirmation d'identification, le canal de gauche fera un son légèrement plus aigu.

4. Lancer la musique sur l'appareil source.

À présent, le son passera par les deux enceintes D CUBE.

Le volume défini ainsi que les changements de volume seront alors appliqués aux deux appareils. L'information concernant le couplage est enregistrée. De la sorte, les deux appareils se connecteront automatiquement à chaque fois qu'ils seront allumés. La définition de la fonction haut-parleur droit / gauche est également enregistrée. En appuyant deux fois sur le bouton ⏻ sur l'un des D CUBE, vous pouvez désactiver le couplage et continuer à écouter votre musique sur l'autre enceinte.

CHARGE

Charger le D CUBE à l'aide du câble d'alimentation fourni. La prise d'alimentation est située sous le couvercle sur le côté.

● 20% ● 50% ● > 50%

Pendant la charge, le voyant LED s'allume en vert. Lorsque l'appareil est complètement chargé, la LED s'éteint.

Charger votre appareil à l'aide du câble USB-C fourni, ou tout autre câble USB-C. La vitesse de chargement pourra varier en focntion des spécificités techniques du port utilisé. Le chargeur fourni présente un vol-tage de 5V et un ampérage de 2A (Modèle HN8M050200UX).

FONCTION ÉCONOMIE D'ÉNERGIE

Le D CUBE s'éteint automatiquement au bout de 15 minutes s'il n'a été connecté à aucune source Bluetooth ou à l'alimentation USB. Lorsque la prise jack est insérée, cette option est désactivée, permettant une utilisation fixe de votre haut-parleur.

BASS MODE

Pour activer le Bass Mode, presser une fois le bouton ⏻ . Cela provoquera une légère amplification des basses, d'environ 50-60 Hz.

Mode	LED Bluetooth
Normal	●
aptX	●
Normal + Bass	●
aptX + Bass	●

La LED Bluetooth s'allumera en bleu clair si l'option aptX est désactivée et en jaune si elle est activée.

CONTENU

- Haut-parleur D CUBE
- Adaptateur secteur
- Câble jack AUX
- Manuel

INFORMATIONS SUPPLÉMENTAIRES

Chargez toujours votre D CUBE avant de le ranger, et pensez à le recharger régulièrement (tous les 2-3 mois). Cette précaution est nécessaire pour préserver la performance des batteries au lithium.

AVERTISSEMENT

Ne pas exposer les batteries (bloc-batterie seul ou incorporé à l'appareil) à une source de chaleur directe telle que les rayons du soleil, les flammes ou équivalents.

CARACTÉRISTIQUES TECHNIQUES

Bluetooth :	4.2 + aptX
Puissance :	25W RMS
Autonomie en mode lecture :	jusqu'à 10 heures
Batterie :	Batterie Lithium ion (4 400 mAh)
Dimensions :	172 x 100 x 100 mm
Poids:	1.085 g

DÉPANNAGE

Échec de la connexion Bluetooth :

- Assurez-vous que le D CUBE n'est pas déjà couplé à un autre appareil (si c'est le cas, déconnectez-le).
- Assurez-vous que la source Bluetooth se trouve à quelques mètres de distance du D CUBE.
- Assurez-vous que le Bluetooth fonctionne sur l'appareil source.

- Désactivez puis réactivez le Bluetooth sur l'appareil source.
- Éteignez le D CUBE puis rallumez-le.

Réinitialisation complète :
En cas de problèmes non référencés lors du couplage Bluetooth ou de l'appareillage avec un autre haut-parleur, la mémoire interne peut être effacée.

1. Pressez le bouton Lecture / Pause et maintenez-le enfoncé pendant 3 secondes pour annuler la connexion Bluetooth en cours.
2. Presser et maintenir les boutons + / -, puis appuyer sur le bouton . Cette manipulation effacera les données de couplage Bluetooth ainsi que les appareils précédemment couplés de la mémoire interne.
3. Puisque la mémoire Bluetooth a été effacée, il vous faudra reconnecter votre enceinte à votre appareil source suite à cette procédure.

POSITION DES HAUT-PARLEURS

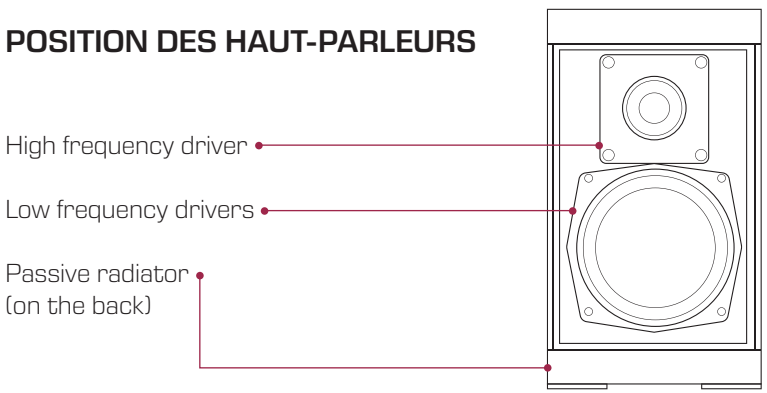

Des questions ? Des problèmes ?
info@dockin.de

DOCKIN est une marque déposée de
Ströer Products GmbH | Torstr. 49 | 10119 Berlin

WILLKOMMEN IN DER DOCKIN FAMILIE!

ABOUT DOCKIN

Unsere fokussierten Ansprüche sind Ehrlichkeit und Authentizität. Beides fließt in unsere tägliche Arbeit ein und lässt sich daher auch eins zu eins auf DOCKIN als Marke und unsere Produkte übertragen.

Im klassischen Audio-Markt ist unsere Herausforderung als neue und junge Marke, Grenzen zu sprengen, neue Weichen zu stellen und die Horizonte des Sounds zu erweitern. Wir wollen unserer gesamten Community eine höhere Lebens- und Soundqualität bieten – sei es durch unsere Produkte, im Kundenservice oder als Mehrwert für Dich in unserer Kommunikation.

UNSER ANSPRUCH

Wir stecken unser Herzblut in Audiokonzepte, mit denen Du das Sounderlebnis in deinem flexiblen und mobilen Leben noch besser genießen kannst – immer und überall! Dabei stehen für uns erstklassige Verarbeitung und ein bestechender Sound stets im Fokus.

PASSION FOR SOUND

Das ist für uns kein an den Haaren herbeigezogenes Marketing-Kauderwelsch. Unser Team besteht aus Menschen mit ausgeprägter Audio-Expertise und großer Leidenschaft für Klang und Ästhetik. Die Passion für Musik, Sound und die Technologie dahinter verbindet das Team und macht unsere Produkte einzigartig.

Unter **www.dockin.de/about** findest du noch mehr über uns! Zudem haben wir für Dich Playlists kuratiert, die du dir dort und auf Spotify anhören kannst. Schau doch mal vorbei!

Spotify:
dockin_de

Instagram:
dockin_de

Facebook:
DOCKIN

BEDIENELEMENTE

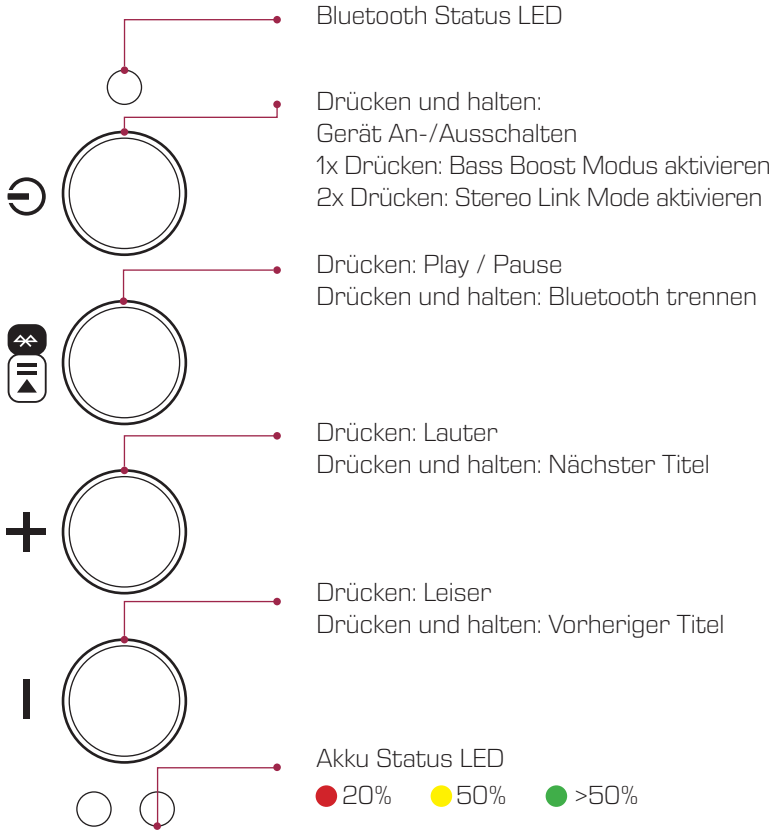

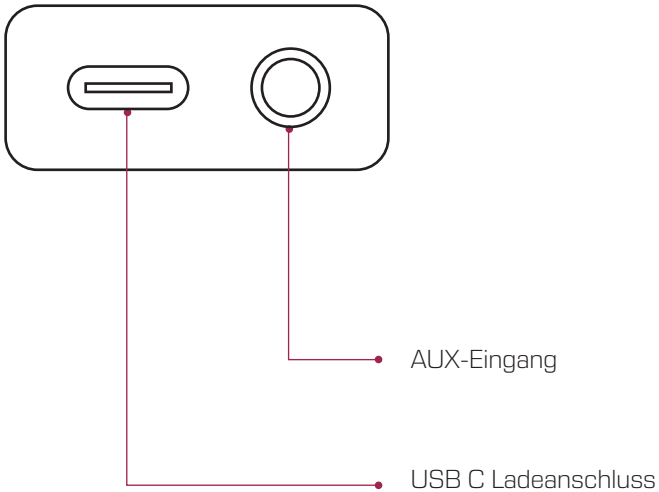

ANSCHALTEN

Den ⏻ Schalter auf der Oberseite deines D CUBE 3 Sekunden lang gedrückt halten. Der D CUBE verbindet sich automatisch mit der letzten Bluetooth Quelle (blaue LED leuchtet dauerhaft) oder wechselt in den Pairing Modus, falls letzte Quelle nicht verfügbar ist (blaue LED blinkt schnell).

PAIRING

Bluetooth:

1. Bluetooth am Quellgerät aktivieren (Bluetooth Einstellungen).
2. Suche in den Bluetooth-Einstellungen nach verbindungsbereiten Geräten
3. Wähle „DOCKIN D CUBE“ aus der Liste der Bluetooth Geräte aus.
4. Nach erfolgreichem Pairing leuchtet die blaue LED deines , D CUBE dauerhaft blau und ein Bestätigungston ertönt.

NFC:

Die Funktion ist nur verfügbar, wenn das Quellgerät NFC unterstützt.

1. Bluetooth am Quellgerät aktivieren (Bluetooth Einstellungen).
2. NFC am Quellgerät aktivieren.
3. Quellgerät an die Oberseite des Lautsprechers halten (beim ersten Verbinden via NFC muss die Verbindung auf Quellgerät bestätigt werden).
4. Nach erfolgreichem NFC Pairing leuchtet die blaue LED deines D CUBE dauerhaft blau und ein Bestätigungston ertönt.

Um bei bereits bestehender Verbindung das Abspielgerät zu wechseln, muss die aktuelle Bluetooth Verbindung zuerst getrennt werden. Dies erfolgt durch Trennen am Quellgerät oder durch langes Drücken der Multifunktionstaste deines D CUBE.

AUSSCHALTEN

Den ⏻ Schalter an der Oberseite deines D CUBE 3 Sekunden lang gedrückt halten um abzuschalten.

AUX MODUS

Deinen D CUBE über ein 3,5mm Klinkenkabel mit einem Quellgerät verbinden.

Inbetriebnahme:

1. Quelle mit dem mitgelieferten 3,5mm Klinkenkabel an den AUX Eingang deines D CUBE anschließen.
2. Wiedergabe auf Quellgerät starten.

Der Stromsparmodus des D CUBE wird bei angeschlossenem AUX Kabel deaktiviert. Wenn das AUX Kabel und das Netzteil angeschlossen sind, ermöglicht dies eine stationäre Nutzung, beispielsweise als PC Lautsprecher oder TV Soundbar.

STEREO LINK FUNKTION

Verbinden von zwei DOCKIN D CUBE:

1. Verbinde das Bluetooth Quellgerät mit einem der beiden DOCKIN D CUBE (siehe oben).
2. Drücke den ⏻ -Knopf zwei Mal kurz hintereinander. Dies aktiviert die Stereo Link Function.
3. Nach einigen Sekunden sind beide Lautsprecher miteinander gekoppelt und ein Bestätigungston ist hörbar. Der linke Kanal hat einen finalen hochfrequenten Bestätigungston, um ihn zu identifizieren.

4. Starte die Wiedergabe auf dem Quellgerät. Beide Lautsprecher geben jetzt die Musik wieder.

Die Bedienung und Lautstärkeänderungen sind immer für beide gekoppelten Geräte wirksam.

Die Kopplungsinformation wird gespeichert, hierdurch verbinden sich die Lautsprecher beim nächsten Start wieder miteinander. Auch die Kanalinformation Links / Rechts wird gespeichert.

Durch das erneute zweimalige Drücken des ⏻ -Knopfes, wird die Stereo Link Function wieder deaktiviert und die Wiedergabe wird nur mit einem DOCKIN D CUBE fortgesetzt.

LADEVORGANG

Lade deinen D CUBE mit dem mitgelieferten Netzkabel auf. Der Ladeanschluss befindet sich an der Seite hinter der Abdeckung.

🔴 20% 🟡 50% 🟢 > 50%

Während des Ladens leuchtet die LED grün. Ist das Gerät voll geladen, erlischt sie.

Zum Laden kann das mitgelieferte USB C Ladegerät verwendet werden oder auch jedes andere USB Ladegerät. Die Geschwindigkeit des Aufladens hängt von der Ausgangsleistung ab. Das mitgelieferte Netzteil hat eine Spannung von 5V bei 2A (Modell HN8M050200UX).

DE

STROMSPARFUNKTION

Wenn für 15 Minuten weder ein Signal übermittelt, noch ein Gerät am USB Ausgang geladen wird, schaltet sich dein D CUBE automatisch ab. Bei angeschlossenem AUX Kabel wird die Strom- sparfunktion deaktiviert, was eine stationäre Nutzung erlaubt.

BASS MODUS

Um eine leichte Bassanhebung bei 50-60Hz zu aktivieren muss der ⏻ – Knopf einmal kurz gedrückt werden.

Mode	Bluetooth LED
Normal	●
aptX	●
Normal + Bass	●
aptX + Bass	●

Die obige Tabelle zeigt die verschiedenen Farben der Bluetooth LED, je nach aktiviertem Modus.

LIEFERUMFANG

- D CUBE Lautsprecher
- Stromkabel
- AUX Kabel
- Anleitung

ZUSÄTZLICHE HINWEISE

Lager deinen D CUBE stets in aufgeladenem Zustand und lade ihn

in regelmäßigen Abständen (alle 2-3 Monate) auf. Wie bei allen Lithium-Ionen-Akkus ist dies notwendig, um die Akkuleistung dauerhaft zu erhalten.

ACHTUNG

Akkus (gleichgültig ob austauschbar oder fest eingebaut) dürfen nicht starker Hitzeeinwirkung wie direkter Sonneneinstrahlung, Feuer oder ähnlichem ausgesetzt werden.

SPEZIFIKATIONEN

Bluetooth:	4.2 + aptX
Leistung:	25 W RMS
Musikwiedergabezeit:	10h
Batterietyp:	Lithium-Ionen (4.400 mAh)
Abmessungen:	172 x 100 x 100 mm
Gewicht:	1.085 g

FEHLERBEHEBUNG

Bluetooth Verbindung fehlgeschlagen:

- Stelle sicher, dass dein D CUBE nicht bereits mit einem anderem Gerät verbunden ist (sonst trennen).
- Stelle sicher, dass sich das Quellgerät innerhalb weniger Meter zu deinem D CUBE befindet.
- Stelle sicher, dass Bluetooth am Quellgerät aktiviert ist.
- Bluetooth am Quellgerät deaktivieren & reaktivieren.
- D CUBE aus- und wieder einschalten.

DE

Vollständiges Zurücksetzen

Um Probleme beim Verbinden von Bluetooth Geräte zu lösen, kann der Speicher zurückgesetzt werden.

1. Drücke den Play / Pause Knopf für 3 Sekunden, um die bestehende Bluetooth Verbindung zu beenden.
2. Drücke und halte die +/- Knöpfe und dann den ⏻-Knopf. Die löscht den Bluetooth Geräte Speicher und auch den Stereo Link Speicher.
3. Da alle gespeicherten Geräte gelöscht werden, muss danach ein erneutes Bluetooth Pairing ihres Wiedergabegerätes durchgeführt werden.

DE

LAUTSPRECHERANORDNUNG

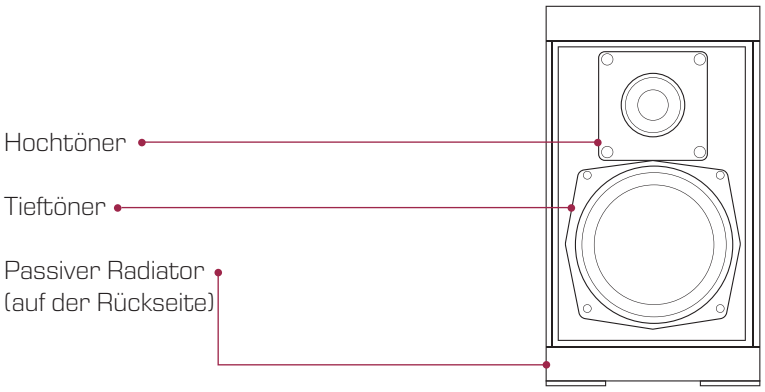

Fragen? Probleme?
info@dockin.de

DOCKIN is a trademark of
Ströer Products GmbH | Torstr. 49 | 10119 Berlin

¡BIENVENIDO A LA FAMILIA DOCKIN!

SOBRE DOCKIN
Honestidad y autenticidad son el núcleo de lo que creemos. Ambas se incorporan a nuestro trabajo diario y a nuestros productos.

Esta visión es una parte integral de DOCKIN como marca y guía de todos nuestros movimientos. Enfrentamos el desafío de una nueva marca joven en el bastante conservador mercado de audio. Estar en la frontera de la tecnología, ofreciendo productos para una vida mejor y un mejor sonido para toda nuestra comunidad - ya sea a través de nuestros productos, nuestro servicio al cliente o contactándonos con usted de otras maneras.

NUESTRA MISIÓN
Ponemos nuestra pasión en conceptos de audio que le permiten experimentar un sonido único en su vida flexible y móvil - ¡en cualquier momento y en cualquier lugar! Mano de obra de primer nivel y un sonido cautivador siempre están en el centro de nuestro enfoque.

ES

PASIÓN POR EL SONIDO
... es más que sólo palabras de marketing. Nuestro equipo está formado por personas con sólidos antecedentes en audio y una pasión por el sonido y la estética. El amor por la música, el sonido y la tecnología une al equipo y hace que nuestros productos sean únicos en el mundo del audio.

¡Cuando visite **www.dockin.de/about** encontrará más acerca de nosotros! ¡Además, hemos seleccionado algunas listas de reproducción de Spotify para que pueda escucharlas aquí también! ¡Nos vemos allí!

Spotify:
dockin_de

Instagram:
dockin_de

Facebook:
DOCKIN

CONTROLES

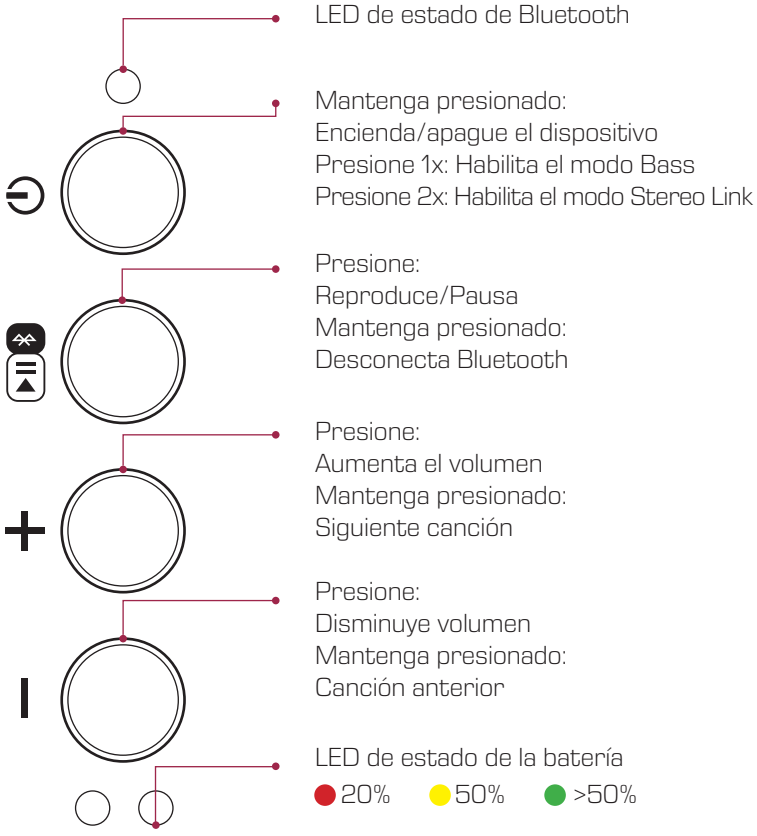

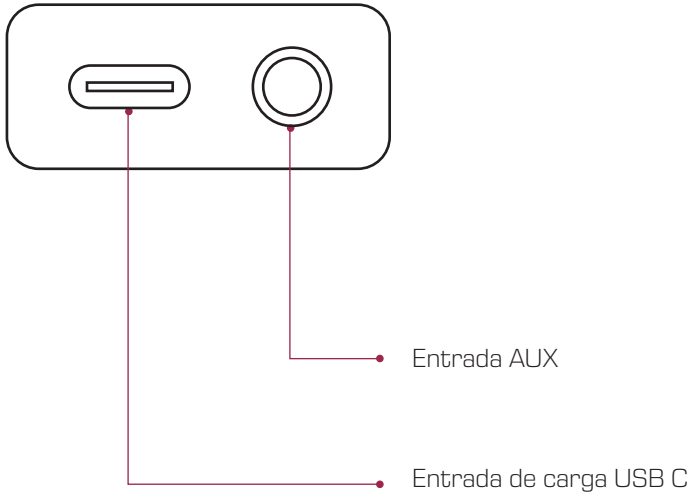

ES

ES

ENCENDIENDO

Presione el botón ⏻ en la parte superior de su D CUBE y mantenga presionado durante 3 segundos. Se conectará automáticamente con el último dispositivo Bluetooth (el LED azul permanece encendido) o cambiará al modo de sincronización (el LED azul parpadea rápidamente).

EMPAREJAMIENTO

Bluetooth:

1. Active Bluetooth en su dispositivo (configuración de Bluetooth).
2. Vaya a la configuración de Bluetooth y busque dispositivos detectables.
3. Seleccione „DOCKIN D CUBE“ de la lista de dispositivos Bluetooth.
4. Después del emparejamiento exitoso, el LED azul en el D CUBE permanece encendido y escuchará un sonido de confirmación.

NFC:

Esta función solo está disponible si su dispositivo admite NFC.

1. Active Bluetooth en su dispositivo (configuración de Bluetooth).
2. Active NFC en su dispositivo.
3. Sostenga su dispositivo cerca de la parte superior del altavoz (la primera conexión a través de NFC debe confirmarse en su dispositivo).
4. Después del emparejamiento NFC exitoso, el LED azul en el D CUBE permanece encendido y escuchará un sonido de confirmación.

Para seleccionar un nuevo dispositivo mientras está emparejado, la conexión Bluetooth actual debe estar desactivada. Esto se puede lograr desconectando su dispositivo en su configuración de Bluetooth o manteniendo presionando el botón multifunción en su D CUBE+.

APAGANDO

Presione el botón ⏻ en la parte superior de su D CUBE y manténgalo presionado durante 3 segundos para apagarlo.

MODO AUX

Conecta su D CUBE a su dispositivo con el cable AUX de 3.5 mm.

Inicio :

1. Conecte su dispositivo usando el cable estéreo de 3.5 mm suministrado a la entrada AUX de su D CUBE.
2. Comience la reproducción en su dispositivo.

El modo de ahorro de energía D CUBE está desactivado cuando se conecta un cable AUX. D CUBE se puede usar estacionario, por ejemplo, como un altavoz de PC o barra de sonido de TV.

FUNCIÓN STEREO LINK

Empareje dos DOCKIN D CUBE:

1. Conecte su dispositivo de reproducción Bluetooth a uno de los altavoces de la manera habitual (vea arriba)
2. Presione el botón ⏻ dos veces en ambos altavoces. Esto los hará ingresar al modo de enlace estéreo.
3. Después de un corto período de tiempo, ambas unidades se emparejarán y se podrá escuchar un sonido de confirmación. El canal izquierdo tendrá un sonido de tono más alto después de la confirmación inicial para la identificación.
4. Comience la música en el dispositivo de reproducción. Ambos altavoces D CUBE reproducirán el sonido ahora.

En el modo Stereo Link, los controles y los cambios de volumen se aplican a ambos dispositivos.

La información de emparejamiento se almacena. Los altavoces volverán a conectarse automáticamente la próxima vez que comiencen. La asignación izquierda/derecha también se guarda.

Al presionar el botón ⏻ dos veces en uno de los dos D CUBE, la función Stereo Link se desactiva y la reproducción se continúa con un solo altavoz.

CARGANDO

Cargue su D CUBE utilizando el cable de alimentación suministrado. La entrada de carga está ubicada detrás de la cubierta lateral.

● 20% ● 50% ● > 50%

Durante la carga, el LED está en verde. Una vez que el dispositivo esté completamente cargado, el LED se apaga.

La carga se puede hacer con el adaptador de carga USB C suministrado y también con cualquier cargador USB C, la velocidad de la carga dependerá de la especificación de salida. El cargador suministrado tiene una salida de 5V y 2A (Modelo HN8M050200UX)

FUNCIÓN DE AHORRO DE ENERGÍA

Si no ha habido transmisión de señal o carga a través de la salida USB durante 15 minutos, su D CUBE se apaga automáticamente. Si el cable AUX está conectado, la función de ahorro de energía está desactivada, lo que permite el uso estacionario.

MODO DE GRAVES

Para activar el modo de graves, presione el botón ⏻ una vez. Esto proporciona una leve mejora de graves de alrededor de 50-60 Hz.

Modo	LED Bluetooth
Normal	●
aptX	●
Normal + Graves	●
aptX + Graves	●

El color del LED de Bluetooth cambiará a celeste cuando aptX no esté activo y a amarillo si aptX está activo.

CONTENIDO DEL PAQUETE

- Altavoz D CUBE
- Adaptador de corriente AC
- Cable AUX
- Manual

NOTAS ADICIONALES

Guarde siempre su D CUBE completamente cargado y cárguelo regularmente (cada 2-3 meses). Como con todas las baterías de iones de litio, esto es importante para mantener el rendimiento de la batería.

ADVERTENCIA

Las baterías (paquete de baterías o baterías instaladas) no deben

exponerse a un calor excesivo, como el calor del sol, el fuego o similares.

ESPECIFICACIONES

Bluetooth:	4.2 + aptX
Potencia de salida:	25 W RMS
Tiempo de reproducción de música:	10h
Tipo de batería:	Ion de litio (4.400 mAh)
Medidas:	172 x 100 x 100mm
Peso:	1.085g

ES

SOLUCIÓN DE PROBLEMAS

El emparejamiento Bluetooth no fue exitoso:

- Asegúrese de que su D CUBE ya no esté conectado con otro dispositivo (luego desconéctelo).
- Asegúrese de que su dispositivo esté a unos pocos metros de su D CUBE.
- Asegúrese de que Bluetooth esté activado en su dispositivo.
- Desactive y reactive Bluetooth en su dispositivo.
- Apague y vuelva a encender su D CUBE.

Reseteo completo:

Para resolver un comportamiento inesperado durante el emparejamiento, se puede borrar el Bluetooth y la memoria de emparejamiento.

1. Presione el botón Play/Pause durante 3 segundos para cancelar la conexión Bluetooth actual.
2. Presione y mantenga presionados los botones +/-, luego presione el botón ⏻ . Esto borrará los dispositivos Bluetooth almacenados y también la conexión de emparejamiento estéreo.
3. A medida que la memoria Bluetooth se borre, debe volver a conectar sus dispositivos de reproducción después de este procedimiento.

POSICION DE ALTAVOCES

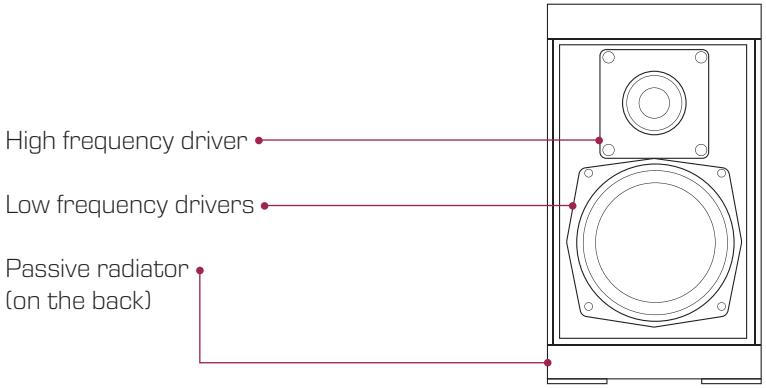

ES

¿Preguntas? ¿Problemas?
info@dockin.de

DOCKIN es una marca registrada de
Ströer Products GmbH | Torstr. 49 | 10119 Berlin

BENVENUTO ALLA FAMIGLIA DOCKIN!

SU DOCKIN

Onestà e autenticità sono il nucleo di ciò in cui crediamo. Entrambi sono incorporati nel nostro lavoro quotidiano e nei nostri prodotti.

Questa visione è parte integrante di DOCKIN come marchio e guida di tutti i nostri movimenti. Affrontiamo la sfida di un nuovo marchio giovane nel mercato audio piuttosto conservatore. Essere alla frontiera della tecnologia, offrire prodotti per una vita migliore e un suono migliore per tutta la nostra comunità - sia attraverso i nostri prodotti, il nostro servizio clienti o contattandola in altri modi.

LA NOSTRA MISSIONE

Mettiamo la nostra passione in concetti audio che le permettono di sperimentare un suono unico nella sua vita flessibile e mobile - sempre e ovunque! Lavorazione di prima classe e il suono accattivante sono sempre al centro del nostro approccio.

PASSIONE PER IL SUONO

... è più che semplici parole di marketing. Il nostro team è composto da persone con un solido background audio e una passione per il suono e l'estetica. L'amore per la musica, il suono e la tecnologia unisce il team e rende i nostri prodotti unici nel mondo dell'audio.

Quando visiti **www.dockin.de/about** troverà di più su di noi! Inoltre, abbiamo selezionato alcune playlist di Spotify in modo da poterle ascoltare anche qui! Ci vediamo lì!

Spotify: **dockin_de**

Instagram: **dockin_de**

Facebook: **DOCKIN**

CONTROLLI

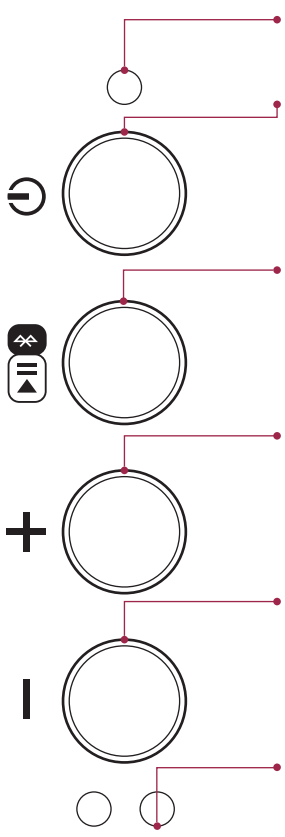

LED di stato Bluetooth

Tenere premuto:
Accende/spegne il dispositivo
Premere 1x: Abilita la modalità Bass
Premere 2x: Abilita la modalità Stereo Link

Premere:
Riproduce/Pausa
Tenere premuto:
Scollega Bluetooth

Premere:
Aumenta il volume
Tenere premuto:
Brano successivo

Premere:
Diminuisce il volume
Tenere premuto:
Brano precedente

LD di stato della batteria
20% 50% >50%

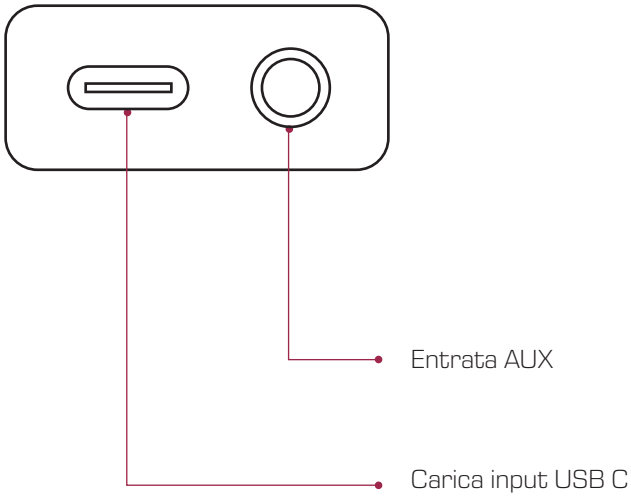

IT

ACCENDENDO

Premere il pulsante ⏻ nella parte superiore del suo D CUBE e tenere premuto per 3 secondi. Si collegherà automaticamente all'ultimo dispositivo Bluetooth (il LED blu rimane acceso) o passerà alla modalità di sincronizzazione (il LED blu lampeggia rapidamente).

ACCOPPIAMENTO

Bluetooth:

1. Attivare il Bluetooth sul suo dispositivo (configurazione Bluetooth).
2. In impostazioni Bluetooth, cercare i dispositivi rilevabili.
3. Seleziona „DOCKIN D CUBE" dall'elenco dei dispositivi Bluetooth.
4. Dopo l'accoppiamento riuscito, il LED blu su D CUBE rimane acceso e si sentirà un suono di conferma.

NFC:

Questa funzione è disponibile solo se il dispositivo supporta NFC.

1. Attivare il Bluetooth sul suo dispositivo (configurazione Bluetooth).
2. Attivare NFC sul suo dispositivo.
3. Tenere il dispositivo vicino alla parte superiore dell'altoparlante (la prima connessione tramite NFC deve essere confermata sul dispositivo).
4. Dopo aver completato l'abbinamento NFC, il LED blu su D CUBE rimane acceso e si sentirà un suono di conferma.

Per selezionare un nuovo dispositivo durante l'accoppiamento, la connessione Bluetooth corrente deve essere disabilitata. Ciò può essere ottenuto scollegando il dispositivo nella configurazione Bluetooth o tenendo premuto il tasto multifunzione sul D CUBE.

IT

SPEGNENDO

Premere il pulsante ⏻ nella parte superiore del suo D CUBE e mantenere premuto per 3 secondi per spegnerlo.

MODO AUX

Collegare il suo D CUBE al suo dispositivo con il cavo AUX da 3,5 mm.

Inizio:

1. Collegare il dispositivo utilizzando il cavo stereo da 3,5 mm in dotazione all'ingresso AUX del suo D CUBE.
2. Avviare la riproduzione sul suo dispositivo.

La modalità di risparmio energetico D CUBE viene disattivata quando viene collegato un cavo AUX. D CUBE può essere utilizzato stazionario, ad esempio, come altoparlante per PC o soundbar TV.

IT

FUNZIONE STEREO LINK

Accoppiare due DOCKIN D CUBE:

1. Collegare il suo dispositivo di riproduzione Bluetooth a uno degli speaker nel solito modo (vedi sopra)
2. Premere il pulsante ⏻ due volte su entrambi i diffusori. Questo li farà entrare nella modalità stereo link.
3. Dopo un breve periodo di tempo, entrambe le unità saranno accoppiate e verrà emesso un suono di conferma. Il canale sinistro emetterà un suono più alto dopo la conferma iniziale per l'identificazione.
4. Avviare la musica sul dispositivo di riproduzione. Entrambi i diffusori D CUBE riprodurranno il suono ora.

Nella modalità Stereo Link, i controlli e le modifiche di volume si applicano a entrambi i dispositivi.

Le informazioni di accoppiamento sono memorizzate. Gli speakers si ricollegheranno automaticamente al prossimo avvio. Anche l'assegnazione sinistra/destra viene salvata.

Premendo due volte il pulsante ⏻ su uno dei due D CUBE, la funzione Stereo Link viene disattivata e la riproduzione continua con un singolo speaker.

CARICANDO

Caricare il suo D CUBE usando il cavo di alimentazione in dotazione. L'ingresso del carico si trova dietro il coperchio laterale.

🔴 20% 🟡 50% 🟢 > 50%

Durante la ricarica, il LED è verde. Quando il dispositivo è completamente carico, il LED si spegne.

La ricarica può essere effettuata con l'adattatore di ricarica USB C in dotazione e anche con qualsiasi caricatore USB C, la velocità della ricarica dipenderà dalle specifiche di uscita. Il caricatore fornito ha un'uscita di 5V e 2A (Modello HN8M050200UX)

FUNZIONE DI RISPARMIO ENERGETICO

Se non c'è stata trasmissione del segnale o carica tramite l'uscita USB per 15 minuti, D CUBE si spegnerà automaticamente. Se il cavo AUX è collegato, la funzione di risparmio energetico è disabilitata, consentendo l'uso stazionario.

IT

MODALITÀ BASSI

Per attivare la modalità bassi, premere il tasto ⏻ una volta. Ciò fornisce un leggero miglioramento nei bassi di circa 50-60 Hz.

Modalità	LED Bluetooth
Normale	●
aptX	●
Normale + Bassi	●
aptX + Bassi	●

Il colore del LED Bluetooth cambierà in celeste quando non è attivo aptX e in giallo se aptX è attivo.

CONTENUTO DELLA CONFEZIONE

- Speaker D CUBE
- Adattatore di alimentazione AC.
- Cavo AUX
- Manuale

NOTE AGGIUNTIVE

Tenere sempre il suo D CUBE completamente carico e ricaricarlo regolarmente (ogni 2-3 mesi). Come con tutte le batterie agli ioni di litio, è importante mantenere le prestazioni della batteria.

AVVERTENZA

Le batterie (pacchetto di batterie o batterie installate) non devono essere esposte a calore eccessivo come calore solare, fuoco o simili.

SPECIFICHE TECNICHE

Bluetooth:	4.2 + aptX
Potenza in uscita:	25 W RMS
Tempo di riproduzione musicale:	10 ore
Tipo di batteria:	Ioni di litio (4.400 mAh)
Misure:	172 x 100 x 100mm
Peso:	1.085 g

RISOLUZIONE DEI PROBLEMI

Accoppiamento Bluetooth non riuscito:

- Assicurarsi che il suo D CUBE non sia già connesso a un altro dispositivo (quindi disconnettere).
- Assicurarsi che il suo dispositivo si trovi a pochi metri dal suo D CUBE.
- Assicurarsi che il Bluetooth sia attivato sul suo dispositivo.
- Disattivare e riattivare il Bluetooth sul suo dispositivo.
- Spegnere e riaccendere D CUBE.

Ripristino completo:

Per risolvere un comportamento imprevisto durante l'accompiamento, è possibile cancellare la memoria Bluetooth e di accoppiamento.

1. Premere il pulsante Play/Pause per 3 secondi per annullare la connessione Bluetooth corrente.
2. Premere e tenere premuti i pulsanti +/-, quindi premere il tasto ⏻. Questo cancellerà i dispositivi Bluetooth memorizzati e anche la connessione di accoppiamento stereo.
3. Quando la memoria Bluetooth viene cancellata, è necessario

ricollegare i dispositivi di riproduzione dopo questa procedura.

POSIZIONE DEGLI SPEAKER

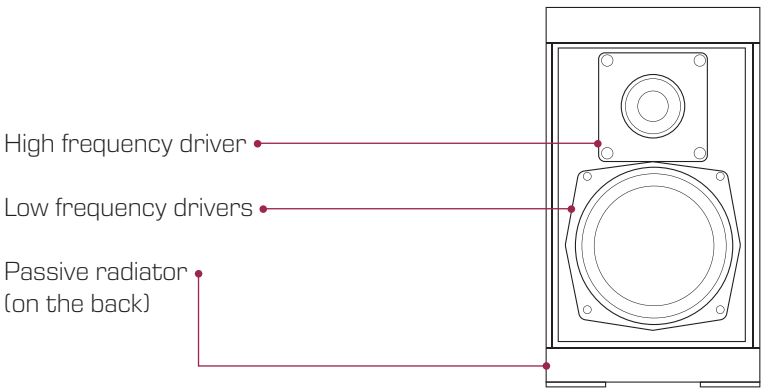

IT

Domande? Problemi?
info@dockin.de

DOCKIN è un marchio di
Ströer Products GmbH | Torstr. 49 | 10119 Berlin

This device complies with Part 15 of the FCC Rules. Operation is subject to the following two conditions: (1) this device may not cause harmful interference, and (2) this device must accept any interference received, including interference that may cause undesired operation.

FCC

Changes or modifications not expressly approved by the party responsible for compliance could void the user's authority to operate the equipment.

This equipment has been tested and found to comply with the limits for a Class B digital device, pursuant to Part 15 of the FCC Rules. These limits are designed to provide reasonable protection against harmful interference in a residential installation. This equipment generates, uses and can radiate radio frequency energy and, if not installed and used in accordance with the instructions, may cause harmful interference to radio communications. However, there is no guarantee that interference will not occur in a particular installation.

If this equipment does cause harmful interference to radio or television reception, which can be determined by turning the equipment off and on, the user is encouraged to try to correct the interference by one or more of the following measures:

- Reorient or relocate the receiving antenna.
- Increase the separation between the equipment and receiver.
- Connect the equipment into an outlet on a circuit different from that to which the receiver is connected.
- Consult the dealer or an experienced radio/TV technician for help.

FCCID: 2AONQ-DCUBETWS

DOCKIN

CONNECTED BY MUSIC

Service: info@dockin.de