8.5"

11"

INTELLIGENT SOLAR LED CANDLE LIGHT WITH BLUETOOTH® SPEAKER

Instruction Manual

Model: SR83SP01H-08

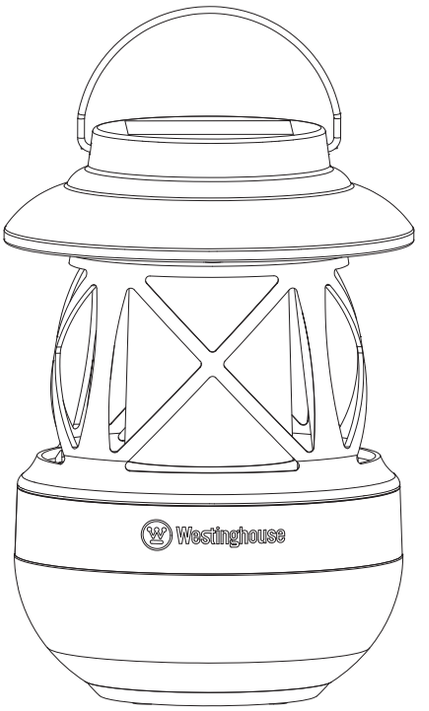

, WESTINGHOUSE, are trademarks of Westinghouse Electric Corporation. Used under license by Sky Rich Star Limited. All Rights Reserved.

For assistance with assembly or instruction, parts and customer service, call:
U.S.A. & Canada only: 1-844-551-0680
8am - 5pm Monday - Friday, Central Standard Time Or email: Customerservice@qx-usa.com

www.westinghousesolarlights.com

WARNING: Do not dispose of lithium batteries in municipal waste stream or by fire as batteries may explode. Do not open, short circuit, or destroy batteries. Dispose of batteries in accordance with Local, State, and Federal regulations. Do not mix old and new batteries. Do not mix alkaline, standard (carbon-zinc), or rechargeable (nickel cadmium, nickel metal hydride or lithium ion) batteries .

8.5"

11"

PARTS AND SPECIFICATIONS

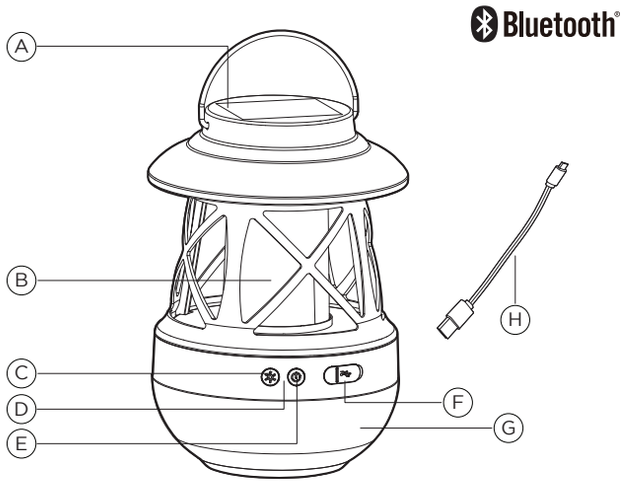

A) Solar Panel
B) Lens
C) LED Button
D) LED Charge/ Bluetooth® indicator
E) Power Button
F) Charging Port
G) Bluetooth® Speaker
H) Micro USB Cable

CHARGING INSTRUCTIONS

CHARGING METHOD:

1) USB charging port (F)
Connect the external 5V power supply to charge the product. It takes 2.5 hours to fully charge.

2) Solar photovoltaic panel can provide 5V 110mA charging current when placed in direct sunlight for charging. It takes 20 hours to fully charge.

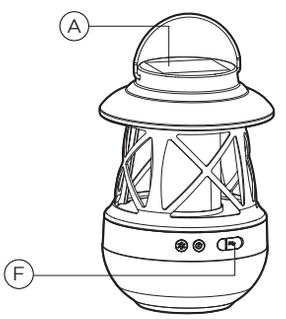

OPERATING INSTRUCTIONS

HOW TO OPERATE POWER BUTTON (E):
1) Press Power button (E) and hold for 2 seconds to turn speaker ON and enter the Bluetooth® pairing mode. The blue indicator light flashes, and the smart phone/tablet searches for "**Westinghouse SR83**" to connect. When paired, the blue indicator light will remain on.
2) When you double-click the power button (E), the current connected smart phone/tablet will be disconnected and re-enter into the pairing mode. (Blinking (D))
3) Short press the power button (E) to pause the music playing.

NOTE: If you turn on the smart phone/tablet, and is not connectotd or has no signal, the speaker will automatically shut down after 15 minutes.

NOTE: LOW BATTERY TIPS.
When the light experiences a low battery charge, it will vioice a warning "low battery, please charge". Immediately charge with USB plug provided, or place light outside in direct sunlight. If product is not charged in enough time, product will shut off.

HOW TO OPERATE LED BUTTON (C):
Press the LED button to turn on/off the candle light.

NOTE: Bluetooth® speaker and LED light work independently of each other.

RUN TIME	
Speaker	6.5 HOURS
Candle Light	48 HOURS
Speaker & Candle Light	6.5 HOURS

OPERATING INSTRUCTIONS

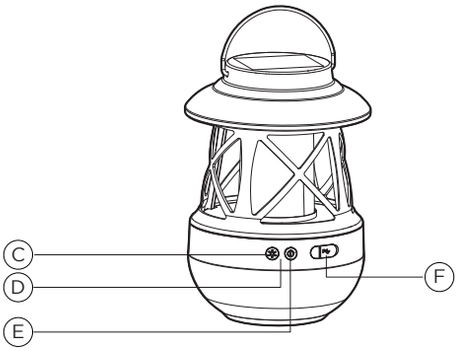

NOTE: For volume control, use your smart phone/tablet.

MULTI-COLOR LED INDICATOR (E) INSTRUCTIONS:
1) **RED LIGHT** indicates solar LED light is charging. USB plug or solar charging, red light will remain on until solar LED light is fully charged and turn off.
2) **BLUE LIGHT** indicates Bluetooth® status. Turn on the Bluetooth® speaker and enter into the Bluetooth® paring mode, the blue light flashes. After the smart phone/tablet is connected with the speaker, the blue light will stop flashing and remain on.

WARNING:
1. This product is not a toy and contains small parts. Close supervision is necessary when this unit is used near children.
2. To reduce the risk of electrical shock, do not put the unit in water or other liquid. For cleaning, use a soft dry cloth. Do not place or store appliance where it can fall or be pulled into a tub or sink.

NOTE:
This equipment has been tested and found to comply with the limits for a Class B Digital Device, pursuant to Part 15 of the FCC Rules. These limits are designed to provide reasonable protection against harmful interference in a residential installation. This equipment generates, uses, and can radiate radio frequency energy and, if not installed and used in accordance with the instructions, may cause harmfull interference to radio communications. However, there is no guarantee that interference will not occur in a particular installation. If this equipment does cause harmful interference to radio or television reception, which can be determined by turning the equipment off and on, the user is encouraged to try to correct the interference by one or more of the following measures:
- Reorient or relocate the receiving antenna.
- Increase the distance between the equipment and receiver.
- Connect the equipment to an outlet on a circuit different from that which the receiver is connected.
- Consult the dealer or an experienced radio/TV technician for help.

This equipment complies with Part 15 of the FCC Rules. Operation is subject to the following two conditions:
1) This device may not cause harmful interference.
2) This device must accept any interference received, including interference that may cause undesired operation.

WARNING:
Changes or modifications to this unit not expressly approved by the party responsible for compliance could void the user's authority to operate the equipment.
RF EXPOSURE: This equipment complies with FCC radiation exposure limits set forth for an uncontrolled environment.

TRADEMARK ATTRIBUTION FOOTNOTE

Whenever the Bluetooth Trademarks are used in a particular piece, they must be attributed with an appropriate trademark footnote. The recommended attribution footnote is as follows: "The Bluetooth® word mark and logos are registered trademarks owned by Bluetooth SIG, Inc. And any use of such marks by INTERNATIONAL DEVELOPMENT COMPANY is under license. Other trademarks and trade names are those of their respective owners."
NOTE: The Bluetooth® brand elements may not be used in a fashion or manner that could impair or otherwise damage the goodwill associated with the Bluetooth® brand or the Fellow Adopters (International Development Company). The Bluetooth® brand elements shall therefore not be used in connection with products and services that do not enable any Bluetooth® wireless functionality or in connection with unlawful, obscene, pornographic, excessively violent, hazardous,or otherwise poor-taste activities.

8.5"

11"

LUZ DE VELAS LED SOLAR INTELIGENTE CON ALTAVOZ BLUETOOTH®

Manual de Instrucciones

Modelo: SR83SP01H-08

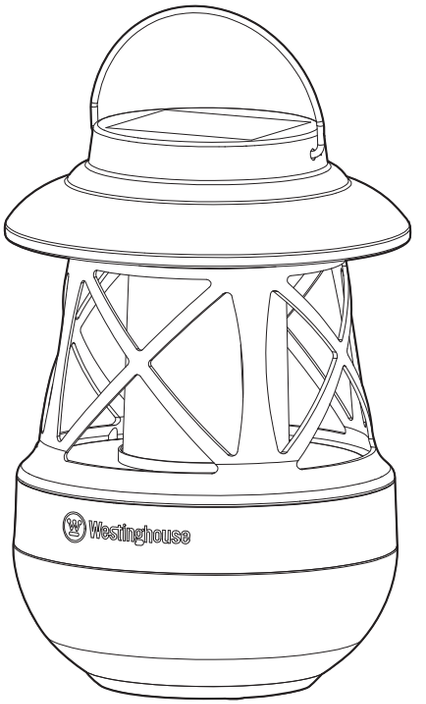

, WESTINGHOUSE, es una marca registrada de Westinghouse Electric Corporation.
Usado bajo licencia por Sky Rich Star Limited. Todos los derechos reservados.

Para recibir asistencia con el montaje o las instrucciones, repuestos y servicio al cliente,
llame a: (solo EE.UU. y Canadá) 1-844-551-0680
de 8am – 5pm de lunes a viernes, hora estándar central O envíe un correo electrónico a:
Customerservice@qx-usa.com

www.westinghousesolarlights.com

CUIDADO: No deseche las baterías de litio en la corriente de desechos municipales o por el fuego, ya que las baterías pueden explotar. No abra, provoque cortocircuitos ni mutile las baterías. Deseche las baterías de acuerdo con los reglamentos locales, estatales y federales. No mezcle las baterías viejas con las nuevas. No mezcle las baterías alcalinas, estándar (carbono-zinc) ni recargables (níquel-cadmio, níquel e hidruro metálico o ion litio).

8.5"

11"

PARTES Y ESPECIFICACIONES

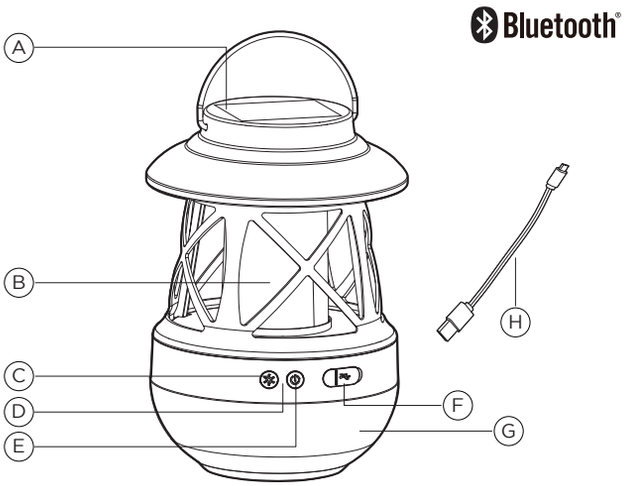

A) Panel Solar
B) Lentes
C) Botón LED
D) Carga de LED / Indicador Bluetooth®
E) Botón de Encendido
F) Puerto de Carga
G) Altavoz Bluetooth®
H) Cable Micro USB

INSTRUCCIONES DE CARGA

MÉTODO DE CARGA:

1) Puerto de carga USB (F).
Conecte el suministro externo de corriente de 5V para cargar el producto. Toma aproximadamente 2.5 horas cargar por completo.

2) Solar photovoltaic panels can provide 5V 110mA charging current when placed in direct sunlight for charging. It takes 20 hours to fully charge.

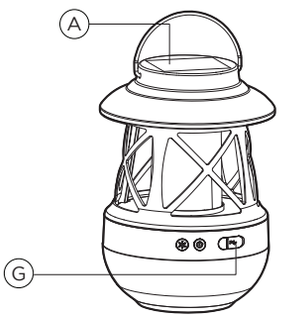

INSTRUCCIONES DE OPERACIÓN

CÓMO OPERAR EL BOTÓN DE ENCENDIDO (E):

1) 1) Mantenga pulsado el botón de encendido (E) durante 2 segundos para encender y entre el modo de emparejamiento Bluetooth®. A continuación la luz azul indicador parpadea y el teléfono inteligente / tableta busca "**Westinghouse SR83**" para conectar. Cuando se empareja, la luz indicadora azul será permanece en.
2) Cuando pulsa dos veces el botón de encendido (E), el teléfono inteligente / tableta conectado actualmente se desconectará y volverá a reingresar en modo de emparejamiento. (Parpadeo (D))
3) Short press the power button (E) to pause the music playing.

NOTA: Si enciende la teléfono inteligente / tableta y no está conectado o no tiene señal, el altavoz se apagará automáticamente tras 15 minutos.

NOTA: CONSEJOS SOBRE BATERÍA BAJA

Cuando la luz experimente una carga baja de la batería, se emitirá una advertencia "batería baja, por favor, cargue". Realice la carga inmediatamente con el conector USB provisto, o coloque la luz afuera a la luz directa del sol.Si el producto no se carga durante el plazo adecuado, se apagará.

CÓMO OPERAR EL BOTÓN LED (C):

Press the LED button to turn on/off the candle light.

NOTA: Bluetooth® speaker and LED light work independently of each other.

TIEMPO DE FUNCIONAMIENTO	
Speaker	6.5 HORAS
Candle Light	48 HORAS
Speaker & Candle Light	6.5 HORAS

INSTRUCCIONES DE OPERACIÓN

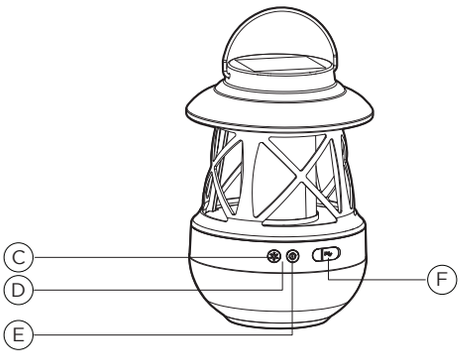

NOTA: Para controlar el volumen, use su teléfono inteligente o tableta.

INSTRUCCIONES DE INDICADOR (E) LED MULTICOLOR:

1) **LA LUZ ROJA** indica que la luz LED solar está cargándose. Tanto por entrada USB o carga solar, la luz roja permanece encendida hasta que la luz LED solar se cargue por completo, luego se apaga.
2) **LA LUZ AZUL** indica el estado Bluetooth®. Turn on the Bluetooth speaker and enter into the Bluetooth® paring mode, the blue light flashes. After the smart phone/tablet is connected with the speaker, the blue light will stop flashing and remain on.

ADVERTENCIA:

1. Este producto no es un juguete y contiene piezas pequeñas. Se requiere una supervisión cuidadosa al usar esta unidad cerca de niños.
2. Para reducir el riesgo de descarga eléctrica, no coloque a unidad en agua u otros líquidos. Utilice un paño suave y seco para limpiarla. No coloque ni almacene el aparato en lugares donde se pueda caer o jalar hacia una bañera o lavabo.

NOTA:

Este equipo fue probado y se determinó que cumple con los límites para un dispositivo digital de Clase B, de conformidad con la Parte 15 del Reglamento de la FCC. Estos límites se diseñaron para proporcionar una protección razonable contra la interferencia dañina en instalación residenciales. Este equipo genera, utilza y puede irradiar energía de radiofrecuencia y si no se instala y utiliza apegándose al instructivo, puede causar interferencia dañina en las radiocomunicaciones. Sin embargo, no se garantiza que no ocurra interferencia en unaa instalación en particular. Si este equipo causa interferencia dañina en la recepción de las señales de radio o televisión, lo cual puede determinarse al encender y apagr el equipo, se insta al usuario a tratar de corregir la interferencia por medio de una o más de las siguientes medidas:

- Reorientar o reubicar la antena receptora.
- Aumentar la distancia entre el equipo y el receptor.
- Conectar el equipo en un tomacoriente dentro de un circuito diferente al cual esté conedado el receptor.
- Consultar al distribuidor o a untécnico experimentado en radio/televisión.

Este equipo cumple con la Parte 15 de los reglamentos de la FCC. Su operación está sujeta a las siguientes dos condiciones:
1) Este dispositivo no puede causar interferencia dañina.
2) Este dispositivo debe acaptar cualquier interferencia que recita, incluida la interferencia que pueda causar un funcionamiento indeseable.

ADVERTENCIA:

Los cambios y modificaciones no aprobados expresamente por la parte responsable de su cumplimiento, podrían invalidar la autoridad del usuario para operar el equipo.
RF EXPOSURE: This equipment complies with FCC radiation exposure limits set forth for an uncontrolled environment.

NOTA SOBRE ATRIBUCIÓN DE LA MARCA REGISTRADA

Siempre que las marcas registradas de Bluetooth se utilizan en un producto particular, deben contar con la adecuada nota al pie de atribución de la marca registrada. La nota de atribución recomendada es la siguiente: "La marca y los logos de Bluetooth® son marcas registradas propiedad de SIG, Inc. Cualquier uso de esas marcas por parte de INTERNATIONAL DEVELOPMENT COMPANY es bajo licencia. Otras marcas registradas y nombres comerciales pertenecen a sus respectivos propietarios."

NOTA: Los componentes de la marca de Bluetooth® no se utilizarán de ninguna forma o manera que pudiera perjudicar o dañar de otra manera la buena fe vinculada a la marca de Bluetooth® o sus miembros asociados (International Development Company). Los componentes de la marca de Bluetooth®, por consiguiente, no se utilizarán en relación con productos o servicios que no habiliten funcionalidad inalámbrica alguna, o en relación con actividades ilegales, obscenas, pornográficas, de excesiva violencia, nocivas o de mal gusto por cualquier otro concepto.