CM006 说明书设计

尺寸：115 x 115 mm

册子

材质：128g封面的铜版纸，80g内页书纸

提示：请勿擅自改动设计版式或装订方式。材质有特殊要求者/任何问题请及时沟通修改，谢谢。

Lastar

Manufacturer: Shenzhen Chuanming Technology Co., Ltd
Address: 606, Block C, No.663, Bulong Road, Bantian Street, Longgang District, Shenzhen, China 518129
E-mail: service@lastarhome.com

MADE IN CHINA

CM006R_V1.0

Lastar

LED FLOOR LAMP

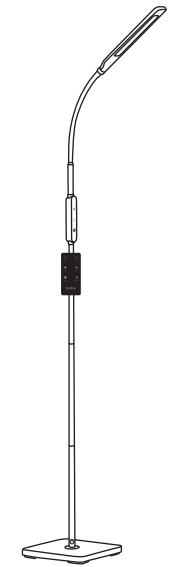

User Manual

CONTENTS

English 01/03
Italiano 04/06
Deutsch 07/09
Español 10/12
Français 13/15

Remote Control

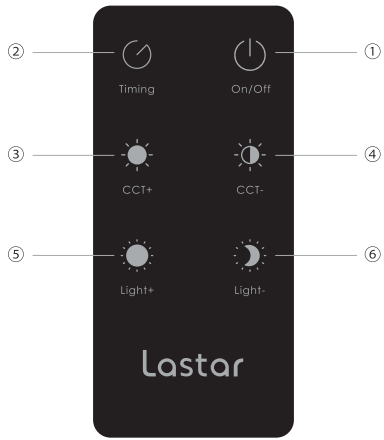

EN

1. Short press ON/OFF switch,the indicator light goes off is ON,and goes on is OFF.
2. Short press and the indicator light flashes,you can set 60-minute timer.Short-pressing again,the indicator light goes off.
3. Short press and the color temperature increases,it's followed by 3000K,4000k,5000k,6000k, 6000K is the highest color temperature.
4. Short press and the color temperature decreases gradually,it's followed by 6000K,5000K,4000K,3000K,3000K is the highest color temperature.
5. Short press and the brightness level increases,it's followed by 25%,50%,75%,100%.The fourth tranche is the brightest.
6. Short press and the brightness level decreases,it's followed by 100%,75%,50%,25%. Level 25% would be a minimum brightness .

IT

1. Premere brevemente l'interruttore per accensione e spegnimento, quando il dispositivo è acceso la lampada è spenta, quando il dispositivo è spento la lampada è accesa.
2. Premere brevemente per impostare il timer di 60 minuti, apparirà un messaggio lampeggiante, premere di nuovo brevemente per spegnere il timer e l'indicatore smetterà di lampeggiare.
3. Premere brevemente per aumentare la temperatura del colore, 3000K-4000K-5000K-6000K, 6000K è la temperatura di colore più alta.
4. Premere brevemente per diminuire la temperatura del colore, 6000K-5000K-4000K-3000K, 3000K è la temperatura del colore più bassa.
5. Premere brevemente per aumentare la luminosità, l'ordine è 25%-50%-75%100%, 100% è la luminosità massima.
6. Premere brevemente per diminuire la luminosità, l'ordine è 100%-75%-50%-25%, 25% è la luminosità minima.

DE

1. Kurz drücken, um das Gerät einzuschalten. Die Lampe erlischt beim Einschalten und leuchtet auf beim Ausschalten.
2. Kurz drücken, um die Zeit auf 60 Minuten einzuschalten. In diesem Moment geht die Lampe langsam an und aus. Noch ein Mal drücken, um die eingestellte Zeit abzubrechen. Dann hört auch die Lampe auf, aufzuleuchten.
3. Kurz drücken und die Farbtemperatur erhöht sich der Reihenfolge nach von 3000K auf 4000K - 5000K - 6000K. 6000K ist die höchste Farbtemperatur.
4. Kurz drücken und die Farbtemperatur verringert sich der Reihenfolge nach von 6000K auf 5000K - 4000K - 3000K. 3000K ist die niedrigste Farbtemperatur.
5. Kurz drücken und der Helligkeitsgrad erhöht sich der Reihenfolge nach von 25% auf 50% - 75% - 100%. 100% steht für die maximale Helligkeit.
6. Kurz drücken und der Helligkeitsgrad verringert sich der Reihenfolge nach von 100% auf 100% - 75% - 50% - 25%. 25% steht für die minimale Helligkeit.

ES

1. Pulsa brevemente el botón de encendido y apagado, entonces la luz de encendido se apagará, y la luz de apagado se encenderá.
2. Pulsa brevemente el botón para activar el temporizador de 60 minutos, entonces la luz del indicador empezará a funcionar, cuando pulses otra vez el temporizador se apagará y el indicador dejará de funcionar.
3. Pulsa brevemente el botón para que la intensidad del color aumente progresiva mente desde los 3000k a 4000k, 5000k hasta alcanzar los 6000k, cuando la intensidad sea de 6000k se habrá alcanzado la máxima intensidad posible.
4. Pulsa brevemente el botón para que la intensidad disminuya, desde 6000k a 5000k, 4000k, hasta llegar a los 3000k, cuando la intensidad de color sea de 3000k se habrá alcanzado la mínima intensidad posible.
5. Pulsa brevemente el botón para aumentar la luminosidad, desde un 25% a un 50%, 75%, hasta alcanzar un 100%, cuando se llegue al 100% se habrá alcanzado la máxima luminosidad posible.
6. Pulsa brevemente el botón para disminuir la luminosidad, desde el 100% a un 75%, 50%, hasta alcanzar un 25%, cuando se llegue al 25% se habrá alcanzado la mínima luminosidad posible.

FR

1. Appuyez brièvement sur on/off, le voyant on s'éteint et le voyant off s'allume.
2. Appuyez brièvement pour régler la minuterie à 60 minutes, le témoin lumineux indique respirer, appuyez à nouveau brièvement pour éteindre la minuterie, le voyant lumineux respirer s'éteint.
3. Appuyez brièvement pour augmenter la température de couleur, 3000K-4000K-5000K-6000K, 6000K, est la température de couleur maximale.
4. Appuyez brièvement pour abaisser la température de couleur, 3000K-4000K-5000K-6000K, 3000K, est la température de couleur minimale.
5. Appuyez brièvement pour que la luminosité augmente, de 25%-50%-75%-100%, 100% est la luminosité maximale.
6. Appuyez brièvement pour que la luminosité baisse, de 25%-50%-75%-100%, 25% est la luminosité minimale.

Product Diagram

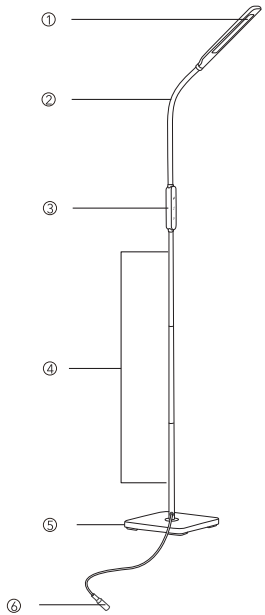

EN

Product Diagram

1. Lamp Head
2. Gooseneck
3. Control Panel
4. Pole Section
5. Base
6. Power Connector

IT

Schema del Prodotto

1. Testa della Lampada
2. Corpo a Collo d'Oca
3. Pannello di Controllo
4. Sezione
5. Base
6. Presa Alimentazione

DE

Produktdiagramm

1. Lampenkopf
2. Schwanenhals
3. Bedienfeld
4. Stangensegment
5. Basis
6. Steckdose

ES

Diagrama del producto

1. Cabeza de la lámpara
2. Cuello de cisne
3. Panel de control
4. Pieza de Pie
5 Base
6. Toma de corrient

FR

Schéma produit

1. Tête d'éclairage
2. Flexible
3. Panel de contrôle
4. Section du mât
5. Base
6. Prise d'alimentation

EN

Assembly and Disassembly

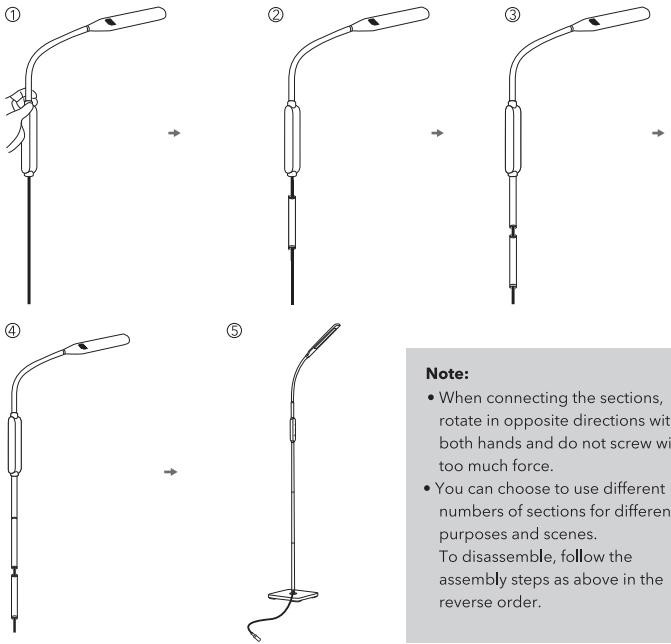

Note:

- When connecting the sections, rotate in opposite directions with both hands and do not screw with too much force.
- You can choose to use different numbers of sections for different purposes and scenes.
  To disassemble, follow the assembly steps as above in the reverse order.

How to Use

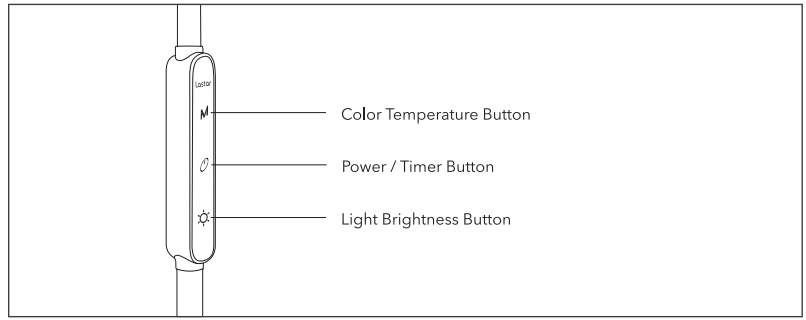

Power On / Off

- Tap the Power Button to turn the lamp on / off.

Color Temperature / Brightness Adjustment

Tap the Color Temperature Button to cycle through 4 color temperature settings. Tap the Brightness + / - Button to adjust 4 levels of brightness in each color temperature setting.

Auto Shutoff Timer

Press and hold the Power / Timer Button for 2 seconds, the Power Indicator will start to flicker and activate a 45 minutes auto shut-off timer. Repeat this operation or press the Power / Timer Button to turn off the timer.

Adjust the Lamp Head

Note: Please do not turn the lamp head for over 180° to avoid damaging the gooseneck.

Specifications

Model	CM006R
Light Source	LED
Operate Voltage	10V ⎓1.2A
Power	10W
Color Temperature	3000K-6000K
Lumens	550 lm
CRI	>80

Caution

- Please do not dismantle the product by yourself, always ask a professional electrician or authorized technician for repairs.
- If you smell a bad odor or anything unusual, please turn off the unit immediately.
- Please do not remove the power cable with wet hands as it may cause an electric shock.
- Do not put this unit near extreme heat sources, moisture, or corrosive substances.
- Clean the lamp with a dry cloth when needed.
- Please store the lamp in a dry and shady place if not being used for a long period of time.
- Use the original power adapter to power the lamp. A wrong input may damage the lamp.

IT

Assemblare e Smontare

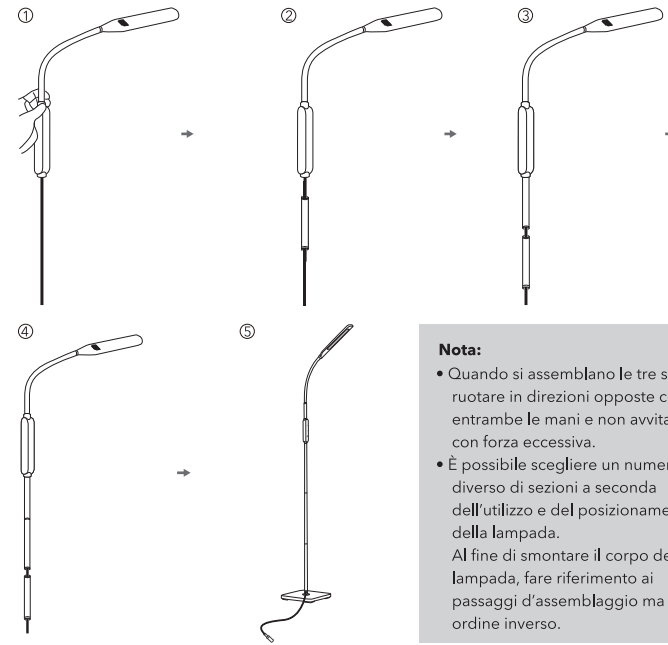

Nota:

- Quando si assemblano le tre sezioni, ruotare in direzioni opposte con entrambe le mani e non avvitare con forza eccessiva.
- È possibile scegliere un numero diverso di sezioni a seconda dell'utilizzo e del posizionamento della lampada.
  Al fine di smontare il corpo della lampada, fare riferimento ai passaggi d'assemblaggio ma in ordine inverso.

Modalità di Utilizzo

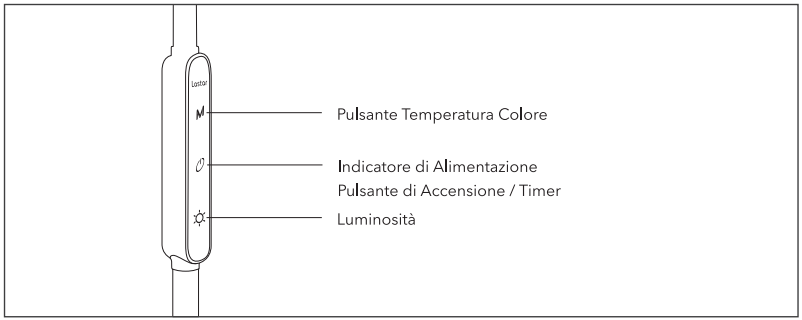

Accensione / Spegnimento

• Premere il Pulsante di Accensione per accendere / spegnere la lampada.

Temperatura Colore / Regolazione Luminosità

Premere il Pulsante Temperatura Colore per passare in rassegna le 4 impostazioni di temperatura colore. Premere i Pulsanti Luminosità + / - Pulsante per regolare tra 4 livelli di luminosità per ogni impostazione di temperatura colore.

Timer Autospegnimento

Premere e tenere premuto il Pulsante di Accensione / Timer per 2 secondi. L'Indicatore di Alimentazione inizierà a lampeggiare e attiverà un timer per l'autospegnimento di 45 minuti. Ripetere l'operazione o premere il Pulsante di Accensione / Timer per spegnere il timer.

Regolazione della Testa della Lampada

Nota: Si prega di non girare la testa della lampada ad un'angolatura superiore a 180° per evitare di danneggiare il collo d'oca.

Specifiche

Modello	CM006R
Fonte Luminosa	LED
Tensione di Esercizio	10V ⎓ 1.2A
Potenza	10W
Temperatura Colore	3000K-6000K
Lumen	550 lm
IRC	>80

Attenzione

• Non smontare il prodotto (a parte la fase d'assemblaggio delle tre sezioni) da se. Rivolgersi ad un tecnico specializzato.
• In caso di cattivi o strani odori, spegnere la lampada immediatamente.
• Non disconnettere il cavo dell'alimentazione con le mani bagnate per evitare shock elettrici.
• Tenere lontano da fonti di calore eccessivo, umidità e sostanze corrosive.
• Pulire con una pezza asciutta secondo il bisogno.
• Posizionare in un luogo asciutto e non esposto alla luce del sole per periodi di inutilizzo prolungato.
• Utilizzare l'adattatore fornito nella confezione per ricaricare la lampada. Un output errato potrebbe danneggiare il dispositivo.

DE

Montage und Demontage

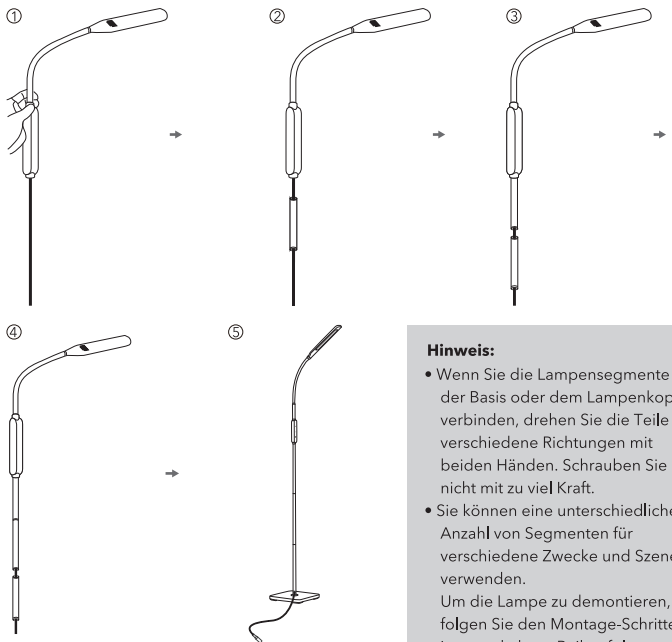

Hinweis:

- Wenn Sie die Lampensegmente mit der Basis oder dem Lampenkopf verbinden, drehen Sie die Teile in verschiedene Richtungen mit beiden Händen. Schrauben Sie nicht mit zu viel Kraft.
- Sie können eine unterschiedliche Anzahl von Segmenten für verschiedene Zwecke und Szenen verwenden.
  Um die Lampe zu demontieren, folgen Sie den Montage-Schritten in umgekehrter Reihenfolge.

Anleitung

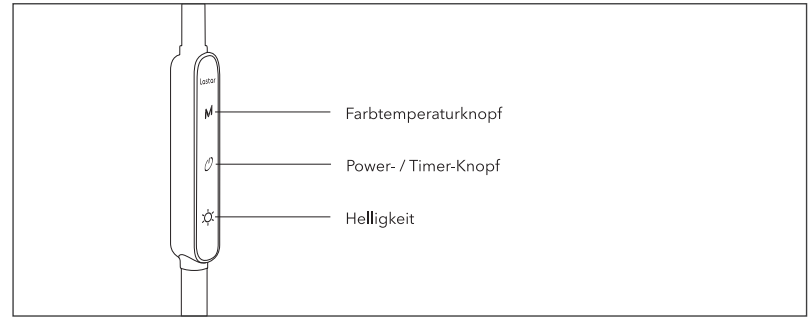

Ein- / Ausschalten

Tippen Sie den Powerknopf an, um die Lampe ein- / auszuschalten.

Farbtemperatur- / Helligkeitseinstellung

Tippen Sie den Farbtemperaturknopf an, um durch die 4 Farbtemperatureinstellungen zu wechseln. Tippen Sie die Knöpfe "Helligkeit + / -" an, um je 4 Helligkeitsstufen pro Farbtemperatureinstellung einzustellen.

Automatischer Abschalt-Timer

Halten Sie den Power- / Timer-Knopf 2 Sekunden lang gedrückt. Die Stromanzeige beginnt zu flackern und es wird ein 45-minütiger automatischer Abschalt-Timer aktiviert. Wiederholen Sie diesen Vorgang oder drücken Sie den Power- / Timer-Knopf, um den Timer auszuschalten.

Justieren des Lampenkopfes

Anmerkung: Bitte drehen Sie den Lampenkopf nicht um mehr als 180°, um Schäden am Schwanenhals zu vermeiden.

Spezifikationen

Modell	CM006R
Lichtquelle	LED
Betriebsspannung	10V ⎓1.2A
Leistung	10W
Farbtemperatur	3000K-6000K
Lumen	550 lm
CRI	>80

Warnung:

- Zerlegen Sie die Lampe nicht selber, sondern fragen Sie immer einen professionellen Elektriker oder autorisierten Techniker für Reparaturen.
- Falls Sie einen schlechten Geruch oder etwas anderes Ungewöhnliches wahrnehmen, stellen Sie die Lampe sofort ab.
- Fassen Sie das Stromkabel nicht mit nassen Händen an, da dies zu Stromschlägen führen kann.
- Stellen Sie die Lampe nicht in der Nähe von Wärmequellen, Feuchtigkeit oder ätzenden Flüssigkeiten auf.
- Reinigen Sie die Lampe bei Bedarf mit einem trockenen Tuch.
- Lagern Sie die Lampe an einem trockenen und schattigen Ort, wenn Sie sie für längere Zeit nicht benutzen.
- Verwenden Sie den originalen Netzstecker, um die Lampe zu betreiben. Ein falscher Stecker könnte die Lampe beschädigen.

ES

Montaje y Desmontaje

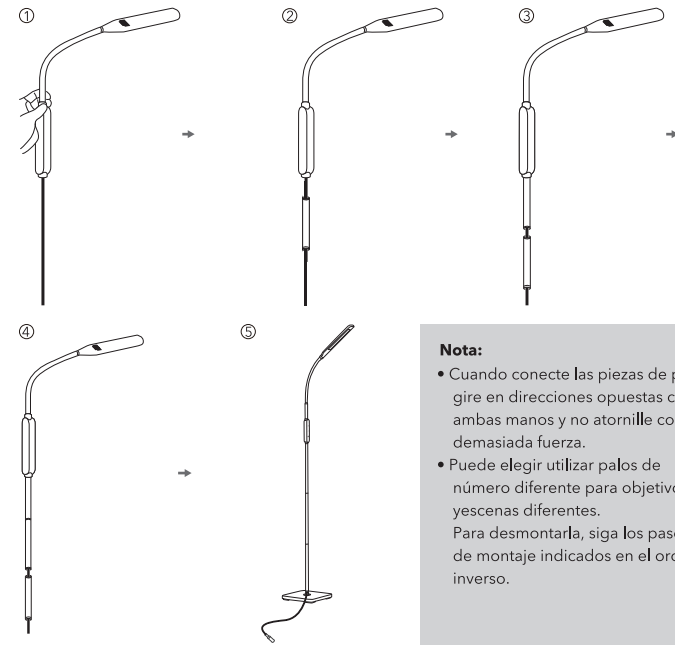

Nota:

- Cuando conecte las piezas de pie, gire en direcciones opuestas con ambas manos y no atornille con demasiada fuerza.
- Puede elegir utilizar palos de número diferente para objetivos yescenas diferentes.
  Para desmontarla, siga los pasos de montaje indicados en el orden inverso.

Cómo Utilizar

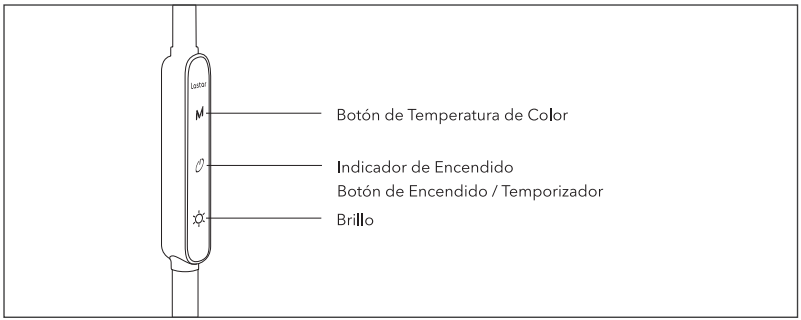

Encender / Apagar

• Presione el Botón de Encendido para encender / apagar la lámpara.

Ajuste de Temperatura de Color / Brillo

Presione el Botón de Temperatura de Color para alternar entre 4 configuraciones de temperatura de color.
Presione el Botón de Brillo + / - para ajustar entre 4 niveles de brillo en cada temperatura de color.

Temporizador de Apagamiento Automático

Mantenga presionado el Botón de Encendido / Temporizador durante 2 segundos, el Indicador de Encendido comenzará a parpadear y se activará un temporizador de apagado automático de 45 minutos. Repita esta operación o presione el Botón de Encendido / Temporizador para apagar el temporizador.

Ajuste la Cabeza de la Lámpara

Nota: No gire la cabeza de la lámpara por más de 180° para evitar daños al cuello de ganso.

Especificaciones

Modelo	CM006R
Fuente de Luz	LED
Voltaje de Operación	10V ⎓ 1.2A
Potencia	10W
Temperatura del Color	3000K-6000K
Lúmenes	550 lm
CRI	>80

Precaución

• Por favor, no desmonte el producto por su cuenta, pida el favor siempre a un electricista profesional o técnico autorizado para reparaciones.
• Si nota un mal olor o algo anormal, apague la unidad inmediatamente.
• No retire el cable de alimentación con las manos mojadas, ya que podría causarle una descarga eléctrica.
• No ponga esta unidad cerca de fuente de calor extremo, humedad o sustancias corrosivas.
• Limpie la lámpara con un paño seco cuando sea necesario.
• Guarde la lámpara en un lugar seco y sombreado si no la utiliza durante un largo período de tiempo.
• Utilice el adaptador de alimentación original para encender la lámpara. Un corriente de entrada incorrecto puede dañar la lámpara.

FR

Assemblage et désassemblage

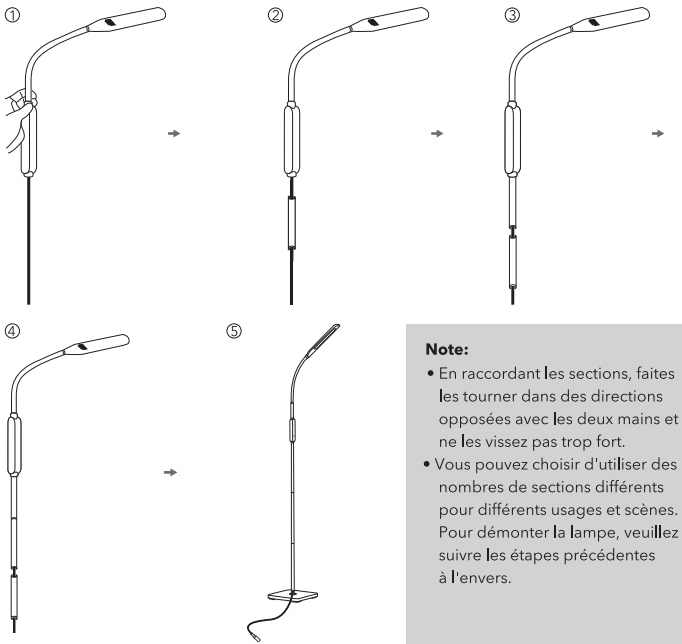

Note:

- En raccordant les sections, faites les tourner dans des directions opposées avec les deux mains et ne les vissez pas trop fort.
- Vous pouvez choisir d'utiliser des nombres de sections différents pour différents usages et scènes. Pour démonter la lampe, veuillez suivre les étapes précédentes à l'envers.

Utilisation

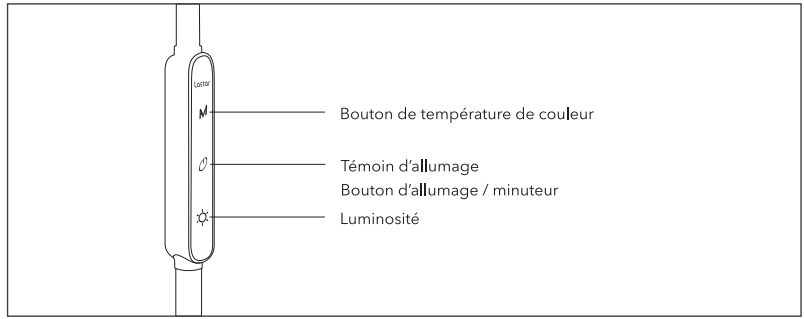

Allumage / Extinction

- Touchez le bouton d'allumage pour allumer / éteindre la lampe.

Réglage de la température de couleur / luminosité

Touchez le bouton Température de couleur pour naviguer parmi 4 réglages de température de couleur. Touchez le bouton Luminosité + / - pour régler parmi 4 niveaux de luminosité sur chaque réglage de température de couleur.

Minuteur d'auto-extinction

Appuyez et maintenez le bouton Allumage / Minuteur pendant 2 secondes, le témoin d'allumage clignotera et activera un minuteur d'auto-extinction de 45 minutes. Recommencez la manipulation ou appuyez sur le bouton allumage / minuteur pour désactiver le minuteur.

Ajustement de la tête de lampe

Note: Veuillez ne pas pivoter la tête de lampe à plus de 180° pour éviter d'endommager le flexible.

Spécifications

Modèle	CM006R
Source lumineuse	LED
Tension de fonctionnement	10V ⎓1.2A
Puissance	10W
Température de couleur	3000K-6000K
Lumens	550 lm
CRI	>80

Prudence

• Veuillez ne pas démonter le produit vous-même, demandez toujours à un électricien professionnel ou un technicien autorisé pour la maintenance.

• Si vous sentez une mauvaise odeur ou remarquez quelque chose d'inhabituel, veuillez couper la lampe immédiatement.

• Veuillez ne pas débrancher le câble d'alimentation avec les mains mouillées au risque de vous électrocuter.

• Tenir éloignée des températures extrêmes, de l'humidité et des substances corrosives.

• Nettoyez la lampe avec un chiffon sec lorsque nécessaire.

• Veuillez ranger la lampe dans un endroit sec et à l'abri si vous ne l'utilisez pas pendant une longue période.

• Utilisez l'adaptateur d'origine pour alimenter la lampe. Une entrée incompatible risque d'endommager la lampe.

NOTE 1: This equipment has been tested and found to comply with the limits for a Class B digital device, pursuant to part 15 of the FCC Rules. These limits are designed to provide reasonable protection against harmful interference in a residential installation. This equipment generates uses and can radiate radio frequency energy and, if not installed and used in accordance with the instructions, may cause harmful interference to radio communications. However, there is no guarantee that interference will not occur in a particular installation. If this equipment does cause harmful interference to radio or television reception, which can be determined by turning the equipment off and on, the user is encouraged to try to correct the interference by one or more of the following measures:
- Reorient or relocate the receiving antenna.
- Increase the separation between the equipment and receiver.
-Connect the equipment into an outlet on a circuit different from that to which the receiver is connected.
-Consult the dealer or an experienced radio/TV technician for help.

NOTE 2: Any changes or modifications to this unit not expressly approved by the party responsible for compliance could void the user's authority to operate the equipment.

FCC Compliance

This device complies with Part 15 of the FCC Rules. Operation is subject to the following two conditions:

(1)this device may not cause harmful interference.

(2)this device must accept any interference received,including interference

that may cause undesired operation.

WEEE Compliance

Correct Disposal of This Product (Waste Electrical & Electronic Equipment)

(Applicable in countries with separate collection systems)

This marking on the product, accessories or literature indicates that the product and its electronic accessories should not be disposed of with other household waste at the end of their working life. To prevent possible harm to the environment or human health from uncontrolled waste disposal, please separate these items from other types of waste and recycle them responsibly to promote the sustainable reuse of material resources. Household users should contact either the retailer where they purchased this product, or their local government office, for details of where and how they can take these items for environmentally safe recycling. Business users should contact their supplier and check the terms and conditions of the purchase contract. This product and its electronic accessories should not be mixed with other commercial wastes for disposal.