Instrucciones

1. Enchufe un extremo del cable de carga USB en el adaptador de corriente, como se muestra a continuación

2. Enchufe otro extremo del cable de carga USB en el Micro USB del cargador inalambrico, si la conexión es normal, el LED rojo se encende continuamente

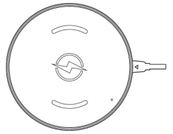

3. Coloque el teléfono en el cargador inalambrico y asegúrese de que el teléfono esté ponido en el centro del cargador. Cuando el teléfono comienza a cargarse, se apaga el LED rojo, luego el LED azul se encende continuamente

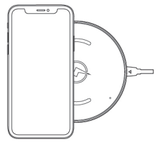

Accesorios estándar

Cargador inalámbrico x 1
Adaptador de corriente x 1
Cable USB x 1
Manual de usuario x 1

Especificaciones

Entrada: 5V/ 2A / 9V/ 1.67A
Salida: 5W/ 7.5W/ 10W
Distancia de carga: ≤ 8mm
Eficiencia de carga: ≥ 76%
Tamaño: 102 x 6.5 mm

Atención:

1. Cuando está cargando, lejos del agua u otro líquido.
2. Si necesita limpiar el cargador, asegúrese de que no esté conectado a la fuente de alimentación.
3. La temperatura del ambiente permanece 0 - 45 ℃.

Es

Instrucción del producto

El cargaddor inalámbrico es un producto inteligente, apoyo de carga rápida 10W (7.5W). El cargador está diseño simple y seguro, compatible con cualquier teléfono o dispositivo que tiene estántar QI, le ofrece un ambiente seguro, conveniente y eficiente.

Descripción del producto

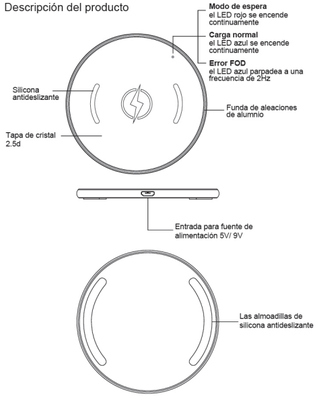

Es

Instruction

1. Insérez une extrémité du câble de chargement USB dans l'adaptateur d'alimentation, comme indiqué ci-dessous.

2. Insérez une autre extrémité du câble de chargement USB dans le port Micro USB du chargeur sans fil. Si la connexion est normale, l'indicateur rouge est toujours allumé.

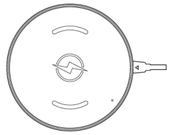

3. Placez le téléphone sur le chargeur sans fil et assurez-vous que le point central du téléphone est placé dans la zone de charge du chargeur sans fil. Lorsque le téléphone commence à se charger, la lampe LED rouge s'éteint et la lampe LED bleue s'allume toujours.

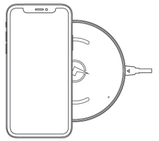

Accessoires standards

Chargeur sans fil x 1
Adaptateur d'alimentation x 1
Câble USB x 1
Manuel utilisateur x 1

Spécification de produit

Paramètre d'entrée: 5V / 2A / 9V / 1.67A
Puissance de sortie: 5W / 7.5W / 10W
Distance de chargement: ≤ 8mm
Efficacité de chargement: ≥ 76%
Taille du produit: 102x6.5mm

Attention:

1. Veuillez grader le chargeur loin de l'eau ou d'autres liquides.
2. Si vous voulez nettoyer le chargeur, assurez-vous qu'il n'est pas branché.
3. Assurez la température de l'environnement restent 0-45℃ en utilisant.

Fr

Introduction du produit

Ce chargeur sans fil est un produit intelligent qui prend en charge 10W de charge rapide, aussi la fonction de charge 5W/ 7.5W, conception simple et sûr, il est compatible avec tous les téléphones mobiles avec la norme QI.
Il n'est pas nécessaire de brancher le câble lorsque vous chargez le téléphone, vous offrant un environnement de recharge pratique et sûr.

Présentation du produit

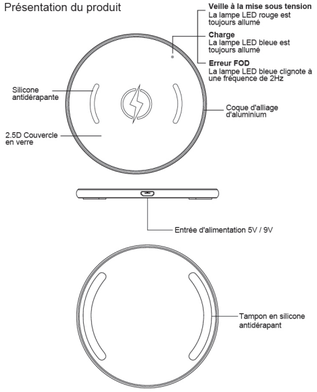

Fr

Anleitung

1.Setzen Sie ein Ende des USB-Ladekabels in den Netzadapter ein (siehe Bild)

2.Setzen Sie ein anderes Ende des USB-Ladekabels in den Micro-USB-Anschluss des kabellosen Ladegerätes ein. Wenn die LED-Anzeige rot leuchtet, bedeutet es die Verbindung erfolgreich ist

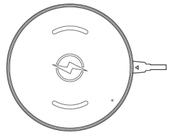

3. Legen Sie Ihr Smartphone auf das Ladepad. Stellen Sie sicher, dass das Handy sich im Ladungsbereich des Gerätes befindet. Wenn der Ladeprozess beginnt, beleuchtet die blaue Beleuchtung

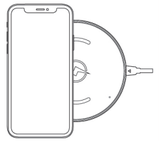

Lieferumfang

Kabelloses Ladegerät x1
Netzadapter x1
USB-Kabel x1
Benutzerhandbuch x1

Technische Daten

Eingang: 5V / 2A 9V/1.67A
Ausgang: 5W/7.5W/10W
Drahtloser Abstand: ≤ 8mm
Wirkungsgrad : ≥76%
Größe: Φ102 * 6,5mm

Vorsicht:

1. Bitte halten Sie das Ladegerät von Wasser oder anderen Flüssigkeiten fern.
2. Bevor Sie das Ladegerät reinigen, schließen Sie die Stromversorgung ab.
3. Kann in Temperaturen von 0 bis 45℃ verwendet werden.

De

Produktion Einführung

Das kabellose Ladegerät ist ein neues intelligentes Produkt mit einfachem und elegantem Design für Aufladung. Es besitzt 10W oder 7,5W Schnellladen und 5W verladen Funktion. Diese Ladestation ist kompatibel mit allen Qi-fähigen Smartphones und Gerätes. Kabelloses Laden, Schnell und effizient. Es kann für Sie eine kabellose und sichere Erfahrung beim Aufladen bieten.

Produktübersicht

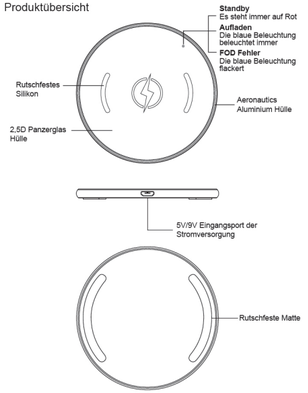

De

Istruzioni

1. Inserisci l'estremità del cavo USB in un adattatore di corrente o in un computer, come mostrato nell'immagine sottostante.

2. Inserisci l'altra estremità nella porta micro USB del caricatore wireless. Se l'indicatore LED rosso è sempre acceso significa che è connesso correttamente.

3. Posiziona il tuo cellulare sul caricatore. Assicurati che il punto centrale del telefono sia posizionato bene sull'area di ricarica wireless. Quando il cellulare è carico l'indicatore LED rosso si spegne e l'indicatore LED blu si accende per indicare lo stato della ricarica.

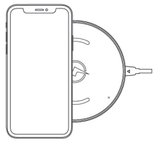

Elementi Inclusi nella Confezione

Caricatore wireless
Adattatore di alimentazione
Cavo USB
Manuale d'istruzioni

Dettagli Tecnici

Input: 5V/2A 9V/1.67A
Output: 5W/7.5W/10W
Distanza di ricarica: ≤ 8mm
Classe di efficienza: ≥76%
Misure: Φ102*6.5mm

Attenzione:

1. Tenere lontano da acqua o altri liquidi.
2. Se hai bisogno di pulire il dispositivo assicurati prima che non sia collegato alla presa di corrente.
3. Da utilizzare in un ambiente con temperature tra 0-45℃.

It

Informazioni sul Prodotto

Il caricatore Wireless è un prodotto intelligente, supporta carica rapida da 10W(7.5W) e compatibile con la funzione di ricarica da 5W. Dal design facile e sicuro, compatibile con tutti i dispositivi mobili che utilizzano la tecnologia QI. Puoi caricare il tuo cellulare senza doverlo collegare in maniera più comoda ed efficiente.

Componenti Principali

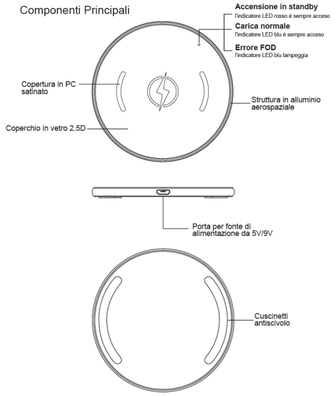

It

Accessories

Qi Fast Wireless Charger x1
QC 3.0 Adapter x1
USB Cord x1
User Manual x1

Specification

Input: 5V/2A; 9V/1.67A
Output Watts: 7.5W / 10W / 5W
Charging Distance: Less than 8mm
Product Size: φ102x6.5mm
Net. Weight: 90g
Working Temperature: -25～+80°

Notes:

1. Do not squeeze it or let it collide with other items.
2. Do not disassemble it or throw it into fire or water in case of a short circuit.
3. Do not use it under extremely hot, wet or corrosive circumstances to avoid circuit damage and current leakage.
4. Do not put it near magnetic cards(Such as ID card, bank card, etc.)
5. Please keep it beyond the reach of the children.
6. Please keep it away from the water and other liquid.
7. If need to clean it, please cut off the power at first.
8. Please use it in 0-45 celsius degree environment.

En

Instructions

1. Insert one end of USB charging cable into power adaptor shown as below.

2. Connect the Wireless Charger and the QC 3.0 Adapter with the USB cord, and the Red LED light would turn on and stay on.

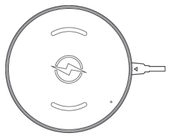

3. Make sure to put the phone onto the center of the Wireless Charger, the Red LED light changes into Blue and stays on, then begin to charge.

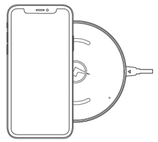

En

Product Introduction

Thanks for choosing this wireless charger which supports 10W & 7.5W fast charging. It can be used on the all Qi enabled devices, no need to insert the cord again and again, very safe and convenient.

Product Outline

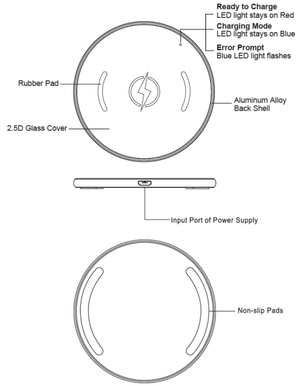

En

WIRELESS & LIMITLESS

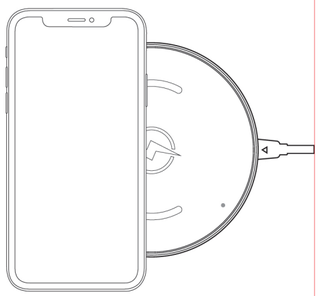

wireless charger

User Manual

FCC Caution:

This device complies with part 15 of the FCC Rules. Operation is subject to the following two conditions: (1) This device may not cause harmful interference, and (2) this device must accept any interference received, including interference that may cause undesired operation.

Any Changes or modifications not expressly approved by the party responsible for compliance could void the user's authority to operate the equipment.

Note: This equipment has been tested and found to comply with the limits for a Class B digital device, pursuant to part 15 of the FCC Rules. These limits are designed to provide reasonable protection against harmful interference in a residential installation. This equipment generates uses and can radiate radio frequency energy and, if not installed and used in accordance with the instructions, may cause harmful interference to radio communications. However, there is no guarantee that interference will not occur in a particular installation. If this equipment does cause harmful interference to radio or television reception, which can be determined by turning the equipment off and on, the user is encouraged to try to correct the interference by one or more of the following measures:

-Reorient or relocate the receiving antenna.

-Increase the separation between the equipment and receiver.

-Connect the equipment into an outlet on a circuit different from that to which the receiver is connected.

-Consult the dealer or an experienced radio/TV technician for help.