BAZZ

SMART HOME

WF21200BK
WIFI OUTDOOR SECURITY LIGHT WITH 1080P HD MOTORIZED CAMERA
ÉCLAIRAGE DE SÉCURITÉ EXTÉRIEUR AVEC CAMÉRA MOTORISÉE HD 1080P WIFI

INSTRUCTIONS

Intertek

WARNING
ATTENTION

MIN 90°C SUPPLY CONDUCTORS.

SUITABLE FOR OPERATION IN AMBIENT NOT EXCEEDING 50°C.

CAUTION – RISK OF FIRE.

CAUTION – RISK OF SHOCK.

CONSULT A QUALIFIED ELECTRICIAN TO ENSURE CORRECT BRANCH CIRCUIT CONDUCTOR.

LES FILS D'ALIMENTATION 90°C MIN.

PEUT ÊTRE UTILISÉ À UNE TEMPÉRATURE AMBIANTE N'EXCÉDANT PAS 50°C.

ATTENTION – RISQUE D'INCENDIE.

ATTENTION – RISQUE DE CHOC.

CONSULTER UN ÉLECTRICIEN QUALIFIÉ POUR VOUS ASSURER QUE LES CONDUCTEURS DE LA DÉRIVATION SONT ADÉQUATS.

WARNING
ATTENTION

· Please read all informations carefully before installation.

· For any questions or troubleshooting please visit: www.bazzsmarthome.com or www.bazzsmarthome.ca.

· This product is designed for outdoor use.

· Veuillez lire attentivement toutes les informations avant l'installation.

· Pour toutes questions ou dépannage, visitez le site www.bazzsmarthome.com ou www.bazzsmarthome.ca.

· Ce produit est conçu pour un usage extérieur.

REQUIREMENTS
PRÉREQUIS

· Internet connection with a WiFi network.

· Strong WiFi signal.

· 2.4 GHz wireless frequency.

· Password protected WiFi network for security reason (password must contain only letters and numbers and should not be too long).

· Router with sufficient connections.

· Connexion Internet avec un réseau WiFi.

· Signal WiFi puissant.

· Fréquence sans fil de 2,4 GHz.

· Réseau WiFi protégé par un mot de passe pour des raisons de sécurité (le mot de passe doit contenir seulement des lettres et des chiffres et ne doit pas être trop long).

· Routeur avec suffisamment de connexions.

INCLUDED
INCLUS

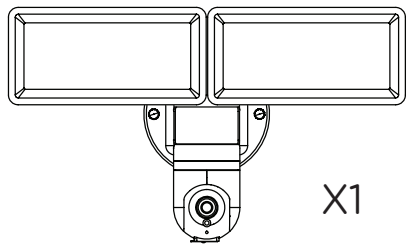

X1

Security Light
Éclairage de sécurité

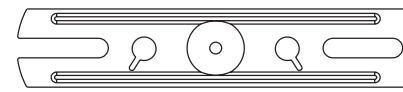

X1

Mounting bracket
Support de montage

A X2

Junction Box Screws
Vis de boîte de jonction

X3

Wire Connectors
Connecteurs de fils

B X1

Mounting Screws
Vis de montage

E 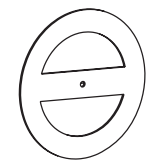 X1

Waterproof gasket
Joint étanche

C 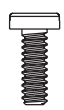 X2

Mounting Screws
Vis de montage

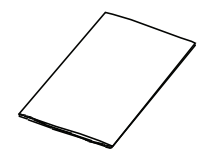

X1

Instructions ManualManuel
d'instructions

D X1

Waterproof gasket
Joint étanche

PRODUCT CONFIGURATION
CONFIGURATION DU PRODUIT

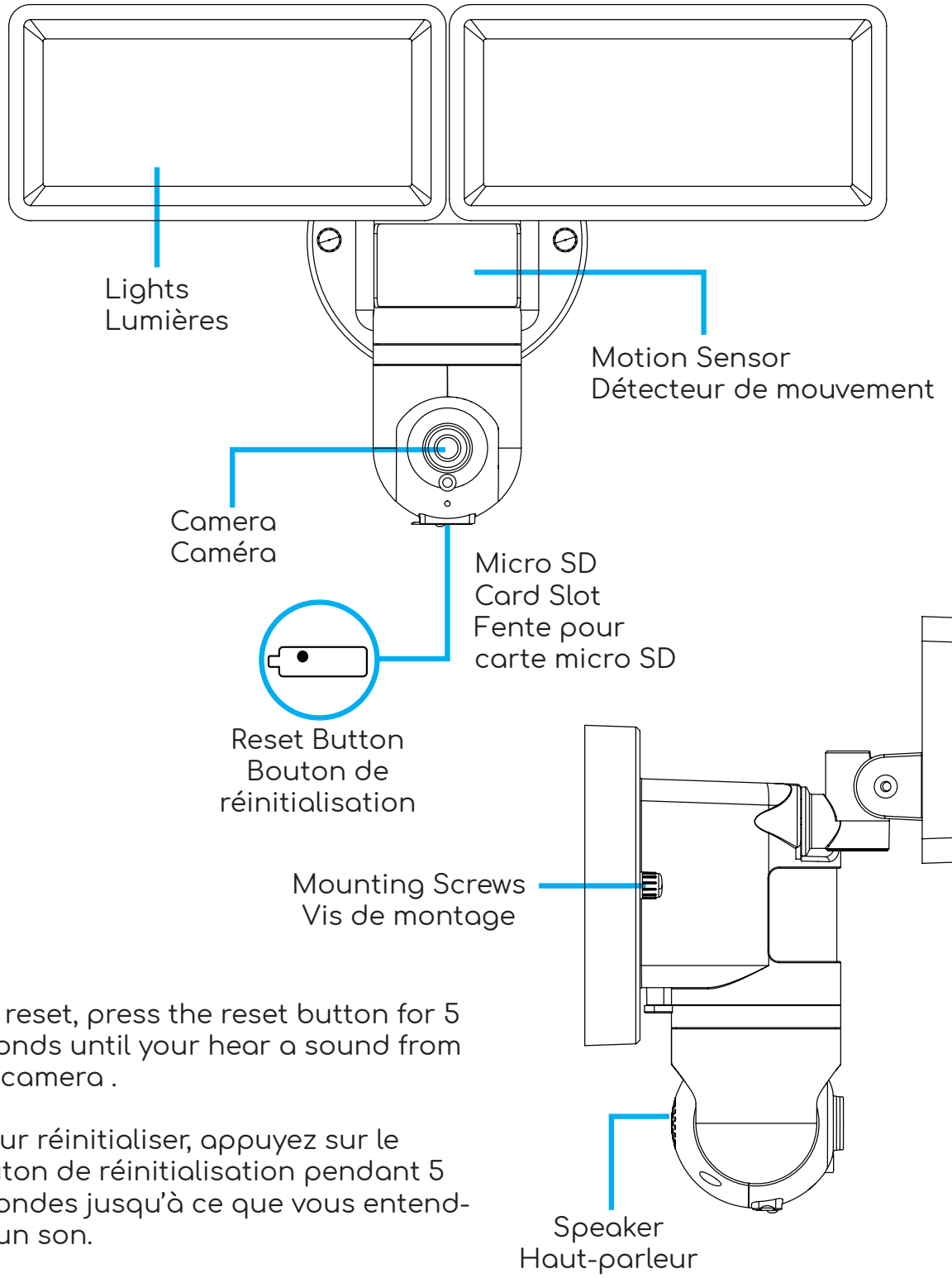

* To reset, press the reset button for 5 seconds until your hear a sound from the camera .

* Pour réinitialiser, appuyez sur le bouton de réinitialisation pendant 5 secondes jusqu'à ce que vous entendiez un son.

SPECIFICATIONS
CARACTÉRISTIQUES

Power Puissance	20W
Color Temperature Couleur de température	4800K
Luminous Flux Flux lumineux	1600 lumens
Protection Grade Degré de protection	IP44
Motion Sensor Detection Angle Angle de détection du détecteur de mouvement	150°
Max. Sensor Distance Distance maximale du capteur	12m
PIR Sensor Capteur PIR	<10 lux
Light Time Temps de luminosité	30s - 15 mins
Input Voltage Tension d'entrée	100-240V
Lens Lentille	2.8mm F2.2
Night Vision Vision nocturne	10 IR LED
Wireless Encryption Cryptage sans fil	WPA-PSK / WPA2-PSK
Wireless Frequency Fréquence sans fil	2.4GHz
WiFi Standard Norme WiFi	IEEE802.11 b/g/n

INSTALLATION INSTRUCTIONS
INSTRUCTIONS D'INSTALLATION

1

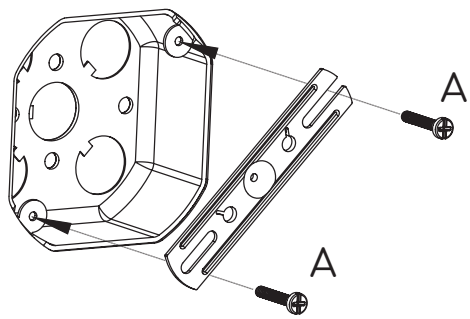

2

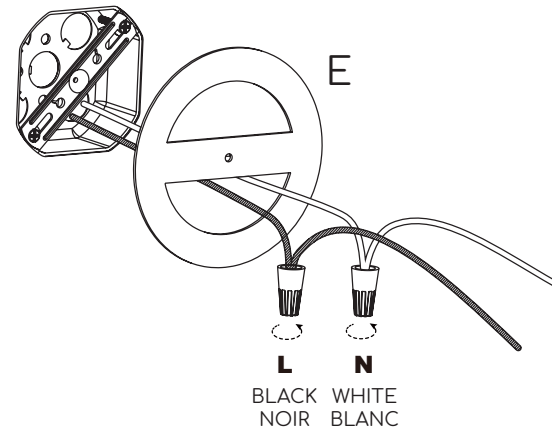

3

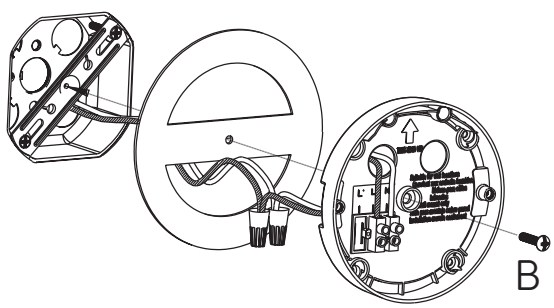

4

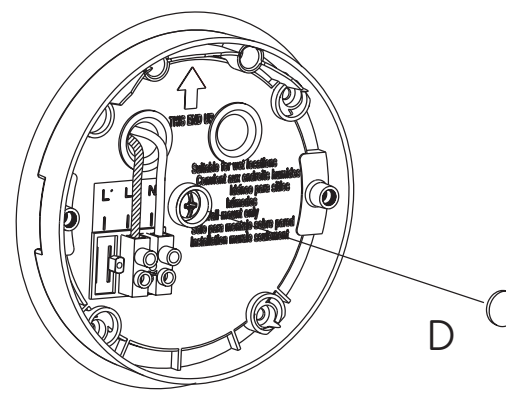

INSTALLATION INSTRUCTIONS
INSTRUCTIONS D'INSTALLATION

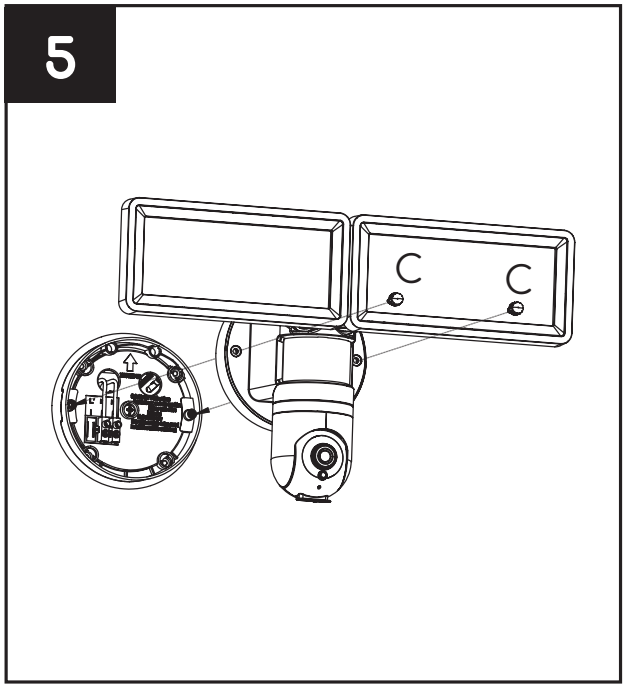

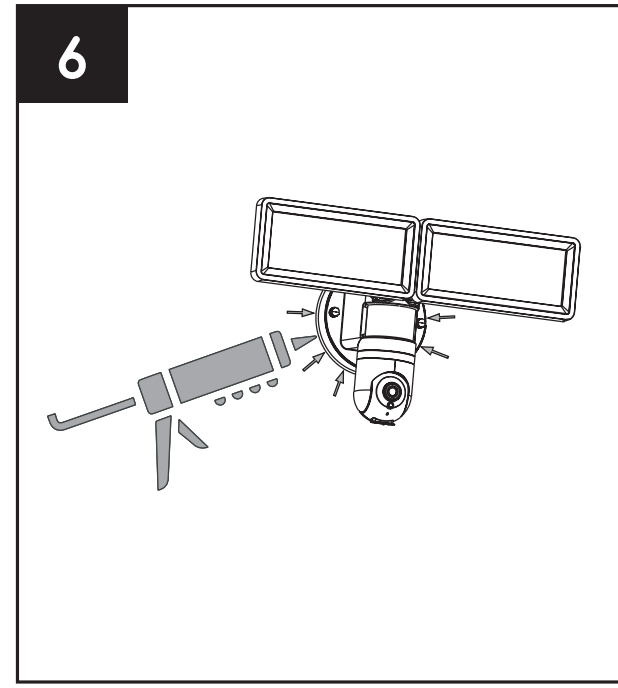

* With silicone caulking compound, caulk completely around where the mounting bracket meets the wall surface.
CAUTION:Be sure to caulk completely where the mounting bracket meets the wall surface to prevent water from seeping into mounting bracket.

* Avec un composé de calfeutrage à base de silicone, calfeutrer complètement là où le support de montage rencontre la surface du mur.
ATTENTION:Assurez-vous de calfeutrer complètement à l'endroit où le support de montage rencontre la surface du mur pour empêcher l'eau de s'infiltrer dans le support de montage.

APP VIDEO BROWSING DETAILS
DÉTAILS DE NAVIGATION

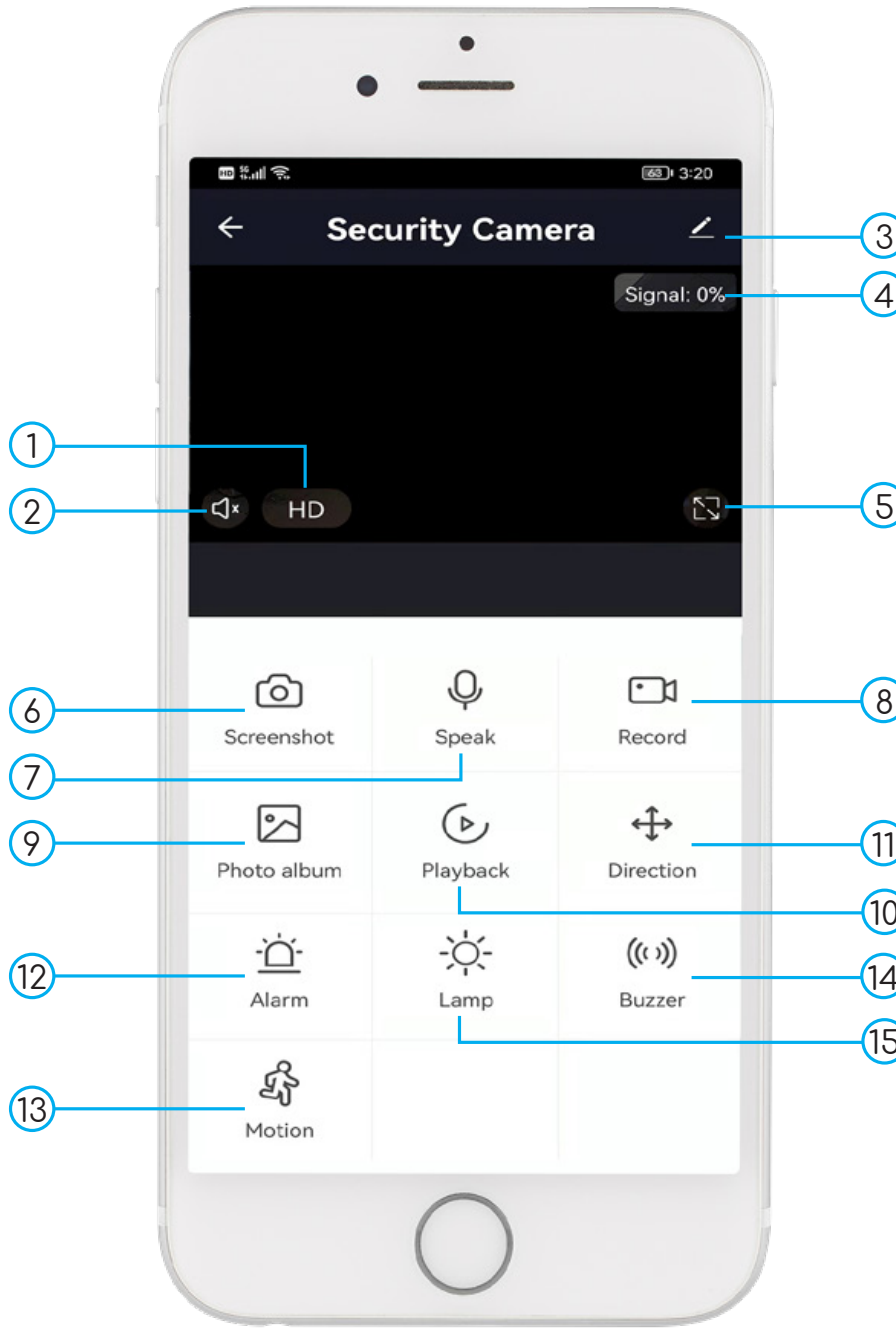

APP VIDEO BROWSING DETAILS

1. Image Quality Switch toggle between HD (high definition) and SD(standard definition).
2. Audio switch: enable camera audio, so you can hear through camera.
3. Device setting: you can find the device info, hibernate camera, flip the pictures, set up audio mode, set up IR night vision mode, set up detection alarm, siren adjustment, SD card settings, share devices, remove device, make feedback, etc.
4. Show signal quality.
5. Full Screen switch.
6. Screenshot: quick screenshot, saved in Apps photo album.
7. Speak: press it to speak with visitors.
8. Record: record video, saved in Apps photo album.
9. Photo album: keep screenshot and video record.
10. Playback: replay all the video record, which is only workable after you putting in SD card.

1. interrupteur permettant de basculer entre HD (haute défini tion) et SD (définition standard).
2. Interrupteur audio : active l'audio de la caméra, afin que vous puis siez entendre à travers la caméra.
3. Paramétrage de l'appareil : per met de trouver les infos de l'appareil, d'hiberner la caméra, de retourner les images, de config urer le mode audio, de configurer le mode de vision nocturne IR, de configurer l'alarme de détection, régler la sirène, de configurer la carte SD, de partager les appar eils, de supprimer l'appareil, de faire des commentaires, etc.
4. Montre la qualité du signal.
5. Plein écran.
6. Capture d'écran : capture d'écran rapide, enregistrée dans l'album photo de l'application.
7. Parler : appuyez sur cette touche pour parler avec les visiteurs.
8. Enregistrement : enregistrer une vidéo, sauvegardée dans l'album photo de l'application.
9. Album photo : conservez les cap tures d'écran et les enregistre ments vidéo.
10. Playback : Permet de lire tous les enregistrements vidéo, ce qui n'est possible qu'après avoir inséré la carte SD.

APP VIDEO BROWSING DETAILS

11. Detection: to control the camera head moving around.
12. Alarm: will make sounds when detect someone passed by. You can set up alarm sensitivity levels, schedule etc.
13. Motion: motion detection, turn on or off and set the detect distance, timer for lights on.
14. Buzzer: press it to make alarm
15. Lamp: turn on or off the lights, adjust the light brightness, set up the time of light on.

10. Playback : Permet de lire tous les enregistrements vidéo, ce qui n'est possible qu'après avoir inséré la carte SD.
11. Détection : contrôle du déplace ment de la caméra.
12. L'alarme : émet des sons lorsqu'elle détecte le passage d'une personne. Vous pouvez configurer les niveaux de sensibil ité de l'alarme, l'horaire, etc.
13. Mouvement : détection de mouvement, activation ou désac tivation et réglage de la distance de détection, minuterie pour l'allumage des lumières.
14. Buzzer : appuyez dessus pour déclencher l'alarme.
15. Lampe : vous pouvez allumer ou éteindre les lumières, régler la luminosité, configurer la durée d'éclairage.

DOWNLOAD FREE APP
TÉLÉCHARGER L'APPLICATION GRATUITE

Don't have the APP? Download the APP.

Search for "Bazz Smart Home" to download in APP Store or Google Play.

The free app "Bazz Smart Home" is compatible with mobile devices IOS 8.0 and above and Android 4.0 and above.

Vous n'avez pas l'application? Télécharger la.

Rechercher "Bazz Smart Home" pour télécharger dans l'APP Store ou Google Play.

L'application gratuite "Bazz Smart Home" est compatible avec les appareils mobiles IOS 8.0 et plus et Android 4.0 et plus.

Download on the App Store

GET IT ON Google Play

BAZZ SMART HOME

Bazz Smart Home

REGISTER AND LOGIN
S'INSCRIRE ET SE CONNECTER

Open "Bazz Smart Home" app, select "Register" to create an account. Select the right country code, enter your email and then set password. You can also register through other communication apps which are on the bottom of the page, such as Facebook.

Note:

1. If you register by email, simply enter your password to log in.

Ouvrir l'application "Bazz Smart Home", sélectionner "S'inscrire" pour créer un compte. Sélectionner le bon code de pays, entrer votre adresse courriel, puis définir le mot de passe. Vous pouvez aussi vous inscrire via d'autres applications de communication qui se trouvent au bas de la page, tel que Facebook.

Remarque:

1. Si vous vous enregistrez par courriel, entrez simplement votre mot de passe pour vous connecter.

QUICKSTAR - PAIRING

1- Preparation:

1. Confirm the device is powered on.
2. Confirm the device, smartphone and router are as close to each other as possible.
3. Confirm the phone is connected to the WiFi router and to the internet.

2- Pairing steps:

1. Open your app, tap the icon "+" on the top right corner of "Devices" page, select the type of device you want to add (Camera).
2. Make sure your camera is ready for pairing (red and blue LED'S are flashing alternately,if not,you need to press the reset button for resetting)
3. Scan the QR code that appears on your smartphone with your camera (Make sure the distance between your smartphone and camera is within 15-20 cm).
4. When you hear the sound from camera, click for next step, and follow the steps indicated until you successfully pair it to your smartphone.

3- Note:

If you have trouble pairing the device with QR code mode, try using the AP mode pairing process. Follow the on-screen instructions.

INITIALISATION - JUMELAGE

1- Préparation:

1. Vérifier que l'appareil est allumé.
2. Vérifier que l'appareil, le téléphone intelligent et le routeur sont aussi proches que possible l'un de l'autre.
3. Vérifier que le téléphone est connecté au routeur WiFi et à Internet.

2- Étapes de jumelage:

1. Ouvrir votre application, appuyer sur l'icône "+" en haut à droite dans le coin de la page "Appareils", sélectionner le type d'appareil que vous souhaitez ajouter (Caméra).
2. S'assurer que votre caméra est prête pour le jumelage (la lumière LED rouge clignotera, sinon, vous devez appuyer sur le bouton de réinitialisation pour réinitialiser).
3. Scanner le code QR qui apparaît sur votre téléphone intelligent avec votre caméra (s'assurer que la distance entre votre téléphone intelligent et votre caméra est à moins de 15-20 cm).
4. Lorsque vous entendez le son de la caméra, cliquer sur étape suivante et suivre les étapes indiquées jusqu'à ce que vous jumelez avec succès à votre téléphone intelligent.

3- Remarque:

Si vous avez des difficultés à jumeler l'appareil en mode code QR, essayez d'utiliser le processus de jumelage en mode AP. Suivez les instructions à l'écran.

GO INTO **SETTINGS** FOR MORE OPTIONS
ALLER DANS **RÉGLAGES** POUR PLUS D'OPTIONS

Examples:

1. Change device name.
2. Share Device: allow others to control the device by sharing the device with your family members.
3. Push notification.

Exemples:

1. Changer le nom de l'appareil.
2. Partager l'appareil: autoriser les autres utilisateurs à contrôler l'appareil en le partageant avec les membres de votre famille.
3. Envoyer des notifications.

WARRANTY
GARANTIE

BAZZ's warranty applies to manufacturing defects affecting its products which existed at the time of the purchase of the product, that are non-apparent and are unknown to the buyer, for a period of 1 year. This warranty applies to the product only and does not cover the installation of the product. The warranty does not apply to material, economic, and/or physical damages or losses caused by the product. This warranty will not apply to any damages and/or losses caused by an incorrect use, installation or maintenance of the product. The manufacturer is therefore not liable for damages to the product or material, economic and/or physical damages or losses caused by an incorrect use, installation or maintenance of the product. If the buyer considers that the product is affected by a defect, the buyer should return the product to the point of purchase or send an email to service@bazz.ca. Should the buyer decide to send an email to service@bazz.ca, a description of the alleged problem should be included in the email and a proof of purchase as well as the picture clearly illustrating the alleged defect should be attached to the email. The buyer should also return the product to BAZZ at his/her own expense. After product inspection, if the warranty applies, BAZZ will repair or replace the product free of charge.

BAZZ garantit ce produit contre tout vice de fabrication existant au moment de la vente, non apparent et non connu de l'acheteur et ce, pour une période de 1 an. La garantie se limite au produit seulement et ne vise pas l'installation du produit. La garantie ne s'applique pas aux dommages ou pertes matériels, économiques et/ou physiques causés par le produit. La garantie est inapplicable si les dommages ou les pertes, sont causés par une mauvaise utilisation, une mauvaise installation, ou un mauvais entretien du produit. Le fabricant n'est donc pas responsable des dommages au produit ainsi que des dommages matériels, physiques et/ou économiques découlant d'une mauvaise utilisation, d'une mauvaise installation, ou d'un mauvais entretien du produit. Si l'acheteur considère que le produit comporte un vice, il devra retourner le produit au point d'achat ou envoyer un courriel à service@bazz.ca. Si l'acheteur choisit d'adresser un courriel à service@bazz.ca, il devra décrire le problème allégué et joindre une preuve d'achat ainsi qu'une photo du produit faisant clairement état du vice allégué. Il doit également retourner à ses frais le produit en question à BAZZ. Après inspection du produit, si la garantie s'applique, BAZZ réparera ou remplacera le produit à ses frais.

FCC NOTE

This device complies with Part 15 of the FCC Rules. Operation is subject to the following two conditions:

1- this device may not cause harmful interference,
2- this device must accept any interference received, including interference that may cause undesired operation.

The manufacturer is not responsible for any radio or tv interference caused by unauthorized modifications or change to this equipment. Such modifications or change could void the user's authority to operate the equipment.

This equipment has been tested and found to comply with the limits for a Class B digital device, pursuant to part 15 of the FCC Rules. These limits are designed to provide reasonable protection against harmful interference in a residential installation.

This equipment generates, uses and can radiate radio frequency energy and, if not installed and used in accordance with the instructions, may cause harmful interference to radio communications. However, there is no guarantee that interference will not occur in a particular installation. If this equipment does cause harmful interference to radio or television reception, which can be determined by turning the equipment off and on, the user is encouraged to try to correct the interference by one or more of the following measures:

- Reorient or relocate the receiving antenna.

- Increase the separation between the equipment and receiver.

- Connect the equipment into an outlet on a circuit different from that to which the receiver is connected.

- Consult the dealer or an experienced radio/TV technician for help.

RF warning statement:

To maintain compliance with FCC's RF exposure guidelines, this equipment should be installed and operated with a minimum distance of 20 cm between the radiator and your body.

NOTE FCC

Cet appareil est conforme à la section 15 de la réglementation FCC. L'opération est soumise aux deux conditions suivantes:

1- cet appareil ne doit pas causer d'interférences nuisibles,
2- cet appareil doit accepter toute interférence reçue, y compris les interférences pouvant provoquer un fonctionnement indésirable.

Le fabricant n'est pas responsable des interférences radio ou tv causés par des modifications non autorisées ou des modifications apportées à cet équipement. Ces modifications ou changements pourraient annuler le droit de l'utilisateur à exploiter l'équipement.

Cet équipement a été testé et déclaré conforme aux limites de sécurité. Un appareil numérique de classe B, conformément à la partie 15 du règlement FCC. Ces limites sont conçues pour assurer une protection raisonnable contre les effets nocifs des interférences dans une installation résidentielle.

Cet équipement génère, utilise et peut émettre de l'énergie de fréquence radio et, si elle n'est pas installée et utilisée conformément aux instructions, peut provoquer des interférences nuisibles avec les communications radio. Cependant, rien ne garantit qu'aucune interférence ne se produira dans une installation particulière. Si cet équipement cause des interférences nuisibles à la réception de la radio ou de la télévision, ce qui peut être déterminé en allumant et éteignant l'équipement, l'utilisateur est encouragé à essayer de corriger l'interférence en appliquant une ou plusieurs des mesures suivantes:

- Réorienter ou déplacer l'antenne de réception.

- Augmenter la distance entre l'équipement et le récepteur.

- Brancher l'équipement sur une prise d'un circuit différent de celui auquel le récepteur est connecté.

- Consulter le revendeur ou un technicien radio / TV expérimenté pour obtenir de l'aide.

Déclaration d'avertissement RF:

Pour rester en conformité avec les directives FCC en matière d'exposition aux RF, cet équipement doit être installé et utilisé avec une distance minimale de 20 cm entre le radiateur et votre corps.

BAZZ SMART HOME

ALSO AVAILABLE
AUSSI DISPONIBLE

ALARMWFW1
Siren Alarm
Sirène d'alarme

CAMFXWFW1
HD Camera
Caméra HD

WFCAM360
WFCAMOUT
HD Motorized Camera
Caméra motorisée HD

DOORWFW1
Door Contact Sensor
Détecteur de contact
de porte

FLDWFW1
Water Leak Sensor
Détecteur de fuite d'eau

IRREMOTEWFBK
IR Remote Controller Converter
Convertisseur de
télécommande IR

MTSWFW1
Motion Sensor
Détecteur de mouvement

PLGWFW1
Smart Plug
Prise intelligente

SWTCHWFW1
Wall Switch
Interrupteur mural

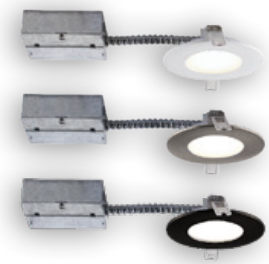

SLMR4TNWFB
SLMR4TNWFBK
SLMR4TNWFW
4" LED Recessed Fixture
Encastré DEL 4"

SLMR4RGBWWFW
4" LED Recessed Fixture
Encastré DEL 4"

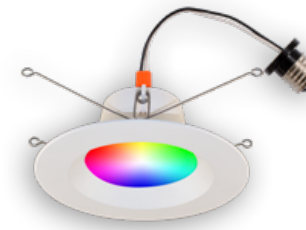

CON6RGBTNWWF
6" LED Conversion Kit
Kit de conversion DEL 6"

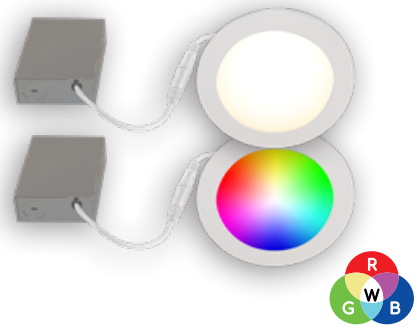

SLDSK6TNWWF
SLDSK6RGBTNWWF
6" LED Disk Recessed Fixture
Encastré DEL Disk 6"

BR30RGBTNWWF
WFA19RGB1
BR30/A19 LED Bulb
Ampoule DEL BR30/A19

U183MRGBWWF
LED Light Strip 10 ft
Ruban lumineux DEL 3 m

WFDBELL1
Doorbell with HD Camera
Sonnette avec caméra HD

WFGARAGE
Garage Door Controller
Contrôleur de porte
de garage

WFWSV
Water Shut Valve
Valve d'arrêt d'eau

For more informations please visit:
Pour plus d'informations visitez:
www.bazzsmarthome.com or/ou www.bazzsmarthome.ca