DIECUT PANTONNE COOL GRAY 8 C

VANMASS™

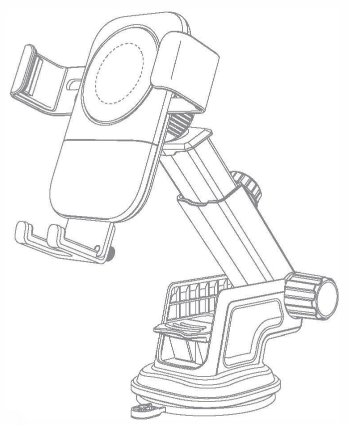

CDRZ35

WIRELESS CHARGER

Please read this operation instruction carefully and keep it properly before using this product.

Shenzhen Lanmiao Technology Co.,Ltd.

Thank you for purchasing and using this product!

In order to bring you a better experience, read this manual and also please refer to your mobile phone or your electronic product manual.

Product Specifications

Product Name	Wireless charger
Model	CDRZ35
Size	≈(100×93×55)mm
Net Weight	≈92g
Input	5V⎓2A, 9V⎓1.8A
Charging Distance	≈(4-6)mm
Application Model	Compatible with Qi standard cellphone: iPhone, Samsung, LG, Moto etc.
Package List	Wirelesscarcharger ×1, USB-C data cable ×1, Air vent clip ×1, Suction cup holder ×1, Instruction book ×1

The parameters above are derived from the laboratory of VANMASS™ , The actual parameter would be different Because of products and other factors.

Product Overview

Charging induction distance: the distance between the inner magnetic induction coil of the cellphone and the wireless charger is about (4-6) mm, and the cellphone should be prevented from being taken with a thicker cellphone shell.

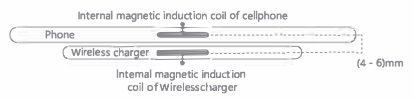

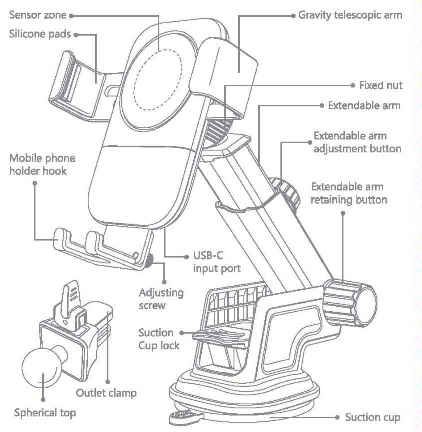

Instructions

Use of the pull-down structure for the car wireless charging

CONTENT	PHONE MODEL
No need to pull down the phone model	Samsung Galaxy S6 edge, S7, S7 edge, S8, S9; iPhone 8, iPhone X; LG G2, G3, G6, Google Nexus5
The phone model that needs to be pulled down	Samsung Galaxy S6 edge, S8 plus, S9 plus, Note 5, Note 8; iPhone 8 plus, LG V30, Google Nexus 6, Sony Xperia XZ2, Xiaomi Mix 2S, Huawei Mate RS, Moto Driod Turbo 2
Without a protective case, drop down mobile phone model is not suggested	LG V30, Sony Xperia XZ2, MIX 2S, Mate RS, MOTO Droid Turbo2

You can adjust the mobile phone holder hook position of the phone's toggle to align the center of the phone with the wireless charging lightning symbol.

How to use the airventclip

1. Loosen the adjusting screw, adjust the lower pull position of the mobile phone hook according to the mobile phone model, align the mobile phone center with the lightning symbol of wireless charging, and tighten the adjusting screw.

2. Unscrew the fixed nut and choose the outlet clamp, set the ball in the fixed nut. Push the head of the ball into the back of the car mount.

3. Rotate clockwise to tighten the nut, then it is able to adjust the angle of car wireless charger.

4. Fix the car wireless charger on the suitable place of outlet. There are two gears in the clip, left or right can be selected, it is recommended that the thick wind leaf choose one " Ⅰ ", thin choose two " Ⅱ ".

5. Put the cell phone in the wireless car charger. Gravity linkage and lock the phone automatically, then the wireless car charger starts to charge your mobile phone immediately.

6. You can take out your phone from the mount easily as shown in the picture.

How to use the suction cup holder

1. Loosen the adjusting screw, adjust the lower pull position of the mobile phone hook according to the mobile phone model, align the mobile phone center with the lightning symbol of wireless charging, and tighten the adjusting screw.

2. Unscrew the fixed nut and choose the suction cup. There has a connection ball on the clip, make this ball go through the fixed nut, pay attention that the screw thread must be toward to the groove. Push the connection ball into the groove.

3. Adjust the angle to suit for your line of sight, then rotate clockwise to tighten the fixed nut completely.

4. Clean the glass where you need use the holder with a damp cloth, and wait glass to dry.

5. Buckle the mobile phone seat to the long pole, and rotate the adjusting knob to fix the mobile phone base twist the spin button at the long bar to draw or pull the long rod buckle the base of long pole and lock the buckle of fasten the sucker.

6. Put the cell phone in the wireless car charger. Gravity linkage and lock the phone automatically, then the wireless car charger starts to charge your mobile phone immediately.

7. You can take out your phone from the mount easily as shown in the picture.

Changes or modifications not expressly approved by the party responsible for compliance could void the user's authority to operate the equipment.

FCC Warning Statement

This device complies with part 15 of the FCC Rules. Operation is subject to the following two conditions: (1) This device may not cause harmful interference, and (2) this device must accept any interference received, including interference that may cause undesired operation.
Changes or modifications not explicitly approved by the party responsible for compliance could void the user's authority to operate this equipment.
Note: this equipment has been tested and found to comply with the limits for a Class B digital device, pursuant to part 15 of the FCC Rules. These limits are designed to provide reasonable protection against harmful interference in a residential installation. This equipment generates, uses and can radiate radio frequency energy and, if not installed and used in accordance with the instructions, may cause harmful interference to radio communications. However, there is no guarantee that interference will not occur in a particular installation. If this equipment does cause harmful interference to radio or television reception, which can be determined by turning the equipment off and on, the user is encouraged to try to correct the interference by one or more of the following measures:
• Reorient or relocate the receiving antenna.
• Increase the separation between the equipment and receiver.
•Connect the equipment into an outlet on a circuit different from that to which the receiver is connected.
•Consult the dealer or an experienced radio/TV technician for help.

The equipment complies with FCC radiation exposure limits set forth for an uncontrolled environment. During the operation of device a distance of 15 cm surrounding the device and 20 cm above the top surface of the device must be respected.

This device complies with Part 18 of the FCC Rules. This equipment generates uses and can radiate radio frequency energy and, if not installed and used in accordance with the instructions, may cause harmful interference to radio communications. If this equipment does cause harmful interference to radio or television reception, which can be determined by turning the equipment off and on, the user is encouraged to try to correct the interference by one or more of the following measures:
● Increase the separation between the equipment and any other radio device.
● Connect the equipment into an outlet on a circuit different from that to which the receiver is connected.

PRINTED WITH SOY INK RECYCLE CE RoHS

⚠ Notes

1. Please install the car holder in the good condition before driving navigation and do not operate and adjust the bracket during driving.
2. The wireless car charger is only applicable to the size from 4" to 6.2" and width is less than 3.3" Qi Enabled mobile phones.
3. Please not put over 0.12" thickness case (Like OtterBox, LifeProof, UAG, Zizo, Spigen, Rugged case), Ring Metal Holder, metal plate sticker, credit card and PopSockets on your phone.
4. Please turn on car vent condition(fan) when in hot day or long time use, it'll help you to cool down the wireless car charger and speed up charging speed
5. Low power, please turn off the screen and charge your phone for 10mins. Then open your map, it can avoid lose power very quickly
6. Only Support vertical mode, don't support landscape mode.
7. Not toys for fun, please keep it away from children
8. If you choose the suction cup holder, please clean up the surface before using to ensure its adsorption if the cup holder is not used for a long time.
9. If you choose the suction cup holder, please do not stick the bracket to the dashboard or windshield for a long time, you can reinstall the bracket before using it for the next time. After take off the car holder, please use plastic wrap to protect the suction cup.
10. If you choose the suction cup holder, please do not affix to curved surfaces, plush fabrics, or bumpy surfaces. Do not install the car mount on a place that will influence the operation of airbag and driving.
11. We do not recommend to apply the suction cup on leather, wall or filmed glass surfaces as the suction cup is designed with strong viscosity and attraction

Warranty Card

Customer Name: ____
Phone Number: ____
Product Name: ____
Date of Purchase: ____
Address: ____
Notes: ____

EMAIL:
VANMASS_service@hotmail.com
—
WWW.VANMASSONLINE.COM
—
VANMASS™ is trademark registered in the U.S. and other countries. All rights reserved.
—
DESIGNED IN H.K
ASSEMBLED IN CHINA

VANMASS™

VANMASS™

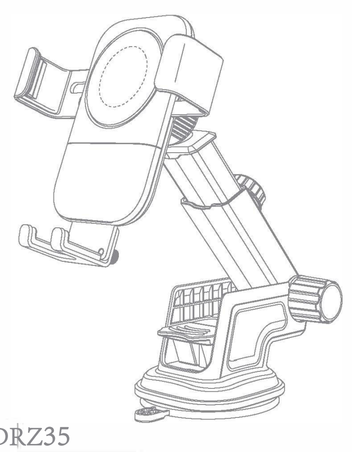

CDRZ35

2 in 1 ワイヤレス充電器

ご使用前に、この取扱説明書をお読みの上、正しく安全にお使いください。また、お読みになった後は、いつまで見られるようお手元に大切保管してください。

この度は、ワイヤレス充電台（以下「本製品」と表記します）をお買い上げいただき、誠にありがとうございました!

本製品をご使用前にこの取扱説明書をよくお読みください。また、対応機種の取扱説明書もあわせてお読み下さい。

仕様

品　名	2 in 1 ワイヤレス充電器
型　名	CDRZ35
寸　法	≈(100×93×55)mm
質　量	≈92g
入　力	5V⎓2A, 9V⎓1.8A
ワイヤレス充電距離	≈(4-6)mm
適用機種	iPhone、三星、LG、MotoなどQi搭載のすべての機器に対応している
セット内容	本体「スマホホルダー　ワイヤレス充電式」×1, アタッチメント「吸盤タイプ」×1, アタッチメント「エアコンフィンタイプ」×1, USB-Cケーブル ×1, 取扱説明書 ×1

上記のパラメータはVANMASS™の研究室のものです。実際のパラメータは、製品やその他の要因によって異なる場合があります。写真は参考例ですので、実際の製品を基準にします。

各部の名称と機能

ワイヤレス充電距離は4 ~6mmですから、充電中、厚いカバーを外すことがお勧めします。

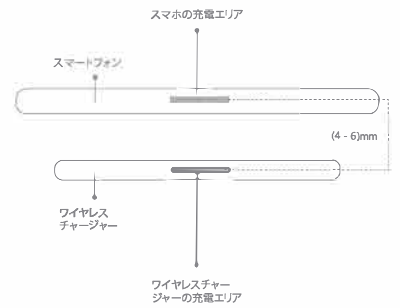

PRINTED WITH SOY INK RECYCLE CE RoHS

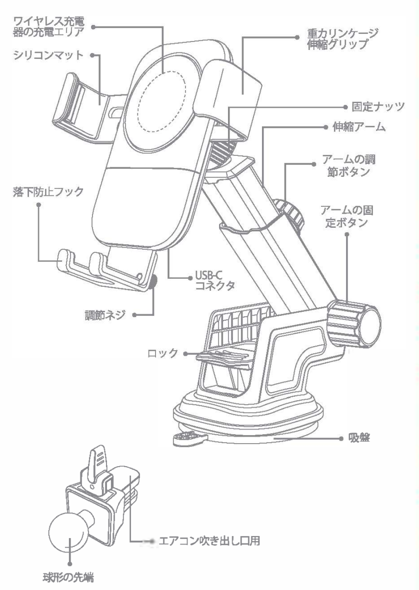

取扱説明書

フック下へ引っ張る場合

内容	機種対応
不要機種	Samsung Galaxy S6 edge, S7, S7 edge, S8, S9; iPhone 8, iPhone X; LG G2, G3, G6, Google Nexus5
必要機種	Samsung Galaxy S6 edge, S8 plus, S9 plus, Note 5, Note 8; iPhone 8 plus, LG V30, Google Nexus 6, Sony Xperia XZ2, Xiaomi Mix 2S, Huawei Mate RS, Moto Driod Turbo 2
ケースが取り付けない時フック下へ引っ張らない方がいい	LG V30, Sony Xperia XZ2, MIX 2S, Mate RS, MOTO Droid Turbo2

落下防止フックを自由に調整して、スマートフォンを車載ワイヤレス充電器に入れます。

マグネット式の使用方法について説明する

1. 機種によると最適な位置に調節して、スマートフォンを車載ワイヤレス充電器に入れると固定ナッツをきつく捻ります。

2. まずは車載ワイヤレス充電器の固定ナッツを捻り、そしてエアコングリップを車載ワイヤレス充電器に押して取り付けます。

3. 固定ナッツを捻ったら、角度が自由にに調節できます。

4. エアコンに車載ワイヤ充電器を取り付ける場合、挟み方法が二つあります。エアコン吹き出し口の葉が薄いならⅠにしてください。厚いならⅡを選んでください。

5. 片手でスマートフォンを車載ワイヤレス充電器に入れます。車載ワイヤレス充電器は重力リンケージ原理により、自動的にスマホを挟みながら充電始まります。

6. スマホを上から取り外します。「図のようにしてください」

吸盤支柵の使用方法

1. 機種によると最適な位置に調節して、スマートフォンを車載ワイヤレス充電器に入れると固定ナッツをきつく捻ります。

2. 固定ナットを捻り、吸盤を選んでください。グリップにリンクボールがあり、そのボールでナットを固定させます。ねじ山が必ずフルートに向けてください。

3. 視線に適応できるように、角度を調整し、それに完全的に固定ナットをしっかりと捻られるように、時計周りに回転させてください。

4. 湿っぽい布でスタンド利用のガラスを清潔させ、ガラスが乾燥させるまで待ってください。

5. スマートフォンスタンドを長い竿にフックさせ、調節ボタンを回転させ、スマートフォンスタンドを固定させて長い竿のボタンを捻って、長い竿フックの台座を引っ張り、ロックし、吸盤をしっかりフックさせてください。

6. 片手でスマートフォンを車載ワイヤレス充電器に入れます。車載ワイヤレス充電器は重力リンケージ原理により、自動的にスマホを挟みながら充電始まります。

7. スマホを上から取り外します。「図のようにしてください」

⚠ 取り扱い上のご注意

1. 自動車運転中に本製品及び取り付けた機器を操作しないでください。必ず安全な場所に停車してから操作してください。
2. 4〜6.2インチ、幅が83MM、Qi搭載のすべての機器に対応しています。
3. 3 mm厚さのケースを取り付けないでください。例えばOtterBox、LifeProof、UAG、Zizo、Spigenなどです。磁気に弱いものを近づけないでください。金属製のもの(金属を含む材質の貼付けないでください。クレジットカードなどは記録が消滅したり壊れる場合があります。
4. 熱い時やな長時間使用している図合は、エアコンを開けると、ワイヤレス充電器の充電器に温度を下げて、充電スピードを速めることにします。
5. 電量不足にしたら、ナビゲーションを止めてて10分ほど充電した後使用を続けています。
6. 縦置きです。
7. 乳幼児の手の届かない場所に保管してください。
8. 長時間に車載の台座を利用しなかった場合に、利用前に吸盤の表面をきれいに清潔させ、しっかりとした吸着性を確保してください。
9. 長期間にスタンドをしっかりとフロントガラス或いはダッシュボードにくっつけられないでください。利用に便利になれるように、今度に利用前に、もう一度車載のスタンドをとりつけてください。車載スタンドを外してから、ラップフィルムで吸盤をよく守ってください。
10. 曲面、毛布の表面或いは凸凹な表面につけないでください。車載スタンドがエアバックの操作に邪魔し、或いは運転に邪魔するところに取り付けないでください。
11. 吸盤を皮革、壁、或いはガラスフィルムの表面に応用させないでください。吸盤のデザインが強い粘りと吸着力があるからです。

保証書

お名前：____
電話番号：____
商品名：____
ご購入日：____
ご住所：____
ご注意：____

EMAIL:
VANMASS_service@hotmail.com
—
WWW.VANMASSONLINE.COM
—
VANMASS™ は米国および他の国々で登録された商標です。版権所有。
—
H.Kで設計された商品
MADE IN CHINA

VANMASS™

VANMASS™

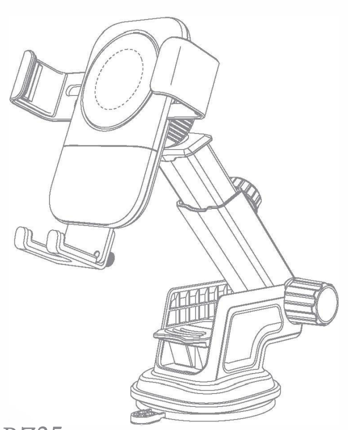

CDRZ35

Bitte lesen Sie diese Bedienungsanleitung aufmerksam durch und bewahren Sie sie vor der Verwendung dieses Produkts auf.

Vielen Dank für den Kauf und die Verwendung dieses Produkts!

Lesen Sie dieses Handbuch und lesen Sie auch das Handbuch Ihres Mobiltelefons oder elektronischen Produkts, um Ihnen ein besseres Erlebnis zu bieten.

Produkt-Parameter

Produktsname	Wireless Charger
Modell	CDRZ35
Größe	≈(100×93×55)mm
Nettogewicht	≈92g
Eingabe	5V⎓ 2A, 9V⎓ 1.8A
Induktive Distanz	≈(4-6)mm
Kompatible Modelle	Kompatibel mit Qi standard Handy: iPhone, Samsung, LG, Moto usw.
Paketsinhalt	Wireless Auto Ladegerät ×1, USB-C Kabel ×1, Luftauslass Clip ×1, Saugnapfhalterung ×1, Bedienungsanleitung ×1

Die obigen Parameter stammen aus dem Labor von VANMASS™. Der tatsächliche Parameter würde sich aufgrund von Produkten oder anderen Faktoren unterscheiden. Das hier gezeigte Bild dient nur zur Orientierung.

Produktübersicht

Ladeinduktionsabstand: Der Abstand zwischen der inneren Induktionsspule des Handys und der inneren Induktionsspule des kabellosen Ladegeräts sollte nicht mehr als 4-6mm betragen und das Mobiltelefon sollte bei der Verwendung keine dickere Handyhülle tragen.

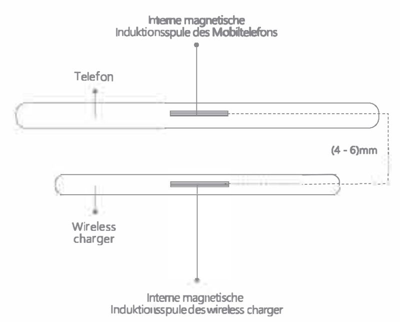

PRINTED WITH SOY INK RECYCLE CE RoHS

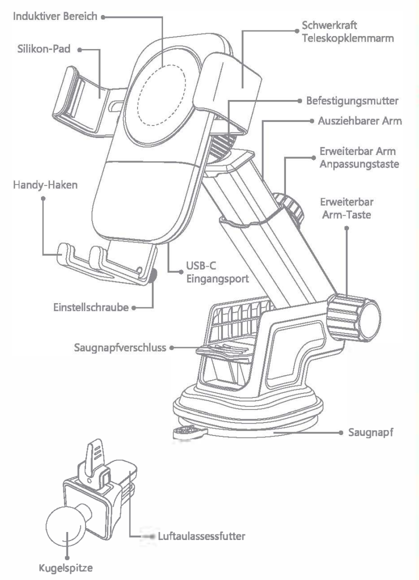

Bedienungsanleitung

Verwendung der Pulldown-Struktur für das kabellose Laden des Autos

INHALT	PHONE MODELL
Keine Notwendigkeit, das Telefonmodell herunterzuziehen	Samsung Galaxy S6 edge, S7, S7 edge, S8, S9; iPhone 8, iPhone X; LG G2, G3, G6, Google Nexus5
Das Telefonmodell, das heruntergerissen werden muss	Samsung Galaxy S6 edge, S8 plus, S9 plus, Note 5, Note 8; iPhone 8 plus, LG V30, Google Nexus 6, Sony Xperia XZ2, Xiaomi Mix 2S, Huawei Mate RS, Moto Driod Turbo 2
Die Modelle Ohne Schutzhülle wird nicht vorgeschlagen, herunter zu ziehen	LG V30, Sony Xperia XZ2, MIX 2S, Mate RS, MOTO Droid Turbo2

Sie können die Position des Pull-Down Handy-Haken stellen, um den Zentrum des Handys an dem Blitzsymbol auf dem Wireless Charger auszurichten.

So verwenden Sie die Luftauslasshalterung

1. Schrauben Sie die Einstellschraube los, berichtigen Sie die Position der Pull-Down Handy-Haken, um den Zentrum des Handys an dem Blitzsymbol auf dem Wireless Charger auszurichten.

2. Schrauben Sie die feste Mutter los und wählen Sie die Auslassklemme aus, setzen Sie die Kugel in die feste Mutter. Drücken Sie den Kopf des Balls in die Rückseite der Handyshalterung.

3. Drehen Sie im Uhrzeigersinn, um die Mutter festzuziehen, dann ist es in der Lage, den Winkel des drahtlosen Ladegerätes des Autos einzustellen.

4. Befestigen Sie das kabellose Ladegerät für das Auto an der geeigneten Stelle des Anschlusses. Es gibt zwei Zahnräder im Clip, links oder rechts kann gewählt werden, es empfiehlt sich, dass das dicke Windblatt ein " Ⅰ " auswählt, dünn zwei " Ⅱ " auswählt.

5. Legen Sie das Mobiltelefon in das kabellose Ladegerät des Autos. Schwerkraftverbindung und sperren Sie das Telefon automatisch, dann beginnt das drahtlose Auto-Ladegerät, Ihr Mobiltelefon sofort aufzuladen.

6. Sie können Ihr Telefon einfach von der Halterung nehmen, wie im Bild gezeigt.

So verwenden Sie den Saugnapfhalter

1. Schrauben Sie die Einstellschraube los, stellen Sie die untere Ziehposition des Handyhalters nach dem Mobiltelefonmodell ein, richten Sie die Mobiltelefonzentrale mit dem Blitzsymbol des kabellosen Ladens aus und ziehen Sie die Einstellschraube fest.

2. Schrauben Sie die feste Mutter los und wählen Sie den Saugnapf. Es gibt eine Verbindungskugel am Clip, diese Kugel muss durch die feste Mutter gehen, achten Sie darauf, dass das Schraubengewinde in Richtung der Nut zeigen muss. Schieben Sie die Anschlusskugel in die Nut.

3. Passen Sie den Winkel an Ihre Sichtlinie an und drehen Sie ihn dann im Uhrzeigersinn, um die feste Mutter vollständig festzuziehen.

4. Reinigen Sie das Glas dort, wo Sie es brauchen, verwenden Sie den Halter mit einem feuchten Tuch und warten Sie, bis das Glas getrocknet ist.

5. Schnallen Sie den Handy-Sitz an der langen Stange, und drehen Sie den Einstellknopf, um die Handy-Basis zu befestigen Drehen Sie den Drehknopf an der langen Stange, um die lange Stange Schnalle die Basis der langen Stange zu ziehen und die Schnalle zu verriegeln, um den Sauger zu befestigen.

6. Legen Sie das Mobiltelefon in das kabellose Ladegerät des Autos. Schwerkraftverbindung und sperren Sie das Telefon automatisch, dann beginnt das drahtlose Auto-Ladegerät, Ihr Mobiltelefon sofort aufzuladen.

7. Sie können Ihr Telefon einfach von der Halterung nehmen, wie im Bild gezeigt.

⚠ Achtung

1. Bitte installieren Sie den Autohalter vor Fahrtantritt in gutem Zustand und bedienen Sie ihn nicht während der Fahrt.
2. Das kabellose Auto Ladegerät ist nur für die Größe von 4 "bis 6,2" und die Breite ist weniger als 3,3 "Qi Enabled Handys.
3. Bitte nutzen Sie keine Handyshülle über 0,12 " (wie OtterBox, LifeProof, UAG, Zizo, Spigen, robustes Gehäuse), keine Metalle Ringe, Patch, Kreditkarte, popsockets auf Ihrem Handy.
4. Bitte schalten Sie den Auto-Entlüftungs-Zustand (Lüfter) ein, wenn Sie sich an einem heißen Tag oder bei längerem Gebrauch befinden. Dadurch können Sie das kabellose Autoladegerät abkühlen und die Ladegeschwindigkeit erhöhen.
5. Low-Power, bitte schalten Sie den Navi aus und laden Sie Ihr Telefon für 10 Minuten. Dann öffne Sie die Navi wieder, um Strom zu sparen.
6. Nur vertikaler Modus wird unterstützt, kein Horizontaler Bildschirmmodus.
7. Kein Spielzeug für Kinder, lassen das Produkt weit weg von Kinder.
8. Wenn Sie den Saugnapfhalter wählen, reinigen Sie bitte zuerst die Oberfläche der Scheibe, bevor Sie den Halter für längere Zeit nicht verwenden, um eine starke Adsorption zu gewährleisten.
9. Wenn Sie den Saugnapfhalter wählen, kleben Sie die Halterung bitte nicht für längere Zeit an das Armaturenbrett oder die Windschutzscheibe. Sie können die Halterung vor dem nächsten Gebrauch wieder anbringen. Nachdem Sie den Autohalter abgenommen haben, verwenden Sie bitte Plastikfolie, um den Saugnapf zu schützen.
10. Wenn Sie den Saugnapfhalter wählen, befestigen Sie ihn bitte nicht an gekrümmten Oberflächen, weichen Stoffen oder holprigen Oberflächen. Montieren Sie die Autohalterung nicht an einem Ort, der den Betrieb des Airbags und das Fahren beeinflusst.
11. Wir empfehlen nicht, den Saugnapf auf Leder-, Wand- oder Filmglasoberflächen aufzubringen, da der Saugnapf stark viskos und anziehend ist.

Garantiekarte

Kundenname: ____
Telefonnummer: ____
Produktname: ____
Kaufdatum: ____
Adresse: ____
Anmerkungen: ____

EMAIL:
VANMASS_service@hotmail.com
—
www.VANMASSONLINE.COM
—
VANMASS™ ist eine eingetragene Marke in den USA und anderen Ländern. Alle Rechte vorbehalten.
—
Entworfen in hk
In China zusammengebaut

VANMASS™