HYPERGEAR®

GRAVITY \ WIRELESS FAST CHARGE MOUNT
VENT | DASH | WINDSHIELD

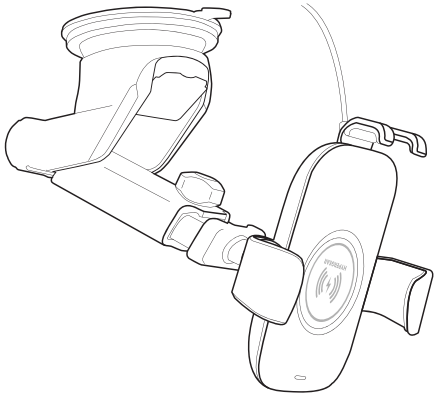

User Manual | Manual de usuario | Manuel d'utilisateur

IMPORTANT/IMPORTANTE/IMPORTANT

Read all safety instructions and warnings prior to using this product. Improper use and failure to follow safety guidelines could result in hazards, injury and/or property damage that is not the manufacturer's responsibility. The user is responsible for maintaining this product with care for maximum use.

Lea todas las instrucciones y advertencias de seguridad antes de usar este producto. El uso inadecuado y el incumplimiento de las pautas de seguridad pueden resultar en peligros, lesiones y / o daños a la propiedad que no son responsabilidad del fabricante. El usuario es responsable de mantener este producto con cuidado para un uso máximo.

Lisez toutes les instructions et avertissements de sécurité avant d'utiliser ce produit. Une mauvaise utilisation et le non-respect des consignes de sécurité peuvent entraîner des dangers, des blessures et / ou des dommages matériels qui ne relèvent pas de la responsabilité du fabricant. L'utilisateur est responsable de l'entretien de ce produit avec soin pour une utilisation maximale.

1. **Use only a certified 18W or QC 3.0 adapter to power this device. Standard adapters may damage the charger or cause a fire hazard.**
   Utilice solo un adaptador certificado de 18W o QC 3.0 para alimentar este dispositivo. Los adaptadores estándar pueden dañar el cargador o provocar un incendio.
   Utilisez uniquement un adaptateur certifié 18 W ou QC 3.0 pour alimenter cet appareil. Les adaptateurs standard peuvent endommager le chargeur ou provoquer un incendie.

2. **Do not place metal objects, magnets, magnetic stripe cards, and hard drive based devices near the wireless charger. It may cause data corruption.**
   No coloque objetos metálicos, imanes, tarjetas con banda magnética ni dispositivos con disco duro cerca del cargador inalámbrico. Puede provocar daños en los datos.
   No coloque objetos metálicos, imanes, tarjetas con banda magnética ni dispositivos con disco duro cerca del cargador inalámbrico. Puede provocar daños en los datos.

3. **Do not attempt to modify, disassemble, or repair this product.**
   No intente modificar, desmontar o reparar este producto.
   N'essayez pas de modifier, démonter ou réparer ce produit.

4. **Do not expose to water, moisture, or extreme temperatures (below 40°F or above 90°F).**
   No lo exponga al agua, la humedad o temperaturas extremas (por debajo de 40°F o por encima de 90°F).
   Ne l'exposez pas à l'eau, à l'humidité ou à des températures extrêmes (inférieures à 40 °F ou supérieures à 90°F).

5. **Under any circumstances, if you find this product rapidly increasing in temperature, emitting odor, or demonstrating an abnormal phenomenon, discontinue use immediately.**
   Bajo cualquier circunstancia, si observa que este producto aumenta rápidamente de temperatura, emite olor o muestra un fenómeno anormal, deje de usarlo inmediatamente.
   Dans tous les cas, si vous remarquez que ce produit monte rapidement en température, émet une odeur ou affiche un phénomène anormal, veuillez cesser de l'utiliser immédiatement.

HYPERGEAR® CA, USA

www.myhypergear.com

LIMITED ONE YEAR WARRANTY

Garantía limitada de un año
Garantie limitée d'un an

Contact info@myhypergear.com to submit a warranty claim. Proof of purchase is required.

Póngase en contacto con **info@myhypergear.com** para someter una reclamación de garantía. Se requiere una prueba de compra.

Communiquez avec **info@myhypergear.com** pour soumettre une réclamation en vertu de la garantie. Une preuve d'achat est requise.

IMPORTANT | IMPORTANTE | IMPORTANT

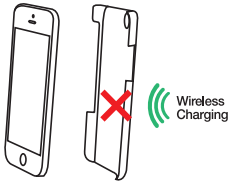

X **NO Metal**

X **NO Magnets** Imanes/Aimants

X **NO Thick Case** Estuche grueso/Étui épais

Phone cases that contain metal, magnets, or are thicker than 3mm will interfere with wireless charging.

Los estuches del teléfono que contienen metal, imanes o tienen un grosor superior a 3 mm interferirán con la carga inalámbrica..

Les étuis de téléphone contenant du métal, des aimants ou d'une étui supérieure à 3 mm peuvent interférer avec le chargement sans fil.

NOTE: This charger is designed for Qi-compatible devices. If your phone does not have built-in Qi wireless charging capabilities, please use a certified Qi wireless charging case or receiver. Refer to your phone's user manual for detailed features and functions.

NOTA: Este cargador está diseñado para dispositivos compatibles con Qi. Si su teléfono no tiene capacidades de carga inalámbrica Qi incorporadas, use un receptor o estuche de carga inalámbrica certificada Qi. Consulte el manual del usuario de su teléfono para conocer las características y funciones detalladas.

REMARQUE: Ce chargeur est conçu pour les appareils compatibles Qi. Si votre téléphone ne possède pas de fonctions de recharge sans fil Qi intégrées, veuillez utiliser un boîtier ou un récepteur de recharge sans fil certifié Qi. Reportez-vous au mode d'emploi de votre téléphone pour les caractéristiques détaillées et les fonctions.

SPECIFICATIONS | ESPECIFICACIONES | SPÉCIFICATIONS

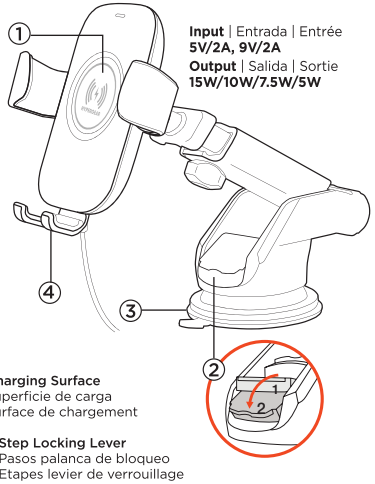

Input | Entrada | Entrée
5V/2A, 9V/2A
Output | Salida | Sortie
15W/10W/7.5W/5W

1. **Charging Surface**
   Superficie de carga
   Surface de chargement
2. **2-Step Locking Lever**
   2-Pasos palanca de bloqueo
   2-Etapes levier de verrouillage
3. **Suction Mount**
   Montaje de ventosa
   Succion du montage
4. **Extendable Foot**
   Pie extensible
   Pied extensible

Car Adapter
Adaptador de coche
Adaptateur de voiture

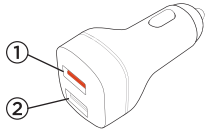

Input | Entrada | Entrée	**12V–24V**
Output | Salida | Sortie	**30W Max**
1. Wireless Charger	**5V/3A, 9V/2A, 12V/1.5A**
2. USB	**5/3.1A**

USB-C Charging Cable
Cable de carga USB-C
Câble de charge USB-C

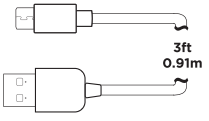

ASSEMBLY | ASAMBLEA | ASSEMBLÉE

Place the locking ring over the 360° ball. Firmly press the mount head onto the ball. Pivot to your desired viewing angle then twist the ring until it is secured.

Coloque el anillo de bloqueo en la bola de 360 °. Presione firmemente el cabezal de montaje sobre la bola. Gire al ángulo de visión deseado, luego gire el anillo hasta que esté seguro.

Placez la bague de verrouillage sur la boule à 360°. Appuyez fermement la tête de montage sur la boule. Faites pivoter jusqu'à l'angle de vue souhaité, puis tournez la bague jusqu'à ce qu'elle soit fixée.

INSTALLATION | INSTALACIÓN | INSTALLATION

VENT | ABERTURA | GRILLE D'AÉRATION

1. **Squeeze the button on the base. Firmly slide the mount onto the air vent. Release the button once it's secure.**

   Apriete el botón en la base. Deslice firmemente el soporte sobre la rejilla de ventilación. Suelta el botón una vez que esté seguro.

   Appuyez sur le bouton sur la base. Faites glisser fermement le support sur la grille de ventilation. Relâchez le bouton une fois que vous êtes sûr.

DASHBOARD | TABLERO | TABLEAU DU BORD

1. **Remove the protective liner from the suction. Position on the dashboard as desired. Push down TWICE on the locking lever to secure the mount.**

   Retire la capa protectora de la succión. Colóquelo en el tablero como desee. Presione la palanca de bloqueo DOS VECES para asegurar el soporte.

   Retirez le revêtement protecteur de l'aspiration. Placez-le sur le plateau comme vous le souhaitez. Appuyez DEUX FOIS sur le levier de verrouillage pour fixer le support.

WINDSHIELD | PARABRISAS | PARE-BRISE

1. **Place the suction on your desired location. Push down TWICE on the locking lever to secure the mount.**

   Coloque la ventosa en el lugar deseado. Presione la palanca de bloqueo DOS VECES para asegurar el soporte..

   Placez la ventouse à l'endroit souhaité. Appuyez DEUX FOIS sur le levier de verrouillage pour fixer le support.

NOTE: If needed, rinse the suction cup with water and air-dry to restore stickiness.

NOTA: Si es necesario, enjuague la ventosa con agua y séquela al aire para restaurar la adherencia.

REMARQUE: Si nécessaire, rincez la ventouse avec de l'eau et séchez à l'air pour restaurer l'adhérence.

INSTRUCTIONS | INSTRUCCIONES | DIRECTIVES

1. **Use the included USB-C cable to connect the wireless charger to the USB port labeled "Wireless Charger" on the car charger.**

   Utilice el cable USB-C suministrado para conectar el cargador inalámbrico al puerto USB etiquetado como **"Cargador inalámbrico"** en el cargador para automóvil.

   Utilisez le câble USB-C fourni pour connecter le chargeur sans fil au port USB étiqueté "Chargeur sans fil" sur le chargeur de voiture.

   NOTE: This device requires use of the included car adapter. Standard 1A or 2A adapters are not powerful enough for this charger and may cause it to malfunction or overheat.

   NOTA: Este dispositivo requiere el uso del adaptador para automóvil incluido. Los adaptadores estándar 1A o 2A no son lo suficientemente potentes para este cargador y pueden causar mal funcionamiento o sobrecalentamiento.

   REMARQUE: Cet appareil nécessite l'utilisation de l'adaptateur de voiture inclus. Les adaptateurs standard 1A ou 2A ne sont pas assez puissants pour ce chargeur et peuvent provoquer un dysfonctionnement ou une surchauffe.

2. **Place your phone onto the cradle. The arms will tighten automatically.**

   Coloque su teléfono en la base. Los brazos se tensarán automáticamente.

   Placez votre téléphone sur le socle. Les bras se resserreront automatiquement.

For Larger Phones
Para teléfonos más grandes
Pour les téléphones plus grands

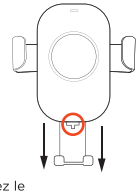

1. **Pull down firmly – until you see the hole – to extend the foot completely.**

   Tire firmemente, hasta que vea el agujero, para extender completamente el pie.

   Tirez fermement, jusqu'à ce que vous voyiez le trou, pour étendre complètement le pied.

2. **Adjust to the height needed to center your phone on the charging area. Your phone will indicate when it is positioned correctly when charging begins.**

   Ajústelo a la altura necesaria para centrar su teléfono en el área de carga. Su teléfono le indicará cuándo está colocado correctamente cuando comience la carga.

   Ajustez-le à la hauteur nécessaire pour centrer votre téléphone dans la zone de charge. Votre téléphone vous dira quand il est correctement en place lorsque la charge commence.

LED State | Estado del LED | État des voyants

Standby | Apoyar | Appuyer

Charging | Carga | Charge

Foreign Object Detected
Objeto extraño detectado
Objet étranger détecté

It's normal for a wireless charger and your device to become warm while charging.

Es normal que un cargador inalámbrico y su dispositivo se calienten durante la carga.

Il est normal qu'un chargeur sans fil et votre appareil deviennent chauds pendant la charge.

Need help? Visit **www.myhypergear.com** for additional product information or email **info@myhypergear.com**

¿Necesita ayuda? Visite **www.myhypergear.com** para obtener una guía detallada de solución de problemas e información adicional sobre el producto o póngase en contacto con **info@myhypergear.com**

Besoin d'aide? Visitez **www.myhypergear.com** pour obtenir un guide de dépannage détaillé et des informations supplémentaires sur le produit ou contacter **info@myhypergear.com**

FCC Statement

This device complies with Part 15 of the FCC rules. Operation is subject to the following two conditions: 1) this device may not cause harmful interference, and 2) this device must accept any interference received, including interference that may cause undesired operation.

Note: This equipment has been tested and found to comply with the limits for a Class B digital device, pursuant to part 15 of the FCC Rules. These limits are designed to provide reasonable protection against harmful interference in a residential installation.

This equipment generates uses and can radiate radio frequency energy and, if not installed and used in accordance with the instructions, may cause harmful interference to radio communications. However, there is no guarantee that interference will not occur in particular installation. If this equipment does cause harmful interference to radio or television reception, which can be determined by turning the equipment off and on, the user is encouraged to try to correct the interference by one or more of the following measures:

--Reorient or relocate the receiving antenna.

--Increase the separation between the equipment and receiver.

--Connect the equipment into an outlet on a circuit different from that to which the receiver is connected.

--Consult the dealer or an experienced radio/TV technician for help.

Changes or modifications not expressly approved by the party responsible for compliance could void the user’s authority to operate the equipment.

Radiation Exposure Statement This device complies with FCC RF radiation exposure limits set forth for an uncontrolled environment. This transmitter must not be co-located or operating in conjunction with any other antenna or transmitter. During the operation of device a distance of 15 cm surrounding the device and 20 cm above the top surface of the device must be respected.