Product information

Specifications

Item		Specifications
		RP6503 / RP7503 / RP8603
Panel	Size	RP6503: 65" / RP7503: 75" / RP8603: 86"
	Light Source	DLED
	Aspect Ratio	16:9
	Resolution	3840 x 2160
	Pixel Pitch(mm)	RP6503: 0.37(H) x 0.37(V) RP7503: 0.43(H) x 0.43(V) RP8603: 0.49(H) x 0.49(V)
	Brightness with Glass (Typical)	RP6503: 350 (typical) RP7503: 400 (typical) RP8603: 400 (typical)
	Brightness without Glass (Typical)	RP6503: 400 (typical) RP7503: 450 (typical) RP8603: 450 (typical)
	Contrast Ratio (Typical)	1200:1
	Viewing Angle	178
Touch	Technology	IR
	Touch Method	Finger & Stylus
	System	Windows 7/8/10/Vista/Linux/Mac/Android/Wince/ Chrome
	Touch Point	up to 40pts touch for Windows; up to 32 pts touch for Android
	Minimum Object Size	2 mm, pen tip is 4 mm/9 mm, supports 2 pens writing with 2 colors simultaneously
	Response Time	≤10 ms
	Accuracy	±1 mm, 90% area
	Glass	3.2 mm thickness, AG, 9H pencil, germ-resistant

Item		Specifications RP6503 / RP7503 / RP8603
Connectors	HDMI IN	Rear: x 2, Front: x 1 (2.0)
	HDMI Output	x 1 (4K@60Hz with audio)
	DP IN	x 1
	VGA IN	x 1
	PC-Audio IN (3.5 mm audio-in)	x 1
	Mic IN	x 1
	SPDIF (Optical)	x 1
	Audio Output (3.5mm Earphone)	x 1
	USB 2.0 (Type A)	Rear I/O: x2
	USB 3.0 (Type A) (OPS/ External Follow)	Front: x2 Top: x1
	USB 3.0 (Type A)	Wi-Fi dongle: x1 Remote control: x1
	USB Touch Output (OPS/ External pass through MIC/ Camera/USB)	Rear: x 2, Front: x 1 (USB 3.0)
	RS232	x1
	LAN (RJ45)	OPS: 10M/100M/1000M Android: 10M/100M/1000M LAN IN x1 / LAN Out x1
	USB Type-C	Rear: Data Front: Data/Power(65W)/Touch/DP
Android System	System Version	Android 11
	CPU	A73 x 4 + A53 x 4
	GPU	G52 MP8
	RAM	8GB
	ROM	64GB
Video / Audio	Speaker Type	Built in speaker
	Output Power	16W x 2 w/ 16W subwoofer
Power	Power Requirements	AC 100V-240V, 50/60 Hz
	Standby Power	<0.5W
	Max Power Consumption (W)	RP6503: 411.2 W RP7503: 461.4 W RP8603: 587.6 W
	Wake Up	LAN/HDMI/VGA/DP
Others	Array Mic	x 8 (Max. pickup range: 8 m)
	Light Sensors	Yes

Item		Specifications
		RP6503 / RP7503 / RP8603
Mechanical	Dimension (WxHxD)	RP6503: 1489.3 x 934.3 x 121.5 mm RP7503: 1717.1 x 1065.3 x 121.7 mm RP8603: 1962.4 x 1203.4 x 121.5mm
	Dimension (Package) (WxHxD)	RP6503: 1660 x 1045 x 220 mm RP7503: 1900 x 1160 x 225 mm RP8603: 2160 x 1340 x 250 mm
	Net Weight	RP6503: 43±1.5 kg RP7503: 55.5±1.5 kg RP8603: 70.2±1.5 kg
	Gross Weight	RP6503: 56±1.5 kg RP7503: 70±1.5 kg RP8603: 87±1.5 kg
	Thickness of Machine and Wall Mount	Wall mount (VESA Mount)
	VESA for NUC	100 x 100 mm
	Wall-Hanging Screw Spec	M8*25L x 4
	VESA	RP6503: 600 x 400 mm RP7503: 800 x 400 mm RP8603: 800 x 600 mm
Accessories	Power Cord By Region	3 m x 1
	VGA Cable	3 m x 1
	USB Cable (Type A-Type B)_ USB 3.0	3 m x 1
	Type C Cable	1.5 m x 1
	HDMI Cable	3 m x 1
	Wireless USB Adapter (TDY31)	x 1 (inserted, detachable)
	Writing Pen	2 pcs
	Wall Mount	x 1
	Remote Control	1 pcs (BenQ customized)
Features	Image Setting	Yes
	Source/Volume Control	Yes
	HDMI Daisy Chain	Yes
	RS232 Control	Yes
	Sharpness Enhancement	Yes
	Proof of Image Retention	Yes
	Multi Windows	Yes
	HDMI-HDCP	Yes (2.2/1.4)
	DP-HDCP	Yes (1.2)
	10 Bit Color Processing	Yes

Item		Specifications
		RP6503 / RP7503 / RP8603
Features (continued)	Video Wall OSD Setting	No
	Ambient Light Sensor	Yes
	Total Turn-on Time	Yes
	CEC Control	Yes
	RTC Function	Yes
	FW Update	Yes (USB, OTA)
	Freeze/Blank	Yes
	Front I/O	Yes
	Advanced Menu (Debug Menu)	Yes
	Double Lan Bridging	Yes
	Public USB Port Auto Switch	Yes
	Auto Detect Channel	Yes
	All channel can loop out by HDMI	Yes
	Button Lock	Yes
	Channel Lock	Yes (Sinage mode)
	Screen Lock	Yes
	Smart Sidebar	Yes
	BenQ Customer API	Yes
Environment	Operating Temperature	0 - 40°C
	Operating Humidity	20 - 80% (without condensation)
	Storage Temperature	-10 - 60°C
	Storage Humidity	10 - 60% (without condensation)
	Display Orientation	Landscape Only

- Specifications and functions are subject to change without notice.
- The product supports OPS. Refer to BenQ OPS models as below: TEY21-10I5M8S4, TEY21-10I5M8S5, TEY21-10I7M8S4, TEY21-10I7M8S5, TEY21B-10I5M8S5, TEY21B-10I7M8S5, TEY21Z-10I5M8S5, TEY21Z-10I7M8S5.
- The OPS should be equipped with fire-resistant enclosures.

Dimensions(RP6503)

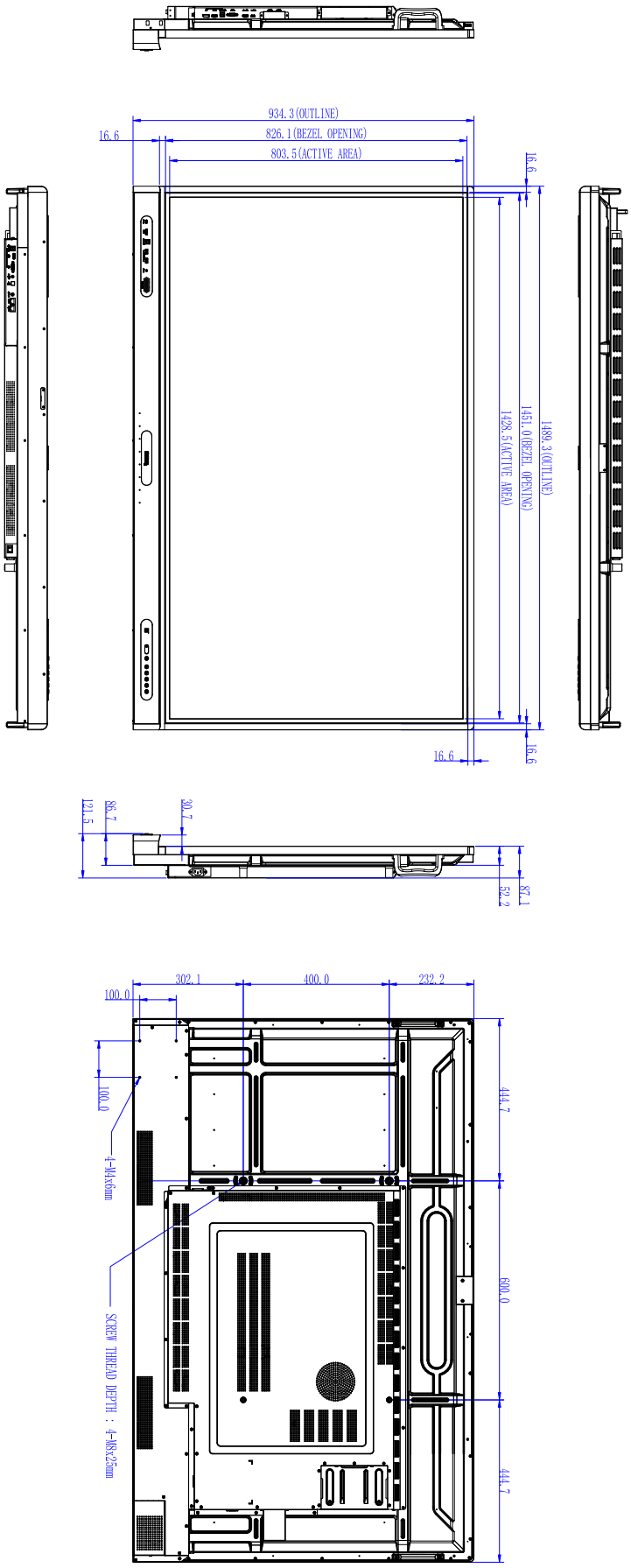

Unit: mm

Dimensions(RP7503)

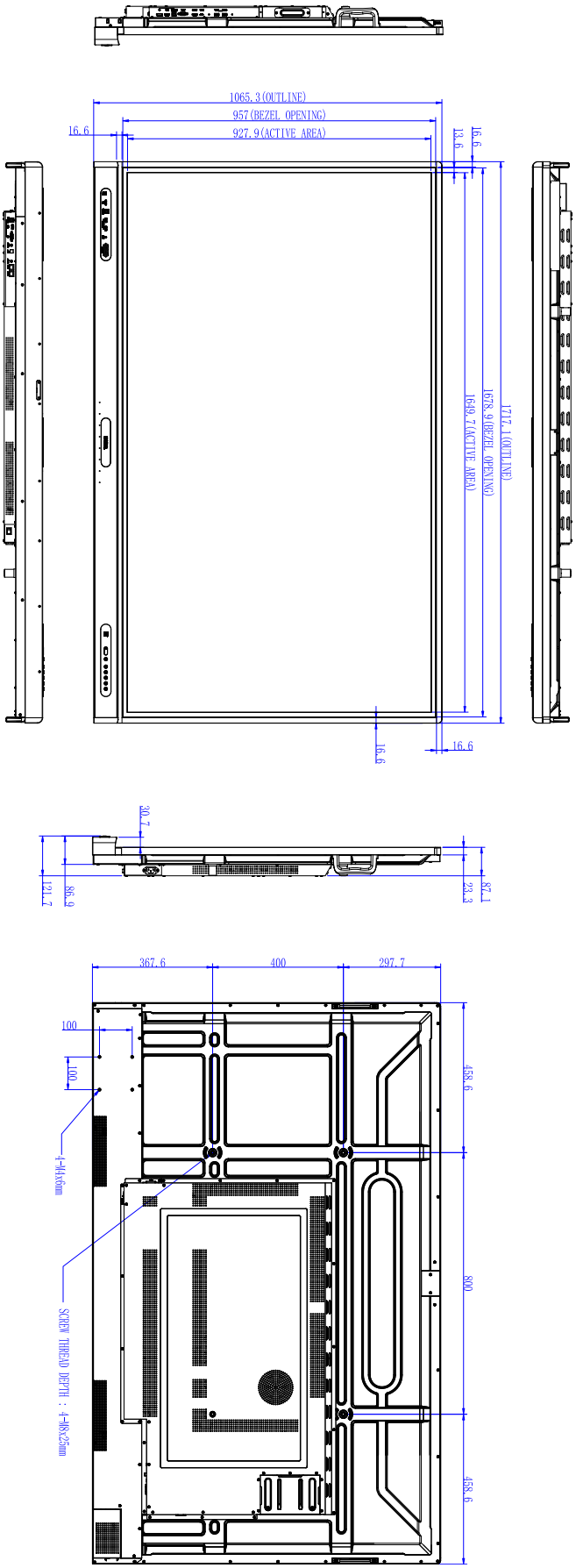

Unit: mm

Dimensions(RP8603)

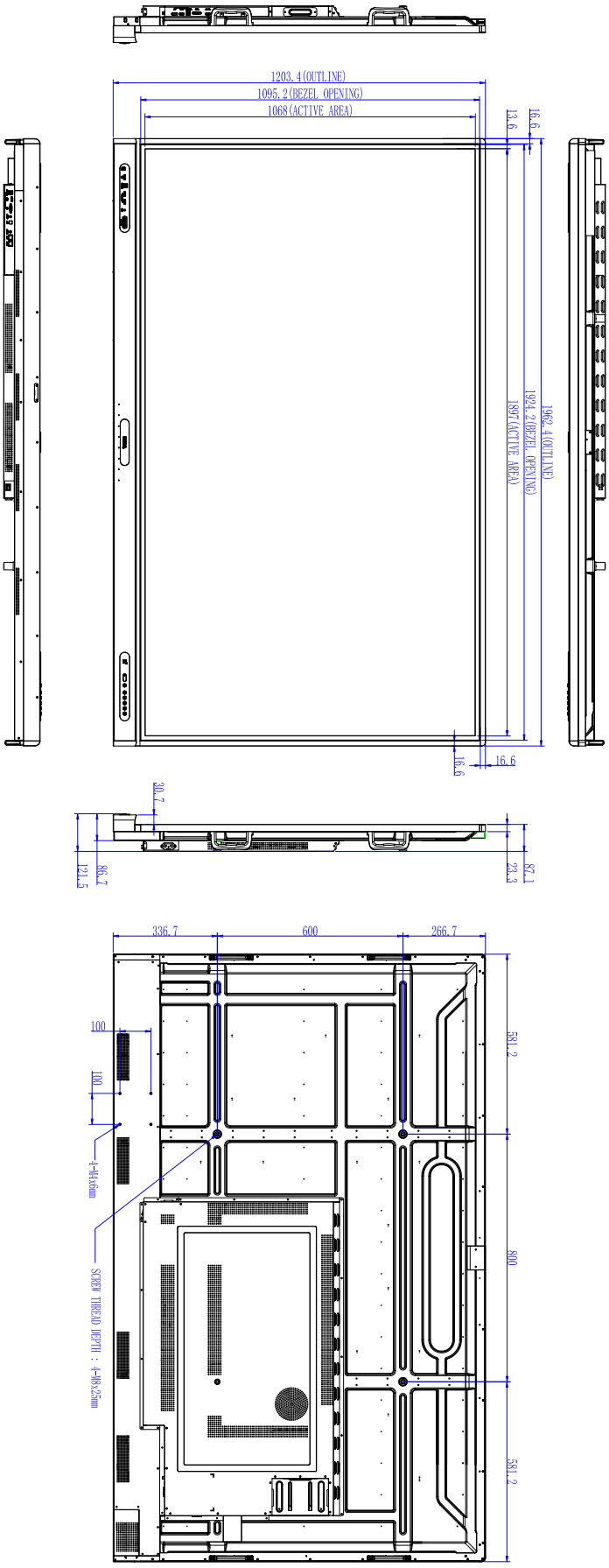

Unit: mm

Supported input signal resolution

Resolution	Input source			
	TYPE C	VGA	HDMI 2.0	DP
640 x 480 @ 60Hz		O		
720 x 400 @ 85Hz				
800 x 600 @ 60Hz		O	O	
1024 x 768 @ 60Hz		O	O	
1280 x 768 @ 60Hz		O	O	
1280 x 960 @ 60Hz			O	
1280 x 1024 @ 60Hz		O	O	
1360 x 768 @ 60Hz		O	O	
1366 x 900 @ 60Hz		O	O	
1680 x 1050 @ 60Hz		O	O	
1920 x 1080 @ 60Hz	O	O	O	O
3840 x 2160 @ 24Hz	O		O	O
3840 x 2160 @ 25Hz	O		O	O
3840 x 2160 @ 30Hz	O		O	O
3840 x 2160 @ 50Hz	O		O	O
3840 x 2160 @ 60Hz	O		O	O
480i (60Hz)			O	O
480p (60Hz)			O	O
576i (50Hz)			O	O
576p (50Hz)			O	O
720p (50Hz)			O	O
720p (60Hz)			O	O
1080i (50Hz)			O	O
1080i (60Hz)			O	O
1080p (50Hz)			O	O
1080p (60Hz)			O	O

- O: supported
- Blank: not supported

Troubleshooting

Problem	Solution
No picture	Check the following: Is the display turned on? Check the power indicator of the display. Is the signal source device turned on? Turn on the device and try again. Are there any loose cable connections? Make sure that all cables are connected firmly. Have you chosen an unsupported output resolution on the computer? Refer to Supported input signal resolution on page 68 to select a supported resolution and try again. Have you chosen an unsupported output resolution on the DVD or Blu-ray disc player? Refer to Supported input signal resolution on page 68 to select a supported resolution and try again.
No sound	Check the following: Have you turned on the mute function on the display or the input source device? Turn off the mute function or increase the audio volume level and try again. Are there any loose cable connections? Make sure that all cables are connected firmly.
The computer input image looks strange	Have you chosen an unsupported output resolution on the computer? Refer to Supported input signal resolution on page 68 to select a supported resolution and try again. Use the Auto function (VGA only) to let the display automatically optimize the display of computer image. If the result of the Auto function is not satisfactory, use the Phase, H Position and V Position functions to manually adjust the image.
The control panel buttons do not work	Have you locked the control panel buttons? Unlock thebuttons and try again.

Problem	Solution
The remote control does not work	Have you locked the remote control function? Unlock the function and try again. Check for incorrect battery orientation. Check for dead batteries. Check your distance and angle from the display. Check whether remote control is properly being pointed at the display's remote control sensor window. Check for any obstacle between the remote control and the remote control sensor window. Check that the remote control sensor window is not under strong fluorescent lighting, or in direct sunlight. Check for any devices (computer or personal digital assistant, PDA) nearby that transmit infrared signals which may cause interference to signal transmission between the remote control and the display. Turn off the infrared function of these devices.
Remote control failure	Check whether there are other objects between remote control and television remote control receiving window, thus leading to failure of remote control. Check whether the battery electrode in the remote control is correct. Check whether remote control needs to replace battery.
Machine automatically shutdown	Whether set sleep or not. Check whether there is sudden power outage. Check whether there is no signal automatic shutdown.
Signal out of range	Check whether display is set correctly. Check whether resolution is the best resolution. Adjust line and field synchronization in menu.
Background has vertical lines or streaks	Select automatic correction in menu. Adjust clock and phase position in menu.
Image lack of color, color is incorrect	Check whether VGA is not well connected or has quality problem. Adjust chromaticity and brightness or contrast in menu.
Display format that is not supported.	Select automatic correction in menu. Adjust clock and phase position in menu.

Problem	Solution
Touch function invalid	Check whether touch driver is installed and started. Check whether the size of article touched is comparable with finger.
Touch positioning not correct	Check whether driver is properly installed and make correction. Check whether touch pen is facing the screen.
No picture and no sound	Check whether the machine is started state. Check whether signal wire is well plugged, whether INPUT is corresponding to it. If in internal computer mode, check whether internal computer is started.
With horizontal or vertical stripes or image dithering	Check whether signal wire is well connected. Check whether other electronic equipment or power tools are placed around the machine.
No color, color is weak or image is weak	Adjust chromaticity and brightness or contrast in menu. Check whether signal wire is well connected.
With image but without sound	Check whether mute button is pressed for mute. Press **VOL+/VOL-** to adjust volume. Check whether audio line is connected correctly.
Only one speaker has sound	Adjust sound balance in menu. Check whether computer sound control panel only sets up one sound channel. Check whether audio line is connected correctly.
VGA output without sound	Check whether connect external device with headphone cable.

PN: 4J.F8203.102 V 3.00
11/07/2022

Safety warnings and precautions

English

The lightning flash with arrowhead symbol, within an equilateral triangle, is intended to alert the user to the presence of uninsulated "dangerous voltage" within the product's enclosure that may be of sufficient magnitude to constitute a risk of electric shock to persons.

The exclamation point within an equilateral triangle is intended to alert the user to the presence of important operating and maintenance (servicing) instructions in the literature accompanying the appliance.

THIS EQUIPMENT MUST BE GROUNDED
To ensure safe operation, the three-pin plug must be inserted only into a standard three-pin power outlet which is effectively grounded through normal household wiring. Extension cords used with the equipment must have three cores and be correctly wired to provide connection to the ground. Wrongly wired extension cords are a major cause of fatalities.
The fact that the equipment operates satisfactorily does not imply that the power outlet is grounded or that the installation is completely safe. For your safety, if you are in any doubt about the effective grounding of the power outlet, please consult a qualified electrician.

- The mains plug of the power supply cord shall remain readily operable. The AC receptacle (mains socket outlet) shall be installed near the equipment and shall be easily accessible. To completely disconnect this equipment from the AC mains, disconnect the power cord plug from the AC receptacle.
- Do not place this display on an uneven, sloping or unstable surface (such as a trolley) where it may fall and cause damage to itself or others.
- Do not place this display near water, like a spa or pool, or in a position which will allow the splashing or spraying of water onto the display, like in front of an open window where rain water may enter.
- Do not install this display in a confined space without proper ventilation and air circulation, such as in a closed cabinet. Allow proper space around the display for dissipating heat inside. Do not block any openings and vents on the display. Overheating may result in hazards and electric shock.
- Installation of this display should only be performed by a qualified technician. Failure to install this display properly may cause injuries and damages to the personnels and the display itself. Check the installation regularly and maintain the display periodically to ensure the best working condition.
- Use only the accessories approved or recommended by the manufacturer to mount this display. Using wrong or unsuitable accessories may cause the display to fall and result in serious personal injuries. Make sure that the surface and fixing points are strong enough to sustain the weight of the display.
- To reduce the risk of electric shock, do not remove covers. No user serviceable parts inside. Refer servicing to qualified service personnel.
- To prevent personal injuries, mounting the display or installing desktop stands is required before use.
- Please confirm the distribution system in building installation shall provide the circuit breaker rated 120/240V, 20A (maximum).

Caution for models with batteries:

- Replacement of a battery with an incorrect type that can defeat a safeguard;
- Disposal of a battery into fire or a hot oven, or mechanically crushing or cutting of a battery, that can result in an explosion;
- Leaving a battery in an extremely high temperature surrounding environment that can result in an explosion or the leakage of flammable liquid or gas;
- A battery subjected to extremely low air pressure that may result in an explosion or the leakage of flammable liquid or gas.
- Risk of fire or explosion if the battery is replaced by an incorrect type.

Notice

This product is also designed for IT power system with phase to phase voltage 230.

安全警告和预防措施

简体中文

在等边三角形内的带箭头的闪电符号旨在警告用户在产品外壳内有非绝缘的“危险电压”存在，该类危险电压足以给人带来触电的风险。

在等边三角形内的惊叹号旨在警告用户查看随机所附的重要操作和维护（维修）指示文字。

若机身上有此符号，仅适用于在海拔2000米以下地区安全使用。

若机身上有此符号，仅适用于在非热带气候条件下安全使用。

此设备必须接地
为确保安全操作，三脚插头只能插入使用常规家庭布线而有效接地的标准三脚电源插座。设备所使用的延长线必须有三股并应正确接地。连接错误的延长线是死机的主要原因。
尽管设备运行顺利，但并不表示电源插座已正确接地或安装完全安全。为了您的安全，如果您对于电源插座的有效接地有任何疑问，请咨询合格电工。

- 电源线的电源插头应该保持随时可使用。交流插座（电源插座）应安装在设备附近且方便使用。要完全将设备与交流电源断开，请从交流插座上拔下电源插头。
- 勿将显示器置于不平、倾斜或不稳的表面（如推车）上，因为这可能导致其跌落并损伤机身或其他物品。
- 勿将显示器置于水源附近，如浴场或泳池，或置于可能让水飞溅或喷洒到显示器上的地方，如打开的窗户前面，此处雨水可能溅入。
- 勿将显示器安装在没有适当通风和空气流动的密闭空间，如密封的柜子内。显示器周围要有适当的空间以供其内部散热。勿阻塞显示器上的任何开口和通风口。过热可能导致危险和电击。
- 显示器安装只应由合格电工进行。显示器安装不正确可能导致人身及显示器本身的损伤和损坏。定期检查并维护显示器，确保其最佳工作状态。
- 仅使用许可的或制造商推荐的配件固定显示器。使用错误的或不合适的配件可能导致显示器跌落，造成严重的人身伤害。请确保表面和固定点足够坚固，可以支撑显示器的重量。
- 要减少电击风险，请勿移开机盖。机内没有用户可维修部件。维修服务应由专业维修人士提供。
- 为防止人身伤害，使用前请固定显示器或安装底座。
- 本机使用后的废弃电池需得到正确处置和回收。
- 请勿让小孩接触电池，勿将电池投入水中，以免发生危险。
- 请确认大楼安装配电系统应提供额定 120/240V，20A（最大）的断路器。

使用电池机型的注意事项：

- 更换类型不正确的电池会破坏安全。
- 将电池放入火中或热烤箱中，或以机械压碎或切割电池，可能会引起爆炸。
- 将电池置于极高温的环境中，可能会导致爆炸或易燃液体或气体的泄漏。
- 极低气压下的电池可能导致爆炸或易燃液体或气体的泄漏。
- 如果更换类型不正确的电池会有起火或爆炸的风险。

注意

此产品的设计也适用带相间电压 230 V 的 IT 电源系统。

安全警告與注意事項

繁體中文

本產品必須接地
為確保操作安全，您必須僅將 3 針腳插頭插入至標準 3 針腳電源插座，以透過標準家庭電路將產品有效接地。 產品必須使用三芯延長線並正確連接電源，以將產品電源接地。 電源延長線連接錯誤是造成致命危險的一大主因。
產品正常運作並不表示電源插座已接地，或是安裝過程一切安全無虞。 為了安全起見，若您對於是否有效將電源插座接地有任何疑慮，請洽詢合格的電工技師。

等邊三角形圖示當中的閃電箭頭符號，意在警告使用者產品機殼內部會產生非絕緣的「危險電壓」，且強度足以導致人員觸電的風險。

等邊三角形圖示當中的驚嘆號，意在警告使用者該裝置附有重要的操作與維護（維修）文字說明。

- 電源供應器主插頭應隨時保持容易操作的狀態。 AC 電源插座（主插座）應安裝於設備附近，以便使用。 若要從 AC 主插座完全拔下此設備的電源線，請從 AC 電源插座拔下電源線插頭。
- 請勿將此顯示器置於不平坦、傾斜或不穩定的表面（例如手推車），因為這可能導致傾倒，或是造成自己與他人受傷。
- 請勿將此顯示器置於靠近水域之處（例如 SPA 或水池），或是置於會將水潑灑或噴濺到顯示器的位置（例如將顯示器放在開著窗戶且會飄進雨水之處）。
- 請勿在缺乏良好散熱或空氣循環的密閉空間中安裝此顯示器，例如緊閉的櫃子中。 為了便於內部散熱，請在顯示器四周預留適當空間。 請勿擋住顯示器上的任何開口或通風口。 顯示器過熱可能導致發生危險和觸電。
- 僅應由合格技師負責安裝本顯示器。 若未正確安裝本顯示器，則可能導致人員與顯示器本身發生傷害或損害。 請定期檢查安裝作業並執行維護，以確保最佳運作狀態。
- 僅使用經廠商核可或建議的配件來安裝本顯示器。 使用不當或不適合的配件，可能會導致顯示器摔落而造成嚴重的人員傷害。 確定安裝表面與固定點的強度足以支撐顯示器重量。
- 為了減少觸電的危險，請勿移除產品外殼。 使用者不得自行維修內部零件。 請由合格的服務人員負責維修工作。
- 為了避免造成人身傷害，使用前請先固定顯示器或安裝桌面支架。
- 請確認大樓安裝的配電系統提供額定 120/240V、20A（最大）的斷路器。

使用電池機型的注意事項：

- 更換類型不正確的電池可能會破壞安全措施。
- 將電池投入火中或熱爐中，或以機械壓碎或切割電池，可能會導致爆炸。
- 將電池置於極端高溫的周圍環境中可能導致爆炸，或導致易燃液體或氣體洩漏。
- 電池承受極低的氣壓可能導致爆炸，或導致易燃液體或氣體洩漏。
- 如果換用錯誤類型的電池可能會有起火或爆炸的危險性。

注意

本產品的設計也適用於相間電壓 230 V 的 IT 電源系統。

Avertissements et précautions de sécurité

Français

L'éclair fléché dans un triangle équilatéral, est destiné à alerter l'utilisateur de la présence de « tension dangereuse » non isolée dans le boîtier du produit pouvant être d'une ampleur suffisante pour constituer un risque d'électrocution pour les personnes.

Le point d'exclamation dans un triangle équilatéral est destiné à alerter l'utilisateur de la présence d'instructions importantes d'utilisation et de maintenance (entretien) dans la documentation accompagnant l'appareil.

CET ÉQUIPEMENT DOIT ÊTRE MIS À LA TERRE
Pour assurer une utilisation en toute sécurité, la prise à trois broches ne doit être insérée que dans une prise secteur standard correspondante qui est effectivement mise à la terre via le câblage domestique normal. Les rallonges utilisées avec l'équipement doivent avoir trois fils et être correctement câblées pour offrir une connexion à la terre. Des rallonges mal câblées sont une cause majeure de décès. Le fait que l'équipement fonctionne correctement ne signifie pas que la prise d'alimentation est mise à la terre ou que l'installation est complètement sûre. Pour votre sécurité, si vous avez le moindre doute au sujet de la mise à la terre effective de la prise secteur, veuillez consulter un électricien qualifié.

- La prise du cordon d'alimentation doit rester facilement accessible. La prise secteur (prise murale) doit être installée à proximité de l'équipement et doit être accessible facilement. Pour déconnecter totalement cet appareil du secteur, déconnectez le cordon d'alimentation de la prise secteur.
- Ne placez pas cet écran sur une surface inclinée ou instable (comme un chariot) où il pourrait tomber et être endommagé ou blesser quelqu'un.
- Ne placez pas cet écran à proximité d'eau comme un spa ou une piscine ou dans une position qui permettrait des éclaboussures ou des pulvérisations d'eau sur l'affichage, comme devant une fenêtre ouverte par laquelle la pluie pourrait rentrer.
- N'installez pas cet écran dans un espace confiné sans une ventilation et une circulation d'air adéquates, comme dans une armoire fermée. Laissez un espace adéquat autour de l'écran pour dissiper la chaleur à l'intérieur. Ne bloquez aucune des fentes de ventilations et ouvertures sur l'écran. Une surchauffe peut entraîner des dangers et des chocs électriques.
- L'installation de cet écran ne doit être effectuée par un technicien qualifié. Ne pas installer cet écran correctement peut causer des blessures et des dommages au personnel et l'écran lui-même. Vérifiez régulièrement l'installation et entretenez l'écran régulièrement pour assurer les meilleures conditions de travail.
- Utilisez uniquement les accessoires agréés ou recommandés par le fabricant pour monter cet écran. Utiliser des accessoires erronés ou inadaptés peut provoquer la chute de l'écran et entraîner des blessures graves. Assurez-vous que la surface et les points de fixation sont suffisamment solides pour supporter le poids de l'écran.
- Pour réduire le risque d'électrocution, ne retirez pas les panneaux. Aucun composant susceptible d'être manipulé par l'utilisateur. Confiez les opérations d'entretien et de réparation à un technicien qualifié.
- Pour éviter les blessures, monter l'affichage ou installer les pieds de bureau est nécessaire avant l'utilisation.
- Veuillez confirmer que le système de distribution dans l'installation du bâtiment doit fournir un disjoncteur de 120/240V, 20A (maximum).

Avertissement pour les modèles avec batteries :

- Le remplacement d'une batterie par un type incorrect peut annuler une protection.
- L'élimination d'une batterie dans le feu ou dans un four chaud, ou l'écrasement ou le découpage mécanique d'une batterie, peut entraîner une explosion.
- L'abandon d'une pile dans un environnement où la température est extrêmement élevée, peut provoquer une explosion ou une fuite de liquide ou de gaz inflammable.
- Une batterie soumise à une pression d'air extrêmement basse qui peut entraîner une explosion ou la fuite de liquide ou de gaz inflammable.
- Risque de feu ou d'explosion si la batterie est remplacée par un type incorrect.

Avis

Ce produit est également conçu pour un système d'alimentation informatique d'une tension phase à phase 230.

Advertencias y medidas de seguridad

Español

El símbolo de relámpago con punta de flecha, dentro de un triángulo equilátero, pretende alertar al usuario de la presencia de "tensión peligrosa" no aislada en el habitáculo del producto, pudiendo ser de una magnitud tal que constituya un riesgo de descarga eléctrica para las personas.

El signo de exclamación, dentro de un triángulo equilátero, pretende alertar al usuario de la presencia de instrucciones operativas y de mantenimiento (servicio) importantes en la documentación que acompaña al producto.

ESTE EQUIPO DEBE DISPONER DE TOMA A TIERRA
A fin de garantizar un uso seguro, el enchufe de tres patillas se debe insertar únicamente en una toma de corriente estándar de tres patillas que esté debidamente puesta a tierra a través del cableado normal doméstico. Los alargadores utilizados con el equipo deben disponer de tres núcleos y conectarse correctamente para ofrecer una puesta a tierra adecuada. Los alargadores conectados incorrectamente pueden desencadenar problemas serios.
El hecho de que el equipo funcione correctamente no implica que la toma de corriente esté puesta a tierra ni que la instalación sea completamente segura. Por su seguridad, si tiene alguna duda sobre la idoneidad de la puesta a tierra de la toma de corriente, consulte a un electricista cualificado.

- El enchufe de corriente del cable de alimentación permanecerá activo. El receptáculo de CA (enchufe de conexión a la red) debe instalarse cerca del equipo y en un lugar al que se pueda acceder con facilidad. Para desconectar completamente este equipo de la red de CA, desconecte el enchufe del cable de alimentación del receptáculo de CA.
- No coloque esta pantalla sobre una superficie irregular, inclinada o inestable (como un carrito) ya que se puede caer y dañar o causar lesiones a las personas.
- No coloque la pantalla cerca del agua, como en una piscina o similares, y evite colocarla en lugares donde se exponga indirectamente al agua, como en frente de una ventana abierta en un día de lluvia.
- No coloque la pantalla en un espacio reducido, sin circulación de aire o ventilación adecuada, como en un armario cerrado. Deje suficiente espacio alrededor de la pantalla para que desprenda el calor acumulado. No bloquee ninguna de las salidas de ventilación de la pantalla. El sobrecalentamiento puede conllevar a daños y descarga eléctrica.
- La instalación de esta pantalla debe ser realizada por un técnico cualificado. La instalación incorrecta de esta pantalla puede conllevar a lesiones y daños materiales, así como daños en la propia pantalla. Revise la instalación con frecuencia y realice tareas de mantenimiento periódicas para garantizar unas condiciones de trabajo óptimas.
- Utilice únicamente los accesorios aprobados o recomendados por el fabricante para montar esta pantalla. El uso de accesorios incorrectos o no adecuados puede conllevar al fallo de la pantalla y resultar en daños personales serios. Asegúrese de que la superficie y los puntos de fijación son lo suficientemente fuertes y estables para soportar el peso de la pantalla.
- A fin de reducir el riesgo de descarga eléctrica, no retire las cubiertas. En el interior no hay piezas que necesiten mantenimiento por parte del usuario. Diríjase a personal de servicio cualificado para el mantenimiento.
- Para prevenir daños personales, antes del uso se requiere montar la pantalla o instalar pies de apoyo de escritorio.
- Confirme que el sistema de distribución de la instalación del edificio cuenta con un disyuntor con capacidad para 120/240 V, 20 A (máximo).

Precauciones para los modelos con baterías:

- Si una batería se sustituye por otra de un tipo incorrecto, puede verse afectada la seguridad.
- Si una batería se arroja a un fuego o a un horno caliente, o se corta o se aplasta mecánicamente, se puede producir una explosión.
- Si la batería se deja en un entorno en el que la temperatura sea muy elevada, se puede producir una explosión o la fuga de líquido o gas inflamable.
- Si la batería se somete a una presión de aire extremadamente baja, se puede producir una explosión o una fuga de líquido o gas inflamable.
- Riesgo de incendio o explosión si la batería se reemplaza por otra del tipo incorrecto.

Aviso

Este producto además se ha diseñado para un sistema de energía IT tensión fase-fase de 230 V.

Avisos de segurança e advertências

Português

O relâmpago com a seta dentro de um triângulo equilátero destina-se a alertar o utilizador para a presença de "tensão perigosa" dentro do invólucro do produto, tensão essa que pode ter amplitude suficiente para constituir um risco de choque eléctrico para as pessoas..

O ponto de exclamação dentro de um triângulo equilátero destina-se a alertar o utilizador para a presença de instruções importantes de funcionamento e manutenção (assistência técnica) na documentação que acompanha o aparelho.

ESTE EQUIPAMENTO DEVE SER LIGADO À TERRA
Para garantir um funcionamento seguro, a ficha de três pinos deverá ser inserida numa tomada de corrente de três pinos, padrão, correctamente ligada à terra através da rede eléctrica doméstica normal. As extensões usadas com este equipamento deverão possuir três núcleos e cablagem correcta para ligação à terra. Cabos de extensão com cablagem incorrecta são os maiores causadores de acidentes fatais.
O funcionamento satisfatório do equipamento não significa que a tomada de corrente seja de terra, ou que a instalação seja completamente segura. Para sua segurança, se possuir quaisquer dúvidas sobre a eficácia da ligação à terra da tomada de corrente, consulte um electricista qualificado.

- A ficha do cabo de alimentação deverá permanecer pronta a funcionar. O receptáculo AC (tomada externa) deve estar instalado perto do equipamento e ser facilmente acedido. Para desligar completamente a alimentação AC, desligue o cabo de alimentação do receptáculo AC.
- Não coloque o ecrã numa superfície desnivelada, inclinada ou instável (como um carrinho) de onde possa cair e causar danos no equipamento ou ferimentos pessoais.
- Não coloque o ecrã junto a locais com água, como um spa ou piscina ou numa posição que permita a pulverização de água para o ecrã, como por exemplo perto de uma janela aberta por onde a água da chuva possa entrar.
- Não instale o ecrã num espaço fechado sem ventilação e circulação de ar adequadas, como por exemplo, num armário fechado. Deixe espaço livre adequado em redor do ecrã para permitir a dissipação do calor no interior. Não bloqueie orifícios e ventilações do ecrã. O sobreaquecimento poderá resultar em perigos e choque eléctrico.
- A instalação deste ecrã deverá ser executada apenas por um técnico qualificado. Uma instalação incorrecta deste ecrã poderá causar ferimentos e danos a pessoas e ao próprio equipamento. Verifique a instalação regularmente e leve a cabo uma manutenção periódica para garantir as melhores condições de funcionamento.
- Use apenas acessórios aprovados ou recomendados pelo fabricante para instalar o ecrã. Usar acessórios errados ou inadequados poderá fazer com que o ecrã caia, resultando em lesões pessoais graves. Assegure-se de que a superfície e os pontos de fixação são suficientemente robustos para suportar o peso do ecrã.
- Para reduzir o risco de choque eléctrico, não remova as tampas. Não existem peças que o utilizador possa manter ou reparar no interior. A manutenção e reparação deverão ser efectuadas por pessoal qualificado.
- Para prevenir ferimentos pessoais, montar o ecrã ou os suportes para secretária antes de utilizar.
- Confirme se o sistema de distribuição na instalação tem um disjuntor de 120/240V, 20A (máximo).

Precaução para modelos com pilhas:

- A substituição de uma pilha por uma de tipo incorreto pode anular uma medida de segurança.
- Deitar fora uma pilha num fogo ou forno quente, ou esmagar ou cortar mecanicamente uma pilha pode resultar numa explosão.
- Deixar uma pilha num ambiente cuja temperatura envolvente seja extremamente elevada pode resultar numa explosão ou fuga de líquido ou gás inflamável.
- Uma pilha sujeita a uma pressão atmosférica extremamente baixa poderá resultar numa explosão ou fuga de líquido ou gás inflamável.
- Há o risco de incêndio ou explosão se a pilha for substituída por uma de tipo incorrecto.

Aviso

Este produto também foi concebido para sistemas de alimentação IT com voltagem de 230 entre fases.

Avvisi e precauzioni sulla sicurezza

Italiano

Il simbolo del fulmine con la freccia, all'interno di un triangolo equilatero, è utilizzato per avvisare l'utente della presenza di "tensioni pericolose" non isolate all'interno della scocca del prodotto che possono essere sufficientemente grandi da generare il rischio di folgorazione per le persone.

Il punto esclamativo all'interno di un triangolo equilatero è utilizzato per avviare l'utente della presenza di istruzioni per il funzionamento e la manutenzione (assistenza) importanti nella documentazione fornita con l'apparecchiatura.

L'APPARECCHIATURA DEVE DISPORRE DI MESSA A TERRA
Per garantire un funzionamento in sicurezza, la presa tre pin deve essere inserita esclusivamente in una presa di corrente standard a tre pin con messa a terra collegata al normale cablaggio domestico. Le prolunghe utilizzate con l'apparecchiatura devono avere tre ingressi ed essere cablate correttamente in modo da garantire il collegamento a terra. Un cablaggio non corretto delle prolunghe è la causa principale di lesioni. Il fatto che l'apparecchiatura funzioni correttamente non implica che la presa di correttamente disponga di messa a terra o che l'installazione sia sicura. Per la propria sicurezza, in caso di dubbi sull'effettiva messa a terra della presa di corrente, consultare un elettricista qualificato.

- La presa principale del cavo di alimentazione deve essere facilmente raggiungibile. La presa CA (presa di corrente) deve trovarsi vicino all'apparecchiatura e deve essere facilmente accessibile. Per scollegare completamente l'apparecchiatura dalla corrente CA, scollegare la presa del cavo di alimentazione dalla presa CA.
- Non collocare lo schermo su superfici non piatte, inclinate o instabili (come un carrello) dove potrebbe cadere e provocare lesioni o subire danni.
- Non posizionare lo schermo accanto ad acqua, ad esempio una vasca o piscina, o in una posizione dove si possono verificare schizzi o spruzzi di acqua sullo schermo, ad esempio davanti ad una finestra aperta dalla quale può entrare la pioggia.
- Non installare lo schermo in uno spazio ristretto senza la ventilazione adeguata e il ricircolo di aria, ad esempio in un armadio chiuso. Lasciare lo spazio necessario attorno allo schermo per la dissipazione del calore interno. Non ostruire le aperture e le ventole sullo schermo. Il surriscaldamento può provocare rischi e folgorazioni.
- L'installazione dello schermo deve essere eseguita esclusivamente da un tecnico qualificato. L'installazione non corretta dello schermo può causare lesioni e danni alle persone e allo schermo stesso. Controllare periodicamente l'installazione ed eseguire la manutenzione periodica dello schermo per garantire le condizioni di lavoro ottimali.
- Utilizzare solamente gli accessori forniti o consigliati dal costruttore per il montaggio dello schermo. L'uso di accessori errati o non adatti può causare la caduta dello schermo e provocare serie lesioni personali. Assicurarsi che la superficie e i punti di fissaggio siano in grado di sostenere il peso dello schermo.
- Confermare che il sistema di distribuzione nell'installazione dell'edificio possa offrire un interruttore di circuito con tensione nominale 120/240V, 20A (massimo).

Precauzioni per i modelli con batterie:

- La sostituzione della batteria con una di tipo errato può incidere sulla sicurezza.
- Lo smaltimento della batteria nel fuoco o un forno caldo, o lo schiacciamento meccanico o il taglio di una batteria, può provocare un'esplosione.
- Non lasciare la batteria in ambienti con temperatura estremamente elevata poiché si potrebbero verificare esplosioni o perdite di liquido o gas infiammabile.
- Se soggetta a una pressione dell'aria estremamente bassa la batteria potrebbe esplodere o verificarsi perdite di liquidi o gas infiammabili.
- Rischio di incendi o esplosioni in caso di sostituzione della batteria con il tipo errato.

Avviso

Il prodotto è studiato anche per un sistema di alimentazione IT con tensione fase-fase da 230.

Sicherheitswarnungen und Schutzmaßnahmen

Deutsch

Das Symbol eines Blitzes mit Pfeilspitze innerhalb eines gleichseitigen Dreiecks soll den Benutzer auf das Vorhandensein von unisolierter "gefährlicher Spannung" innerhalb des Produktgehäuses hinweisen, welche groß genug sein kann, um die Gefahr eines Stromschlages für Personen darstellen zu können.

Das Ausrufezeichen innerhalb eines gleichseitigen Dreiecks soll den Benutzer auf das Vorhandensein wichtiger Anwendungs- und Wartungsanweisungen (Service) in den dem Gerät beiliegendem Schriftwerk hinweisen.

DIESES GERÄT MUSS GEERDET WERDEN
Um einen sicheren Betrieb zu gewährleisten, darf der dreipolige Stecker nur mit einer dreipoligen Steckdose verbunden, die effektiv über die normale Verkabelung im Haushalt geerdet ist. Mit diesem Gerät verwendete Verlängerungskabel müssen drei Adern besitzen und korrekt angeschlossen werden, um die Erdung zu gewährleisten. Falsch angeschlossen Verlängerungskabel sind eine Hauptursache von Unfällen.
Die Tatsache, dass das Gerät zufriedenstellen funktioniert bedeutet nicht, dass die Steckdose geerdet ist oder dass die Installation vollkommen sicher ist. Wenn Sie Zweifel über die effektive Erdung der Steckdose haben, kontaktieren Sie bitte einen Elektriker.

- Der Stecker des Stromkabels muss immer betriebsbereit sein. Die Netzsteckdose muss sich in der Nähe des Geräts befinden und leicht zugänglich sein. Um das Gerät vollständig von der Steckdose von der Stromversorgung zu trennen, entfernen Sie das Stromkabel von der Steckdose.
- Platzieren Sie diesen Bildschirm nicht auf einer unebenen, abschüssigen oder instabilen Oberfläche (z. B. einem Wagen), von der er herunterfallen und so Verletzungen oder Sachschäden verursachen könnte.
- Stellen Sie diesen Bildschirm nicht in der Nähe von Wasser, wie z.B. einem Bad oder Pool, oder an einer Position, an der Wasser auf dem Bildschirm gespritzt oder gesprüht werden könnte, wie z.B. vor einem offenen Fenster, durch das Wasser eindringen kann, auf.
- Installieren Sie den Bildschirm nicht in einem engen Raum ohne richtige Belüftung und Luftzirkulation, wie z.B. einem Schrank. Lassen Sie genügend Platz um den Bildschirm, damit die Wärme abgeführt werden kann. Blockieren Sie keine Öffnungen und Schlitze des Bildschirms. Ein Überhitzen kann zu Gefahren und einem Stromschlag führen.
- Die Installation dieses Bildschirms sollte nur von einem Fachtechniker vorgenommen werden. Eine unsachgemäße Installation des Bildschirms kann zu Verletzungen und Schäden an Personen und dem Bildschirm selbst führen. Prüfen Sie regelmäßig die Installation und warten Sie den Bildschirm von Zeit zu Zeit, um bestmöglichen Betriebszustand zu gewährleisten.
- Verwenden Sie nur vom Hersteller zugelassenes oder empfohlenes Zubehör, um den Bildschirm zu befestigen. Die Verwendung von falschem oder unpassendem Zubehör kann dazu führen, dass der Bildschirm herunterfällt und schwere Verletzungen verursacht. Stellen Sie sicher, dass die Oberfläche und Befestigungspunkte stark genug sind, um das Gewicht des Bildschirms zu halten.
- Um das Risiko eines Stromschlags zu verringern, entfernen Sie nicht die Abdeckungen. Im Inneren befinden Sie keine vom Benutzer zu wartenden Teile. Wartungsarbeiten nur von Fachpersonal ausführen lassen.
- Befestigen Sie den Monitor oder bringen Sie Schreibtischständer vor der Verwendung an, um Verletzungen zu vermeiden.
- Bitte überprüfen Sie, ob das Verteilersystem im Gebäude einen Schutzschalter mit 120/240V, 20A (maximal) hat.

Vorsicht bei Modellen mit Batterien:

- Auswechseln einer Batterie durch einen falschen Typ, der eine Sicherung außer Kraft setzen kann.
- Entsorgung einer Batterie in einem Feuer oder einem heißen Ofen, oder mechanisches Zerkleinern oder Zerschneiden einer Batterie, was zu einer Explosion führen kann.
- Aussetzen einer Batterie in einer Umgebung mit extrem hohen Umgebungstemperaturen, was zu einer Explosion oder zum Auslaufen von entflammbarer Flüssigkeit oder Gas führen kann.
- Eine Batterie, die einem extrem niedrigen Luftdruck ausgesetzt ist, der zu einer Explosion oder zum Auslaufen von brennbarer Flüssigkeit oder Gas führen kann.
- Feuer- oder Explosionsgefahr, wenn die Batterie durch einen falschen Typ ersetzt wird.

HINWEIS

Das Produkt ist auch geeignet für IT-Stromsysteme mit einer Phase-zu-Phase Spannung von 230V.

Предупреждения в отношении безопасности и меры предосторожности

Русский

Знак молнии внутри равностороннего треугольника призван предупредить пользователя о наличии внутри корпуса данного изделия неизолированного "опасного напряжения", представляющего для людей опасность поражения электрическим током.

Восклицательный знак внутри равностороннего треугольника призван предупредить пользователя о наличии важных указаний по эксплуатации и (техническому) обслуживанию устройства в его сопроводительной документации.

ЭТО ОБОРУДОВАНИЕ ДОЛЖНО БЫТЬ ЗАЗЕМЛЕНО

В целях безопасности эксплуатации трехконтактную вилку нужно вставлять только в стандартную надежно заземленную трехконтактную сетевую розетку. При необходимости используйте трехпроводные удлинительные шнуры с надежным заземлением. Использование удлинителей с неправильной распайкой проводов может стать причиной несчастного случая со смертельным исходом.

Удовлетворительная работа устройства еще не значит, что сетевая розетка заземлена или что установка выполнена абсолютно безопасно. Если сомневаетесь в надежности заземления сетевой розетки, то обратитесь к квалифицированному электрику.

- Вилка шнура сетевого питания всегда должна быть в исправном состоянии. Розетка сетевого электропитания должна находиться рядом с устройством, и доступ к ней не должен быть затруднен. Чтобы полностью обесточить это устройство, вилку его шнура питания нужно вынуть из сетевой розетки.
- Запрещается размещать этот дисплей на неровной, наклонной или неустойчивой поверхности (например, на тележке), так как он может упасть и выйти из строя или причинить травмы людям.
- Не размещайте этот дисплей рядом с водой (например, у бассейна или душевой кабины) или там, где на него могут попасть брызги или капли воды (перед открытым окном во время дождя).
- Не устанавливайте этот дисплей в закрытом пространстве, где нет надлежащей вентиляции и циркуляции воздуха (например, в закрытом шкафу). Вокруг дисплея должно быть достаточно места для теплоотвода. Не перекрывайте вентиляционные отверстия дисплея. Перегрев может создать опасную ситуацию и вызвать поражение электрическим током.
- Устанавливать этот дисплей должен только опытный технический специалист. Неправильная установка этого дисплея может вывести его из строя и стать причиной травмы. Регулярно проверяйте правильность установки дисплея и проводите его обслуживание, чтобы поддерживать его в работоспособном состоянии.
- Для монтажа дисплея используйте только крепежные элементы, одобренные или рекомендованные изготовителем. Из-за применения неправильных или неподходящих крепежных элементов дисплей может упасть и причинить серьезные травмы. Убедитесь в том, что поверхность и монтажных точки способны выдержать вес дисплея.
- Для уменьшения риска поражения электрическим током не снимайте крышки. Внутри нет деталей для обслуживания пользователем. Все виды технического обслуживания должны проводить специалисты сервисного центра.
- Чтобы предотвратить травмы, перед использованием дисплея требуется его закрепить или установить на настольную подставку.
- Убедитесь, что в распределительной системе электропитания в здании есть автомат-выключатель, рассчитанный на 120/240 В, 20 А (макс.).

Предупреждение в отношении моделей с батарейками:

- Замена на батарейку неправильного типа может нарушить защиту.
- Использованную батарейку нельзя бросать в огонь или в горячую печь, разбивать или разрезать, так как она может взорваться.
- Не оставляйте батарейку в местах с очень высокой температурой, так это может привести к взрыву или утечке огнеопасного электролита или газа.
- Не используйте батарейку в местах с очень низким атмосферным давлением, так это может привести к взрыву или утечке огнеопасного электролита или газа.
- Замена на батарейку неправильного типа может вызвать взрыв.

Уведомление

Это изделие также предназначено для системы питания ИТ с междуфазным напряжением 230 В.

Ostrzeżenia i zasady bezpieczeństwa

Polski

Równoboczny trójkąt ostrzegawczy ze znakiem błyskawicy zakończonej strzałką przestrzega przed nieizolowanym „niebezpiecznym napięciem" wewnątrz urządzenia, które może być wystarczająco silne, aby stanowić zagrożenie porażenia prądem elektrycznym.

Trójkąt równoboczny z wykrzyknikiem to symbol wskazujący, że dokumentacja dołączona do urządzenia zawiera ważne instrukcje dotyczące obsługi i konserwacji (serwisowania).

TO URZĄDZENIE WYMAGA UZIEMIENIA
W celu zapewnienia bezpieczeństwa działania trójbolcową wtyczkę wolno podłączać tylko do standardowego gniazda trójbolcowego ze sprawnym uziemieniem za pośrednictwem normalnej instalacji budynku. Przedłużacze używane wraz z tym urządzeniem muszą być trzyżyłowe i prawidłowo podłączone, aby zapewnione było połączenie z uziemieniem. Niewłaściwie podłączone przedłużacze są częstą przyczyną śmiertelnych wypadków. Prawidłowe działanie urządzenia nie oznacza, że gniazdo zasilania jest uziemione ani że instalacja jest całkowicie bezpieczna. Dla własnego bezpieczeństwa, w razie jakichkolwiek wątpliwości odnośnie skutecznego uziemienia gniazda zasilania należy się skonsultować z wykwalifikowanym elektrykiem.

- Należy zapewnić łatwość użycia wtyczki przewodu zasilającego. Gniazdo zasilania powinno znajdować się blisko urządzenia i być łatwo dostępne. Aby całkowicie odłączyć urządzenie od instalacji zasilającej, należy wyjąć wtyczkę przewodu zasilającego z gniazda.
- Nie należy umieszczać monitora na nierównej, nachylonej lub niestabilnej powierzchni (takiej jak wózek), ponieważ mogłoby to spowodować upadek i uszkodzenie monitora lub innych przedmiotów.
- Nie należy ustawiać monitora w pobliżu wody, na przykład w salonie spa lub przy basenie, ani w pozycji, która narażałaby wyświetlacz na ochlapywanie lub opryskiwanie, na przykład przy otwartym oknie, przez które może dostawać się woda.
- Nie należy montować monitora w zamkniętej przestrzeni bez odpowiedniej wentylacji i obiegu powietrza, np. w zamkniętej szafce. Wokół monitora należy pozostawić odpowiednią ilość miejsca, aby umożliwić rozpraszanie ciepła z wnętrza urządzenia. Nie wolno zasłaniać żadnych otworów ani wywietrzników monitora. Przegrzanie może skutkować rozmaitymi zagrożeniami i porażeniem prądem elektrycznym.
- Monitor powinien być instalowany wyłącznie przez wykwalifikowanego technika. Nieprawidłowa instalacja monitora może doprowadzić do obrażeń ciała i szkód na osobach, a także uszkodzenia samego monitora. Aby zapewnić najlepsze warunki robocze, należy regularnie sprawdzać instalację i poddawać monitor okresowej konserwacji.
- Do montażu monitora należy używać wyłącznie akcesoriów zatwierdzonych lub zalecanych przez producenta. W przypadku użycia niewłaściwych akcesoriów monitor może spaść, doprowadzając do poważnych obrażeń ciała. Należy się upewnić, że powierzchnia montażowa oraz punkty mocowań są wystarczająco wytrzymałe, aby utrzymały ciężar monitora.
- Aby zmniejszyć ryzyko porażenia prądem elektrycznym, nie należy zdejmować pokryw. Wewnątrz nie ma żadnych części do samodzielnego serwisowania. Naprawy należy zlecać wykwalifikowanym technikom serwisowym.
- W celu zapobieżenia obrażeniom ciała wymagane jest przymocowanie wyświetlacza lub założenie nóg nabiurkowych.
- Należy sprawdzić, czy system rozdzielczy w instalacji budynku zapewnia wyłącznik o napięciu znamionowym 120/240 V, 20 A (maksymalnie).

Uwaga dotycząca modeli z bateriami:

- Wymiana baterii na niewłaściwy typ może spowodować obejście zabezpieczenia.
- Umieszczenie baterii w ogniu lub gorącym piekarniku bądź mechaniczne ich zgniecenie lub przecięcie może spowodować wybuch.
- Pozostawienie baterii w otoczeniu o bardzo wysokiej temperaturze może spowodować wybuch lub wyciek łatwopalnej cieczy lub gazu.
- Ekspozycja baterii na bardzo niskie ciśnienie atmosferyczne może spowodować wybuch lub wyciek łatwopalnej cieczy lub gazu.
- Ryzyko pożaru lub wybuchu w przypadku wymiany baterii na baterię niewłaściwego typu.

Uwaga

Ten produkt jest przeznaczony także do układu zasilania IT o napięciu międzyfazowym 230 V.

Güvenlik uyarıları ve önlemler

Türkçe

Bir eşkenar üçgen içinde bulunan ok başlı yıldırım sembolü, kullanıcının ürünün muhafazası içinde yer alan ve kişilerde elektrik çarpması riski oluşturabilecek büyüklükte yalıtımsız "tehlikeli voltajın" varlığı konusunda kullanıcıyı uyarmak için konulmuştur.

Eşkenar dörtgen içindeki ünlem işareti, kullanıcıya, cihazla birlikte verilen belgelerdeki önemli çalıştırma ve bakım (servis) talimatlarının varlığı konusunda bilgi vermek için konulmuştur.

BU CİHAZ TOPRAKLANMALIDIR
Güvenli çalıştığından emin olmak için üç dişli fiş, normal ev elektrik tesisatı üzerinden topraklanmış olan bir standart üç dişli elektrik prizine takılmalıdır. Cihazla birlikte kullanılan uzatma kabloları üç telli olmalı ve toprak bağlantısı sağlayacak şekilde bağlanmış olmalıdır. Yanlış bağlanmış uzatma kabloları ölümlü kazaların en büyük nedenlerindendir.
Cihazın düzgün çalışıyor olması, elektrik prizinin topraklı olduğunu ya da bağlantıların tamamen güvenliği olduğunu göstermez. Güvenliğiniz için eğer elektrik prizinin etkili biçimde topraklandığı konusunda kuşkularınız varsa lütfen uzman bir elektrikçiyle görüşün.

- Elektrik kablosunun fişi her zaman hemen ulaşılabilir durumda olmalıdır. AC priz (elektrik prizi), cihazın yanında ve kolayca ulaşılabilir bir yerde bulunmalıdır. Bu cihazı AC elektrik beslemesinden tamamen ayırmak için elektrik kablosunu AC prizinden çıkartın.
- Bu ekranı, düşebileceği ve zarar görebileceği ya da başkalarına zarar verebileceği düzensiz, eğri ya da dengesiz yüzeylere (tekerlekli taşıma arabası gibi) yerleştirmeyin.
- Bu ekranı spa ya da havuz gibi suyun yanına ya da yağmur suyunun girebileceği açık pencerelerin önü gibi suyun ekranın üzerine sıçrayabileceği ya da dökülebileceği yerlere yerleştirmeyin.
- Bu ekranı, kapalı dolaplar gibi düzgün havalandırmanın ve hava devridaiminin olmadığı kapalı alanlara koymayın. İçerideki ısının dağılması için ekranın etrafında yeterli alan bırakın. Ekran üzerindeki açıklıkları ya da havalandırma deliklerini tıkamayın. Aşırı ısınma, tehlikelere ya da elektrik çarpmasına neden olabilir.
- Bu ekran, yalnızca uzman bir teknisyen tarafından kurulmalıdır. Bu ekranın düzgün kurulmaması, kişilerde yaralanmalara ve ekranın zarar görmesine neden olabilir. Kurulumu düzenli olarak kontrol edin ve en iyi çalışma koşullarını sağlamak için ekranın bakımını düzenli olarak yapın.
- Bu ekranın montajı için yalnızca üretici tarafından onaylanmış ya da önerilen aksesuarları kullanın. Yanlış ya da uygun olmayan aksesuarların kullanılması ekranın düşmesine neden olabilir ve kişisel yaralanmalara yol açabilir. Yüzeyin ve sabitleme noktalarının, ekranın ağırlığını taşıyabilecek kadar sağlam olduğundan emin olun.
- Elektrik çarpması riskini azaltmak için kapakları çıkartmayın. İçinde kullanıcı tarafından servisi yapılabilecek hiçbir parça bulunmamaktadır. Servis işlemleri için uzman servis personeline başvurun.
- Kişisel yaralanmaları önlemek için kullanmadan önce ekranın takılması ya da masaüstü standlarının kurulması gerekmektedir.
- Lütfen bina kurulumundaki dağıtım sisteminin 120/240V, 20A (azami) değerinde devre kesici sağlayacağını onaylayın.

Pilli modeller için dikkat:

- Bir korumayı devre dışı bırakabilecek yanlış tipte bir pilin değiştirilmesi.
- Pilin patlamaya neden olabilecek şekilde ateşe veya sıcak fırına atılması veya pilin mekanik olarak ezilmesi veya kesilmesi.
- Pili, patlamaya veya yanıcı sıvı veya gaz sızıntısına neden olabilecek aşırı yüksek sıcaklıktaki bir ortamda bırakmak.
- Patlamaya veya yanıcı sıvı veya gaz sızıntısına neden olabilecPil yanlış türde bir pille değiştirilirse yangın veya patlama riski.ek aşırı düşük hava basıncına maruz kalan pil.
- Pil yanlış türde bir pille değiştirilirse yangın veya patlama riski.

Bildiri

Bu ürün aynı zamanda fazdan faza 230 voltaj değerine sahip IT güç sistemi için tasarlanmıştır.

Sikkerhedsadvarsler og forholdsregler

Dansk

Lyn med pilesymbolet i en retsidet trekant betyder en advarsel til brugeren om tilstedeværelse af ikke-isoleredt "farlig spænding" i produktets indkapsling, som kan være stor nok til at udgøre en risiko for elektrisk stød på personer.

Udråbstegnet i en retvinklet trekant betyder, at brugeren advares om tilstedeværelse af vigtige drifts- og vedligeholdelsesvejledninger (service) i den dokumentation, der følger med udstyret.

DETTE UDSTYR SKAL JORDES
For at få en sikker drift skal det trebenede stik kun indsættes i en standard trebenet kontakt, som er korrekt jordet i den normale husstandskabelføring.
Forlængerledninger, der bruges med udstyret, skal have tre kerner og være korrekt kabelført for at give forbindelse til jordingen. Forkert kabelførte ledninger er en vigtig årsag til dødsfald.
Selv om udstyret fungerer tilfredsstillende betyder det ikke, at stikkontakten er jordet, eller at installationen er helt sikker. Hvis du er i tvivl om korrekt jording af stikkontakten, skal du bede om hjælp hos en kvalificeret elektriker for at være sikker.

- Stikket på strømforsyningens ledning skal hele tiden være nem at bruge. Vekselstrømsstikket (stikkontakten i væggen) skal være installeret tæt på udstyret, og der skal være nem adgang til den. Træk stikket ud af stikkontakten i væggen for at afbryde udstyret fuldstændigt fra strømkilden.
- Undgå at stille skærmen på en ujævn, skrå eller ustabil overflade (såsom en vogn), hvor det kan falde ned og forårsage skade på sig selv eller andre.
- Placer ikke skærmen tæt på vand, f.eks. en pool, eller hvor der kan sprøjtes vand på skærmen, f.eks. foran et åbent vindue, når regnvand kan komme ind.
- Installer ikke denne skærm i et trangt område uden god ventilation og aircondition, f.eks. i et lukket skab. Frigør tilstrækkelig plads omkring skærmen for at varmen inde i kan spredes. Bloker ikke eventuelle åbninger og luftudtag på skærmen. Overophedning kan medføre fare og elektrisk stød.
- Installation af denne skærm bør udføres af en kvalificeret elektriker. Hvis ikke skærmen installeres korrekt, kan det medføre skader på personale og selv skærmen. Kontroller installation regelmæssigt, og vedligehold skærmen periodevis for at sikre korrekt funktion.
- Brug kun tilbehør, der er godkendt eller anbefalet af producenten til at montere denne skærm. Brug af forkert eller ikke-tilpasset tilbehør kan medføre, at skærmen falder og forårsager alvorlige personlige skader. Sørg for, at overfladen og fastgøringspunkter er stærke nok til at holde vægten af skærmen.
- Fjern ikke de ydre dele for at reducere risikoen for elektrisk stød. Der er ingen dele inde i, som kan services af brugeren. Servicering skal udføres af kvalificeret servicepersonale.
- For at forhindre personskader, skal montering af skærm eller installation af skrivebordsstativ udføres før brug.
- Bekræft, at distributionssystemet i bygningsinstallationen leverer kredsbryderen med nominel spænding på 120/240 V, 20 A (maks.).

Forsigtig med modeller med batterier:

- Udskiftning af et batteri med en forkert type kan omgå beskyttelsesforanstaltningen.
- Bortskaffelse af et batteri i ild eller en varm ovn, eller mekanisk knusning eller skæring i et batteri, kan resultere i en eksplosion.
- Efterladelse af et batteri i en omgivelser med en ekstremt høj temperatur kan resultere i en eksplosion eller i lækage af brandbare væsker eller gasser.
- Et batteri, der udsættes for ekstremt lavet lufttryk, kan resultere i en eksplosion eller i lækage af brandbare væsker eller gasser.
- Risiko for brand eller eksplosion hvis batteriet udskiftes med en forkert type.

Bemærk

Dette produkt er også designet til it-strømsystemer med fase-til-fase spænding på 230 V.

Turvallisuusvaroitukset ja huomautukset

Suomi

Tasapäisen kolmion sisällä olevan nuolipäisen salaman tarkoituksena on varoittaa käyttäjää tuotteen sisällä olevasta eristämättömästä "vaarallisesta jännitteestä", joka voi olla suuruudeltaan riittävä aiheuttamaan sähköiskuvaaran ihmisille.

Tasasivuisessa kolmiossa olevan huutomerkin tarkoituksena on kiinnittää käyttäjän huomio laitteen mukana toimitettuihin käyttö- ja kunnossapito-ohjeisiin.

TÄMÄ LAITTEISTO TÄYTYY MAADOITTAA
Varmistaaksesi laitteen turvallisen toiminnan, kolmipinninen pistoke tulee asettaa vain kolmipinniseen standardipistorasiaan, joka on tehokkaasti maadoitettu normaalin kotitalousjohdotusten kautta. Laitteiston kanssa käytetyissä jatkojohdoissa täytyy olla kolme ydintä, ja ne tulee johdottaa oikein niin, että niillä on yhteys maahan. Väärin vedetyt jatkojohdot ovat suuri syy onnettomuuksien sattumiseen.
Vaikka laitteisto toimisikin tyydyttävästi, se ei tarkoita, että virtalähde on maadoitettu tai että asennus on täydellisen turvallinen. Oman turvallisuutesi vuoksi, jos epäilet virtalähteen toimivaa maadoitusta, ota yhteyttä asiantuntevaan sähköasentajaan.

- Virtajohdon verkkovirran pistoke täytyy olla heti käytettävissä. Seinärasia tulee asentaa lähelle laitetta, ja sen tulee olla helppopääsyisessä paikassa. Irrottaaksesi tämän laitteen kokonaan verkkovirrasta, irrota virtapistoke seinän pistorasiasta.
- Älä aseta näyttöä epätasaiselle, kaltevalle tai epävakaalle tasolle (kuten kärryt), missä se voi pudota ja aiheuttaa vahinkoa itse laitteelle tai lähellä oleville henkilöille.
- Älä aseta näyttöä lähelle vettä, kuten uima-allasta tai kylpyammetta tai kohtaan, jossa veden on mahdollista roiskua tai suihkuta näyttöpaneelille.
- Älä aseta tätä näyttöä ahtaaseen paikkaan, jossa ei ole kunnollista ilmanvaihtoa ja ilmankiertoa, kuten esimerkiksi suljettuun kaappiin. Huolehdi, että näytön ympärillä on riittävästi tyhjää tilaa laitteen sisäisen lämmön haihtumista varten. Älä tuki näytön aukkoja ja ilmareikiä. Ylikuumeneminen voi aiheuttaa vaaratilanteen ja sähköiskun.
- Tämän näytön asennuksen saa suorittaa vain pätevä sähköasentaja. Tämän näytön väärä asennus voi vahingoittaa henkilöitä tai näyttöä itseään. Tarkasta asennus säännöllisesti ja huolla näyttöä säännöllisesti varmistaaksesi, että se toimii mahdollisimman hyvin.
- Käytä vain valmistajan hyväksymiä tai suosittelemia lisälaitteita asennettuna tähän näyttöön. Väärien tai sopimattomien lisälaitteiden käyttö voi aiheuttaa näytön putoamisen tai johtaa vakaviin henkilövahinkoihin. Varmista, että pinta ja kiinnityskohdat ovat riittävän vahvoja kannattamaan näytön painon.
- Älä poista laitteen kansia vähentääksesi sähköiskun vaaraa. Laitteen sisällä ei ole käyttäjän huollettavia osia. Jätä laitteen huolto pätevän huoltohenkilökunnan tehtäväksi.
- Henkilövahinkojen estämiseksi tulee näyttö asentaa paikoilleen tai asentaa pöytäteline ennen käyttöä.
- Varmista, että rakennusasennuksen jakelujärjestelmän on toimitettava katkaisija, jonka nimellisarvo on 120/240V, 20A (maksimi).

Varoitus malleissa, joissa on paristot:

- Pariston vaihtaminen väärään tyyppiin, joka voi rikkoa suojauksen.
- Pariston hävittäminen tulessa tai kuumassa uunissa tai pariston mekaaninen murskaaminen tai leikkaaminen voi aiheuttaa räjähdyksen.
- Pariston jättäminen erittäin korkeassa lämpötilassa ympäröivään ympäristöön, joka voi johtaa räjähdykseen tai syttyvän nesteen tai kaasun vuotamiseen.
- Paristo, jossa on erittäin alhainen ilmanpaine ja joka voi johtaa räjähdykseen tai syttyvän nesteen tai kaasun vuotamiseen.
- Palo- tai räjähdysvaara, jos paristo vaihdetaan vääräntyyppiseen.

Ilmoitus

Tämä tuote on myös suunniteltu IT-tehojärjestelmälle 230 V:n pääjännitteellä.

Sikkerhetsadvarsler og forholdsregler

Norsk

Lynet med pilspissen innenfor en likesidet trekant er ment å varsle brukeren om nærvær av uisolert "farlig spenning" i produktets innkapsling/ kabinett som kan være høy nok til å utgjøre en risiko for elektrisk støt for personer.

Utropstegnet innenfor en likesidet trekant er ment å varsle brukeren om nærværet av viktige drifts- og vedlikeholdsinstruksjoner i dokumentasjonen som følger med apparatet.

DETTE UTSTYRET MÅ JORDES
For sikker drift må den trepolete pluggen bare settes inn i en standard trepolet stikkontakt som er effektivt jordet gjennom et normalt ledningsopplegg for boliger. Skjøteledninger som brukes med utstyret, må ha tre kjerner og være riktig koblet for å gi forbindelse til jord. Feilkoblede skjøteledninger er vesentlige årsak til ulykker med fatalt utfall.
Det faktum at utstyret opererer som det skal, betyrer ikke at stikkontakten er jordet eller at installasjonen er helt trygg. For din egen sikkerhet må du forhøre deg med en kvalifisert elektriker hvis du er i tvil som stikkontaktens jording.

- Nettstøpselet på strømforsyningsledningen må alltid være lett å bruke. Stikkontakten må være installert nær ustyret og skal være lett tilgjengelig. Når du skal koble dette utstyret fullstendig fra nettstrøm, trekker du ut støpselet fra stikkontakten.
- Ikke plasser denne skjermen på en ujevn, skrå eller ustabil overflate (for eksempel en trillevogn) hvor dan kan falle og forårsake skade på utstyret selv eller på andre.
- Ikke plasser denne skjermen nær vann, for eksempel et badekar eller basseng, eller i en posisjon som tillater sprut eller spraying av vann over på skjermen, for eksempel foran et åpent vindu der regnvann kan komme inn.
- Ikke installer denne skjermen i et avstengt område uten skikkelig ventilasjon og luftsirkulasjon, for eksempel i et lukket kabinett. Sørg for godt med plass rundt displayet for å fordele varmen på innsiden. Ikke blokker noen åpninger eller luftekanaler på skjermen. Overoppheting kan føre til farer og elektrisk støt.
- Denne skjermen må bare installeres av en kvalifisert tekniker. Hvis d3enne skjermen ikke installeres riktig, kan det forårsake personskade, materiell skade og skade på selve displayet. Kontroller installasjonen regelmessig, og vedlikehold skjermen med jevne mellomrom for å sikre optimale driftsforhold.
- Bruk bare tilbehør godkjent eller anbefalt av produsenten til å montere dette displayet. Bruk av feilaktig eller uegnet tilbehør kan føre til at skjermen faller ned, med fare for alvorlig personskade. Sørg for at overflaten og festepunktene er sterke nok til å bære vekten av skjermen.
- Hvis du vil redusere faren for elektrisk støt, må du unngå å fjerne deksler. På innsiden finnes det ingen deler som vedlikeholdes av brukeren. Vedlikehold og service skal utføres av kvalifisert servicepersonale.
- For å forhindre personskade er det nødvendig å feste skjermen eller installere skrivebordsstativer før bruk.
- Bekreft at distribusjonssystemet i bygningsinstallasjonen må levere strømbryteren med 120/240V, 20A (maksimum).

Forsiktig for modeller med batterier:

- Utskifting av batteri med feiltype som kan beseire en beskyttelsesforanstaltning.
- Avhending av et batteri i ild eller varm ovn, eller mekanisk knusing eller kutting av et batteri, som kan føre til eksplosjon.
- La batteriet i et miljø med ekstremt høy temperatur som kan resultere i en eksplosjon eller lekkasje av brennbar væske eller gass.
- Et batteri som utsettes for ekstremt lavt lufttrykk som kan resultere i en eksplosjon eller lekkasje av brennbar væske eller gass.
- Fare for brann eller eksplosjon hvis batteriet byttes ut av feil type.

Merknad

Dette produktet er også utformet for IT-strømsystemet med fase-til-fase-spenning på 230 V.

Säkerhetsvarningar och försiktighetsåtgärder

Svenska

Blixten med pilhuvudet i en liksidig triangel är avsedd att varna användaren om närvaron av oisolerad "farlig spänning" innanför produktens hölje som kan vara tillräckligt stark för att utgöra en risk för elektriska stötar.

Utropstecknet i en liksidig triangel är avsedd att varna användaren om närvaron av viktiga drifts- och underhållsanvisningar (service) i litteraturen som medföljer apparaten.

DENNA UTRUSTNING MÅSTE JORDAS
För att garantera säker drift får den trepoliga kontakten endast sättas in i ett vanligt eluttag med tre stift som är ordentligt jordat via normal hushållsström. Förlängningssladdar som används tillsammans med utrustningen måste ha tre kärnor och vara korrekt dragna för att anslutningen till jord ska fungera. Felaktigt dragna förlängningssladdar är en vanligt orsak till dödsfall.
Det faktum att utrustningen fungerar tillfredsställande innebär inte att eluttaget är jordat eller att installationen är helt säker. För din egen säkerhet ska du kontakta en behörig elektriker om du inte är säker på att jordningen av eluttaget fungerar.

- Nätkontakten i strömkabeln ska vara tillgänglig. Eluttaget (nätuttaget) som används bör vara placerat i närheten av utrustningen och vara lättåtkomligt. Om du vill koppla från utrustningen helt från nätanslutningen drar du ur nätkontakten ur eluttaget.
- Placera inte monitorn på ojämna, lutande eller ostadiga ytor (t.ex. en kärra) där den kan falla ner och orsaka personskada eller skada på apparaten.
- Placera inte monitorn nära vatten, t.ex ett spa eller en bassäng, eller på plats där den kan utsättas för vattenstänk och inte heller framför ett öppet fönster där det kan komma in regnvatten.
- Installera inte monitorn i trånga utrymmen utan tillräcklig ventilation och luftcirkulation, t.ex. i ett stängt skåp. Möjliggör tillräckligt utrymme runt monitorn så att värmen kan komma ut. Blockera inte öppningar och ventilationshål på monitorn. Överhettning kan leda till risker och elektriska stötar.
- Monitorn får endast installeras av en behörig tekniker. Om monitorn inte installeras korrekt kan följden bli att personalen och monitorn själv skadas. Kontrollera installationen regelbundet och underhåll monitorn med jämna mellanrum så håller den sig i bästa funktionsskick.
- Använd endast tillbehör vid montering av monitorn som tillverkaren godkänt eller rekommenderar. Om fel eller olämpliga tillbehör används kan monitorn ramla ner och orsaka allvarliga personskador. Se till att ytan och fästpunkterna är tillräckligt starka för att hålla monitorns vikt.
- Ta inte loss höljena så minskar du risken för elektriska stötar. Det finns inga delar inuti apparaten som användaren kan reparera. Servicearbete ska överlåtas till kvalificerad och behörig servicepersonal.
- För att förhindra personskador måste skärmen monteras eller skrivbordsstöd installeras före användning.
- Bekräfta att eldistributionssystemet i byggnaden har en automatsäkring med märkspänning 120/240 V, 20 A (max.) installerad.

Försiktighetsanvisning för modeller med batterier:

- Att byta batteri till en felaktig typ kan leda till att en säkerhetsmekanism sätts ur spel.
- Att kassera ett batteri genom att försöka elda upp det, placera det i en het ugn, krossa det eller klippa/skära i det kan orsaka explosion.
- Om ett batteri lämnas i en omgivning med extremt hög temperatur kan det leda till explosion eller läckage av lättantändlig vätska eller gas.
- Ett batteri som utsätts för extremt lågt lufttryck som kan leda till explosion eller läckage av lättantändlig vätska eller gas.
- Risk för brand eller explosion om batteriet byts ut mot ett av felaktig typ.

Meddelande

Denna produkt är även utformad för IT-strömsystem med en fas-till-fas-spänning på 230 volt.

Avertismente şi precauţiuni privind siguranţa

Română

Simbolul fulgerului cu vârf de săgeată, încadrat de un triunghi echilateral este destinat alertării utilizatorului despre existenţa unei „tensiuni periculoase" neizolate în cadrul incintei produsului care poate avea o mărime suficientă pentru a reprezenta un pericol de electrocutare pentru persoane.

Semnul exclamării încadrat de un triunghi echilateral este destinat alertării utilizatorului cu privire la existenţa unor instrucţiuni importante de funcţionare şi întreţinere (reparaţii) în cadrul documentaţiei care însoţeşte aparatul.

ACEST ECHIPAMENT TREBUIE SĂ AIBĂ ÎMPĂMÂNTARE

Pentru a asigura o funcţionare sigură, fişa cu trei borne trebuie introdusă numai într-o priză standard de curent electric, cu trei orificii, care are o împământare eficientă prin cablajul normal rezidenţial. Cablurile prelungitoare utilizate la acest echipament trebuie să aibă trei conductoare şi să fie corect cablate pentru a oferi împământare. Cablurile prelungitoare defecte sunt o sursă majoră de accidente fatale. Faptul că echipamentul funcţionează satisfăcător nu implică faptul că priza de curent electric este împământată sau că instalaţia este complet sigură. Pentru siguranţa dvs., dacă aveţi îndoieli cu privire la împământarea eficientă a prizei de energie electrică, consultaţi un electrician calificat.

- Fişa de reţea a cordonului de alimentare cu energie electrică trebuie păstrată în stare bună de funcţionare. Priza c.a. (priza de alimentare cu energie electrică) trebuie să se afle în apropierea echipamentului şi să fie uşor accesibilă. Pentru a deconecta complet acest echipament de la priza c.a., deconectaţi fişa cordonului de alimentare de la priza de curent c.a.
- Nu amplasaţi ecranul pe o suprafaţă neregulată, înclinată sau instabilă (cum ar fi un cărucior) de pe care poate să cadă şi să se deterioreze sau să provoace daune.
- Nu amplasaţi afişajul lângă apă, cum ar fi un salon de înfrumuseţare sau o piscină, sau într-o poziţie care permite stropirea sau împroşcarea cu apă pe afişaj, cum ar fi în faţa unei ferestre deschise pe unde poate pătrunde apa de ploaie.
- Nu instalaţi afişajul într-un spaţiu înghesuit, fără aerisire şi circulaţie corespunzătoare a aerului, cum ar fi într-o incintă închisă. Lăsaţi spaţiu corespunzător în jurul afişajului pentru a disipa căldura provenită din interior. Nu blocaţi deschiderile şi orificiile de pe afişaj. Supraîncălzirea poate duce la pericole şi electrocutare.
- Instalarea acestui afişaj trebuie să se facă numai de către un tehnician calificat. Instalarea necorespunzătoare a acestui afişaj poate provoca vătămarea personalului şi daune afişajului. Verificaţi cu regularitate instalarea şi întreţineţi periodic afişajul pentru a asigura cea mai bună stare de funcţionare.
- Pentru montarea afişajului utilizaţi numai accesorii aprobate sau recomandate de către producător. Utilizarea accesoriilor greşite sau necorespunzătoare poate cauza căderea afişajului şi poate duce la vătămare corporală. Asiguraţi-vă că suprafaţa şi punctele de fixare sunt suficient de puternice pentru a susţine greutatea afişajului.
- Pentru a reduce pericolul de electrocutare, nu îndepărtaţi capacele. Nu există componente care pot fi depanate de utilizator în interiorul aparatului. Pentru întreţinere apelaţi la personal calificat de service.
- Pentru a preveni vătămările corporale, înainte de utilizare este necesară montarea ecranului sau instalarea suporturilor de masă.
- Vă rugăm să vă asiguraţi că sistemul de distribuţie al clădirii este prevăzut cu disjunctor ce acceptă valorile nominale de 120/240 V, 20 A (maximum).

Atenţie la modelele cu baterii:

- Înlocuirea cu o baterie necorespunzătoare poate face inutile măsurile de protecţie luate.
- Aruncarea unei baterii în foc sau într-un cuptor fierbinte, zdrobirea mecanică sau tăierea unei baterii pot provoca o explozie.
- Lăsarea unei baterii într-un mediu ambiant cu temperaturi extrem de ridicate poate provoca o explozie sau scurgerea de lichide sau gaze inflamabile.
- Expunerea unei baterii la o presiune a aerului extrem de scăzută poate provoca o explozie sau scurgerea de lichide sau gaze inflamabile.
- Există risc de incendiu sau explozie dacă bateria este înlocuită cu una necorespunzătoare.

Notificare

Acest produs este proiectat, de asemenea, pentru surse de alimentare cu energie electrică a dispozitivelor IT având tensiunea fazelor de 230 V.

Varování a upozornění týkající se bezpečnosti

Čeština

Symbol blesku v rovnostranném trojúhelníku upozorňuje uživatele na existenci neizolovaného „nebezpečného napětí" v přístroji, přičemž toto napětí může být dostatečně vysoké na to, aby představovalo riziko úrazu elektrickým proudem.

Vykřičník v rovnostranném trojúhelníku má uživatele upozornit, že důležité provozní pokyny a informace o údržbě (servis) jsou obsaženy v návodu k přístroji.

TOTO ZŘÍZENÍ MUSÍ BÝT UZEMNĚNO
Pro zajištění bezpečného provozu musí být tříkolíková zástrčka vsunuta pouze do standardní zásuvky se zemnícím kolíkem, který je správně uzemněn normálním domovním zemnícím systémem. Prodlužovací šňůry používané společně s tímto zařízením musí mít tři vodiče, které musí být správně zapojeny, aby poskytovaly náležité zemnění. Nesprávně zapojené prodlužovací šňůry jsou hlavní příčinou smrtelných úrazů.
Skutečnost, že zařízení pracuje správně, neznamená, že zásuvka je správně uzemněná nebo že instalace přístroje je zcela bezpečná. Pokud máte nějaké pochybnosti o bezpečnosti uzemnění zásuvky, v zájmu své bezpečnosti se spojte s elektrikářem.

- Se zástrčkou napájecí šňůry by se mělo dát volně manipulovat. Síťová zásuvka by měla být nainstalována v blízkosti zařízení a měla by být snadno přístupná. Úplné odpojení tohoto zařízení ze sítě se dosáhne vytažením zástrčky napájecí šňůry ze zásuvky.
- Obrazovku nepokládejte na nerovné, šikmé nebo nestabilní povrchy (například na pojízdný stolek), odkud by mohla spadnout a poškodit se nebo zranit druhé.
- Obrazovku nedávejte poblíž vody, jako například k bazénu nebo do lázeňského provozu, ani tam, kde by na ni mohla voda stříkat, například k oknu, kde by na ni mohlo pršet.
- Obrazovku neumíst'ujte do uzavřených stíněných prostorů bez řádné ventilace a cirkulace vzduchu, například do uzavřené skříně. Zajistěte, aby kolem obrazovky byl dostatek místa a mohlo se z ní odvádět teplo. Na obrazovce nezakrývejte žádné otvory ani průduchy. Přehřátí obrazovky může vést k nebezpečné situaci a riziku úrazu elektrickým proudem.
- Instalaci obrazovky by měl provádět pouze vyškolený odborník. Nedodržení pokynů pro správnou instalaci obrazovky může mít za následek zranění osob a poškození samotného zařízení. Zapojení obrazovky pravidelně kontrolujte a obrazovku udržujte, abyste jí zajistili optimální provozní podmínky.
- Ve spojení s obrazovkou používejte pouze takové příslušenství, které je schváleno a doporučeno výrobcem. Pokud použijete nesprávné nebo nevyhovující příslušenství, obrazovka může spadnout a způsobit někomu vážné zranění. Ujistěte se, že povrch a úchyty jsou dostatečně pevné, aby mohly nést zátěž obrazovky.
- Abyste předešli úrazu elektrickým proudem, nesnímejte z obrazovky žádné kryty. Uvnitř obrazovky se nenacházejí žádné prvky, které by mohl uživatel upravit. Kvůli servisu a opravám zavolejte proškoleného odborníka.
- Aby nedošlo ke zranění, je nutné před použitím připevnit displej nebo nainstalovat stojany na stůl.
- Ujistěte se, že distribuční systém v instalaci budovy poskytuje jistič s jmenovitými hodnotami 120/240 V, 20 A (maximum).

Upozornění týkající se modelů s bateriemi:

- Výměna baterie za nesprávný typ, který může vyřadit pojistku.
- Likvidace baterie v ohni nebo horké troubě nebo mechanické rozdrcení nebo rozřezání baterie, které může vést k výbuchu.
- Zanechání baterie v prostředí s extrémně vysokou teplotou, které může způsobit výbuch nebo únik hořlavé kapaliny nebo plynu.
- Baterie vystavená extrémně nízkému tlaku vzduchu, který může vést k explozi nebo úniku hořlavé kapaliny nebo plynu.
- Použijete-li baterii nesprávného typu, hrozí nebezpečí požáru nebo výbuchu.

Upozornění

Tento produkt je také určen pro napájecí systém IT s napětím mezi fázemi 230 V.

Veiligheidswaarschuwingen en voorzorgsmaatregelen

Nederlands

De bliksemschicht met de pijl in een gelijkzijdige driehoek is bedoeld om u erop attent te maken dat aan de binnenkant van het product niet-afgeschermde "gevaarlijke spanningen" blootliggen, die afdoende krachtig zijn om een elektrische schok te veroorzaken.

Het uitroepteken in een gelijkzijdige driehoek is bedoeld om u in de handleiding van de apparatuur attent te maken op belangrijke gebruiks- en onderhoudsinstructies.

DEZE APPARATUUR MOET WORDEN GEAARD
Voor veilig gebruik mag de stekker met de drie polen uitsluitend worden aangesloten op een standaard driepolig stopcontact met aarding. Alle gebruikte verlengsnoeren moeten drie stroomsnoeren bevatten bevatten en correct geaard zijn. Onjuist geaarde verlengsnoeren zijn een belangrijke oorzaak voor ongelukken met dodelijke afloop.
Het feit dat de apparatuur naar behoren functioneert, betekent niet dat het stopcontact geaard is of dat de installatie volledig veilig is. Als u twijfels hebt over de correcte aarding van het stopcontact, neemt u, voor uw eigen veiligheid, contact op met een bekwame electriciën.

- Het stopcontact van de stroomkabel moet goed bereikbaar zijn. Het stopcontact moet in de buurt van de apparatuur zijn en gemakkelijk toegankelijk te zijn. Trek de strekker uit het stopcontact om deze apparatuur volledig los te koppelen van het stroomnet.
- Plaats dit beeldscherm niet op een hobbelig, schuin of instabiel oppervlak (zoals een wagentje), waar het kan vallen en letsel kan veroorzaken of worden beschadigd.
- Plaats dit beeldscherm niet in de buurt van water, zoals een zwembad of sauna, of op een plek waar opspattend water of waterdruppels op het beeldscherm kunnen vallen, zoals voor een raam waar regenwater naar binnen kan vallen.
- Plaats dit beeldscherm niet in een kleine ruimte zonder ventilatie en luchtcirculatie, zoals in een gesloten kast. Laat voldoende ruimte rond het beeldscherm vrij zodat de warmte kan ontsnappen. Blokkeer geen openingen en luchtgaten van het beeldscherm. Oververhitting kan resulteren in gevaar of een elektrische schok.
- Dit beeldscherm mag uitsluitend worden geïnstalleerd door een bekwame installateur. Als dit beeldscherm niet correct wordt geïnstalleerd, kan dit resulteren in letsel en beschadiging van het beeldscherm. Controleer de installatie regelmatig en maak het beeldscherm regelmatig schoon om ervoor te zorgen dat het in goede staat blijft.
- Gebruik uitsluitend montage-accessoires die zijn goedgekeurd of worden aanbevolen door de fabrikant van dit beeldscherm. Als onjuiste of ongeschikte accessoires worden gebruikt, kan het beeldscherm vallen en ernstig letsel veroorzaken. Zorg dat het oppervlak en de montagepunten stevig genoeg zijn om het gewicht van het beeldscherm te dragen.
- Verwijder de behuizing niet om het risico op een elektrische schok te beperken. De onderdelen aan de binnenzijde kunt u niet zelf repareren. Laat reparaties over aan bekwame reparateurs.
- Het beeldscherm of bureaubladvoet moet worden gemonteerd of bevestigd voordat het beeldscherm kan worden gebruikt om persoonlijk letsel te voorkomen.
- Bevestig dat het stroomsysteem van het gebouw een zekering van 120/240 V, 20 A (maximum) heeft.

Waarschuwing voor modellen met batterijen:

- Als een batterij wordt vervangen met een batterij van een onjuist type, kan dit een beveiliging tenietdoen.
- Het wegwerpen van een batterij in vuur of een kachel of het mechanisch doorboren of opensnijden van een batterij kan resulteren in een explosie.
- Het achterlaten van een batterij in een omgeving met een extreem hoge omgevingstemperatuur kan resulteren in een explosie of in het uittreden van ontvlambare vloeistoffen of gassen.
- Het onderwerpen van een batterij aan een extreem lage luchtdruk kan resulteren in een explosie of in het uittreden van ontvlambare vloeistoffen of gassen.
- Als de batterij wordt vervangen door een batterij van een onjuist type, bestaat het risico op brand of explosie.

Mededeling

Dit product is tevens ontworpen voor IT-voegingssystemen met fase naar fase spanning van 230 V.

Regulatory statements

This document provides country- and region-specific non-wireless and wireless regulatory notices and compliance information for your product. Some of these notices may not apply to your product.

Accessibility Requirements for Rehabilitation Act of 1973, Section 508

BenQ's commitment to accessible products allows us to support government in making accessible technology choices. BenQ's LCD monitors and projectors are compliant with Section 508 guidelines by including the assistive features as below:

- BenQ's monitors have colored "Power" indicators. While the indicator shows green, it means that the monitor is using the full power. While the indicator shows yellow or amber, it means that the monitor is in suspend or sleep mode and is using less than 2 watts of electricity.
- BenQ's monitors have a variety of settings of pre-programmed flicker-free timing to make the screen shown on the monitor readily accessible. The default timing setting is automatically turned on every time the monitor is powered up, and thus reduces the hassle of user intervention.
- BenQ's monitors and projectors have options for brightness and contrast adjustments that text and images could be displayed differently to meet the demands of the visually impaired. Other similar adjustments are also available by using the On-Screen Display (OSD) controls on the products.
- BenQ's monitors and projectors include user-selectable color controls, such as color temperature selections (Monitor: 5800K, 6500K and 9300K, Projector: 5500K, 6500K, 7500K and 9300K), with a wide range of contrast levels.
- Firmware of BenQ's monitors and projectors contain unique product information that helps computer systems to identify BenQ products and activate their Plug-and-Play function when connected.
- All BenQ's monitors and projectors are compatible with the PC99 standard. For example, connectors are color-coded to help users easily connecting products to computer systems correctly.
- Some models of BenQ's monitors and projectors contain additional USB and DVI ports for connection to more devices such as a special headphone to assist the hearing impaired.
- All BenQ monitors and projectors come with user manuals in digital format. These documents are also available on the BenQ's web site (www.BenQ.com). Other types of documents may be available upon requests.
- BenQ's customer service provides answers and assistance to all our customers through phone calls, facsimiles, e-mails, or web sites.

EU REACH SVHC Disclosure on Candidate List

REACH (Registration, Evaluation,Authorization and Restriction of Chemicals, EC 1907/2006) is the European Union's (EU) chemical substances regulatory framework. REACH requires BenQ Corporation to provide customers with sufficient information on Substances of Very High Concern (SVHC) contained in products in concentration above 0.1% weight by weight (w/w) to allow safe use of the product.g 0.1 weight% and 0.01 weight for cadmium except for exemptions set in Schedule 2 of the Rule.

RoHS Statement

This product is compliant to implemented RoHS (Restriction of Hazardous Substances) type regulations worldwide, including but not limited to China, India, Korea and European Union.

Turkey RoHS

EEE Yönetmeliğine Uygundur Elektrikli Ve Elektronik Eşyalarda Bazi Zararli Maddelerin Kullaniminin Sinirlandirilmasina Dair Yönetmelik

Ukraine RoHS

України ТЕХНІЧНИЙ РЕГЛАМЕНТ обмеження використання деяких небезпечних речовин в електричному та електронному обладнанні (від 3 грудня 2008 р. N 1057): Обладнання відповідає вимогам Технічного регламенту обмеження використання деяких небезпечних речовин в електричному та електронному обладнанні

Vietnam RoHS

Công ty BenQ tuyên bố rằng tất cả các sản phẩm mang nhãn hiệu BenQ được thiết kế và sản xuất phù hợp với Thông tư 30/2011/TT-BCT của Việt Nam về việc hạn chế các chất độc hại và nồng độ tối đa của chất độc cho phép trong các vật liệu đồng nhất (ngoại trừ các trường hợp miễn trừ được liệt kê trong Thông tư này).

FCC Statements (for the United States only)

Federal Communications Commission (FCC) Notice (U.S. Only) WARNING: This equipment has been tested and found to comply with the limits for a Class B digital device, pursuant to Part 15 of the FCC Rules. These limits are designed to provide reasonable protection against harmful interference in a residential installation. This equipment generates, uses, and can radiate radio frequency energy and, if not installed and used in accordance with the instructions, may cause harmful interference to radio communications. However, there is no guarantee that interference will not occur in a particular installation. If this equipment does cause harmful interference to radio or television reception, which can be determined by turning the equipment off and on, the user is encouraged to try to correct the interference by one or more of the following measures:

- Reorient or relocate receiving antenna.
- Increase the separation between the equipment and receiver.
- Connect the equipment into an outlet on a circuit different from that to which the receiver is connected.
- Consult the dealer or an experienced radio/TV technician for help.

This device complies with Part 15 of the FCC rules. Operation is subject to the following two conditions:

- This device may not cause harmful interference.
- This device must accept any interference received including interference that may cause undesired operation.

CAUTION: Changes or modifications not expressly approved by the party responsible for compliance could void the user's authority to operate the equipment.

For UK only

The mains lead (power cable) on the equipment comes with a moulded plug incorporating a fuse.
The rating of the fuse is indicated on the pin face of the plug and, if it requires replacing, a fuse approved by ASTA or BSI to BS 1362 of the same rating must be used.
If the plug has a detachable fuse cover, remember to place the fuse cover back if you need to change the fuse.
Do NOT use a plug without the fuse cover. If the fuse cover is missing, contact your nearest BenQ Customer Service Center for assistance.

UKCA Declaration of Conformity

The object of the declaration described above is in conformity with the relevant UK harmonisation legislation:

- Electromagnetic Compatibility Regulations 2016
- Electrical Equipment (Safety) Regulations 2016
- The Ecodesign for Energy-Related Products and Energy Information (Amendment) (EU Exit) Regulations 2019
- The Restriction of the Use of Certain Hazardous Substances in Electrical and Electronic Equipment Regulations 2012

For Europe only

CE DOC

DECLARATION OF CONFORMITY English

The device complies with the requirements set out in the Council Directives relevant Union harmonisation legislation:

- LVD Directive 2014/35/EU
- EMC Directive 2014/30/EU
- RoHS Directive 2011/65/EU & (EU) 2015/863
- Ecodesign Directive 2009/125/EC
- WEEE Directive 2012/19/EU
- Turkish ErP (Decision 2010/643)

DÉCLARATION DE CONFORMITÉ Français

L'appareil est conforme aux exigences définies dans les directives du Conseil relatives à la législation d'harmonisation de l'Union :

- Directive LVD 2014/35/UE
- Directive EMC 2014/30/UE
- Directive RoHS 2011/65/UE et (UE) 2015/863
- Directive sur l'écoconception 2009/125/CE
- Directive DEEE 2012/19/UE
- ErP turque (décision 2010/643)

Español

DECLARACIÓN DE CONFORMIDAD
El dispositivo cumple los requisitos impuestos en las directivas del Consejo relativas a la legislación de armonización de la Unión Europea:
- Directiva sobre baja tensión 2014/35/UE
- Directiva sobre compatibilidad electromagnética 2014/30/UE
- Directiva sobre sustancias peligrosas 2011/65/UE y (UE) 2015/863
- Directiva sobre diseño ecológico 2009/125/CE
- Directiva 2012/19/UE sobre residuos de aparatos eléctricos y electrónicos (RAEE)
- ErP de Turquía (Decisión 2010/643)

Português

DECLARAÇÃO DE CONFORMIDADE
O dispositivo está conforme aos requisitos das Diretivas do Conselho e relevante legislação de harmonização da União Europeia:
- Diretiva LVD 2014/35/UE
- Diretiva EMC 2014/30/UE
- Diretiva RoHS 2011/65/UE & (UE) 2015/863
- Diretiva Ecodesign 2009/125/CE
- Diretiva WEEE 2012/19/UE
- ErP Turca (Decisão 2010/643)

Italiano

DICHIARAZIONE DI CONFORMITÀ
Il dispositivo è conforme con i requisiti definiti nelle Direttive del Consiglio relative alla Norma sull'armonizzazione dell'Unione:
- Direttiva LVD 2014/35/UE
- Direttiva EMC 2014/30/UE
- Direttiva RoHS 2011/65/UE e (UE) 2015/863
- Direttiva Ecodesign 2009/125/CE
- Direttiva WEEE 2012/19/UE
- ErP turca (Decisione 2010/643)

Deutsch

KONFORMITÄTSERKLÄRUNG
Das Gerät entspricht den Anforderungen der entsprechenden EU-Harmonisierungsrichtlinien des Rates:
- LVD-Richtlinie 2014/35/EU
- EMV-Richtlinie 2014/30/EU
- RoHS-Richtlinie 2011/65/EU & (EU) 2015/863
- Ökodesign-Richtlinie 2009/125/EG
- WEEE-Richtlinie 2012/19/EU
- Türkische ErP (Beschluss 2010/643)

Русский

ЗАЯВЛЕНИЕ О СООТВЕТСТВИИ
Это устройство отвечает требованиям, изложенным в Директивах Совета о гармонизации соответствующих законов государств, входящих в состав Европейского союза (EU):
- Директива 2014/35/EU о низковольтном оборудовании
- Директива 2014/30/EU об электромагнитной совместимости
- Директива 2011/65/EU и (EU) 2015/863 об ограничении использования определенных видов опасных веществ в электрическом и электронном оборудовании (RoHS)
- Директива 2009/125/EC, устанавливающая требования к экологическому проектированию продукции
- Директива Европейского Союза 2012/19/EU об утилизации электрического и электронного оборудования (WEEE)
- Турецкая Директива по энергоэффективности (Решение 2010/643)

Polski

Oświadczenie zgodności
Urządzenie jest zgodne z wymaganiami określonymi w odpowiednich unijnych Dyrektywach harmonizacyjnych Rady:
- Dyrektywa niskonapięciowa 2014/35/UE
- Dyrektywa EMC 2014/30/UE
- Dyrektywa RoHS 2011/65/UE i (UE) 2015/863
- Dyrektywa w sprawie ekoprojektu 2009/125/WE
- Dyrektywa WEEE 2012/19/UE
- Turecka dyrektywa ErP (decyzja 2010/643)

Türkçe

UYUM BEYANI
Aygıt, Konsey Yönergeleri ile ilgili Birlik uyum mevzuatında belirtilen şartlara uygundur:
- LVD Yönergesi 2014/35/EU
- EMC Yönergesi 2014/30/EU
- RoHS Yönergesi 2011/65/EU & (EU) 2015/863

- Eko-tasarım Yönergesi 2009/125/EC
- WEEE Yönergesi 2012/19/EU
- Türkçe ErP (Karar 2010/643)

Dansk

OVERENSSTEMMELSESERKLÆRING
Enheden er i overensstemmelse med kravene i Rådets direktiv, relevant til EU's lovgivning om harmonisering:
- LVD-direktiv 2014/35/EU
- EMC-direktiv 2014/30/EU
- RoHS-direktiv 2011/65/EU og (EU) 2015/863
- Erp-direktiv 2009/125/EF
- WEEE (Affald af elektrisk og elektronisk udstyr)-direktiv 2012/19/EU
- Tyrkisk ErP (beslutning 2010/643)

Suomi

VAATIMUSTENMUKAISUUSVAKUUTUS
Laite on Euroopan neuvoston direktiivien olennaisen unionin harmonisointilainsäädännön vaatimusten mukainen:
- LVD-direktiivi 2014/35/EU
- EMC-direktiivi 2014/30/EU
- RoHS-direktiivi 2011/65/EU & (EU) 2015/863
- Ecodesign-direktiivi 2009/125/EY
- WEEE-direktiivi 2012/19/EU
- Turkin ErP (Päätös 2010/643)

Norsk

SAMSVARSERKLÆRING
Enheten overholder kravene i EU-rådets harmoniseringsdirektiver:
- LVD-direktiv 2014/35/EU
- EMC-direktiv 2014/30/EU
- RoHS-direktiv 2011/65/EU & (EU) 2015/863
- Ecodesign-direktiv 2009/125/EC
- WEEE Direktiv 2012/19/EU
- Tyrkisk ErP (beslutning 2010/643)

Svenska

KONFORMITETSDEKLARATION
Enheten uppfyller kraven som anges i Rådets direktivs relevanta harmoniseringslagstiftning för Europeiska unionen:
- LVD-direktivet 2014/35/EU
- EMC-direktivet 2014/30/EU
- RoHS-direktiv 2011/65/EU & (EU) 2015/863
- Direktivet om ekodesign 2009/125/EG
- WEEE-direktivet 2012/19/EU
- Turkiska ErP (beslut 2010/643)

Română

DECLARAŢIE DE CONFORMITATE
Dispozitivul respectă cerinţele menţionate în Directivele Consiliului şi în legislaţia armonizată relevantă la nivelul Uniunii:
- Directiva privind tensiunea joasă 2014/35/UE
- Directiva privind compatibilitatea electromagnetică 2014/30/UE
- Directiva RoHS 2011/65/UE şi (UE) 2015/863
- Directiva privind proiectarea ecologică 2009/125/CE
- Directiva privind deşeurile de echipamente electrice şi electronice (DEEE) 2012/19/UE
- ErP Turcia (Decizia 2010/643)

Čeština

PROHLÁŠENÍ O SHODĚ
Zařízení odpovídá požadavkům stanoveným ve směrnicích Rady podle příslušných harmonizačních právních předpisů Unie:
- Směrnice o elektrických zařízeních nízkého napětí 2014/35/EU
- Směrnice o elektromagnetické kompatibilitě 2014/30/EU
- Směrnice o RoHS 2011/65/EU a (EU) 2015/863
- Směrnice o ekodesignu 2009/125/ES
- Směrnice OEEZ 2012/19/EU
- Turecká ErP (rozhodnutí 2010/643)

Nederlands

VERKLARING VAN OVEREENSTEMMING
Het apparaat voldoet aan de vereisten van de relevante richtlijnen van de Raad met betrekking tot harmonisatiewetgeving in de Unie:
- LVD-richtlijn 2014/35/EU
- EMC-richtlijn 2014/30/EU

- RoHS-richtlijn 2011/65/EU & (EU) 2015/863
- Richtlijn inzake ecologisch ontwerp 2009/125/EG
- WEEE-richtlijn 2012/19/EU
- Turkse ErP (Besluit 2010/643)

ΔΗΛΩΣΗ ΣΥΜΜΟΡΦΩΣΗΣ

Ελληνικά

Η παρούσα συσκευή συμμορφώνεται με τις απαιτήσεις που ορίζονται στις Οδηγίες του Ευρωπαϊκού Συμβουλίου στη σχετική ενωσιακή νομοθεσία εναρμόνισης:
- Οδηγία περί ΧΤ 2014/35/ΕΕ
- Οδηγία περί ΗΜΣ 2014/30/ΕΕ
- Οδηγία περί RoHS 2011/65/ΕΕ & (ΕΕ) 2015/863
- Οδηγία περί Οικολογικού σχεδιασμού 2009/125/ΕΕ
- Οδηγία ΑΗΗΕ 2012/19/ΕΕ
- ErP για την Τουρκία (Απόφαση 2010/643)

MEGFELELŐSÉGI NYILATKOZAT

ουγγρικός

Az eszköz megfelel az uniós harmonizációs jogszabályokban, a megfelelő tanácsi irányelvekben megfogalmazott követelményeknek.
- 2014/35/EU LVD irányelv
- 2014/30/EU EMC irányelv
- 2011/65/EU RoHS irányelv és (EU) 2015/863
- 2009/125/EK irányelv a környezetbarát tervezésről
- 2012/19/EU WEEE irányelv
- Török ErP (2010/643. sz. határozat)

WEEE

WEEE directive

English

Disposal of Waste Electrical and Electronic Equipment and/or Battery by users in private households in the European Union.
This symbol on the product or on the packaging indicates that this can not be disposed of as household waste. You must dispose of your waste equipment and/or battery by handling it over to the applicable take-back scheme for the recycling of electrical and electronic equipment and/or battery. For more information about recycling of this equipment and/or battery, please contact your city office, the shop where you purchased the equipment or your household waste disposal service. The recycling of materials will help to conserve natural resources and ensure that it is recycled in a manner that protects human health and environment.
Recycling information: See https://www.benq.com/en-us/support/recycling/global-recycle.html for details.

Directive WEEE

Français

Instructions de mise au rebut des appareils électriques et électroniques et/ou des piles usagés par les utilisateurs dans les foyers privés dans l'Union Européenne
La présence de ce symbole sur le produit ou son emballage indique que vous ne devez pas jeter ce produit dans une poubelle normale. Vous êtes responsable de jeter vos appareils usagés et/ou vos piles. À cet effet, vous êtes tenu de les remettre à un point de collecte agréé pour le recyclage des appareils électriques et électroniques et/ou des piles. Pour plus d'informations sur les lieux de collecte des appareils usagés et/ou des piles, veuillez contacter votre mairie, le magasin où vous avez acheté le produit ou votre service de traitement des déchets ménagers. Le recyclage de vos appareils usagés permet de préserver les ressources naturelles et de s'assurer que ces appareils sont recyclés dans le respect de la santé humaine et de l'environnement.
Informations relatives aux recyclage : Consultez le site https://www.benq.com/en-us/support/recycling/global-recycle.html pour plus de détails.

Directiva WEEE

Español

Deshacerse de aparatos eléctricos y electrónicos y/o baterías por parte de los usuarios en hogares de la Unión Europea.
La presencia de este símbolo en el producto o en el empaquetado indica que no debe depositarlo con la basura doméstica cuando desee deshacerse de él. Debe desechar su equipamiento residual y/o baterías entregándolos al organismo de recogida para el reciclado de equipamiento eléctrico y electrónico. Para obtener más información acerca del reciclado de este equipo y/o las baterías, póngase en contacto con la oficina local, la tienda donde compró el equipo o su servicio de desecho de residuos doméstico. El reciclaje

de materiales ayudará a conservar los recursos naturales y garantizará que se recicla de forma que proteja la salud humana y el medioambiente.
Información sobre reciclaje: Consulte la página Web https://www.benq.com/en-us/support/recycling/global-recycle.html para obtener detalles.

Português

Diretiva WEEE
Eliminação de resíduos de equipamentos eléctricos e electrónicos e / ou baterias por utilizadores domésticos na União Europeia.
Este símbolo no produto ou na embalagem indica que não pode ser eliminado como lixo doméstico. Deve eliminar os equipamentos eléctricos velhos e / ou baterias entregando-os ao abrigo do esquema de recolhas aplicável para a reciclagem de equipamento eléctrico e electrónico e / ou baterias. Para mais informações sobre a reciclagem deste produto, contacte as autoridades locais, a loja onde adquiriu o equipamento, ou o prestador de serviços de recolha de lixo doméstico e / ou baterias. A reciclagem de materiais contribuirá para a conservação dos recursos naturais e assegura que são reciclados de forma a proteger a saúde humana e o ambiente.
Informações sobre reciclagem: Consulte https://www.benq.com/en-us/support/recycling/global-recycle.html para obter mais detalhes.

Italiano

Direttiva RAEE
Smaltimento di attrezzature elettriche ed elettroniche e/o batteria per i privati nella Comunità Europea.
Questo simbolo sul prodotto o sulla confezione significa che l'attrezzatura deve essere smaltita separatamente dai rifiuti urbani. L'utente deve smaltire l'attrezzatura e/o la batteria consegnandola agli operatori di ritiro dell'usato o presso punti designati di raccolta rifiuti per il riciclaggio di attrezzature elettriche ed elettroniche e/o della batteria. Per altre informazioni sul riciclaggio di questa attrezzatura e/o della batteria, rivolgersi alle autorità locali, al negozio in cui è stata acquistata l'attrezzatura oppure al servizio di smaltimento rifiuti. Il riciclaggio dei materiali aiuterà a conservare le risorse naturali e ad assicurare che siano riciclati in modo da salvaguardare la salute e l'ambiente.
Informazioni sul riciclaggio: Per i dettagli, vedere il sito https://www.benq.com/en-us/support/recycling/global-recycle.html.

Deutsch

WEEE-Richtlinie
Entsorgung von Elektro- und Elektronikaltgeräten und/oder Batterien in privaten Haushalten in der Europäischen Union.
Dieses Symbol am Produkt oder der Verpackung weist darauf hin, dass das Produkt nicht mit dem Hausmüll entsorgt werden darf. Entsorgen Sie Ihre Altgeräte und/oder Batterien, indem Sie diese einem geeigneten Sammelsystem zum Recyceln von Elektro- und Elektronikgeräten und/oder Batterien übergeben. Weitere Informationen zum Recyceln dieser Geräte und/oder Batterien erteilt Ihnen gerne Ihre Stadtverwaltung, das Geschäft, in dem Sie das Gerät kauften, oder Ihr Entsorgungsunternehmen für Hausmüll. Das Recycling von Rohstoffen hilft, natürliche Ressourcen zu schonen, und sorgt dafür, dass das Recycling auf eine Weise durchgeführt wird, die dem Schutz unserer Gesundheit und Umwelt zugute kommt.
Informationen zum Recyceln: Details hierzu siehe https://www.benq.com/en-us/support/recycling/global-recycle.html.

Русский

Директива ЕС об утилизации электрического и электронного оборудования
Утилизация отходов электрического и электронного оборудования и (или) батареек пользователями, проживающими в частных домовладениях в Европейском Союзе.
Данная маркировка на товаре или его упаковке означает, что данный товар не должен утилизироваться вместе с другими бытовыми отходами. Необходимо утилизировать отработавшее оборудование (или) батарейки путем их передачи в специальный пункт приема для переработки отработавшего электрического или электронного оборудования и (или) батареек. Более подробную информацию об утилизации оборудования и (или) батарейки можно получить в местном муниципальном управлении, организации по утилизации бытовых отходов или в магазине, где был приобретен товар. Утилизация материалов поможет сохранить природные ресурсы и предотвратить потенциальное негативное влияние на окружающую среду и здоровье людей.
Сведения об утилизации: подробную информацию см. на сайте: https://www.benq.com/en-us/support/recycling/global-recycle.html

Polski

Dyrektywa WEEE
Usuwanie odpadów sprzętu elektrycznego i elektronicznego i/lub baterii przez prywatnych użytkowników z gospodarstw domowych w krajach Unii Europejskiej.
Obecność na produkcie lub opakowaniu tego symbolu oznacza, że urządzenia nie można wyrzucać z odpadami domowymi. Zużyty sprzęt i/lub baterię należy przekazać w celu przetworzenia do sieci gromadzenia zużytego sprzętu elektrycznego i elektronicznego i/lub baterii. Dalsze informacje dotyczące przetwarzania tego sprzętu i/lub baterii, można uzyskać w urzędzie miejskim, w sklepie, w którym zakupiono sprzęt lub w lokalnej firmie zajmującej się utylizacją odpadów. Przetwarzanie materiałów

pomaga w zachowaniu zasobów naturalnych i zapewnia przetwarzanie w sposób bezpieczny dla zdrowia ludzi i dla środowiska.
Informacje o recyklingu: Szczegółowe informacje dostępne są pod adresem https://www.benq.com/en-us/support/recycling/global-recycle.html.

Türkçe

WEEE direktifi
Atık Elektrikli ve Elektronik Ürünlerin ve/veya Pillerin kullanıcı tarafından Avrupa Birliğinde özel ev atığı olarak atılması.
Üründeki veya paketteki bu işaret bunun bir ev atığı olmadığını göstermektedir. Atık ekipmanınızı ve/veya pilinizi, elektrikli ve elektronik cihazın ve/veya pilin yeniden işlenmesi için olan uygun geri alma şemasına göre atmalısınız. Bu cihazın ve/veya pilin yeniden işlenmesi hakkında daha fazla bilgi için lütfen bölgenizdeki ofis, cihazı satın aldığınız mağaza veya ev atığı imha servisiniz ile temasa geçin. Malzemelerin yeniden işlenmesi doğal kaynakların korunmasına yardım edecek ve insan sağlığı ve çevreyi koruyacak şekilde yeniden işlenmesini sağlayacaktır.
Geri dönüşüm bilgisi: Ayrıntılar için bkz. https://www.benq.com/en-us/support/recycling/global-recycle.html

Dansk

WEEE direktiv
Bortskaffelse af Elektrisk og Elektronisk udstyr og/eller Batterier der bruges i private husholdninger i den Europæiske Union.
Dette symbol på produktet eller på indpakningen indikerer at det kan bortskaffes som husholdningsaffald. Du skal bortskaffe dit affaldselektronik og/eller batteri ved at indlevere det til en passende affaldsordning for genbrug af elektrisk og elektronisk udstyr og/eller batterier. For mere information om genbrug af dette udstyr og/eller batteri kontakt din lokale kommune, den forretning hvor du har købt udstyret, eller dit affaldsselskab. Genbrug af materialer vil hjælpe med til at bevare naturlige ressourcer og sikre at det bliver genbrugt på en måde som beskytter den menneskelige sundhed og miljøet
Genbrugsinformation: Se https://www.benq.com/en-us/support/recycling/global-recycle.html for detaljer.

Suomi

WEEE-direktiivi
Käyttäjien yksityiskotitalouksien sähkö- ja elektroniikkalaiteromun ja/tai paristojen hävittäminen Euroopan unionissa.
Tämä symboli tuotteessa tai sen pakkauksessa ilmaisee, että tuotetta ei saa hävittää kotitalousjätteen mukana. Jätelaite ja/tai paristot on hävitettävä toimittamalla se asianmukaiseen sähkö- ja elektroniikkalaiteromun ja/tai paristojen kierrätysjärjestelmään. Halutessasi lisätietoja tämän tuotteen ja/tai paristojen kierrätyksestä ota yhteyttä paikalliseen viranomaiseen, liikkeeseen, josta ostit tuotteen, tai jätehuoltopalveluyritykseesi. Materiaalien kierrätys auttaa säästämään luonnon resursseja ja varmistamaan, että laite kierrätetään tavalla, joka suojelee ihmisten terveyttä ja ympäristöä.
Kierrätystiedot: Katso lisätietoja osoitteesta https://www.benq.com/en-us/support/recycling/global-recycle.html.

Norsk

WEEE-direktiv
Deponering av elektriske og elektronisk utstyr og/eller batteri av brukere i private hjem i den europeiske unionen.
Dette symbolet på produktet eller emballasjen betyr at dette ikke kan deponeres sammen med husholdningsavfall. Du må deponere utstyret og/eller batteriet på en miljøstasjon for elektrisk og elektronisk utstyr og/eller batteri. For mer detaljert informasjon om resirkulering av dette produktet og/eller batteri, ta kontakt med de lokale kommunale myndigheter, ditt lokale renholdsverk eller butikken der du kjøpte produktet. Resirkuleringen av materialene vil hjelpe til å verne om naturressurser og påse at det resirkuleres på en måte som verner om både mennesker og miljøet.
Informasjon om resirkulering: Du finner mer informasjon på https://www.benq.com/en-us/support/recycling/global-recycle.html.

Svenska

WEEE-direktiv
Kassering av elektrisk och elektroniskt utrustning och/eller batterier av användare i privata hushåll inom den Europeiska unionen.
Den här symbolen på produkten eller på förpackningen betyder att denna produkt inte får hanteras som hushållsavfall. Du måste kassera din utrustning och/eller dina batterier genom att lämna över den till källsortering för återvinning av elektrisk eller elektronisk utrustning och/eller batterier. För mer information om återvinning av den här utrustningen och/eller dessa batterier kan du kontakta ditt kommunkontor, affären där utrustningen köptes eller återvinningscentralen för hushållsavfall. Återvinning av material hjälper oss att bevara naturresurser och tillförsäkra att det återvinns på ett sätt som skyddar mänsklig hälsa och miljö.
Återvinningsinformation: Se https://www.benq.com/en-us/support/recycling/global-recycle.html för detaljer.

Română

Directiva WEEE
Eliminarea echipamentelor electrice şi electronice uzate şi / sau a acumulatorului de către utilizatorii casnici din Uniunea Europeană.

Acest simbol de pe produs sau de pe ambalaj indică faptul că acest produs nu se tratează asemenea deşeurilor menajere. Trebuie să eliminaţi echipamentul uzat şi / sau acumulatorul ducându-le la centrele de colectare pentru reciclarea echipamentului electric şi electronic şi / sau a acumulatorului. Pentru informaţii suplimentare despre reciclarea acestui echipament şi / sau a acumulatorului, contactaţi administraţia locală, magazinul de unde aţi cumpărat echipamentul sau serviciul de salubritate. Reciclarea produselor contribuie la conservarea resurselor naturale şi asigură faptul că produsul se reciclează într-o manieră care protejează sănătatea umană şi mediul înconjurător.
Informaţii privind reciclarea: Vizitaţi https://www.benq.com/en-us/support/recycling/global-recycle.html pentru detalii.

Směrnice WEEE

Čeština

Likvidace použitých elektrických a elektronických výrobků a/nebo baterií pro domácnosti v zemích EU.
Tento symbol na výrobku nebo na jeho balení označuje, že je zakázáno výrobek likvidovat společně s komunálním odpadem. Použitý elektrický nebo elektronický výrobek a/nebo baterii jste povinni odevzdat na vyhrazeném sběrném místě k další recyklaci. Další informace o recyklaci použitého elektrického nebo elektronického výrobku a/nebo baterie vám poskytnou orgány místní samosprávy, nejbližší sběrná služba nebo prodejce, u kterého jste výrobek zakoupili. Recyklace materiálů pomáhá zachovávat přírodní zdroje a zajišťuje, že bude recyklace provedena takovým způsobem, který nepoškozuje lidské zdraví a životní prostředí.
Informace o recyklaci: Podrobnosti viz https://www.benq.com/en-us/support/recycling/global-recycle.html.

WEEE-richtlijn

Nederlands

Verwijdering van afval van elektrische en elektronische apparaten en/of batterijen door gebruikers in privé-huishoudens in de Europese Unie.
Dit symbool op het product of op de verpakking geeft aan dat het niet als huishoudelijk afval mag worden verwijderd. U dient uw versleten apparatuur en/of batterijen af te geven volgens het toepasselijke terugnameschema voor de recyclage van elektrische en elektronische apparaten. Voor meer informatie over de recyclage van dit apparaat en/of batterijen, kunt u contact opnemen met uw lokaal stadsbestuur, de winkel waar u het apparaat hebt gekocht of het vuilnisverwerkingsbedrijf. Dankzij de recyclage van materialen worden de natuurlijke bronnen bewaard en wordt het apparaat gerecycleerd op een manier die de menselijke gezondheid en het milieu beschermd.
Recycle-informatie: Zie https://www.benq.com/en-us/support/recycling/global-recycle.html voor details.

WEEE direktíva

Magyar

Az Európai Unióban a magánháztartások elektromos és elektronikus hulladékainak és/vagy akkumulátorok kezeléséről szóló irányelv.
A terméken vagy a csomagoláson ez a szimbólum azt jelzi, hogy a termék nem tehető a háztartási hulladékok közé. A készüléket és/vagy akkumulátort az elektronikus és elektromos hulladékokra és/vagy akkumulátorokra vonatkozó visszavételi rendszerben kell visszajuttatnia. A készülék és/vagy akkumulátor begyűjtéséről bővebb információt kaphat a helyi önkormányzatnál, a vásárlás helyén vagy a háztartási hulladékot elszállító szolgáltatójánál. Az anyagok begyűjtése hozzájárul a természeti erőforrások megőrzéséhez és biztosítja, hogy a hulladékok gyűjtése az emberi egészséget és a környezetet védő módon történjék.
Újrahasznosítási információ: a részleteket lásd a https://www.benq.com/en-us/support/recycling/global-recycle.html oldalon.

Smernice WEEE

Slovenský

Nakladanie s elektrickými a elektronickými zariadeniami a batériami určenými na likvidáciu používateľmi v domácnostiach v rámci Európskej únie.
Tento symbol na výrobku, jeho príslušenstve alebo na jeho obale znamená, že tento výrobok nesmie byť likvidovaný spolu s domovým odpadom. Pri likvidácii elektrických a elektronických zariadení a batérií je potrebné odniesť ich na určené zberné miesto na recyklovanie. Ďalšie informácie o recyklovaní tohto zariadenia a batérie vám poskytne buď miestny úrad alebo obchod, v ktorom ste zariadenie zakúpili, prípadne služba likvidácie domového odpadu. Recyklovanie materiálov pomáha šetriť prírodné zdroje a zabezpečuje, že sú zariadenia recyklované spôsobom, ktorý chráni zdravie ľudí a životné prostredie.
Informácie o recyklácii: podrobnosti nájdete na https://www.benq.com/en-us/support/recycling/global-recycle.html.

Direktive OEEO

Slovenski

Odlaganje odpadne električne in elektronske opreme in/ali baterij za uporabnike v zasebnih gospodinjstvih v Evropski uniji.
Ta oznaka na izdelku in njegovi embalaži pomeni, da izdelka ni dovoljeno odlagati med ostale gospodinjske odpadke. Svojo odpadno opremo in/ali baterije morate izročiti pristojnim v veljavnem programu recikliranja električne in elektronske opreme in/ali baterij. Za več informacij o recikliranju te opreme in/ali baterij kontaktirajte lokalni urad, trgovino, kjer ste opremo kupili, ali smetarsko službo, pristojno za vaše gospodinjstvo. Recikliranje materialov pripomore k ohranjanju naravnih virov in zagotavlja, da se reciklirajo na način, ki varuje zdravje ljudi in okolje.

Informacije o recikliranju: za podrobnosti glejte https://www.benq.com/en-us/support/recycling/global-recycle.html.

Hrvatski

WEEE direktiva
Odlaganje električnih i elektroničkih uređaja i/ili baterija u otpad od strane korisnika u privatnim kućanstvima u Europskoj uniji.
Ovaj znak na proizvodu ili na pakiranju govori da se on ne može odlagati zajedno s kućnim otpadom. Svoje uređaje za otpad i/ili baterije trebate odložiti tako da ih odložite u skladu s planom povrata uređaja radi zbrinjavanja i recikliranja električnih i elektroničkih uređaja i/ili baterija. Više podataka o recikliranju ovog uređaja i/ili baterije potražite u vašem mjesnom uredu, u trgovini gdje ste kupili proizvod ili u službi koja prikuplja vaš kućni otpad. Recikliranje materijala pomaže sačuvati prirodne resurse i osigurava recikažu na način koji štiti ljudsko zdravlje i okoliš.
Podaci o recikliranju: Pojedinosti pogledajte na https://www.benq.com/en-us/support/recycling/global-recycle.html.

Ελληνικά

Οδηγία AHHE
Απόρριψη αποβλήτων ηλεκτρικού και ηλεκτρονικού εξοπλισμού ή/και μπαταριών από οικιακούς χρήστες σε νοικοκυριά εντός της Ευρωπαϊκής Ένωσης.
Το σύμβολο αυτό που αναγράφεται στο προϊόν ή στη συσκευασία του υποδηλώνει ότι δεν είναι δυνατή η απόρριψή του ως οικιακού αποβλήτου. Θα πρέπει να φροντίζετε για την απόρριψη των αποβλήτων εξοπλισμού ή/και των μπαταριών σας, παραδίδοντάς τα σε αρμόδιο φορέα παραλαβής με σκοπό την ανακύκλωση ηλεκτρικού και ηλεκτρονικού εξοπλισμού ή/και μπαταριών. Για περισσότερες πληροφορίες σχετικά με την ανακύκλωση του παρόντος εξοπλισμού ή/και μπαταριών, παρακαλούμε απευθυνθείτε στο αρμόδιο γραφείο του δήμου, στο κατάστημα όπου αγοράσατε τον εξοπλισμό ή στην υπηρεσία συλλογής και απόρριψης οικιακών απορριμμάτων. Η ανακύκλωση υλικών συμβάλλει στη διατήρηση των φυσικών πόρων και διασφαλίζει ότι η ανακύκλωση πραγματοποιείται με τρόπο που προστατεύει την ανθρώπινη υγεία και το περιβάλλον.
Πληροφορίες για την ανακύκλωση: Επισκεφθείτε τον δικτυακό τόπο https://www.benq.com/en-us/support/recycling/global-recycle.html για λεπτομέρειες.

ουγγρικός

WEEE irányelv
Az Európai Unióban magán háztartásokban, felhasználói használatból keletkező elektromos és elektronikus berendezések és/vagy akkumulátorok hulladékairól.
Ez, a terméken vagy a csomagoláson szereplő szimbólum jelzi, hogy nem lehet háztartási hulladékként ártalmatlanítani. A berendezések és/vagy akkumulátorok hulladékának kezeléséről a vonatkozó átvételi pontokon kell gondoskodni, hogy az elektromos és elektronikus berendezések és/vagy akkumulátorok hulladékát újrahasznosítsák. A jelen berendezés és/vagy akkumulátor újrahasznosításáról további információt kaphat, ha felkeresi a helyi önkormányzatot, a boltot, ahol a berendezést vásárolta vagy a háztartási hulladékot kezelő szolgáltatót. Az anyagok újrahasznosításával segít a természeti erőforrások megőrzésében, és biztosítja, hogy az újrahasznosítás az emberi egészséget és a környezetet védő módon történik.
Információ az újrahasznosításról: További részletekért lásd: https://www.benq.com/en-us/support/recycling/global-recycle.html.

For Japan only

電源についての安全対策

接地接続は必ず電源プラグを電源に接続する前に行って下さい。また、接地接続を外す場合には必ず電源プラグを電源から切り離してから行って下さい。
同梱した電源コードセットは本機以外の電気機器で使用できません。

VCCI (CLASS B) (applicable only for models with VCCI certificate)

この装置は、クラスB情報技術装置です。この装置は、家庭環境で使用することを目的としていますが、この装置がラジオやテレビジョン受信機に近接して使用されると、受信障害を引き起こすことがあります。 取扱説明書に従って正しい取り扱いをして下さい。	VCCI-B

For Korea only

Korea notice (applicable only for models with KCC compliance)

Class B: B 급 기기 (가정용 방송통신기자재)	이 기기는 가정용(B급) 전자파적합기기로서 주로 가정에서 용하는 것을 목적으로 하며, 모든 지역에서 사용할 수 있습니다.

For India only

India RoHS

Restriction on Hazardous Substances statement (India)
This product complies with the "India" E-waste Rule 2016" and prohibits use of lead, mercury, hexavalent chromium, polybrominated biphenyls or PolyBrominated Diphenyl Ethers in concentrations exceeding 0.1 weight% and 0.01 weight for cadmium except for exemptions set in Schedule 2 of the Rule.

E-Waste Declaration for India

This symbol on the product or on its packaging indicates that this product must not be disposed of with your other household waste. Instead it is your responsibility to dispose of your waste equipment by handing it over to a designated collection point for the recycling of waste electrical and electronic equipment. The separate collection and recycling of your waste equipment at the time of disposal will help to conserve natural resources and ensure that it is recycled in a manner that protects human health and the environment. For more information about E-Waste and the places to drop off your waste equipment for recycling in India please visit https://www.benq.com/en-us/support/recycling/global-recycle.html.

For Bangladesh only

Bangladesh RoHS Statement

This product shipping to Bangladesh complies with RoHS requirements as prescribed in the Hazardous Waste (E-waste) Management Rules, 2021 by Government of Bangladesh.

Bangladesh E-waste Management Reminder

Please manage, dismantle, dispose of, or recycle e-waste properly as per the Environmental Protection Rules ,1997 to avoid the harm that may be caused to the environment and ecosystem, public interest and public health.

Distributors and recycling centers in Bangladesh:

Surovi Enterprise Ltd.
House 4, Road 16
Sector # 14, Uttara, Dhaka-1230
Bangladesh
Tel: +8801714077062
Email:quyyum@surovigroup.net

Unique Business Systems Ltd.
Address- House 11,Road 11,Block G Banani,Dhaka | 1213
Tel: +880-2-5504-2478
Email:do@ubsbd.com.bd

Smart Technologies (BD) Ltd
271 Tejgaon I/A, Dhaka.
H/O: 156 Lake Circus, Kalabagan (2nd Floor) Dhaka 1205, Bangladesh
Tel: +8801730701915
Email:khalid.ibrahim@smart-bd.com

For Taiwan only

警語及注意事項

警語：使用過度恐傷害視力。
注意事項：
使用 30 分鐘請休息 10 分鐘。
未滿 2 歲幼兒不看螢幕，2 歲以上每天看螢幕不要超過 1 小時。

廢電池請回收

For China only

有关 China WEEE 废弃电器电子产品回收处理管理条例

产品废弃时请交给当地有资质的回收单位处理。
<废电池>
本产品含有电池，废弃时请交给当地有资质的回收单位处理。

PN: 4J.F8203.013 V 4.01
06/28/2023

Regulatory statement for RP6503, RP7503, RP8603

Energy Star (applicable only for models bearing the Energy Star logo)

This product qualifies for ENERGY STAR® in the default mode setting and this is the setting in which power savings will be achieved.
Changing the default mode picture settings or enabling other features will increase power consumption that could exceed the limits necessary to qualify for ENERGY STAR® rating.
Refer to EnergyStar.gov for more information on ENERGY STAR® program.

FCC Supplier's Declaration of Conformity

Responsible Party Name: BenQ America Corp.
Address: 3200 Park Center Drive, Suite 150, Costa Mesa, CA 92626
Telephone: (714) 559-4900
Declares below product complies with FCC Part 15 Subpart B
Product name: Interactive Flat Panel (IFP)
Model number: RP6503, RP7503, RP8603
Supplementary information
This device complies with part 15 of the FCC Rules. Operation is subject to the following two conditions: (1) This device may not cause harmful interference, and (2) this device must accept any interference received, including interference that may cause undesired operation.

FCC RF Exposure Information

This equipment complies with FCC radiation exposure limits set forth for an uncontrolled environment.

RoHS Statement

This product is compliant to implemented RoHS (Restriction of Hazardous Substances) type regulations worldwide, including but not limited to China, India, Korea and European Union.

EU RoHS

Coarse Classification	Chemical Substance Table									
	Pb	Hg	Cd	Cr^{+6}	PBB	PBDE	DEHP	BBP	DBP	DIBP
Panel	Exempted	O	O	O	O	O	O	O	O	O
PCBA	Exempted	O	O	O	O	O	O	O	O	O
Loudspeaker	O	O	O	O	O	O	O	O	O	O
Remote control	O	O	O	O	O	O	O	O	O	O
Power cord	Exempted	O	O	O	O	O	O	O	O	O
Internal cables	O	O	O	O	O	O	O	O	O	O
External cables	Exempted	O	O	O	O	O	O	O	O	O
Plastics	O	O	O	O	O	O	O	O	O	O
Metals	O	O	O	O	O	O	O	O	O	O
Packing material	O	O	O	O	O	O	O	O	O	O
Touch pen	O	O	O	O	O	O	O	O	O	O

*: PCBA consisted of bare printed circuit board, soldering and its surface-mounted elements, such as resistors, capacitors, arrays, connectors, chips, etc.
NOTE 1: The "O" indicates that the percentage content of the substance to be calculated is not exceeding the reference percentage content of EU RoHS directive (2011/65/EU & EU 2015/863).
NOTE 2: The "exempted" item means that the specified chemical substance corresponds to the items exempted by the EU RoHS directive (2011/65/EU & EU 2015/863).

限用物質含有情況標示聲明

設備名稱：大型觸控顯示器 (IFP)				型號（型式）：RP6503, RP7503, RP8603		
單元	限用物質及其化學符號					
	鉛 (Pb)	汞 (Hg)	鎘 (Cd)	六價鉻(Cr^{+6})	多溴聯苯 (PBB)	多溴二苯醚 (PBDE)
顯示屏	—	○	○	○	○	○

設備名稱：大型觸控顯示器 (IFP)					型號（型式）：RP6503, RP7503, RP8603	
單元	限用物質及其化學符號					
	鉛 (Pb)	汞 (Hg)	鎘 (Cd)	六價鉻(Cr^{+6})	多溴聯苯 (PBB)	多溴二苯醚 (PBDE)
PCBA	—	○	○	○	○	○
喇叭	○	○	○	○	○	○
遙控器	○	○	○	○	○	○
電源線	—	○	○	○	○	○
內部線材	○	○	○	○	○	○
外部線材	—	○	○	○	○	○
塑膠件	○	○	○	○	○	○
五金件	○	○	○	○	○	○
包裝組件	○	○	○	○	○	○
觸控筆	○	○	○	○	○	○

備考 1：「超出 0.1 wt%」及「超出 0.01 wt%」係指限用物質之百分比含量超出百分比含量基準值。
備考 2：「○」係指該項限用物質之百分比含量未超出百分比含量基準值。
備考 3：「—」係指該項限用物質為排除項目。

China RoHS

依据中国《电器电子产品有害物质限制使用管理办法》，为控制和减少电子信息产品废弃后对环境造成的污染，促进生产和销售低污染电子信息产品，保护环境和人体健康，仅提供有关本产品可能含有有毒及有害物质如后:

部件名称	产品中有害物质的名称及含量					
	有害物质					
	铅 (Pb)	汞 (Hg)	镉 (Cd)	六价铬 (Cr(VI))	多溴联苯 (PBB)	多溴二苯醚 (PBDE)
显示屏	X	○	○	○	○	○
PCBA	X	○	○	○	○	○
喇叭	○	○	○	○	○	○
遥控器	○	○	○	○	○	○
电源线	X	○	○	○	○	○
内部线材	○	○	○	○	○	○
外部线材	X	○	○	○	○	○
塑胶件	○	○	○	○	○	○
五金件	○	○	○	○	○	○
包装组件	○	○	○	○	○	○
触摸笔	○	○	○	○	○	○

本表格依据 SJ/T 11364 的规定编制。
○：表示该有毒有害物质在该部件所有均质材料中的含量均在 GB/T 26572 规定的限量要求以内。
X：表示该有毒有害物质至少在该部件的某一均质材料中的含量超出 GB/T 26572 规定的限量要求。
注：
- 表中标有“X”的所有部件都符合欧盟 RoHS 指令；
- 电路板组件：包括印刷电路板及其零部件、电子元器件、焊点等；
- 根据产品型号不同，您所购买的产品可能不会含有以上所有部件；
- 本产品的环保使用期限为10年，某些可拆部件会有不同的环保使用期限，这些环保使用期限则单独贴在对应的部件上；
- 产品/部件的环保使用期限只适用于产品/部件在产品说明所规定的条件下使用。
- 电路板组件包含印刷线路板及其构成的零部件，如电阻、电容、集成电路、连接器等。

有关中国“电器电子产品有害物质限制使用管理办法”之相关规定请参考信息产业部所公布之信息。
有关符合中国“电器电子产品有害物质限制使用管理办法”之完整声明，请参考用户手册。请至 https://www.benq.com.cn/service/download，在“购买型号”之下寻找。

Statement for products with NFC module and radar sensor module

For Canada

This device complies with RSS210 of Industry Canada.
Cet appareil se conforme à RSS210 de Canada d'Industrie.

This device complies with Industry Canada license-exempt RSS standard(s). Operation is subject to the following two conditions: (1) this device may not cause interference, and (2) this device must accept any interference, including interference that may cause undesired operation of the device.
Appareils radio exempts de licence. Son fonctionnement est sujet aux deux conditions suivantes: (1) le dispositif ne doit pas produire de brouillage prejudiciable, et (2) ce dispositif doit accepter tout brouillage recu, y compris un brouillage susceptible de provoquer un fonctionnement indesirable.

This Class B digital apparatus complies with Canadian ICES-003.
Cet appareil numérique de la classe B est conforme a la norme NMB-003 du Canada.

IC RF Exposure Information

This equipment complies with ISED RF exposure limits set forth for an uncontrolled environment. This equipment should be installed and operated to ensure a minimum of 20 cm spacing to any person at all times.
Déclaration d'exposition aux radiations:
Cet équipement est conforme aux limites d'exposition aux rayonnements ISED établies pour un environnement non contrôlé. Cet équipement doit être installé et utilisé pour assurer un minimum de 20 cm espacement à toute personne en tout temps.

For China

- 符合“微功率短距离无线电发射设备目录和技术要求”中的C类设备技术要求，用于NFC 应用，采用内建天线，其性能，控制、调整及开关等使用方法参考使用手册。
- 不得擅自改变使用场景或使用条件、扩大发射频率范围、加大发射功率（包括额外加装射频功率放大器），不得擅自更改发射天线。
- 不得对其他合法的无线电台（站）产生有害干扰，也不得提出免受有害干扰保护。
- 应当承受辐射射频能量的工业、科学及医疗（ISM）应用设备的干扰或其他合法的无线电台（站）干扰。
- 如对其他合法的无线电台（站）产生有害干扰时，应立即停止使用，并采取措施消除干扰后方可继续使用。
- 在航空器内和依据法律法规、国家有关规定、标准划设的射电天文台、气象雷达站、卫星地球站（含测 控、测距、接收、导航站）等军民用无线电台（站）、机场等的电磁环境保护区域内使用微功率设备，应当遵守电磁环境保护及 相关行业主管部门的规定。
- 禁止在以机场跑道中心点为圆心、半径5000米的区域内使用各类模型遥控器。
- 微功率设备使用时温度和电压的环境条件与本触控显示器相同。
- 使用微功率短距离无线电发射设备应当符合国家无线电管理有关规定。

Statement for EU

English

BenQ declares that this product is in compliance with the essential requirements and other relevant provisions of Radio Equipment Directive (2014/53/EU).

Français

BenQ déclare que ce produit est conforme aux exigences essentielles et autres dispositions pertinentes de la directive du matériel radio (2014/53/UE).

Español

BenQ declara que este producto cumple con los requisitos esenciales y otras cláusulas relevantes de la Directiva de equipos de radio (2014/53/UE).

Português

A BenQ declara que este produto encontra-se em conformidade com os requisitos essenciais e outras cláusulas relevantes da Directiva de Equipamento de Rádio (2014/53/UE).

Italiano

BenQ dichiara che il presente prodotto è conforme con i requisiti essenziali e altre disposizioni pertinenti alla Direttiva per apparecchiature radio (2014/53/UE).

Deutsch

BenQ erklärt, dass dieses Produkt mit den grundlegenden Anforderungen und anderen geltenden Vorschriften der Funkgeräte-Richtlinie (2014/53/EU) übereinstimmt.

Русский

Настоящим компания BenQ заявляет, что это изделие отвечает основным требованиям и другим уместным положениям Директивы по радиоаппаратуре (2014/53/EC).

Polski

Firma BenQ poświadcza zgodność tego produktu z niezbędnymi wymogami i innymi odnośnymi postanowieniami dyrektywy w sprawie urządzeń radiowych (2014/53/UE).

Türkçe

BenQ, bu ürünün temel gereksinimlere ve Radyo Ekipmanı Yönergesinin (2014/53/EU) ilgili diğer hükümlerine uygun olduğunu beyan etmektedir.

Dansk

BenQ erklærer hermed, at dette produkt er i overensstemmelse med de vigtigste krav og andre relevante bestemmelser i radioudstyrsdirektivet (2014/53/EU).

Suomi

BenQ ilmoittaa, että tämä tuote on Radiolaitedirektiivin (2014/53/EU) oleellisten vaatimusten ja muiden ehtojen mukainen.

Norsk

BenQ erklærer at dette produktet overholder de grunnleggende kravene og andre relevante bestemmelser i radioutstyrsdirektivet (2014/53/EU).

Svenska

BenQ intygar härmed att denna produkt överensstämmer med de väsentliga egenskapskraven och övriga relevanta bestämmelser i radioutrustningsdirektivet (2014/53/EU).

Română

BenQ declară că acest produs respectă cerințele esențiale și ale prevederi relevante ale Directivei europene privind punerea la dispoziție pe piață a echipamentelor radio (2014/53/U.E.).

Čeština

Společnost BenQ prohlašuje, že tento produkt je ve shodě se základními požadavky a dalšími příslušnými ustanoveními směrnice o rádiových zařízeních (2014/53/EU).

Nederlands

BenQ verklaart dat dit product voldoet aan de essentiële vereisten en andere relevante bepalingen van de richtlijn voor radioapparatuur (2014/53/EU).

Ελληνικά

Δια του παρόντος, η BenQ, δηλώνει ότι το συγκεκριμένο προϊόν συμμορφώνεται πλήρως με τις ουσιώδεις απαιτήσεις και άλλες σχετικές διατάξεις της Οδηγίας περί Ραδιοηλεκτρικού εξοπλισμού (2014/53/ΕΕ).

ουγγρικός

A BenQ ezúton kijelenti, hogy jelen termék megfelel a rádiófrekvenciás berendezésekről szól (2014/53/EU) irányelv alapvető követelményeinek és egyéb vonatkozó rendelkezéseinek.

The operating frequency bands and the maximum transmitted power limit are listed below:
5800-5810 (radar sensor) MHz, -4.38dBm 13.56MHz(NFC),-15.03dBuA/m

EU RF Exposure Information

The device has been evaluated to meet general RF exposure requirement.

The device can be used in portable exposure condition without restriction.

For UK

The object of the declaration described above is in conformity with the relevant UK harmonisation legislation:
• Radio equipment regulations 2017 (S.I. 2017/1206)

For Brazil

Este equipamento não tem direito à proteção contra interferência prejudicial e não pode causar interferência em sistemas devidamente autorizados. Para maiores informações, consulte o site da ANATEL – www.anatel.gov.br

Mexico (IFETEL)

La operación de este equipo está sujeta a las siguientes dos condiciones: (1) es posible que este equipo o dispositivo no cause interferencia perjudicial y (2) este equipo o dispositivo debe aceptar cualquier interferencia, incluyendo la que pueda causar su operación no deseada.

한국에 해당 (RF 모듈이 포함된 제품의 경우)

해당 무선설비는 전파혼신 가능성이 있으므로 인명안전과 관련된 서비스는 할 수 없음

NCC Notice

取得審驗證明之低功率射頻器材，非經核准，公司、商號或使用者均不得擅自變更頻率、加大功率或變更原設計之特性及功能。低功率射頻器材之使用不得影響飛航安全及干擾合法通信；經發現有干擾現象時，應立即停用，並改善至無干擾時方得繼續使用。前述合法通信，指依電信管理法規定作業之無線電通信。低功率射頻器材須忍受合法通信或工業、科學及醫療用電波輻射性電機設備之干擾。
使用此產品時應避免影響附近雷達系統之操作。

For Thailand

เครื่องวิทยุคมนาคมนี้ ได้รับยกเว้น ไม่ต้องได้รับใบอนุญาตให้มี ใช้ซึ่งเครื่องวิทยุคมนาคม หรือตั้งสถานีวิทยุคมนาคมตามประกาศ กสทช. เรื่อง เครื่องวิทยุคมนาคม และสถานีวิทยุคมนาคมที่ได้รับยกเว้นไม่ต้องได้รับใบอนุญาตวิทยุคมนาคม ตามพระราชบัญญัติวิทยุคมนาคม พ.ศ. 2498

กสทช. โทรคมนาคม
กำกับดูแลเพื่อประชาชน
Call Center 1200 (โทรฟรี)

This radio communication device is exempted from license to have and use radio communication device or set up radio communication station according to the Notification of NBTC Re:

Radio communication devices and radio communication station exempted from license of radio communication according to the Radio Communications Act B.E. 2498 (1955).

NBTC Telecommunication
Supervision for public
Call Center 1200 (Free Call)

Contains FCC ID: 2AQ5R-RDWM15209

Contains IC: 24301-RDWM15209

Contains FCC ID: JVPRP7503NFC

Contains IC: 6175A-RP7503NFC