S6 Pro 开发式蓝牙耳机

UGREEN 绿联

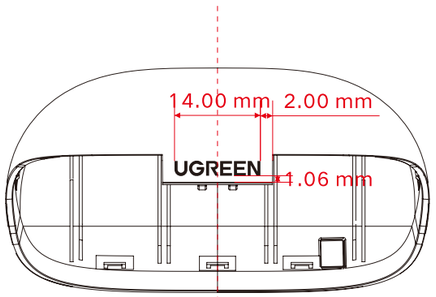

居中

01

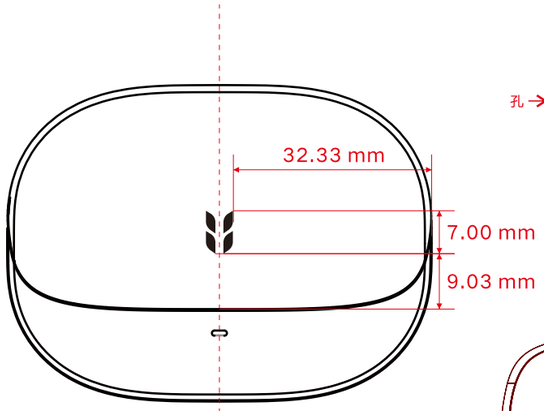

居中

02

左耳机 右耳机

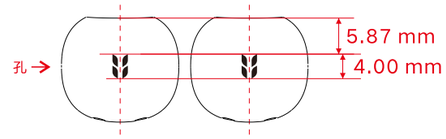

居中 居中

03 04

左耳机 右耳机

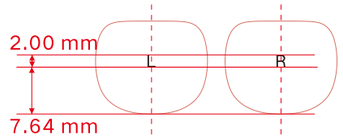

居中 居中

05 06

07

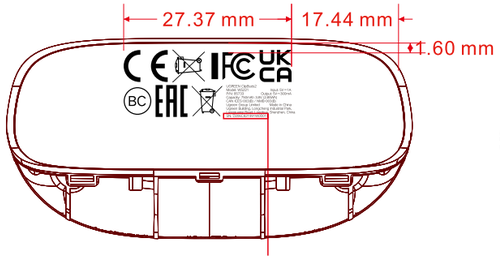

左耳机 右耳机

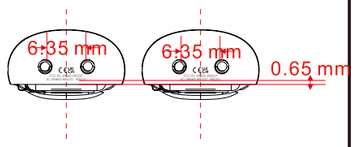

居中 居中

08 09

此SN编码随单个产品的生产时间和流水号进行变更
字体：汉仪旗黑-45S
大小：1.6pt
参考字体：
具体规范参考文件（绿联产品SN编码规则）

序号	菲林内容	菲林说明
01	UGREEN	丝印：参考样品
02		
03		丝印：参考样品
04		
05	L	紫光镭雕：参考样品
06	R	
07		
08		
09		