Thank you for selecting Globe as your smart home solution. With proper care, this product will provide years of pleasure and enjoyment.

SMART DESK LAMP

Check out product videos on our YouTube channel, on the Globe Smart Home - Amazon Certified for Humans playlist!*

SAVE THESE INSTRUCTIONS

CAUTION IMPORTANT SAFETY INSTRUCTIONS

This portable lamp has a polarized plug (one blade is wider than the other) as a safety feature to reduce the risk of electric shock. This plug will fit in a polarized outlet only one way. If the plug does not fit fully in the outlet, reverse the plug. If it still does not fit, contact a qualified electrician. Never use with an extension cord unless the plug can be fully inserted. Do not alter the plug.

CLEANING:
Before cleaning your lamp, unplug or disconnect the power source. Wipe the lamp with a soft, damp cloth.

ATTENTION:
If the supply cord is damaged, it must be replaced by the manufacturer or a similarly qualified person in order to avoid a hazard.

This device complies with Part 15 of the FCC rules. Operation is subject to the following two conditions: (1) this device may not cause harmful interference, and (2) this device must accept any interference received, including interference that may cause undesired operation. Changes or modifications to this unit not expressly approved by the party responsible for compliance could void the user's authority to operate the equipment.

NOTE: This equipment has been tested and found to comply with the limits for a Class B digital device, pursuant to part 15 of the FCC Rules. These limits are designed to provide reasonable protection against harmful interference in a residential installation. This equipment generates, uses and can radiate radio frequency energy and, if not installed and used in accordance with the instructions, may cause harmful interference to radio communications. However, there is no guarantee that interference will not occur in a particular installation. If this equipment does cause harmful interference to radio or television reception, which can be determined by turning the equipment off and on, the user is encouraged to try to correct the interference by one or more of the following measures:

- Reorient or relocate the receiving antenna.

- Increase the separation between the equipment and receiver.

- Connect the equipment into an outlet on a circuit different from that to which the receiver is connected.

- Consult the dealer or an experienced radio/TV technician for help.

LIMITED WARRANTY: This smart table lamp is warranted to last 3 years from the date of purchase based on use of 3 hours per day. If it fails before that time, we will replace it. Send the light, proof of purchase and register receipt along with your complete name and address to Globe Electric. See caution text for proper use. This warranty is void if this product is misused in any way. This replacement is the sole remedy available and liability for incidental or consequential damage is expressly excluded. This device is not intended for use with emergency exit fixtures or emergency exit lights, photocells and electronic timers.

This device complies with Part 15 of the FCC rules. Operation is subject to the following two conditions: (1) this device may not cause harmful interference, and (2) this device must accept any interference received, including interference that may cause undesired operation. Changes or modifications made to this product are not expressly approved by the party responsible and could void the user's warranty of the equipment.

RF EXPOSURE
The equipment complies with FCC radiation exposure limits set forth for an uncontrolled environment. This device should be installed and operated with minimum distance 20cm between the radiator and your body.

USER MANUAL NOTICE FOR LICENSE-EXEMPT RADIO APPARATUS
This device complies with Industry Canada license-exempt RSS standard(s). Operation is subject to the following two conditions: (1) this device may not cause interference, and (2) this device must accept any interference, including interference that may cause undesired operation of the device. CAN ICES-005 (B).

RADIATION EXPOSURE STATEMENT:
This equipment complies with IC radiation exposure limits set forth for an uncontrolled environment. This equipment should be installed and operated with minimum distance 20cm between the radiator and your body.

PARTIE RESPONSABLE DE LA FCC
Globe Électrique
2264 East 6th Street
San Bernardino, CA 92410
www.globe-electric.com

ENERGY STAR

Warranty: This product comes with a 3 year product warranty effective from the date of purchase. If the failure of this product is caused by defects in the material or workmanship, it will be repaired or replaced at no charge to you. You must supply a copy of your dated cash register receipt when you request warranty service. Return the product with your cash receipt as proof of purchase prepaid to Globe Electric Company Inc. Globe reserves the right to repair or replace the product at its option. Repair or replacement, as described above, shall be the sole remedy to the customer and there shall be no liability on the part of Globe for any special, indirect, incidental or consequential damages, including but not limited to any loss of business or profits, whether or not foreseable. Some jurisdictions may not allow the exclusion of incidental or consequential damages, so the above limitation or exclusion may not apply to you. Any modification to this product or failure to comply with safety instructions will void the warranty.

FEATURES

- LED integrated - dimmable through the app
- RGB: Choose from a full spectrum of colors
- Tunable white (2200 K - 5000 K): Choose from a focused bright white to a relaxed sunset glow
- ON/OFF touch switch
- Manually or remotely control your light with the Amazon Alexa app
- Pair with Amazon Echo to control your light through voice commands
- Set schedules and control your light from anywhere

SPECIFICATIONS

630 lumens (at 5000 K)	9 watt
Lasts 50,000 hours	Wireless Type: 2.4GHz
120 V · 60Hz	CRI 90

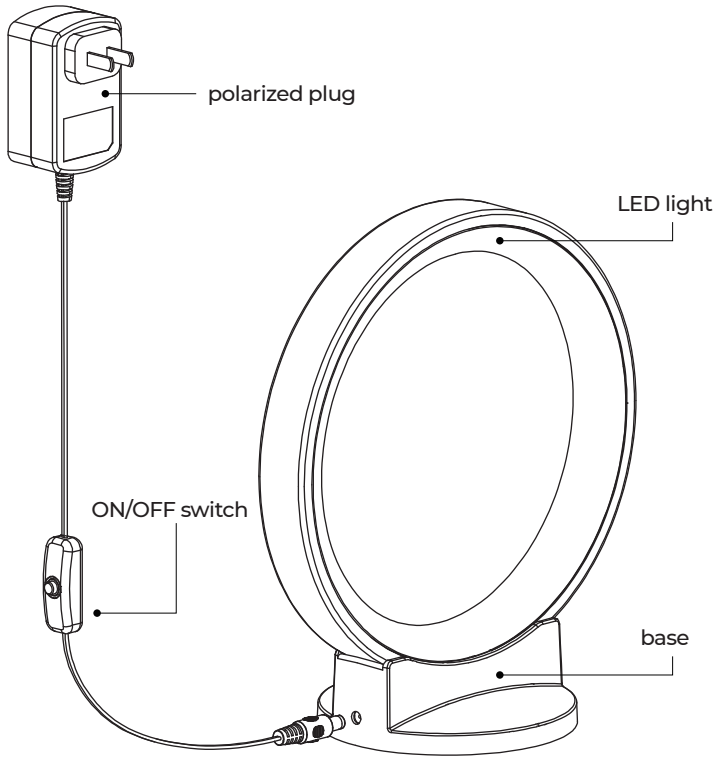

Since 1932, Globe has taken pride in offering products of the highest quality, and a level of service unparalleled in the industry.
Should you encounter any difficulties, have any questions or simply wish to offer us your valuable feedback, you may contact us in the following ways:
Toll Free Telephone: 1-888-543-1388 (North America Only) / Toll Free Fax: 1-800-668-4562 (North America Only)
E-Mail: info@globe-electric.com
Mail: Globe Electric Customer Service Department
150 Oneida, Montreal, Quebec, Canada H9R 1A8
Please visit our website to discover other quality Globe products: http://www.globe-electric.com

PRE-INSTALLATION

Planning Installation

Compare all parts with the “Hardware Included” section. If any part appears missing or damaged, do not install this product and contact the Customer Service team at 1-888-543-1388 or e-mail to info@globe-electric.com.

Hardware Included

NOTE: Hardware is not shown to actual size.

Item	Quantity
LED lamp	1
polarized plug	1

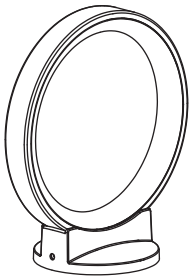

LED lamp

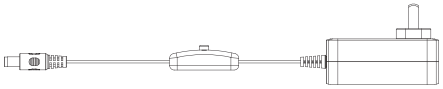

polarized plug with an ON/OFF switch

CONNECTING INSTRUCTIONS

1. Download the Amazon Alexa app.

Download on the App Store

GET IT ON Google Play

2. Power on your device.

Ensure your device has been installed correctly by following the instructions in the “Installation” section.

3. Scan barcode

- Launch the Amazon Alexa app.
- Select “Add a Device.”
- Select “Light,” locate Globe Electric and follow the in-app instructions on how to scan the 2D barcode.

Please note: The device is automatically in pairing mode for 5 minutes once powered on. If it does not turn on within 5 minutes, turn the device OFF and ON again to re-enter pairing mode.

QR

Please keep these instructions in a safe place. This is the only duplicate of the unique QR code for your product. You may need it to reconnect the product to your account or transfer it to another account.

Don’t have a barcode?

Select "Don't have a barcode?" in the Alexa app and follow the in-app instructions on how to connect without a 2D barcode.

How to factory reset device

If you are struggling to set up your device, or if the device was already connected to a network, perform a factory reset by following the instructions below:

1. Turn device ON for 10 seconds by connecting the power adapter.

2. Turn device OFF and ON 5 times by disconnecting and re-connecting the power adapter. The light will flash RED and then the light will change to WHITE. When the light changes to WHITE, this means the factory reset mode was successful.

3. Scan the inner barcode (located in the instruction manual) and connect within 5 minutes. If you fail to connect within the 5-minute time frame, turn device OFF and ON again once to re-enter pairing mode.

The light will flash WHITE to indicate that the pairing was successful.

FUNCTIONALITY

Voice control with Alexa

- ON/OFF
- Dimming
- Shades of white
- Colors
- Moods

Using the Amazon Alexa app on a mobile device

With the Amazon Alexa app, you can easily manage your home set-up and directly control your Globe Electric lights.

- ON/OFF
- Dimming
- Shades of white
- Colors
- Out of home control
- Add your lights to Alexa Routines
- Add your lights to Alexa Guard

***Check out product videos on our YouTube channel, on the Globe Smart Home - Amazon Certified for Humans playlist!**

Merci d'avoir choisi Globe comme solution pour votre maison intelligente. Avec un entretien approprié, ce produit vous procurera des années de plaisir et de satisfaction.

LAMPE DE BUREAU INTELLIGENTE

Pour découvrir nos produits en vidéos, visiter note chaine YouTube et visionner la playlist Maison Intelligent Globe - Amazon Certifié pour humains*

CONSERVEZ CES INSTRUCTIONS

AVERTISSEMENT IMPORTANTES DIRECTIVES DE SÉCURITÉ

Cette lampe est munie d'une fiche polarisée (une borne plus large que l'autre). Ce dispositif de sécurité diminue le risque de chocs électriques puisque la fiche ne s'insère dans la prise que d'un seul côté. Si elle n'entre pas dans la prise, inversez-la. Si elle n'entre toujours pas, communiquez avec un électricien qualifié. N'utilisez jamais une rallonge sauf si la fiche s'insère entièrement. Ne modifiez pas la fiche.

NETTOYAGE :
Avant de nettoyer votre lampe, fermez ou coupez la source d'énergie. Essuyez la lampe avec une étoffe douce et humide.

ATTENTION :
Si le cordon électrique est endommagé, il est préférable de le faire remplacer par le manufacturier ou une personne qualifiée de façon à éviter tous dangers.

Ce dispositif est conforme aux dispositions de la section 15 des règles de la FCC. Son utilisation est assujettie aux deux conditions suivantes : (1) le dispositif ne doit pas occasionner de brouillage préjudiciable et (2) l'utilisateur du dispositif doit être disposé à accepter tout brouillage reçu, même si ce brouillage est susceptible de compromettre le fonctionnement du dispositif. Toute modification n'ayant pas été expressément approuvée par le fabricant pourrait annuler le droit de l'utilisateur de faire fonctionner ce dispositif.

NOTE : Cet appareil a été testé et déclaré conforme aux exigences applicables aux appareils numériques de la classe B, conformément à l'article 15 de la réglementation FCC. Ces exigences ont pour objectif d'offrir une protection raisonnable contre les interférences nocives dans un cadre résidentiel. Cet équipement génère, utilise et peut émettre des fréquences radio. S'il n'est pas installé et utilisé en conformité avec les instructions dont il fait l'objet, il peut causer des interférences gênantes pour les communications radio. Néanmoins, il n'est pas garanti qu'aucune interférence n'interviendra dans une installation particulière. Si cet appareil provoque des interférences néfastes à la réception de signaux radio ou de télévision, ce qui peut être constaté en éteignant et en rallumant l'appareil, il est conseillé à l'utilisateur d'essayer de supprimer ces interférences en appliquant l'une ou plusieurs des mesures suivantes :

- Réorienter ou déplacer l'antenne de réception.

- Augmenter la distance entre l'appareil et le récepteur.

- Connecter l'équipement à une prise électrique différente de celle sur laquelle est branché le récepteur.

- Consulter un technicien radio ou TV expérimenté pour obtenir de l'aide

GARANTIE LIMITÉE : Ce lampe de bureau intelligente est garanti pour une durée de 3 ans à compter de la date d'achat et selon un usage quotidien moyen de 3 heures. En cas de défaillance durant la période de garantie, nous remplacerons le produit. Faites parvenir le luminaire, la preuve d'achat, le reçu de caisse, ainsi que vos nom et adresse complets à Globe Electric. Lisez attentivement les mises en garde avant d'utiliser le luminaire. Cette garantie sera nulle en cas d'usage inadéquat. Le remplacement est le seul et unique recours offert et toute responsabilité pour dommages accessoires ou consécutifs est expressément exclue. Ne convient pas aux enseignes lumineuses de sortie d'urgence, aux récepteurs photoélectriques, ni aux minuteries électroniques.

Ce dispositif est conforme aux dispositions de la partie 15 des règles de la FCC. Son utilisation est assujettie aux deux conditions suivantes : 1) le dispositif ne doit pas occasionner de brouillage préjudiciable et 2) le dispositif doit être disposé à accepter tout brouillage reçu, même si ce brouillage est susceptible de compromettre le fonctionnement du dispositif. La modification de ce produit n'est pas expressément approuvée par l'autorité compétente et pourrait annuler la garantie du produit.

PARTIE RESPONSABLE DE LA FCC
Globe Électrique
2264 East 6th Street
San Bernardino, CA 92410
www.globe-electric.com

Garantie : Ce produit est assorti d'une garantie de 3 ans à compter de la date d'achat. Il sera réparé ou remplacé gratuitement en cas de défaut de matériaux ou de fabrication. Pour demander un service au titre de la garantie, fournir une copie de votre reçu de caisse daté. Retourner le produit prépayé à Globe Electric Company Inc. (« Globe ») avec le reçu daté comme preuve d'achat. Globe se réserve le droit de réparer ou de remplacer le produit à sa discrétion. La réparation ou le remplacement, tels que décrits ci-dessus, sont les seuls recours offerts au client. Globe ne pourra en aucun cas être tenue responsable des dommages spéciaux, indirects, accessoires ou immatériels, notamment les pertes commerciales ou de profits, prévisibles ou non. Certains territoires n'autorisant pas l'exclusion des dommages accessoires ou immatériels, les exclusions susmentionnées pourraient ne pas vous concerner. Toute modification du produit ou tout non-respect des consignes de sécurité annulera la garantie.

EXPOSITION AUX RADIATIONS :
Cet équipement est conforme aux limites d'exposition aux rayonnements FCC établies pour un environnement non contrôlé. Cet équipement doit être installé et utilisé avec un minimum de 20cm de distance entre la source de rayonnement et votre corps.

NOTICE D'UTILISATION DE MATÉRIEL RADIO EXEMPT DE LICENCE
Le présent appareil est conforme aux CNR d'industrie Canada applicables aux appareils radio exempts de licence. L'exploitation est autorisée aux deux conditions suivantes: 1) l'appareil ne doit pas produire de brouillage; et 2) l'appareil doit accepter le brouillage radioélectrique subi même si le brouillage est susceptible d'en compromettre le fonctionnement. CAN NMB-005 (B).

DÉCLARATION D'EXPOSITION AUX RADIATIONS :
Cet équipement est conforme aux limites d'exposition aux rayonnements IC établies pour un environnement non contrôlé. Cet équipement doit être installé et utilisé avec un minimum de 20cm de distance entre la source de rayonnement et votre corps.

CARACTÉRISTIQUES

- DEL intégré - intensité réglable via l'application
- RVB : sélection d'une vaste gamme de couleurs
- Luminosité ajustable (2200 K - 5000 K): Choix d'éclairage d'un blanc brillant à une lueur de coucher de soleil
- Interrupteur MARCHE/ARRÊT
- Contrôlez votre luminaire à distance ou manuellement avec l'application Amazon Alexa
- Jumelez avec Amazon Echo pour contrôler vos appareils d'éclairage par commandes vocales
- Établissez les horaires et gérez la lumière à distance

SPÉCIFICATIONS

630 lumens (au 5000 K)	9 watt
Dure 50,000 hours	Type de connexion sans fil : 2.4GHz
120 V · 60Hz	CRI 90

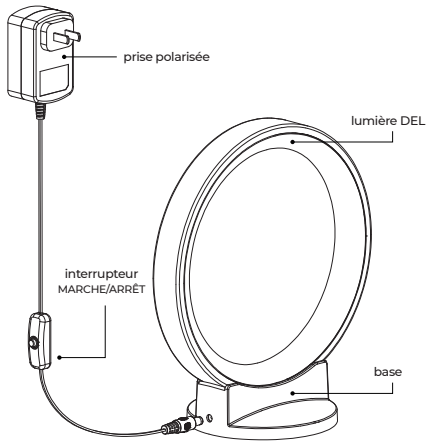

Depuis 1932, Globe met sa fierté à offrir des produits d'éclairage de la plus haute qualité et un niveau de service inégalable dans son secteur. En cas de difficultés ou de questions, ou si vous désirez simplement nous faire part de vos commentaires, vous pouvez communiquer avec nous par les coordonnées suivantes :
Téléphone sans frais d'interurbain : 1-888-543-1388 (Amérique du Nord seulement) / Télécopie sans frais d'interurbain : 1-800-668-4562 (Amérique du Nord seulement)
Courriel : info@globe-electric.com / Courrier : Globe Electric, Service du soutien de la clientèle
150 Oneida, Montréal, Québec, Canada H9R 1A8
Visitez aussi notre site Web pour découvrir d'autres produits Globe de qualité, à l'adresse http://www.globe-electric.com

PRÉ-INSTALLATION

Préparation de l'installation

Comparer le contenu de l'emballage avec la section « Quincaillerie comprise ». Si des pièces sont manquantes ou endommagées, ne pas installer le produit et communiquer avec le service à la clientèle : 1 888 543-1388 ou info@globe-electric.com.

Quincaillerie comprise

N.B. : La quincaillerie n'est pas illustrée en taille réelle.

Article	Quantité
lampe DEL	1
prise polarisée	1

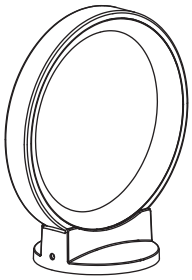

lampe DEL

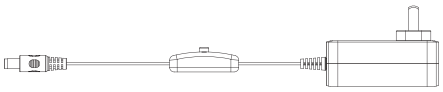

fiche polarisée avec un interrupteur MARCHE/ARRÊT

INSTRUCTIONS DE CONNEXION

1. Télécharger l'application Alexa d'Amazon.

Download on the App Store

GET IT ON Google Play

2. Allumer l'appareil.

S'assurer qu'il a été installé correctement, selon les instructions de la section « Installation ».

3. Balayer le code à barres.

• Lancer l'application Alexa d'Amazon.

• Sélectionner « Add a Device » (Ajouter un appareil).

• Sélectionner « Light » (Lumière), trouver « Globe Electric » et suivre les instructions de l'application pour balayer le code à barres 2D.

Note : Une fois allumé, l'appareil se met automatiquement en mode couplage pendant 5 minutes. Si l'appareil ne se connecte pas dans ces cinq minutes, l'éteindre puis le rallumer pour réactiver le mode couplage.

QR

Conserver ces instructions en endroit sûr. Il s'agit de la seule copie du code QR unique à votre produit, qui pourrait être nécessaire pour reconnecter le produit à votre compte ou le transférer à un autre compte.

Pas de code-barres?

• Sélectionner « Don't have a barcode? » (Pas de code-barres?) dans l'application Alexa et suivre les instructions dans l'application pour savoir comment coupler sans code-barres 2D.

Réinitialisation de l'appareil

En cas de problème durant la configuration, ou si l'appareil était déjà connecté à un autre réseau, réinitialiser l'appareil selon les instructions suivantes :

1. Laisser l'appareil allumé pendant 10 secondes en branchant l'adaptateur d'alimentation.

2. Éteindre et rallumer l'appareil cinq fois en débranchant puis en rebranchant l'adaptateur d'alimentation. La lumière clignotera en ROUGE, puis passera au BLANC, signe que la réinitialisation a réussi.

3. Balayer le code-barres qui se trouve dans le manuel d'instructions et connecter l'appareil dans les cinq minutes, sans quoi il vous faudra éteindre puis rallumer l'appareil de nouveau pour réactiver le mode couplage.

La lumière clignotera en BLANC pour indiquer que le couplage a réussi.

FONCTIONNALITÉ

Commandes vocales avec Alexa

- MARCHE/ARRÊT
- Gradation
- Tons de blanc
- Couleurs
- Ambiances

Utilisation de l'application Alexa d'Amazon sur un appareil mobile

Avec l'application Alexa d'Amazon, vous pouvez facilement gérer la configuration de votre domicile et commander directement vos appareils d'éclairage Globe.

- MARCHE/ARRÊT
- Gradation
- Tons de blanc
- Couleurs
- Commandes en cas d'absence
- Ajout de vos appareils à Alexa Routines
- Ajout de vos appareils à Alexa Guard

***Pour découvrir nos produits en vidéos, visiter note chaine YouTube et visionner la playlist Maison Intelligent Globe - Amazon Certifié pour humains**