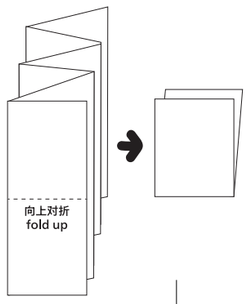

1 color printing:
Material size:
Finished size - W330 x H152 mm
Folded size - W55 x H76 mm

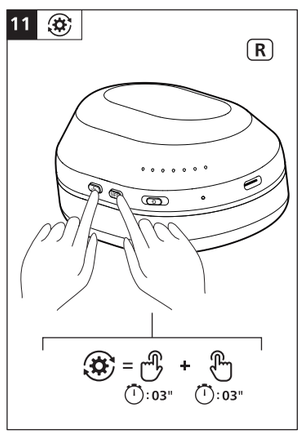

Get Connected

philips.to/headapp

en Slide the power switch to the left and hold it for 2 seconds to power on.

fr Faites glisser l'interrupteur d'alimentation vers la gauche et maintenez-le pendant 2 secondes pour allumer l'appareil.

it Fai scorrere l'interruttore di accensione verso sinistra e tienilo premuto per 2 secondi per accendere il dispositivo.

es Desliza el interruptor de encendido hacia la izquierda y mantenlo pulsado durante 2 segundos para encenderlo.

ko 전원 스위치를 왼쪽으로 밀고 2초간 누르고 있으면 전원이 켜집니다.

sc 将电源开关滑至左侧并按住 2 秒开机。

tc 將電源開關滑至左側並按住 2 秒即可開機。

pt Deslize o interruptor de energia para a esquerda e segure por 2 segundos para ligar.

ar اسحب مفتاح التشغيل إلى اليسار واضغط عليه لمدة ثانيتين لتشغيل الجهاز.

he החלק את מתג ההפעלה שמאלה והחזק אותו למשך 2 שניות כדי להדליק את המכשיר.

da Skub tænd/sluk-knappen til venstre, og hold den nede i 2 sekunder for at tænde enheden.

de Schieben Sie den Netzschalter nach links und halten Sie ihn 2 Sekunden lang gedrückt, um das Gerät einzuschalten.

el Σύρετε τον διακόπτη τροφοδοσίας προς τα αριστερά και κρατήστε του πατημένο για 2 δευτερόλεπτα για να ενεργοποιήσετε τη συσκευή.

fi Liu'uta virtakytkin vasemmalle ja pidä sitä painettuna 2 sekuntia laitteen käynnistämiseksi.

hu Csúsztassa a főkapcsolót balra, és tartsa lenyomva 2 másodpercig a készülék bekapcsolásához.

nl Schuif de aan/uit-schakelaar naar links en houd deze 2 seconden ingedrukt om het apparaat in te schakelen.

no Skyv strømbryteren til venstre og hold den inne i 2 sekunder for å slå på enheten.

po Przesuń przełącznik zasilania w lewo i przytrzymaj go przez 2 sekundy, aby włączyć urządzenie.

sl Przesuń przełącznik zasilania w lewo i przytrzymaj go przez 2 sekundy, aby włączyć urządzenie.

tr Cihazı açmak için güç anahtarını sola kaydırıp 2 saniye basılı tutun.

ja 電源スイッチを左にスライドし、2 秒間押し続けると電源が入ります。

en LED flashes white and blue alternately to enter pairing mode.

fr La LED clignote alternativement en blanc et en bleu pour indiquer le passage en mode d'appairage.

it Il LED lampeggia alternativamente in bianco e blu per entrare in modalità di associazione.

es Il LED lampeggia alternativamente in bianco e blu per entrare in modalità di associazione.

ko LED가 파란색과 흰색을 교대로 깜빡이면 페어링 모드로 진입합니다.

sc LED蓝白交替闪烁即进入配对模式。

tc LED 藍白交替閃爍即進入配對模式。

pt O LED pisca em branco e azul alternadamente para entrar no modo de emparelhamento.

ar يومض LED باللون الأبيض للدخول في وضع الاقتران.

he נורית ה-LED מהבהבת בלבן וכחול לסירוגין כדי להיכנס למצב זיווג.

da O LED pisca em branco e azul alternadamente para entrar no modo de emparelhamento.

de LED blinkt abwechselnd weiß und blau, um den Kopplungsmodus zu aktivieren.

el Η λυχνία LED αναβοσβήνει εναλλασσόμενη λευκή και μπλε για είσοδο σε λειτουργία σύζευξης.

fi LED vilkkuu vuorotellen valkoista ja sinistä pariutumistilan aktivoimiseksi.

hu A LED felváltva világít fehér és kék színben a párosítási módba lépéshez.

nl LED knippert afwisselend wit en blauw om in de koppelmodus te komen.

no LED-lyset blinker vekselvis hvitt og blått for å gå i paremodus.

po Dioda LED miga na przemian na biało i niebiesko, aby przejść w tryb parowania.

sl LED utripa izmenično belo in modro za vstop v način seznanjanja.

tr LED, eşleştirme moduna girmek için beyaz ve mavi renkte dönüşümlü olarak yanıp söner

ja LEDが白と青で交互に点滅し、ペアリングモードに入ります。

en Choose "**Fidelio L5**" to connect.

fr Choisissez « **Fidelio L5** » pour vous connecter.

it Scegliere "**Fidelio L5**" per connettersi.

es Elija "**Fidelio L5**" para conectarse.

ko 기기 목록에서 "**Fidelio L5**"을 선택해 연결하세요.

sc 选择 "**Fidelio L5**" 设备进行连接。

tc 選擇 "**Fidelio L5**" 裝置進行連線。

pt Escolha "**Fidelio L5**" para conectar.

ar للاتصال "**Fidelio L5**" اختر

he בחר ב-"**Fidelio L5**" כדי להתחבר.

da Vælg "**Fidelio L5**" for at tilslutte.

de Wählen Sie "**Fidelio L5**" zum Verbinden.

el Επιλέξτε "**Fidelio L5**" για σύνδεση.

fi Valitse "**Fidelio L5**" yhdistääksesi.

hu Válassza ki a "**Fidelio L5**" eszközt kapcsolódáshoz.

nl Kies "**Fidelio L5**" om verbinding maken.

no Velg "**Fidelio L5**" koble til.

po Wybierz "**Fidelio L5**" połączyć.

sl Izberite "**Fidelio L5**" za povezovanje.

tr Bağlamak için "**Fidelio L5**" seçin.

ja 「**Fidelio L5**」に選択接続してください。

PHILIPS

Fidelio
Headphones
L5

www.philips.com/welcome

English:

Notice of compliance: The device complies with the FCC rules. Part 15.
Operation is subject to the following two conditions:
1. **This device may not cause harmful interference, and**
2. **This device must accept any interference received, including interference that may cause undesired operation.**

FCC rules: This equipment has been tested and found to comply with the limits for a Class B digital device, pursuant to part 15 of the FCC Rules. These limits are designed to provide reasonable protection against harmful interference in a residential installation. This equipment generates, uses and can radiate radio frequency energy and, if not installed and used in accordance with the instruction manual, may cause harmful interference to radio communications. However, there is no guarantee that interference will not occur in a particular installation. If this equipment does cause harmful interference to radio or television reception, which can be determined by turning the equipment off and on, the user is encouraged to try to correct the interference by one or more of the following measures:
- Reorient or relocate the receiving antenna.
- Increase the separation between equipment and receiver.
- Connect the equipment into an outlet on a circuit different from that to which the receiver is connected.
- Consult the dealer or an experienced radio/TV technician for help.

FCC Radiation Exposure Statement: This equipment complies with FCC radiation exposure limits set forth for an uncontrolled environment. This transmitter must not be co-located or operating in conjunction with any other antenna or transmitter.
Caution: The user is cautioned that changes or modifications not expressly approved by the party responsible for compliance could void the user's authority to operate the equipment.
Canada: This device contains licence-exempt transmitter(s)/receiver(s) that comply with Innovation, Science and Economic Development Canada's licence-exempt RSSs. Operation is subject to the following two conditions: (1) this device may not cause harmful interference, and (2) This device must accept any interference received, including interference that may cause undesired operation of the device. CAN ICES-003(B)/NMB-003(B)
IC Radiation Exposure Statement:This equipment complies with Canada radiation exposure limits set forth for uncontrolled environments. This transmitter must not be co-located or operating in conjunction with any other antenna or transmitter.

Battery Information for EU Battery Regulation

BC

Battery type: Rechargeable Lithium-ion battery
Battery model no.: 703040(1INP7/30/40)
Battery manufacturer name: Ganzhou WeAction new energy Co.,Ltd.
Battery manufacturer address: (2017 standard factory building#1), south area of xingguo economic zone, ganzhou city, jiangxi province, china.
Battery risk information: Do not insert incorrectly. Do not open or dismantle. Do not dispose of in fire, Do not short circuit.

Français:

Avis de conformité: Cet appareil satisfait aux règlements de la FCC partie 15 du Code of Federal Regulations.
Son fonctionnement est assujetti aux deux conditions suivantes :
1. **Cet appareil ne doit pas causer d'interférence préjudiciable et**
2. **l'appareil doit accepter toute interférence reçue, y compris les interférences qui peuvent causer un fonctionnement non désiré.**

Règlement de la FCC: Cet équipement a été testé et jugé compatible avec les limites s'appliquant aux appareils numériques de la classe B, conformément à l'article 15 du règlement de la FCC. Ces limites ont été définies pour fournir une protection raisonnable contre les interférences nuisibles dans le cadre d'une installation résidentielle. Cet équipement génère, utilise et peut émettre de l'énergie radiofréquence et, s'il n'est pas installé ni utilisé conformément aux instructions, peut causer des interférences gênantes pour les communications radio. Rien ne garantit toutefois que des interférences ne surviendront pas dans une installation particulière. Si cet équipement cause des interférences nuisibles pour la réception de la radio ou de la télévision, ce qui peut être déterminé en mettant l'équipement hors tension puis sous tension, l'utilisateur devra essayer de corriger ces interférences en effectuant une ou plusieurs des opérations suivantes :
- Déplacez l'antenne de réception.
- Augmentez la distance entre l'équipement et le récepteur.
- Branchez l'équipement à une prise d'un circuit autre que celui sur lequel le récepteur est branché.
- Consultez le détaillant ou un technicien de radiotélévision expérimenté.

Canada: L'émetteur/récepteur exempt de licence contenu dans le présent appareil est conforme aux CNR d'Innovation, Sciences et Développement économique Canada applicables aux appareils radio exempts de licence. L'exploitation est autorisée aux deux conditions suivantes :
1. L'appareil ne doit pas produire de brouillage;
2. L'appareil doit accepter tout brouillage radioélectrique subi, même si le brouillage est susceptible d'en compromettre le fonctionnement.

CAN ICES-003(B)/NMB-003(B)
Déclaration d'IC sur l'exposition aux radiations: Cet équipement est conforme aux limites d'exposition aux radiations définies par le Canada pour des environnements non contrôlés. Cet émetteur ne doit pas être installé au même endroit ni utilisé avec une autre antenne ou un autre émetteur.

Informations sur les batteries pour la réglementation européenne sur les batteries

BC

Type de pile: Batterie rechargeable au lithium-ion
Numéro de modèle de la batterie: 703040(1INP7/30/40)
Nom du fabricant de la batterie: Ganzhou WeAction new energy Co, Ltd.
Adresse du fabricant de la batterie: (2017 standard factory building#1), south area of xingguo economic zone, ganzhou city, jiangxi province, china.
Informations sur les risques liés à la batterie: Ne pas l'insérer de manière incorrecte. Ne pas l'ouvrir ou la démonter, Ne pas la jeter au feu, Ne pas la court-circuiter.

Italiano:

Dichiarazione di conformità: Il dispositivo è conforme alla parte 15 delle norme FCC. Il funzionamento è soggetto alle seguenti due condizioni:
1. **Questo dispositivo non può causare interferenze dannose e**
2. **questo dispositivo deve accettare eventuali interferenze in ingresso, inclusa interferenze che possano causare comportamenti indesiderati.**

Norme FCC: Questa apparecchiatura è stata collaudata e ritenuta conforme ai limiti per i dispositivi digitali di Classe B ai sensi della parte 15 delle norme FCC. Tali limiti sono concepiti per fornire una protezione ragionevole da interferenze dannose nelle installazioni residenziali. Questa apparecchiatura produce, utilizza e può irradiare frequenze radio e, se non installata e utilizzata osservando il manuale di istruzioni, può causare interferenze dannose alle comunicazioni radio, Tuttavia, non vi è alcuna garanzia che non avvengano interferenze in una determinata installazione. Se l'apparecchiatura causa interferenze alla ricezione radio o televisiva,
che può essere determinata spegnendo e accendendo l'apparecchiatura, s'invita l'utente a correggere l'interferenza adottando una o più tra le seguenti misure:
- Riorientare o riposizionare l'antenna ricevente,
- Aumentare la distanza tra apparecchiatura e ricevitore,
- Collegare l'apparecchiatura a una presa su un circuito diverso da quello a cui è collegato il ricevitore,
- Per assistenza, rivolgersi al rivenditore o a un tecnico radio/TV esperto.

Dichiarazione FCC sull'esposizione alle radiazioni: Questa apparecchiatura è conforme ai limiti di esposizione alle radiazioni imposti dalla normativa FCC per ambienti non controllati. Questo trasmettitore non può essere posizionato od operare insieme ad altre antenne o trasmettitori.
Attenzione: si avvisa l'utente che eventuali cambiamenti o modiche non espressamente approvate dal soggetto responsabile per la conformità potrebbero annullare il diritto dell'utente a utilizzare l'apparecchiatura.
Canada: Questo dispositivo contiene trasmettitori/ricevitori esenti da licenza conformi alla normativa canadese sull'innovazione, la scienza e lo sviluppo economico. Il funzionamento è soggetto alle seguenti due condizioni:
(1) Questo dispositivo non può causare interferenze dannose, (2) Questo dispositivo deve accettare eventuali interferenze, incluse quelle che possano causarne comportamenti indesiderati. CAN ICES-003(B)/NMB-003(B)
Dichiarazione IC sull'esposizione alle radiazioni: Questa apparecchiatura è conforme ai limiti di esposizione alle radiazioni imposti dalla normativa canadese per ambienti non controllati. Questo trasmettitore non può essere posizionato od operare insieme ad altre antenne o trasmettitori.

Informazioni sulla batteria per la normativa EU sulle batterie

BC

Tipo di batteria: batteria ricaricabile agli ioni di litio
N. modello batteria: 703040(1INP7/30/40)
Nome del produttore della batteria: Ganzhou WeAction new energy Co.,Ltd.
Indirizzo del produttore della batteria: (2017 standard factory building#1), south area of xingguo economic zone, ganzhou city, jiangxi province, china.
Informazioni sui rischi della batteria: Non inserire in modo errato, Non aprire né smontare, Non smaltire nel fuoco, Non cortocircuitare.

免責:お客様がご購入された製品について、当社に故障または重大な過失がある場合を除き、損害賠償責任は購入金額を限度額といたします。当社における保証は本製品の機能に関する保証のみに限ります。
注意事項:
1. 自転車、自動車、オートバイなどの運転中には、ヘッドホンを使用しないでください。交通事故の原因になります。
2. 踏み切り、車の通る道、工事現場など周囲の音が聞こえないと危険な場所でヘッドホンを使用しないでください。事故や怪我の原因となります。
3. 接続されたポータブル機器の音量を上げすぎないようにご注意ください。耳を刺激するような大きな音量で長時間続けて聞くと、聴力に悪い影響を与えることがあります。
4. 高温や湿気の多い場所、直接日光の当たる場所、水のかかる場所には置かないでください。故障の原因になります。
5. 故障したときは使用しないでください。
6. 強い衝撃を与えないで下さい。
7. 分解しないでください。故障の原因となります。

保証規定:保証期間中に正常なご使用状況のもとで故障した場合は、本記載内容に基づき無償修理いたします。万一故障した場合は、フィリップスサポートセンターまでご連絡ください。なお、次のような場合は、保証期間内でも有償修理とさせていただきます。
1. レシートや納品書など、購入年月日・購入店舗・購入製品が記載されている購入証明のご提示がない場合。
2. ご使用上の誤り・不当な修理や改造による故障及び損傷。
3. 火災、地震、風水害、雷、その他の天災地変、虫害、塩害、公害、ガス害や異常電圧、指定外使用電源(電圧周波数)による故障及び損傷。
4. 不具合の原因が本製品以外(外部要因)による場合。
5. 一般家庭用以外(例えば業務用)での使用による故障及び破損。
6. 消耗部品の自然な消耗・劣化による故障。
7. お買い上げ後の輸送、移動、落下及び砂かぶり、水かぶりなどによる故障及び損傷。
8. その他当社の判断に基づき、無償保証が認められない場合。

本保証規定は、日本国内においてのみ有効です。
(This warranty is valid only in Japan)

ADVERTÊNCIA: Cuidados com a utilização e descarte de pilhas e baterias. Não descarte as pilhas e baterias juntamente ao lixo doméstico. O descarte inadequado de pilhas e baterias pode representar riscos ao meio ambiente e à saúde humana. Para a contribuir com a qualidade ambiental e com sua saúde, Philips receberá pilhas e baterias comercializadas ou fornecidas com seus produtos após seu fim de vida, que serão encaminhadas à destinação ambientalmente correta. A Philips dispõe de pontos de coleta em Assistências Técnicas.

⎓ The symbol indicates DC voltage

Frequency range: 2,4-2,4835 GHz
Transmitter power: <10dBm

FCC ID: 2AR2SL5 IC: 24589-L5
Produto e Conteúdo: 1 fone de ouvido

* Full user manual in all languages available on: | Manuel d'utilisation complet dans toutes les langues disponibles sur: | Manual completo de usuario disponible en todos los idiomas en: | Die vollständige Bedienungsanleitung ist in allen Sprachen verfügbar unter: | Manuale dell'utente completo in tutte le lingue disponibile su: | Manual do utilizador completo em todos os idiomas, disponível em: | Volledige gebruikershandleiding in alle talen beschikbaar op: | Полное руководство пользователя на всех языках доступно по ссылке: | Барлық тілдердегі толық нұсқаулықты мына жерден алуға болады: | 全言語での完全版取扱説明書は以下で利用可能です: | 다음 사이트에서 모든 언어로 된 전체 사용자 설명서를 확인하실 수 있습니다: | 所有語言的完整使用者手冊位於: | 以下网站提供所有语言版本的完整用户手册:

www.philips.com/support

*** Google Fast Pair** 在中国大陆区域不适用

Welcome to Philips!

For an optimal experience register your product at:
Para especificações e dados de garantia do produto no Brasil, acesse o website abaixo:
Pour une expérience optimale, enregistrez votre produit à l'adresse suivante:
Per un'esperienza ottimale registra il tuo prodotto su:

www.philips.com/welcome

Philips and the Philips Shield Emblem are registered trademarks of Koninklijke Philips N.V. and are used under license. This product has been manufactured by and is sold under the responsibility of MMD Hong Kong Holding Limited or one of its affiliates, and MMD Hong Kong Holding Limited is the warrantor in relation to this product.

Authorised Representative: UKCA Experts Ltd., Dept 302, 43 Owston Road Carcroft, Doncaster, DN6 8DA, United Kingdom

QSG_L5_00_V1.0
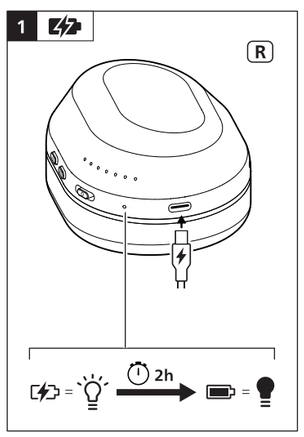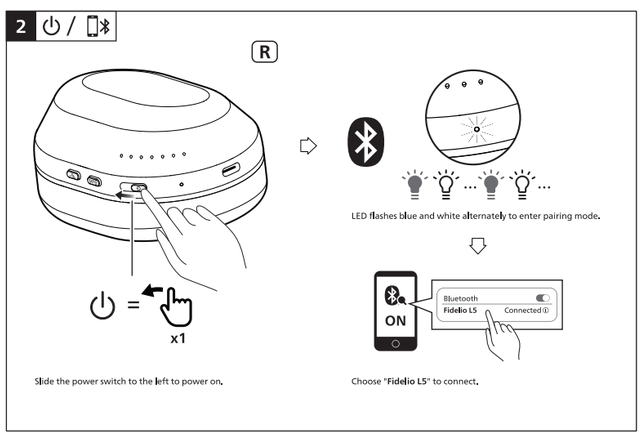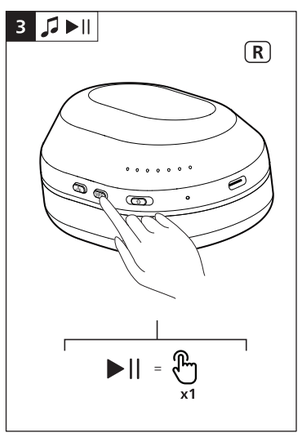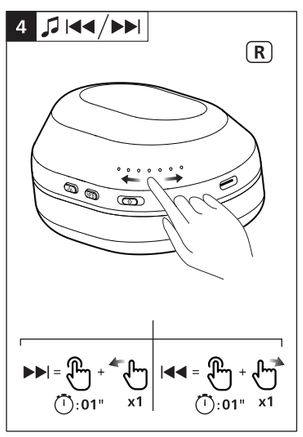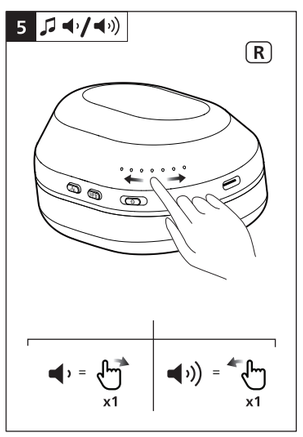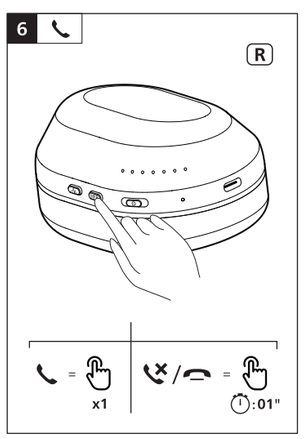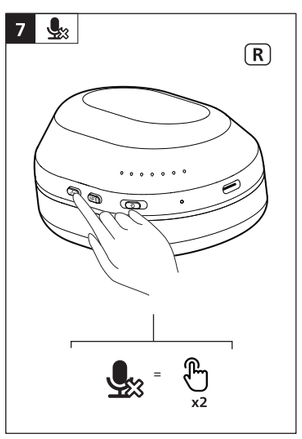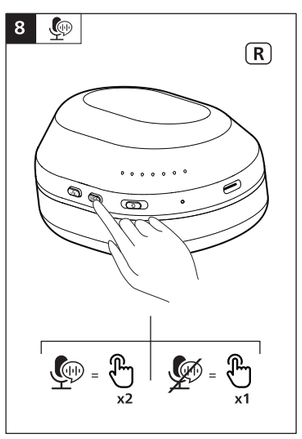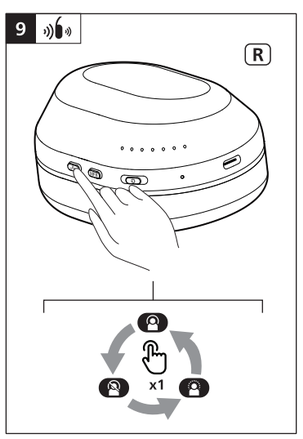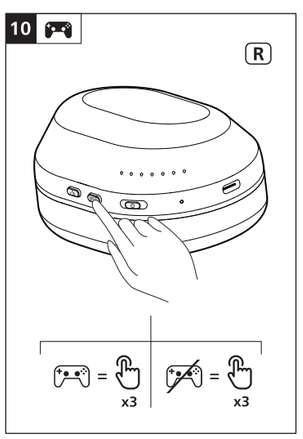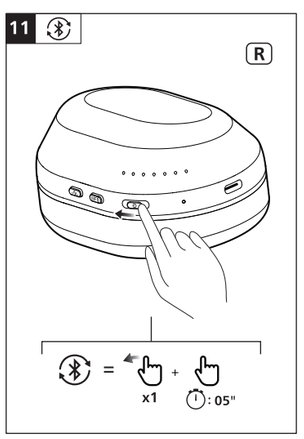
philips.com/L5