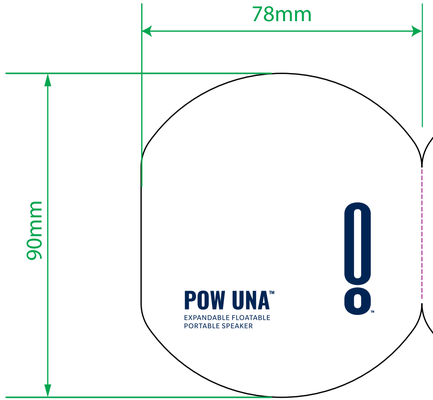

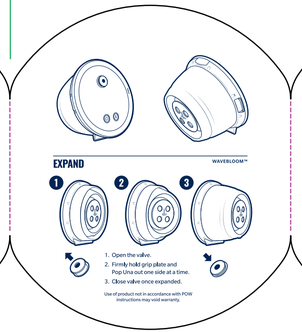

POWER UP

Charge time 2 hours
USB-C cable included

When your Una is fully charged with the power off, the light will turn off.

- Red light: Charging
- No light: Charged

PLAY

1. Open the valve.
2. Expand Una by popping it open one side at a time.
3. Close valve to play.

FLOAT With valve **closed**, attach Lily Float firmly for floatation.

4. Press the power button.
5. Press the Bluetooth button to begin pairing.
6. Accept Una on the sound source.

- Blue light: On
- Blinking blue light: Ready to Pair
- Solid blue light: Paired

If you do not see Una available on the sound source, make sure Bluetooth is turned on for both, your Una is charged and your sound source is searching for available devices.

ENCENDIDO

Tiempo de carga de 2 horas
Cable USB-C incluido

Cuando su Una esté completamente cargado y apagado, la luz se apagará.

- Luz roja: cargando
- Sin luz: cargado

REPRODUCIR

1. Abra la válvula.
2. Expandir Una abriéndolo primero por un lado y luego por el otro.
3. Cerrar la válvula para reproducir.

FLOTAR Con la válvula **cerrada**, conectar el Lily Float firmemente para que flote.

4. Pulse el botón de encendido.
5. Pulse el botón Bluetooth para comenzar el emparejamiento.
6. Acepte Una en la fuente de sonido.

- Luz azul: encendido
- Luz azul parpadeante: listo para emparejar
- Luz azul fija: emparejado

Si no aparece Una cc/una disponible en la fuente de audio, asegúrese de que esté activado el Bluetooth en ambos dispositivos, de que su Una esté cargado y de que su fuente de audio esté buscando dispositivos disponibles.

MISE SOUS TENSION

Temps de charge 2 heures
Câble USB-C inclus

Si votre Una est complètement chargé pendant que l'appareil est hors tension, le voyant s'éteint.

- Voyant rouge: Chargement
- Voyant éteint: Chargée

JOUER

1. Ouvrez la valve.
2. Développez le Una en l'ouvrant un côté à la fois.
3. Fermez la valve pour lancer l'audio.

FLOTTE Avec la valve **fermée**, fixez Lily Float fermement pour la flottaison.

4. Appuyez sur le bouton d'alimentation.
5. Appuyez sur la touche Bluetooth pour commencer le jumelage.
6. Acceptez le Una sur la source sonore.

- Voyant bleu: allumé
- Voyant clignotant bleu: prêt à être jumelé
- Bleu uni clair: jumelé

Si vous ne voyez pas le Una sur la source sonore, assurez-vous que le Bluetooth est activé sur les deux dispositifs, que votre Una est chargé et que votre source sonore recherche les appareils disponibles.

EINSCHALTEN

Ladezeit 2 Stunden
USB-C Kabel enthalten

Wenn Ihr Una in ausgeschaltetem Zustand vollständig geladen ist, wird sich das Lämpchen ausschalten.

- Rotes Lämpchen: Lädt
- Kein Lämpchen: Geladen

ABSPIELEN

1. Öffnen Sie das Ventil.
2. Klappen Sie Una auf, indem Sie eine Seite nach der anderen öffnen.
3. Schließen Sie zum Spielen das Ventil.

SCHWIMMEN drücken Sie zum Schwimmen bei **geschlossenem** Ventil Lily Float fest an.

4. Drücken Sie die Einschalttaste.
5. Drücken Sie die Bluetooth-Taste, um mit der Verbindung zu beginnen.
6. Akzeptieren Sie Una an der Klangquelle.

- Blaues Lämpchen: An
- Blinkendes Blaues Lämpchen: zum Verbinden bereit
- Dauerhaftes Blaues Lämpchen: verbunden

Wenn Sie Una als nicht verfügbar an der Klangquelle sehen, stellen Sie sicher, dass Bluetooth für beide eingeschaltet ist, Ihr Una geladen ist und dass Ihre Klangquelle nach zur Verfügung stehenden Geräten sucht.

ACCENSIONE

Tempo di ricarica 2 ore
Cavo USB-C incluso

Quando Una sarà completamente caricato con l'alimentazione spenta, la spia si spegnerà.

- Luce rossa: ricarica in corso
- Nessuna luce: carico

RIPRODUZIONE

1. Apri la valvola.
2. Espandere Una aprendolo un lato alla volta.
3. Chiudere la valvola per riprodurre.

GALLEGGIANTE Con la valvola **chiusa**, fissare Lily Float saldamente per il galleggiamento.

4. Premere il pulsante di accensione.
5. Premere il pulsante Bluetooth per iniziare l'accoppiamento.
6. Accettare Una sulla sorgente sonora.

- Luce blu: acceso
- Luce blu lampeggiante: pronto all'accoppiamento
- Luce blu fossa: accoppiato

Se Una non appare disponibile tra le sorgenti sonore, assicurarsi che il Bluetooth sia acceso per entrambi, che il Una sia carico e la sorgente sonora stia effettuando la ricerca tra i dispositivi disponibili.

STARTA

Laddningstid 2 timmar
USB-C-kabel ingår

När din Una har laddat klart och om den är avstängd, docknar lampan.

- Röd lampa lyser: Laddar
- Ingen lampa lyser: Laddad

SPELA UPP

1. Öppna ventilen.
2. Expandera Una genom att öppna den hastigt åt en sida i taget.
3. Stäng ventilen för att spela.

FLYTA Med ventilen **stängd**, fäst Lily Float ordentligt för flytförmåga.

4. Tryck på strömknappen.
5. Tryck på Bluetooth-knappen för att parkoppla enheten.
6. Bekräfta Una i ljudkällan.

- Blå lampa lyser: på
- Blå lampa blinkar: redo att parkopplas
- Blå lampa lyser: parkopplad

Om du inte kan se Una i ljudkällan, kontrollerar du att Bluetooth är aktiverat på båda enheterna, att din Una är laddad och att ljudkällan söker efter tillgängliga enheter.

SYNKA STEREO När din POW Una parkoppplats med en ljudkälla kan du synka en andra Una för att dela upp L/R-kanalerna och öka volymen för en uppslukande ljudupplevelse.

1. Sätt på den andra Una-enheten.
2. Håll inne Bluetooth-knappen på den första parkoppplade Una-enheten i 3 sekunder tills lampan blinkar grönt
   - och du hör en ljudsignal. Den är nu redo att synkas.
3. Håll inne Bluetooth-knappen på den andra Una-enheten en kort stund tills lampan lyser grönt
   - Den andra Una-enheten är nu synkad.

ÅTERSTÄLLA Om du behöver återställa Una-enheten, håller du inne strömknappen i 8 sekunder.

BÄRREM
Trä den flexibla remmen genom fästet och knäpp fast den i sig själv i valfri längd för att bära den med dig eller förhindra att Una flyter iväg.

SINCRONIZZAZIONE STEREO Una volta associato il tuo POW Una a una sorgente sonora, è possibile sincronizzare un secondo Una per suddividere i canali stereo L/R e incrementare l'amplificazione per un'esperienza sonora più coinvolgente.

1. Accendere il secondo Una.
2. Tenere premuto il pulsante Bluetooth del prima Una accoppiato per 3 secondi fino a quando la spia lampeggia di colore verde
   - e si sente un segnale acustico. Ora il dispositivo è pronto per la sincronizzazione.
3. Premere brevemente il Bluetooth sul secondo Una sino a quando comparirà una luce verde fissa
   - Ora il secondo Una sarà sincronizzato.

RESET Nel caso in cui si renda necessario resettare il Una, tenere premuto il pulsante di accensione per 8 secondi.

CINTURINO DA VIAGGIO Far scorrere la cinghia flessibile attraverso la barretta e farla scattare a una lunghezza regolabile per il trasporto o per impedire a Una di galleggiare via.

STEREO SYNCHRONISIEREN Nachdem Ihr POW Una mit einer Audioquelle gekoppelt wurde, können Sie ein zweites Una synchronisieren, um den linken und rechten Stereokanal separat zu übertragen und die Lautstärke für ein immersives Klangerlebnis zu erhöhen..

1. Schalten Sie den zweiten Una ein.
2. Drücken und halten Sie die Bluetooth-Taste für den zuerst verbunden Una für 3 Sekunden gedrückt bis das Lämpchen grün blinkt
   - und Sie den Ton hören. Er ist nun zur Synchronisation bereit.
3. Drücken Sie die Bluetooth auf dem zweiten Una kurz bis Sie ein dauerhaftes grünes Licht sehen
   - Nun ist der zweite Una synchronisiert.

ZURÜCKSETZEN Falls Sie Una zurücksetzen müssen, halten Sie die Einschalttaste für 8 Sekunden gedrückt.

REISERIEMEN
Führen Sie den flexiblen Riemen durch den zugehörigen Bügel und klippen Sie ihn in der gewünschten Länge zu einer Schlaufe zusammen, um das Una mitzunehmen oder am Davontreiben zu hindern.

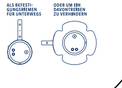

SYNCHRONISATION STÉRÉO Une fois que votre POW Una est couplé à une source sonore, vous pouvez synchroniser un second Una pour séparer les canaux G/D stéréo et augmenter l'amplitude pour une expérience sonore immersive.

1. Mettez sous tension le deuxième Una.
2. Appuyez et maintenez enfoncée la touche Bluetooth sur la première paire du Una pendant 3 secondes jusqu'à ce que le voyant clignote en vert
   - et que vous entendiez la tonalité. Il est maintenant prêt à être synchronisé.
3. Appuyez brièvement sur Bluetooth sur le deuxième Una jusqu'à ce que vous voyiez un voyant vert fixe
   - Le deuxième Una est maintenant synchronisé.

RÉINITIALISATION Au cas où vous auriez besoin de réinitialiser Una, maintenez le bouton marche/arrêt enfoncé pendant 8 secondes.

SANGLE DE TRANSPORT Glissez la sangle flexible à travers sa barre et enclenchez-la sur elle-même à une longueur ajustable pour l'emporter avec vous ou pour empêcher Una de flotter au loin.

SINCRONIZACIÓN ESTÉREO Una vez que su POW Una esté emparejado con una fuente de sonido, puede sincronizar un segundo Una para dividir los canales estéreo I/D y aumentar la amplitud para una experiencia de sonido envolvente.

1. Encienda el segundo Una.
2. Mantenga pulsado el botón Bluetooth del primer Una emparejado durante 3 segundos hasta que la luz parpadee en verde
   - y escuche el tono. Ya está listo para la sincronización.
3. Pulse brevemente Bluetooth en el segundo Una hasta que vea una luz verde fija
   - El segundo Una está ahora sincronizado.

RESTABLECER En caso de que necesite restablecer el Una, mantenga pulsado el botón de encendido durante 8 segundos.

CORREA DE VIAJE Deslice la correa flexible a través de la hebilla y ajústela a la longitud adecuada para llevar su Una consigo o impedir que se aleje flotando.

STEREO SYNC Once your POW Una is paired with a sound source, you can sync a second Una to split stereo L/R channels and boost amplitude for an immersive sound experience.

1. Power on the second Una.
2. Press and hold the Bluetooth button on the first paired Una for 3 seconds until the light blinks green
   - and you hear the tone. It is now ready to sync.
3. Short press Bluetooth on the second Una until you see a solid green light
   - The second Una is now synced.

RESET In case you need to reset Una, hold down the power button for 8 seconds.

TRAVEL STRAP Slide flexible strap through the strap bar and snap to itself at an adjustable length to carry with you or keep Una from floating away.

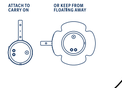

EXPAND YOUR SOUND.

Go to powaudio.com to register your product for our best support.

You can also find warranty details, updates and other helpful information.
Let us know about your POW experience.

We'd love to hear from you.

@powaudio

POWAUDIO.COM

FCC statement

This device complies with Part 15 of the FCC Rules. Operation is subject to the following two conditions: (1) This device may not cause harmful interference, and (2) this device must accept any interference received, including interference that may cause undesired operation.

Caution: Changes or modifications not expressly approved by the party responsible for compliance could void the user's authority to operate the equipment.

NOTE: This equipment has been tested and found to comply with the limits for a Class B digital device, pursuant to part 15 of the FCC Rules. These limits are designed to provide reasonable protection against harmful interference in a residential installation. This equipment generates, uses and can radiate radio frequency energy and, if not installed and used in accordance with the instructions, may cause harmful interference to radio communications. However, there is no guarantee that interference will not occur in a particular installation. If this equipment does cause harmful interference to radio or television reception, which can be determined by turning the equipment off and on, the user is encouraged to try to correct the interference by one or more of the following measures:
--Reorient or relocate the receiving antenna.
--Increase the separation between the equipment and receiver.
--Connect the equipment into an outlet on a circuit different from that to which the receiver is connected.
--Consult the dealer or an experienced radio/TV technician for help.

IC statement

This device complies with Industry Canada license-exempt RSS standard(s).

Operation is subject to the following two conditions: (1) this device may not cause interference, and (2) this device must accept any interference, including interference that may cause undesired operation of the device.

Le présent appareil est conforme aux CNR d'Industrie Canada applicables aux appareils radio exempts de licence. L'exploitation est autorisée aux deux conditions suivantes : (1) l'appareil ne doit pas produire de brouillage, et (2) l'utilisateur de l'appareil doit accepter tout brouillage radioélectrique subi, même si le brouillage est susceptible d'en compromettre lefonctionnement.