MAINTENANCE

Your mower works hard and needs to be cleaned and checked from time to time. This section of our guide helps you keep your mower in good shape so it can last for years without trouble. Here's how to take care of your mower. Switch off the mower before carrying out any service or maintenance.

1. Keep it sharp

⚠WARNING! Before cleaning, adjusting, or replacing the blades, turn your mower OFF and remove the battery. Always wear protective gloves.

Replacing the Blades (See Fig. 1 - 2)
Remove the battery and gently flip the mower over.
Take the screws off the blades with a screwdriver.
Firmly screw on the new blades.

Caution: If the Cut to Zero blade assembly needs to be replaced, follow the same replacement procedure as for the main unit blade. If you need to replace the blade located on the inner side near the protective cover, simply rotate the blade disc to turn the inner blade outward for removal. Always wear protective gloves and take appropriate safety precautions to avoid injury.

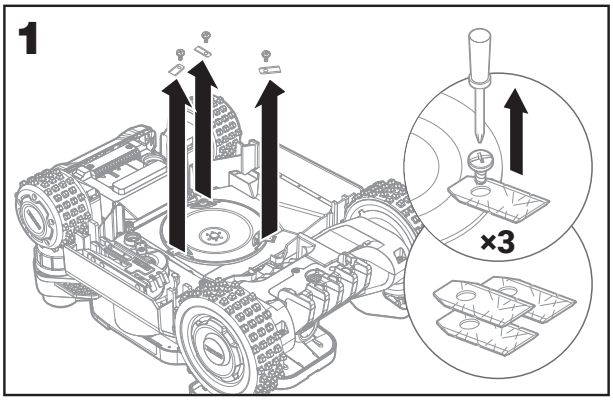

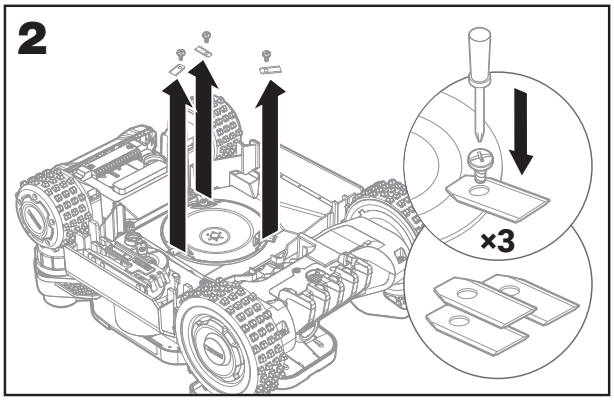

⚠**Attention:** When fitting new blades, make sure you replace ALL the blades.
Always use new screws when fitting blades. This is important to ensure blade retention and balance the blade turning disc. Failure to use new screws could cause serious injury.
Important: After screwing the blade to the blade disc, make sure the blade is able to spin freely.

2. Keep it clean
Your mower should be cleaned regularly. This helps keep it in good condition, especially removing dirt, debris and the build-up of grass clippings from daily mowing. Turn your mower off before cleaning it. For extra safety, remove the battery.

⚠Attention: Make sure the battery pack cover is closed when washing your mower.
⚠WARNING! YOUR MOWER can only be washed by using a hose! DO NOT use high pressure washer on your mower. High pressure water can go inside the sealings and damage electronic and mechanical parts.

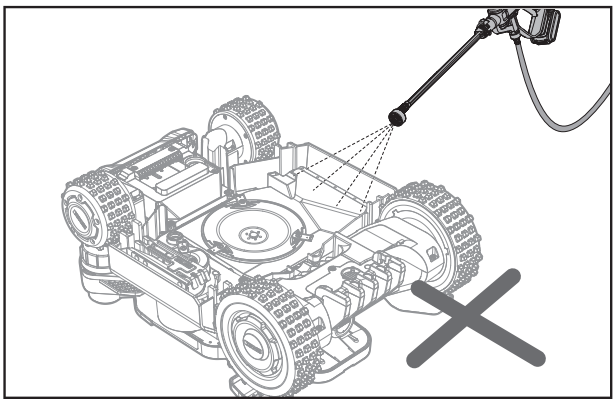

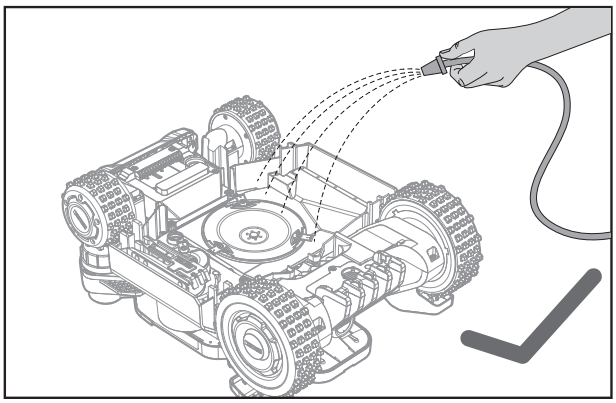

3. Keep it charged
The heart of the mower is its 20V Li-Ion Worx PowerShare Battery.
A. For the proper storage of the battery, make sure it is fully charged and kept in a cool dry place.
B. The recommended mower operation temperature is between 0-55°C.
C. The life-span of the mower's battery depends on hours of usage and the length of use per day during the mowing season.

4. Keep it updated
The mower is always improving and new firmware versions are available for free. Always keep the mower's firmware up to date to make the most of your mower.

4.1 Check the current firmware version of the mower in the app:
A. Tap the sidebar icon in the top left corner.
B. Select "Firmware Update."
C. The screen will display "Current Version." The small grey text below indicates the firmware version currently installed.

4.2 Update the mower's firmware via the app:
A. Tap the sidebar icon in the top left corner.
B. Select "Firmware Update."
C. Tap "Update." The app will send a firmware update request. If the mower is properly connected to Wi-Fi, the update will start. Please wait patiently until the process is complete.

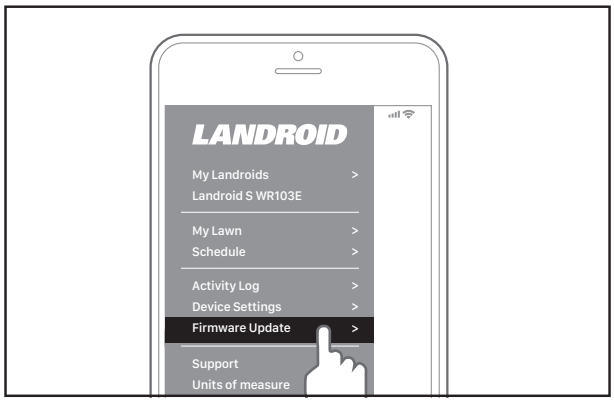

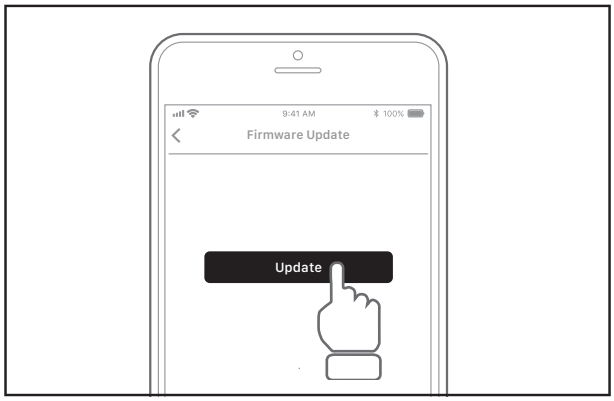

5. Remove the charging station
If the charging station requires repair or needs to be stored for a long period, it can be completely removed.

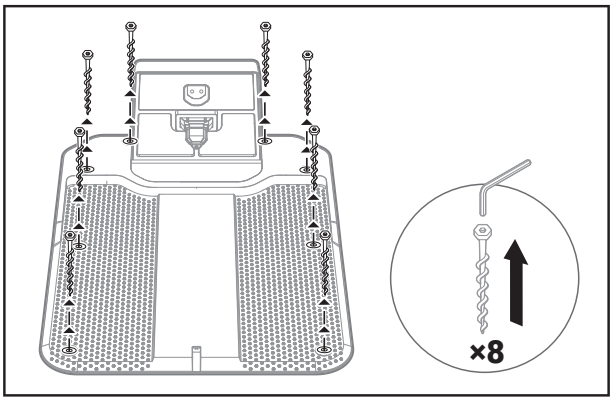

ERROR MESSAGES

Sometimes things can go wrong. Fortunately, the mower is smart enough to tell you if it encounters an issue, so you can fix it. If in doubt, please visit our website where you will find useful videos and further support.

MESSAGE	CAUSE	ACTION
-EE-	Error unknown	Please restart the mower.
-F01-	Rain delay	The mower is in rain delay state.
-F02-	Low battery	The mower is low on power.
-E01-	Out of working area	Take the mower back to the charging station to charge, then restart it.
-E02-	Wheels motor fault	Turn off the mower, flip the mower over, and check for anything blocking the wheels; if found, please remove it.
-E03-	Blade motor fault	Turn off the mower and flip it over. Put on safety gloves to avoid injury and check whether anything is blocking the blade disc. If so, please remove it.
-E05-	Mower Lifted	Place the mower on level ground, press START, then press OK SET to resume normal operation.
-E06-	Mower upside down	
-E07-	Battery charge error	Battery temperature too low: When the outside temperature is below 0 °C, operation is not suitable and the mower will stop charging. Please store the mower indoors. Power supply is broken: please contact Customer Services.
-E08-	The mower cannot find charging station	The charging station is not installed in an appropriate location—it may be surrounded by obstacles or placed on uneven ground. Please check the installation site.

MESSAGE	CAUSE	ACTION
-E09-	Map not detected	Please check whether a map has been created for this area. If not, create a map in the app and make sure to click “Save” to complete the process.
-E11-	Battery temperature is out of range	The battery temperature is too high. When the temperature is lowered to 55°C, the mower will return to normal work.
-E12-	Camera is covered	Please clean the cover on the camera. Verify whether the mower’s decorative cover is lifted; if so, reinstall it properly.
-E14-	Insufficient light	In the schedule, set the mower to return to the charging station before dusk, or purchase an FiatLux light from a store.
-E16-	The mower failed to transfer between zones.	Check whether there are any obstacles in the passage and remove them if present. If the problem persists, recreate the passage in the map.

NOTES

A. Before turning power on, always check the mower is inside its working area.
B. If for any reason—i.e. a party, children playing...—you want to park your mower in the charging station: press then OK. The mower will go to its station and stay there. Please note that the mower will now wait until the next scheduled mowing session. If you want to re-start it at anytime, press START then OK to start your mower.
C. If an error repeatedly occurs in the same area of your lawn, you might have a problem with the working area so please refer to the installation instructions and check your set up is correct with its help.
D. If your lawn is divided in two separated areas, connected by a corridor less than 1m wide, one of which is not provided with the charging station: when the mower runs out of charge, take it manually to the charging station.
E. If the mower runs abnormally once in a while, please reset it by turning it off and removing the battery for 30 seconds, then restart it. If the problem cannot be solved, please contact our Customer Service for help.

TROUBLESHOOTING

If your mower does not work correctly, follow the troubleshooting guide below. Scan the QR code for more troubleshooting.

SYMPTOM	CAUSE	SOLUTION
The mower can not find the charging station.	There are obsacles in front of the charging station.	Please remove the obstacles within the 2 m in front of the charging station.
	The QR code is sheltered.	Make sure the QR code is clear and that there is nothing directly on it or above it.
	The charging station has been installed in a shaded area.	Please relocate the charging station to a place without tall walls or trees on either side that may cause shade.
The secondary area is not mowed.	Incorrectly mapping	Please delete and remap the passage.
	There are obstacles in the passage.	Remove the obstacles.
The mower is not operating at the correct time.	The clock is not set to the correct time.	Keep the mower connected to Wi-Fi, then reset the working schedule.
	The previous mowing task was not completed.	The mower will continue the unfinished task.
The mower shuts off when docking in the charging pile.	The mower fails to charge due to over temperature protection and is powered off.	Place the charging station in a shady area or wait until the temperature has cooled down.
	Poor connection.	Check the LED light on the charging pile. Check the connection between the contact pins located on the charging pile and the charging strip.
The mower fails to connect to the internet.	Please check your router has the correct settings.	Make sure your router is 2.4GHz. If your router has two settings, please enable the 2.4GHz band. Make sure your router is set to 802.11 mode and wireless setting is b/g/n mixed. Make sure your router has the SSID Broadcast function enabled when you connect the mower with the app. You can close it after you connect successfully. Make sure DHCP function is enabled. If you changed your Wi-Fi network, you need to connect the mower to the new network.
	Please check whether the router is disconnected or Wi-Fi SSID is changed.	Make sure the router is connected and Wi-Fi SSID is correct.

SYMPTOM	CAUSE	SOLUTION
The firmware upgrade fails.	The Wi-Fi signal is weak.	Move closer to the router to strengthen the signal.
	The battery level is less than 50%.	Place the mower on the charging station or ensure that the battery level is above 50%.
Charging station indicator is solid blue	The charging station has lost connection with the mower.	Check if the mower is too far from the charging station. If the mower frequently disconnects at a certain location, adjust the placement of the charging station according to the instructions in the QSG.
Charging station indicator is flashing green and blue alternately	The charging station is not connected, or not yet connected, to the home Wi-Fi.	Make sure the mower is successfully paired with the app. If pairing is complete, check the Wi-Fi signal strength on your smartphone. If the signal is weak, the charging station may be too far from the router. 1. Reposition the charging station following the instructions in the QSG. 2. Move the router closer to the charging station. 3. Buy a Wi-Fi signal booster.
When the mower is equipped with the Cut to Zero module, its housing may often get stuck on raised obstacles.	The selected Cut to Zero cutting height is too low.	Check the Cut to Zero height setting and adjust it one level higher.

Low Power Mode (UEC Mode)

Description:
UEC (Ultra Energy Conservation) Mode is a low power mode in which all non-essential modules are turned off. A 2 mm hole is reserved below the charging contacts on the charging station for enabling or disabling this mode. Use a pointed tool to press or release the internal switch through this hole to enter or exit Low Power Mode.

How to Enable UEC Mode:
Insert a pointed tool into the 2 mm hole located below the charging contacts on the charging station. Gently press the internal switch until it pops up. This will activate UEC Mode, turning off all non-essential modules to minimize power consumption.

Charging Behavior in UEC Mode:
When UEC Mode is enabled and the charging cable is connected, all power-consuming components will be turned off except for the power board, battery pack, and charger to conserve energy.

Exiting UEC Mode During Charging:
To exit UEC Mode, use the same pointed tool to press the internal switch inside the hole again. Once the switch is pressed down, the system will return to normal operation and all modules will be powered on.

Positec USA, Inc. Charlotte, NC 28216 USA

WARRANTY STATEMENT FOR Worx Landroid® Vision

Worx offer 3 years warranty period to Landroid Vision robotic mower from date of purchase, except for accessories and consumables. If your Worx Landroid® Vision becomes defective due to faulty materials or workmanship within a limited warranty period from the date of purchase, we guarantee to:

- Replace or repair all defective parts, free of charge, or,
- Repair products free of charge, or,
- Replace the unit with a new or re-conditioned unit, free of charge.

The Limited Warranty is subject to the following conditions:

- Battery packs are guaranteed for 1 year period only, regardless of online registration. (The warranty is only for the original battery packs provided with the Robotic mower or the same model number of original battery packs, please note other battery packs are excluded from the warranty.)
- The Find my Landroid module, the Off Limits module, the High Pitched Alarm module and the Night Cut Light module are guaranteed for 1 year period only, regardless of online registration.
- The RTK module, Cut to Edge module are guaranteed for 3 years, regardless of online registration.
- The tool has not been misused, abused, neglected, altered, modified or repaired by anyone other than an authorized service center.
- Only genuine Worx Landroid® Vision accessories and parts have been used on or with the product.
- The tool has been subjected to fair wear and tear.
- The tool has not been used for trade or professional purposes.
- The tool has not been used for rental purposes.
- The tool has not sustained damage through foreign objects, substances or accidents.

Your limited warranty does not cover:

- Components that are subject to natural wear and tear caused by use in accordance with operating instructions.
- Unauthorized/improper maintenance/handling or overload is excluded from this warranty as are accessories such as blades and wheels, etc.
- Damage, malfunctions or failure resulting from all cleaning methods other than hose water cleaning the product, e.g., high pressure washer, steam and hose installed with any nozzle.

For guarantee claims, please contact the WORX Helpline. You will need to submit a registration document and proof of purchase in the form of a valid receipt that displays date and place of purchase.

Landroid Helpline 1-800-727-6260

This guarantee statement does not replace but is in addition to your statutory rights. This warranty does not apply to accessories supplied with the tool. This warranty applies only to the original purchaser and may not be transferred. All repairs and replacement tools will be covered by the limited warranty for the balance of the warranty period from the date of the original purchase.
Please register your tool by scanning the QR code below. This registration entitles you to manage and view your product warranty.

30 Days Satisfaction Guarantee

If you are not completely satisfied with the performance of your WORX tool, simply return it within 30 days. It must be returned in its original packaging complete as purchased, including accessories and any items provided free of charge to the point of purchase for a full refund or exchange. A valid receipt that displays the date and place of purchase must be provided.

You will need to submit evidence of online registration and proof of purchase in the form of a valid receipt that displays date and place of purchase.
When calling the Helpline please have details of the WORX model number and serial number available. This will help WORX Customer Service when dealing with your call.
How to find model number and serial number? Please see below example.

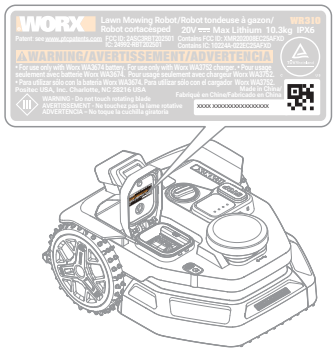

⚠AVERTISSEMENT: Certaines poussières créées par le ponçage, le sciage, le meulage, le perçage et autres activités de construction contiennent des produits chimiques reconnus par l'État de Californie comme pouvant causer le cancer, des anomalies congénitales ou d'autres problèmes de reproduction. Quelques exemples de ces produits chimiques:

- **Le plomb provenant des peintures au plomb;**
- **La silice cristallisée provenant des briques et du ciment et d'autres produits de maçonnerie;**
- **L'arsenic et le chrome provenant du bois traité chimiquement. Les risques que vous encourez résultant de ces expositions varient selon la fréquence à laquelle vous effectuez ce type de travail. Pour réduire votre exposition à ces produits chimiques : travailler dans un endroit bien ventilé, et porter un équipement de sécurité approprié tel que certains masques antipoussières qui sont spécialement conçus pour filtrer les particules microscopiques.**

⚠AVERTISSEMENT: Ce dispositif peut vous exposer aux produits chimiques notamment le plomb et le di-phtalate (de 2-éthylhexyle) (DEHP) qui sont reconnus dans l'État de Californie comme causant des cancers et des anomalies congénitales ou d'autres anomalies de la reproduction.Pour en savoir plus, veuillez consulter le site www.P65Warnings.ca.gov.

⚠AVERTISSEMENT: Veuillez lire toutes les consignes de sécurité et les instructions. *Le non-respect des avertissements et instructions peut entraîner un choc électrique, un incendie et/ou des blessures graves.*

Lisez attentivement les instructions pour assurer le fonctionnement en toute sécurité de la machine.

Conservez tous les avertissements et les instructions pour une référence future.

- Cet appareil n'est pas destiné à être utilisé par des personnes (y compris les enfants) dont les capacités physiques, sensorielles ou mentales sont réduites, sans expérience et/ou aux compétences insuffisantes, sauf si elles ont été encadrées concernant l'utilisation de l'appareil par une personne responsable de leur sécurité.
- Les enfants doivent être surveillés pour s'assurer qu'ils ne jouent pas avec l'appareil.

AVERTISSEMENT: Aux fins de la recharge de la batterie, utilisez uniquement l'unité d'alimentation détachable fournie avec cet appareil.

AVERTISSEMENT: Pour réduire le risque de blessures aux personnes et de dommages à l'appareil, ne retirez pas le bloc de batteries avant d'éteindre l'appareil.

IMPORTANT
LISEZ ATTENTIVEMENT AVANT L'UTILISATION
CONSERVEZ POUR UNE RÉFÉRENCE FUTURE

Consignes de sécurité

Formation

a) Lisez attentivement les instructions. Assurez-vous de bien comprendre les instructions et de vous familiariser avec les commandes et la bonne utilisation de l'appareil.
b) Ne laissez jamais les personnes peu familières avec ces instructions ou les enfants utiliser l'appareil. Les réglementations locales peuvent limiter l'âge de l'opérateur.
c) L'opérateur ou l'utilisateur est responsable des accidents ou dommages causés à d'autres personnes ou à leurs biens.

Préparations

a) Assurez-vous que le système de délimitation du périmètre automatisé est correctement installé, conformément aux instructions.
Cette machine fonctionne sans câble périphérique ou frontière virtuelle. Elle peut identifier automatiquement la zone de travail et la zone de non-travail grâce à la caméra. Une fois la machine mise en marche, la caméra se met automatiquement en marche. La machine

reconnaît par la caméra la zone de travail qui est la pelouse et la zone non travaillée qui n'est pas la pelouse. Lorsque la machine atteint la limite de la pelouse, elle tourne automatiquement pour continuer dans la zone de travail.
Ajoutez une bande magnétique pour délimiter la pelouse avec celle du voisin. La machine tourne lorsqu'elle rencontre une bande magnétique pendant la tonte. Elle tond le long de la bande magnétique lorsqu'elle tourne.

b) Inspectez périodiquement la zone où l'appareil doit être utilisé et enlever toutes les pierres, bâtons, fils, os et autres objets étrangers. Inspectez et nettoyez périodiquement les limites entre la zone pelouse et la zone non-pelouse. Le déblaiement des limites aide la tondeuse à identifier la zone de travail.
c) Inspectez visuellement de façon périodique pour voir si les lames, les boulons de lame et le carter de coupe ne sont pas usés ou endommagés. Remplacez les lames ou les boulons usés ou endommagés dans des ensembles pour préserver l'équilibre.
d) Sur les appareils multibroches, sachez que la rotation d'une lame peut entraîner celle des autres lames.
e) AVERTISSEMENT! La tondeuse ne doit pas être utilisée sans l'installation adéquate de la garde.

Fonctionnement

1. Généralités

a) Ne jamais faire fonctionner l'appareil des gardes défectueuses ou sans dispositifs de sécurité, par exemple des déflecteurs, en place.
b) Ne mettez pas les mains ou les pieds près ou sous les pièces rotatives. Restez à l'écart de l'ouverture de décharge à tout moment.
c) Ne soulevez ou portez jamais un appareil pendant que le moteur est en marche.
d) Faites fonctionner le dispositif de désactivation de l'appareil,
- enlever l'objet à l'origine du blocage;
- contrôler, nettoyer ou travailler sur l'appareil.

e) Il n'est pas autorisé de modifier la conception originale de la tondeuse à gazon robot. Toutes les modifications sont effectuées à vos propres risques.
f) Démarrez la tondeuse à gazon robot selon les instructions. Lorsque le bouton de mise sous tension est allumé, assurez-vous de garder vos mains et pieds éloignés des lames pivotantes. Ne mettez jamais vos mains et vos pieds sous la tondeuse.
g) N'essayez jamais de soulever la tondeuse robot ou de la porter lorsque le bouton de mise sous tension est allumé.
h) Ne laissez pas les personnes qui ont des connaissances réduites sur le fonctionnement et le comportement des tondeuses à gazon robot utiliser la tondeuse.
i) Ne posez rien au-dessus de la tondeuse robot ou sa station de charge.
j) N'autorisez pas l'utilisation de la tondeuse robot avec un disque de coupe ou un carter défectueux. Elle ne doit pas être utilisée avec des lames, vis, écrous ou câbles défectueux.
k) Mettez toujours la tondeuse robot hors tension lorsque vous n'avez pas l'intention de l'utiliser. La tondeuse robot peut démarrer uniquement si le bouton de mise sous tension est allumé et le code PIN correct a été saisi.
L) Maintenez vos mains et vos pieds éloignés des lames tournantes. Ne placez jamais vos mains ou vos pieds auprès du ou sous le corps lorsque la tondeuse robotique est en marche.
m) Évitez d'utiliser l'appareil et ses périphériques dans les conditions météorologiques mauvaises en particulier lorsqu'il existe des risques de foudre.
n) Ne touchez pas les parties dangereuses en mouvement avant qu'elles ne se soient complètement arrêtées.
o) Pour les machines utilisées dans les lieux publics, des panneaux d'avertissement doivent être placés autour de la zone de travail de la machine. Ils doivent contenir les éléments essentiels de texte suivant:
Avertissement ! Tondeuse à gazon automatique ! Ne vous approchez pas de la machine !

Surveillez les enfants!

2. De plus lorsque l'appareil fonctionne automatiquement

a) Ne laissez pas la machine fonctionner sans surveillance si vous savez que des animaux domestiques, des enfants ou des personnes se trouvent à proximité.
b) Veuillez régler le smartphone pour verrouiller automatiquement l'écran après 30 secondes afin d'éviter que l'application ne soit utilisée à mauvais escient par d'autres.

Entretien et stockage

⚠AVERTISSEMENT! Lorsque la tondeuse est retournée, le bouton d'alimentation doit toujours être désactivé.

Le bouton d'alimentation doit toujours être désactivé pendant tous les travaux sur le châssis de la tondeuse, comme le nettoyage ou le remplacement des lames.

a) Maintenez tous les écrous, boulons et vis bien serrés pour s'assurer que l'appareil est en bon état de marche.
b) Inspectez la tondeuse à gazon robot chaque semaine et remplacez les pièces usées ou endommagées pour la sécurité.
c) Assurez-vous particulièrement que les lames et le disque de coupe ne sont pas endommagés. Remplacez toutes les lames et les vis en même temps si nécessaire pour assurer le bon équilibre des pièces rotatives.
d) Veiller à ce que seules les pièces de rechange du matériel de coupe de bonne qualité soient utilisées.
e) S'assurez que les batteries sont chargées en utilisant le chargeur adéquat recommandé par le fabricant. La mauvaise utilisation peut entraîner un choc électrique, une surchauffe ou une fuite du liquide corrosif de la batterie.
f) En cas de fuite d'électrolyte avec de l'eau /un agent de neutralisation, consultez un médecin en cas de contact avec les yeux etc.
g) L'entretien de l'appareil devrait être effectué selon les instructions du fabricant.
h) Afin d'obtenir les meilleures performances, veuillez prêter attention à la plage de température ambiante suivante, ne pas recharger, utiliser ou entreposer en cas de dépassement de la plage de température suivante:
   a) Plage de température de charge : 32°F~104°F (0°C~40°C)
   b) Plage de température de décharge : -4°F~131°F (-20°C~55°C)
   c) Plage de température de stockage : -4°F~167°F (-20°C~75°C)
i) Une fuite de liquide de batterie peut provoquer une irritation de la peau et des yeux ou des brûlures chimiques.
   a) Évitez tout contact avec les yeux et la peau.
   b) Si du liquide pénètre dans les yeux : Ne pas frotter. Rincez les yeux ouverts à l'eau pendant au moins 15 minutes et consultez un médecin.
   c) En cas de contact accidentel, lavez immédiatement et soigneusement la zone de contact avec de l'eau et du savon doux.
   d) Utilisez un absorbant inerte tel que du sable sur le liquide renversé.

Recommandation

Pour raccorder l'appareil et/ou ses périphériques uniquement à un circuit d'alimentation protégé par un courant différentiel résiduel (RCD) avec un courant de déclenchement qui ne dépasse pas 30mA.

Dangers résiduels

Pour éviter les blessures, portez les gants de protection lors du remplacement des lames.

Transport

L'emballage d'origine doit être utilisé lors du transport de la tondeuse robot sur de longues distances.

Pour se déplacer en toute sécurité dans la zone de travail:
a) Appuyez sur le bouton STOP (ARRÊT) pour arrêter la tondeuse.
Vous choisissez un code PIN à quatre chiffres quand vous démarrez la tondeuse pour la première fois.
b) Mettez toujours la tondeuse robot hors tension si vous avez l'intention de la porter.
c) Portez la tondeuse par la poignée situeé à l'arrière sous la tondeuse. Portez la tondeuse avec le disque de coupe éloigné de votre corps.

CONSIGNES GÉNÉRALES DE SÉCURITÉ CONCERNANT LA BATTERIE

a) Ne pas démonter, ouvrir ou déchiqueter le bloc batterie.
b) Ne pas exposer le bloc batterie à la chaleur ou au feu. Evitez de ranger la batterie dans un endroit exposé à la lumière directe du soleil.
c) Ne pas court-circuiter une batterie. Ne stockez pas les blocs batterie en vrac dans une boîte ou un tiroir où ils peuvent se court-circuiter ou être court-circuités par d'autres objets métalliques. Lorsque le bloc batterie n'est pas utilisé, conservez-le loin d'autres objets métalliques, tels que des trombones, des pièces de monnaie, des clés, des clous, des vis ou d'autres objets métalliques de petite taille, qui pourraient établir une connexion d'un terminal à l'autre. Le fait de créer un court-circuit entre les bornes de la batterie peut causer des brûlures ou des incendies.
d) Ne pas soumettre la batterie à des chocs mécaniques.
e) En cas de fuite de la batterie, ne pas laisser le liquide entrer en contact avec la peau ou les yeux. Si un contact a été effectué, laver la zone touchée avec beaucoup d'eau et consulter un médecin.
f) Ne pas utiliser de batterie qui n'a pas été conçue pour être utilisée avec cet appareil.
g) Maintenez la batterie hors de portée des enfants.
h) Achetez toujours une batterie recommandée par le fabricant de l'appareil.
i) Conservez le bloc batterie propre et sec.
j) Essuyez les bornes de la batterie avec un chiffon propre et sec si elles deviennent sales.
k) La batterie doit être chargée avant son utilisation. Utilisez toujours le chargeur adapté et reportez-vous aux instructions du fabricant ou au manuel de l'équipement pour suivre les instructions concernant la procédure de charge.
l) Ne laissez pas le bloc batterie en charge prolongée lorsqu'il n'est pas utilisé.
m)Après de longues périodes de stockage, il peut être nécessaire de charger et de décharger la batterie plusieurs fois pour obtenir des performances optimales.
n) Rechargez le bloc batterie uniquement avec le chargeur spécifié par Worx. N'utilisez pas un chargeur autre que celui spécifiquement conçu pour être utilisé avec l'équipement.
o) Conservez la documentation originale du produit pour référence ultérieure.
p) Utilisez uniquement la batterie dans l'application pour laquelle elle a été prévue.
q) Retirez la batterie de l'équipement lorsqu'il n'est pas utilisé.
r) Éliminez la batterie de façon adéquate.
s) Ne pas mélanger des cellules de fabricants, de capacités, de tailles ou de type différents dans un appareil.
t) N'exposez pas la batterie à des micro-ondes et de la haute pression.

Exigences relatives au manuel d'utilisation d'un produit sans fil

a) Ce dispositif est conforme à la partie 15 des règles du FCC. Son fonctionnement est soumis aux deux conditions suivantes:
(1) Cet appareil ne doit pas causer d'interférences nuisibles, et
(2) cet appareil doit accepter toute interférence reçue, y compris toute interférence pouvant entraîner un fonctionnement indésirable.
b) AVERTISSEMENT: Les changements ou modifications de cet appareil non expressément approuvés par la partie responsable de la conformité pourraient annuler l'autorisation de l'utilisateur à faire fonctionner l'équipement.
c) Cet appareil contient un ou plusieurs émetteurs/récepteurs exemptés de licence qui

sont conformes aux CNR d'Innovation, Sciences et Développement Économique Canada applicables aux appareils radio exempts de licence. Son fonctionnement est soumis aux deux conditions suivantes:
(1) Cet appareil ne doit pas causer d'interférences nuisibles.
(2) Cet appareil doit accepter toute interférence reçue, y compris toute interférence pouvant entraîner un fonctionnement indésirable.

d) REMARQUE: Cet équipement a été examiné et s'est avéré être conforme aux limites pour un dispositif numérique de la classe B, conformément à la partie 15 des règles du FCC. Ces limites sont conçues pour assurer la protection raisonnable contre une interférence dommageable dans une installation résidentielle. Cet équipement génère, utilise et peut émettre une énergie de fréquence radio et, s'il n'est pas installé et utilisé conformément aux instructions, il peut causer des interférences nuisibles aux communications radio. Cependant, il n'y a aucune garantie que l'interférence ne se produira pas dans une installation particulière. Si cet équipement cause une interférence dommageable à un radio ou à la réception d'émissions télévisées, laquelle peut être déterminée en allumant ou éteignant l'équipement, l'utilisateur est encouragé à essayer de corriger l'interférence par une ou plusieurs des mesures suivantes:
- Réorienter ou replacer l'antenne de réception.
- Augmenter la séparation entre l'équipement et le récepteur.
- Relier l'équipement dans une prise sur un circuit différent de celui auquel le récepteur est connecté.
- Consulter le revendeur ou un technicien expérimenté de radio/TV pour de l'aide.

Pour appareil mobile

a) Pour satisfaire aux exigences d'exposition aux RF de la FCC et de l'ISED, une distance de séparation de 20 cm ou plus devrait être maintenue entre l'antenne de cet appareil et les personnes pendant le fonctionnement de l'appareil
b) Pour assurer la conformité, il n'est pas recommandé d'opérations à une distance plus proche que cette distance

Toute modification ou tout changement non expressément approuvé par la partie responsable de la conformité pourrait annuler l'autorisation de l'utilisateur d'utiliser l'équipement.

Sélection de la région (pour appareil Wi-Fi 2,4 G)

Limitée par les réglementations locales, la version pour l'Amérique du Nord n'a pas d'option de sélection de région.

Description de l'interface réseau

Les interfaces réseau suivantes sont activées par défaut lorsque l'appareil est mis sous tension :

• Bluetooth
Permet le jumelage et la liaison entre l'appareil et l'application mobile. Prend en charge la configuration Wi-Fi via l'application. Pendant le processus de cartographie, Bluetooth permet également de contrôler et de gérer l'appareil.

• Wi-Fi
Connecte l'appareil au réseau sans fil domestique pour la communication de données avec le serveur cloud. Prend en charge la surveillance, le contrôle et la configuration des paramètres à distance via l'application. Permet également les mises à jour OTA (sans fil) du micrologiciel afin d'assurer une optimisation rapide du logiciel.

• Réseau cellulaire 4G
Fournit une connectivité au serveur cloud en l'absence de Wi-Fi, garantissant une communication continue entre l'appareil et l'application pour une interaction à distance, la synchronisation des données et le contrôle.

• RadioLink
Se connecte à la station de recharge compatible pour recevoir des données de positionnement RTK haute précision. Permet une précision de positionnement au centimètre près, améliorant ainsi la stabilité de la navigation et la précision opérationnelle.