MAD CATZ

WIRELESS RGB GAMING HEADSET

P.I.L.O.T. PRO

Quick Start Guide

WIRELESS RGB GAMING HEADSET

P.I.L.O.T. PRO

ENGLISH ---------- 01
FRANÇAIS ---------- 05
DEUTSCH ---------- 09
ESPAÑOL ---------- 13
РУССКИЙ ---------- 17
日本語 ---------- 21
简体中文 ---------- 25
繁體中文 ---------- 29

What's in The Box

- Transmitter x 1
- User Manual x1
- Headphone x1
- Cloth Ear Pad x1set
- Detachable Mic x1
- 3.5mm Audio Cable x1
- Type-C Cable x1
- Mic sponge sleeve x1

Product Dimension

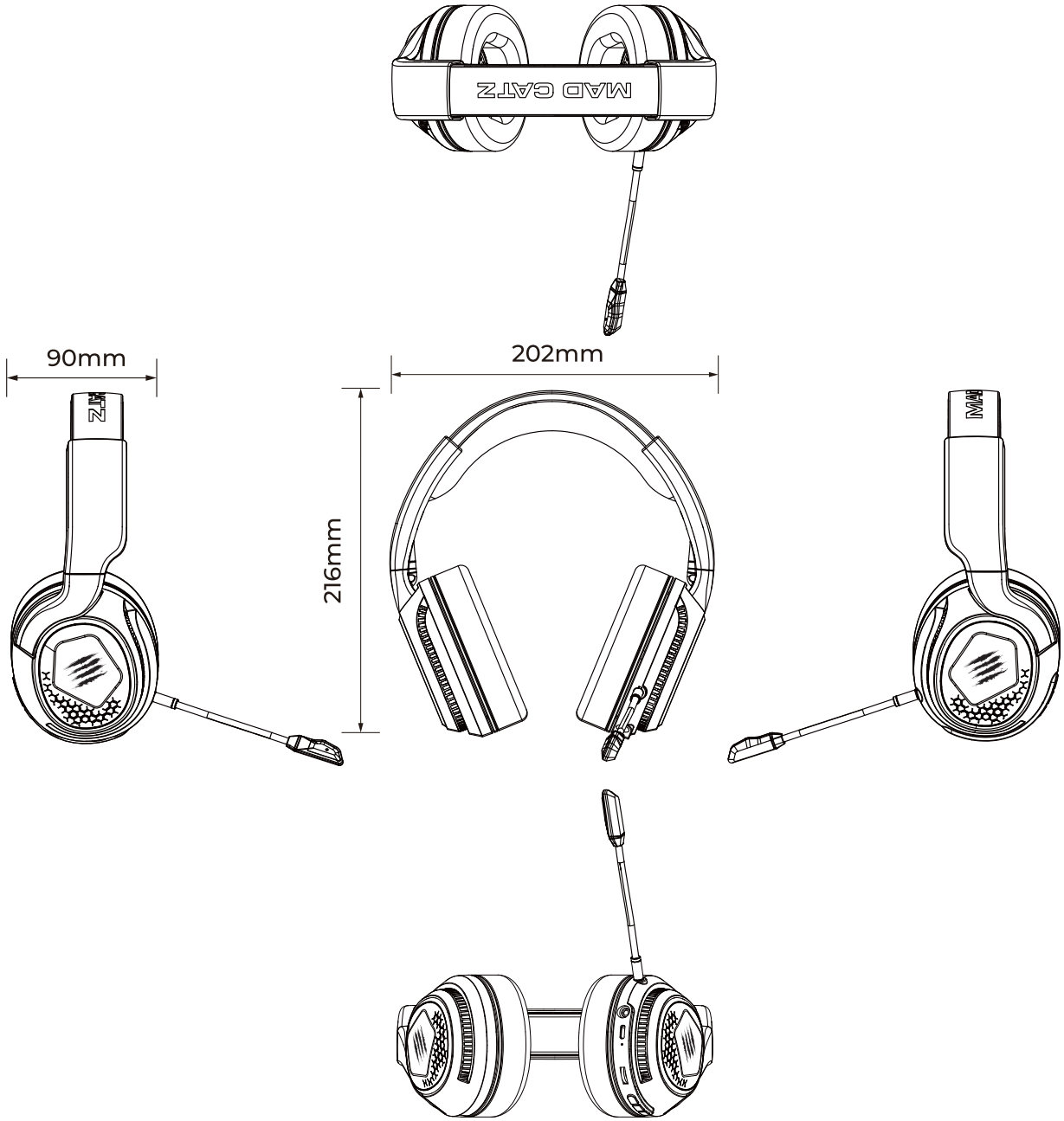

Product Parameter

Basic Parameter

Battery: 930mAh
Weight: 345g
Backlight: RGB
MIC: detachable
Size: 202*216*90mm
3.5mm cable: 1m
Type-C cable: 1.2m(USB charge cable)

Electrical Parameters

Connectivity: 2.4G /BT/ 3.5mm
Wireless: 2.4G
2.4G frequency range: 2400-2480mHz
Working distance: 15M (unobstructed)
Charging voltage: DC 5V 500mA
Charging time: approx. 2.5h
Bluetooth: approx. 15h with LED on/60h with LED off
2.4G: approx.13h with LED on/40h with LED off
Latency in 2.4G mode: <35ms

Speaker Parameter

Driver unit : Φ50mm * 10 mm(H)
Sensitivity : 105dB±3dB SPL@1kHz
Impedance: 24±15% OHMS
Frequency response: 20~20KHz
Total harmonic distortion: ≦ 5%
Power rating: 10mW-15mW(max)
Buzz & Rating: sine wave 0.49V
Load test: normal 10mW 24 hours

Microphone Parameter

Driver unit: ϕ 6mm * 2.7mm(H)
Sensitivity: -42±3 dB
Directivity: omnidirectional
Impedance: 2.2KOHMS
Frequency response: 100~10KHz
Total harmonic distortion: ≦ 5%
Operating voltage: DC 1.0V~10V
Current consumption: Max 0.5mA

EN

Interface

Function

① Lighting-Effect ② Power ③ MIC (switch between 2.4G/BT) ④ Volume
⑤ Indicator Light (power on/off and pairing) ⑥ Type-C Port(for charging only)
⑦ Audio Jack ⑧ MIC Jack

Pairing via 2.4G/BT

1. Plug 2.4G receiver into device, turn on headphone, and it will process pairing automatically.
2. BT mode: press and hold MIC button for 3sec to enter BT pairing, when Indicator Light flashes in blue,search Mad Catz P.I.L.O.T. PRO in PC/phone and connect.

Audio cable

When 3.5mm audio cable is used to connect the headset and devices, no need to tap on the Power button.

Button function details

Power Button:

Press and hold the Power button for 3 seconds to turn on, you will hear a beep to confirm. Vice versa, press and hold the Power button for 3 seconds to turn off, and another beep will sound to confirm.
Tap to play/pause

Lighting-Effect Button:

Tap once to change the effect.
Default lighting loop setting: RGB Streaming, red, green, blue, purple, monochromatic breathing and LED off.

Microphone Button:

MIC is automatically on as default when the power is on.
Tap to turn the MIC on/off.
Double taps to turn MIC ENC on/off.
Press and hold for 3 seconds for Bluetooth mode. When the Indicator LED flashes in blue slowly, double press the Power button (blue LED flashes quicker) to enter Bluetooth pairing. When blue LED stops flashing and is constantly on, it means that the pairing is completed. Press and hold for 3 seconds (green LED turns on) to switch back to 2.4G mode.

Volume Scroll Wheel:

Scroll up and down to turn the volume up and down.

Lower Battery Prompt:

When battery is running out, the headphone will beep once every 3sec. Please charge headphone immediately for better battery longevity.

LED Indicator:

1. 2.4G Model: Green LED constantly on 2. BT Model: Blue LED constantly on
3. Low Battery: Red LED flashes 4. Charging: Red LED constantly on
5. Fully Charged: Green LED constantly on 6. BT Pairing: Blue LED flashes

Availability of Audio Output:

1. Wired (3.5mm AUX) 2. Wireless (2.4G) 3. Wireless (Bluetooth)

How to Replace (PU/Cloth) Ear Pads

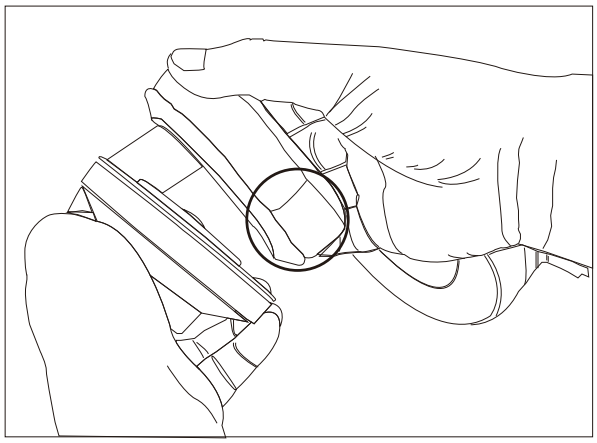

① Find the notches at the top and bottom of an earcup

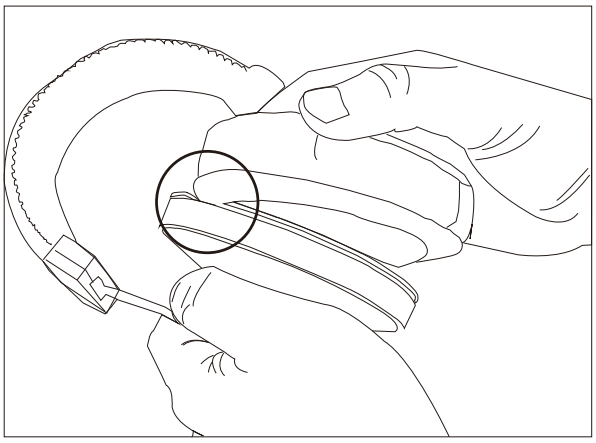

② Apply the lips of an ear pad from one notch to the other

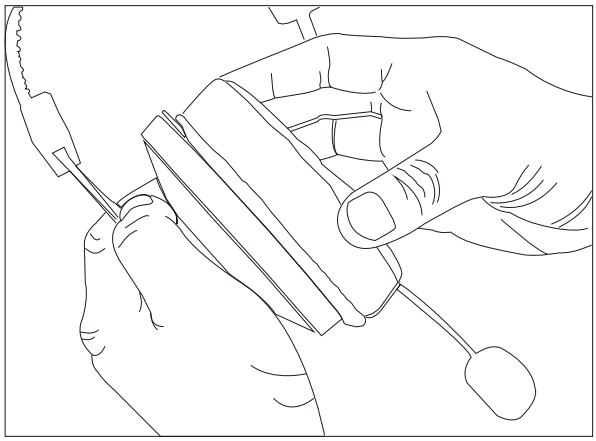

③ Make sure half of lips are in place

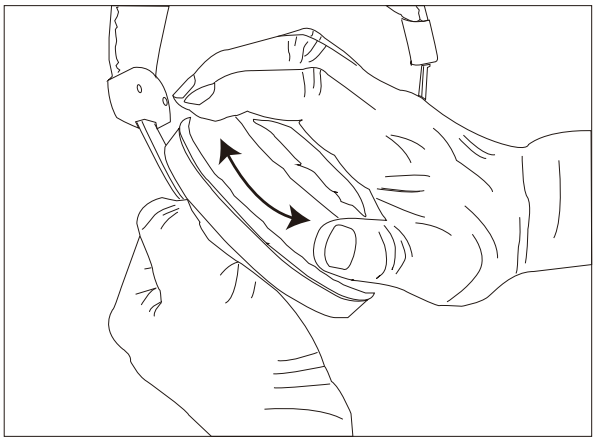

④ Rotate clockwise or anti-clockwise gently, then the ear pad is installed successfully

EN

Liste de colisage

• Émetteur x1 • Manuel de l'utilisateur x1 • Casque d'écoute x 1 • Coussinets en tissu x1set
• Micro détachable x1 • Câble audio 3,5 mm x1 • Câble Type-C x1
• Manchon en éponge pour le micro x1

Dimension du produit

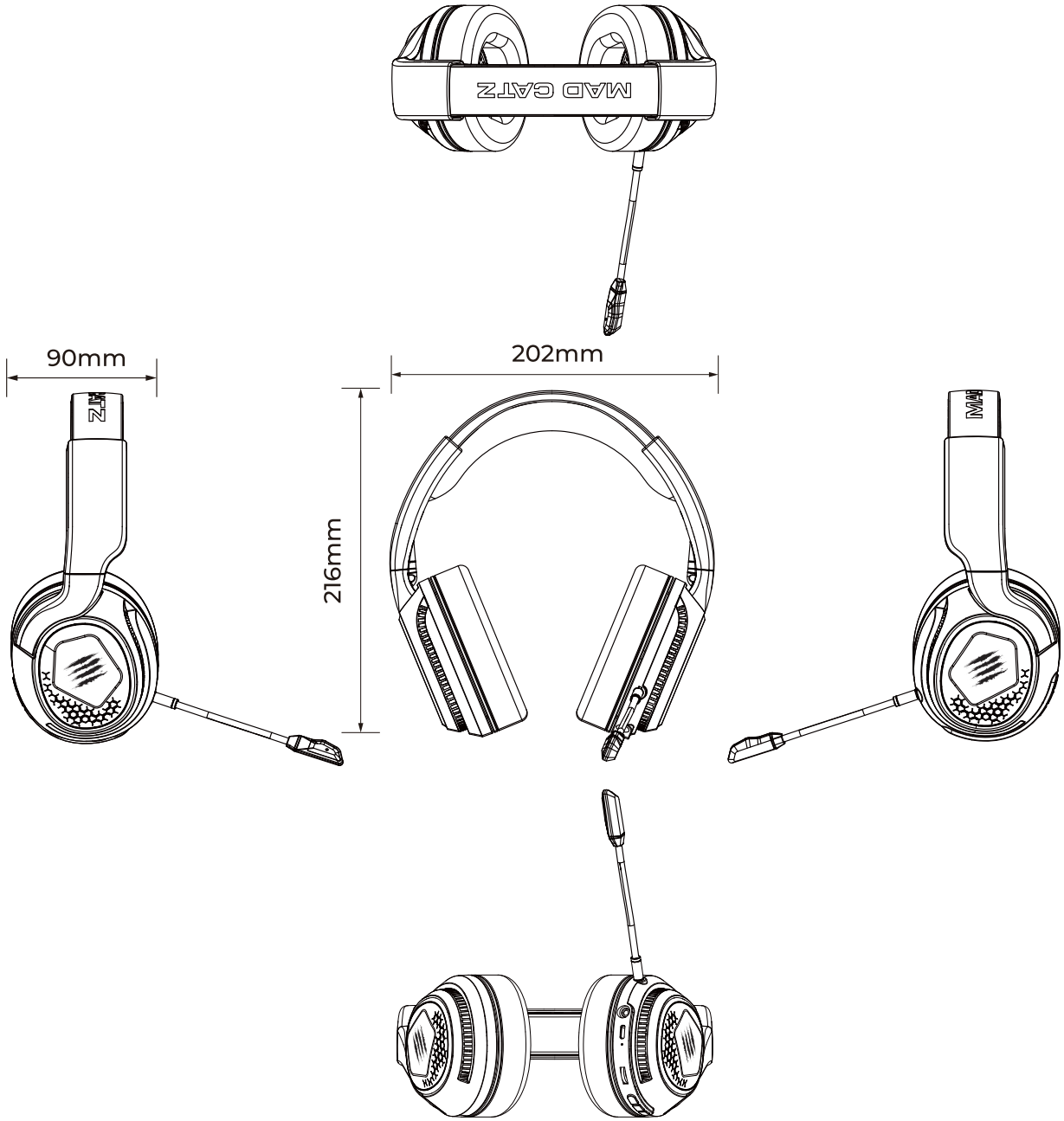

FR

Paramètres du produit

Paramètres de base

Batterie : 930mAh
Poids : 345g
Rétro-éclairage : RVB
MIC : détachable
Taille : 202*216*90mm
Câble de 3,5 mm : 1m
Câble Type-C : 1,2 m
(câble de charge USB)

Paramètres électriques

Connectivité : 2.4G /BT/ 3.5mm
Sans fil : 2.4G
Gamme de fréquences 2.4G : 2400-2480mHz
Distance de travail : 15M (sans obstacle)
Tension de charge : DC 5V 500mA
Temps de charge : environ 2.5h
Bluetooth : environ 15h avec LED allumée/60h avec LED éteinte
2.4G : environ 13h avec LED allumée/40h avec LED éteinte
Latence en mode 2.4G : <35ms

Paramètres du haut-parleur

Unité de commande : Φ50mm * 10mm(H)
Sensibilité : 105dB±3dB SPL@1kHz
Impédance : 24±15% OHMS
Réponse en fréquence : 20~20KHz
Distorsion harmonique totale : ≦ 5%
Puissance nominale : 10mW-15mW(max)
Buzz & Rating : onde sinusoïdale 0,49V
Test de charge : normal 10mW 24 heures

Paramètres du microphone

Unité de commande : ϕ 6mm * 2.7mm(H)
Sensibilité : -42±3 dB
Directivité : omnidirectionnelle
Impédance : 2,2KOHMS
Réponse en fréquence : 100~10KHz
Distorsion harmonique totale : ≦ 5%.
Tension de fonctionnement : DC 1.0V~10V
Consommation de courant : Max 0.5mA

FR

Interface

Fonction

① Effet d'éclairage ② Alimentation ③ MIC (commutation entre 2.4G/BT)
④ Volume ⑤ Voyant lumineux (marche/arrêt et appairage)
⑥ Port Type-C (pour la charge uniquement) ⑦ Prise audio ⑧ Prise MIC

Appairage via 2.4G/BT

1. Branchez le récepteur 2.4G sur l'appareil, mettez le casque en marche et l'appairage se fera automatiquement.
2. Mode BT : appuyez et maintenez le bouton MIC pendant 3 secondes pour entrer dans le jumelage BT, lorsque le voyant lumineux clignote en bleu, recherchez Mad Catz P.I.L.O.T. PRO dans le PC/le téléphone et connectez-vous.

Câble audio

Lorsqu'un câble audio de 3,5 mm est utilisé pour connecter le casque et les appareils, il n'est pas nécessaire d'appuyer sur le bouton d'alimentation.

Détails de la fonction des boutons

FR

Bouton d'alimentation :

Appuyez sur le bouton d'alimentation et maintenez-le enfoncé pendant 3 secondes pour allumer l'oreillette, vous entendrez un bip pour confirmer. À l'inverse, appuyez sur le bouton d'alimentation et maintenez-le enfoncé pendant 3 secondes pour éteindre l'appareil ; un autre bip retentira pour confirmer. Tapotez pour lire/pause

Bouton d'effet lumineux :

Appuyez une fois pour modifier l'effet. Réglage par défaut de la boucle d'éclairage :
Flux RVB, rouge, vert, bleu, violet, respiration monochromatique et DEL éteinte.

Bouton Microphone :

Le MIC est automatiquement activé par défaut lorsque l'appareil est sous tension. Appuyez sur ce bouton pour activer/désactiver le MIC. Un double appui permet d'activer/désactiver le MIC ENC. Appuyez sur ce bouton et maintenez-le enfoncé pendant 3 secondes pour accéder au mode Bluetooth. Lorsque le voyant clignote lentement en bleu, appuyez deux fois sur le bouton d'alimentation (le voyant bleu clignote plus rapidement) pour entrer en mode Bluetooth. Lorsque le voyant bleu cesse de clignoter et reste allumé en permanence, cela signifie que l'appairage est terminé. Appuyez et maintenez enfoncé pendant 3 secondes (le voyant vert s'allume) pour revenir au mode 2.4G.

Molette de défilement du volume :

Faites défiler vers le haut et vers le bas pour augmenter ou diminuer le volume.

Invite à baisser la batterie :

Lorsque la batterie est épuisée, le casque émet un bip toutes les 3 secondes.
Veuillez recharger le casque immédiatement pour améliorer la longévité de la batterie.

Indicateur LED :

1. Modèle 2.4G : LED verte allumée en permanence
2. Modèle BT : DEL bleue allumée en permanence
3. Batterie faible : Le voyant rouge clignote
4. Chargement : Le voyant rouge est allumé en permanence
5. Chargement complet : DEL verte allumée en permanence
6. Appairage BT : Le voyant bleu clignote

Disponibilité de la sortie audio :

1. Filaire (3,5 mm AUX) 2. Sans fil (2.4G) 3. Sans fil (Bluetooth)

Comment remplacer les coussinets (PU/tissu)

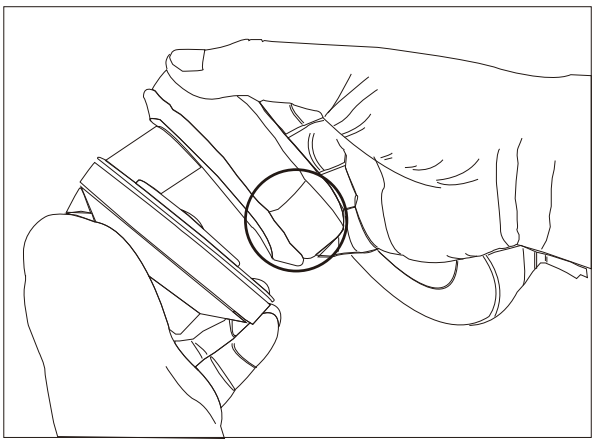

① Trouver les encoches en haut et en bas d'un écouteur

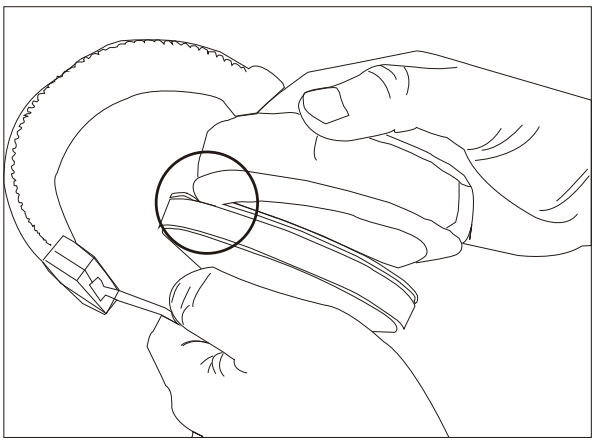

② Appliquer les lèvres d'un pavillon d'oreille d'un cran à l'autre

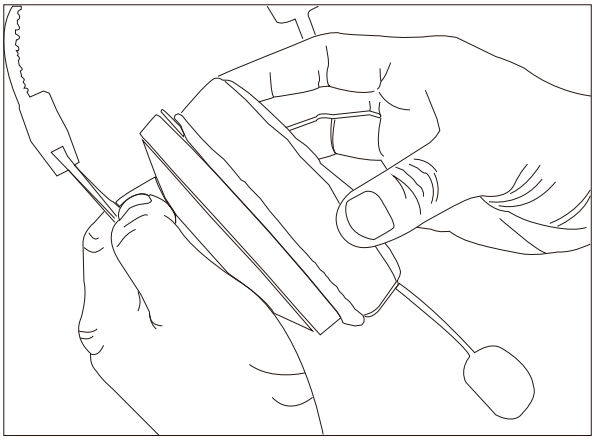

③ S'assurer que la moitié des lèvres est en place

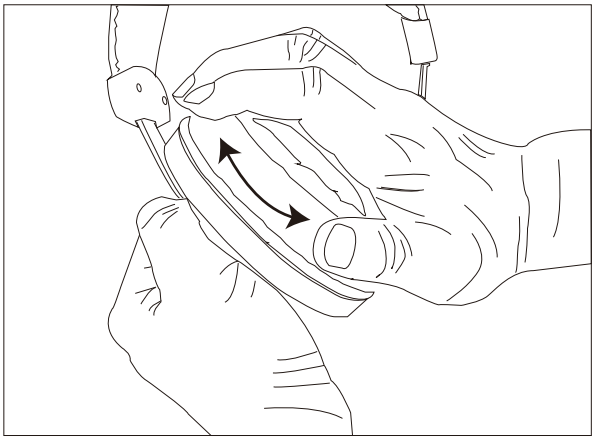

④ Tournez doucement dans le sens des aiguilles d'une montre ou dans le sens inverse des aiguilles d'une montre, puis le coussinet auriculaire est installé avec succès.

FR

Was ist in der Box

- Sender x1
- Benutzerhandbuch x1
- Kopfhörer x1
- Ohrpolster aus Stoff x1Set
- Abnehmbares Mikrofon x1
- 3,5-mm-Audiokabel x1
- Typ-C Kabel x1
- Mikrofon-Schwammhülle x1

Produkt Abmessung

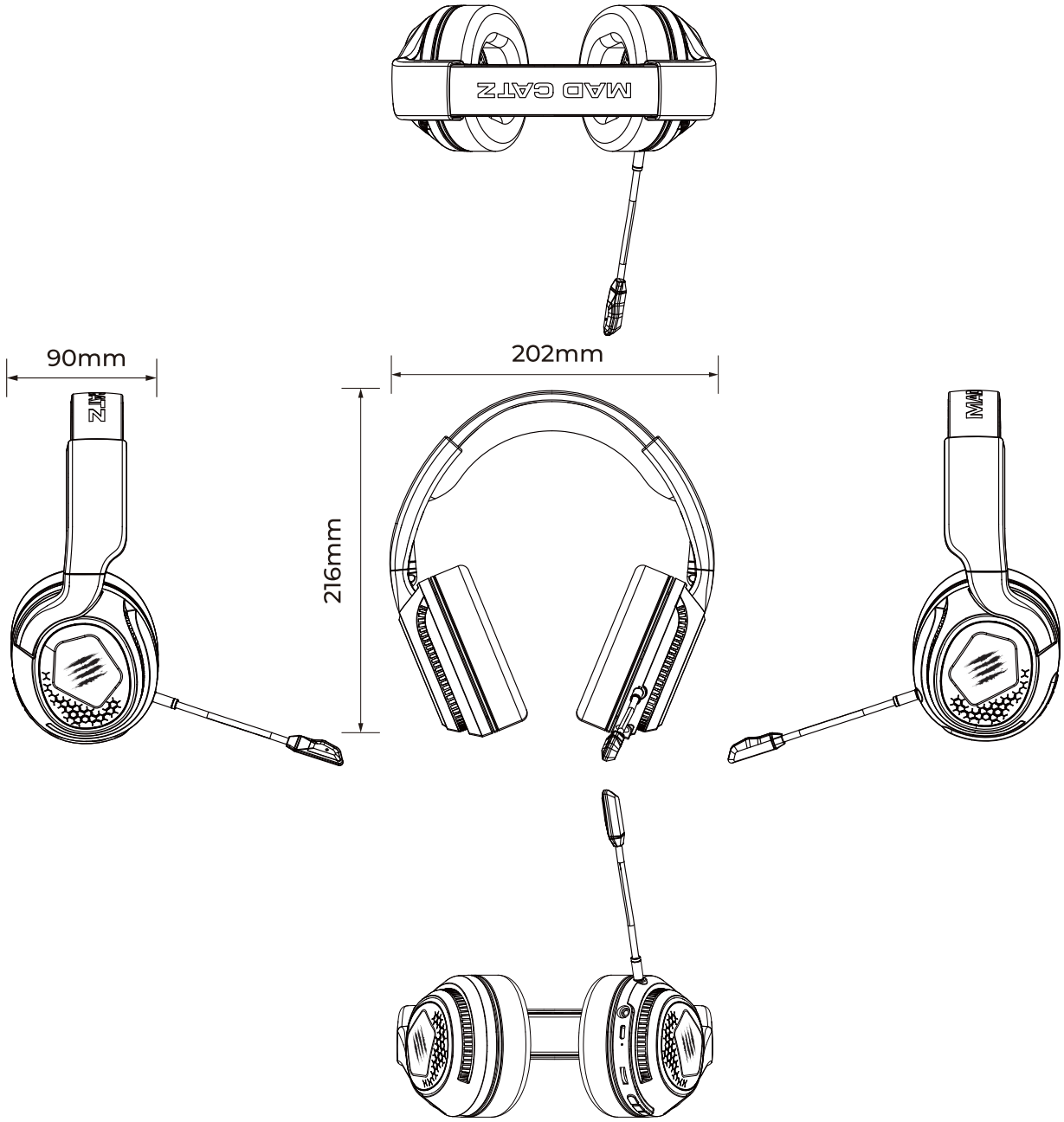

Produkt-Parameter

Grundlegende Parameter

Akku: 930mAh
Gewicht: 345g
Hintergrundbeleuchtung: RGB
MIC: abnehmbar
Größe: 202*216*90mm
3.5mm Kabel: 1m
Typ-C-Kabel: 1.2m (USB-Ladekabel)

Elektrische Parameter

Anschlussmöglichkeiten: 2.4G /BT/ 3.5mm
Drahtlos: 2.4G
2.4G Frequenzbereich: 2400-2480mHz
Arbeitsabstand: 15M (ungehindert)
Aufladespannung: DC 5V 500mA
Aufladezeit: ca. 2.5h
Bluetooth: ca. 15h mit eingeschalteter LED/60h mit ausgeschalteter LED
2.4G: ca.13h mit eingeschalteter LED/40h mit ausgeschalteter LED
Latenzzeit im 2.4G-Modus: <35ms

Lautsprecher Parameter

Treibereinheit : Φ50mm * 10mm(H)
Empfindlichkeit: 105dB±3dB SPL@1kHz
Impedanz: 24±15% OHMS
Frequenzgang: 20~20KHz
Gesamte harmonische Verzerrung: ≦ 5%
Leistungsaufnahme: 10mW-15mW(max)
Buzz & Bewertung: Sinuswelle 0.49V
Belastungstest: normal 10mW 24 Stunden

Mikrofon-Parameter

Treibereinheit: ϕ6mm * 2.7mm(H)
Empfindlichkeit: -42±3 dB
Richtwirkung: omnidirektional
Impedanz: 2.2KOHMS
Frequenzgang: 100~10KHz
Gesamte harmonische Verzerrung: ≦ 5%
Betriebsspannung: DC 1.0V~10V
Stromverbrauch: Max 0.5mA

DE

Schnittstelle

Funktion

① Beleuchtungseffekt ② Stromanschluss ③ MIC (Umschaltung zwischen 2.4G/BT)
④ Lautstärke ⑤ Kontrollleuchte (Ein-/Ausschalten und Pairing)
⑥ Typ-C-Anschluss (nur zum Aufladen) ⑦ Audioanschluss ⑧ MIC-Anschluss

Kopplung über 2.4G/BT

1.Schließen Sie den 2.4G-Empfänger an das Gerät an, schalten Sie den Kopfhörer ein, und das Pairing wird automatisch durchgeführt.
2.BT-Modus: Halten Sie die MIC-Taste 3 Sekunden lang gedrückt, um das BT-Pairing zu starten. Wenn die Anzeigeleuchte blau blinkt, suchen Sie Mad Catz P.I.L.O.T. PRO im PC/Telefon und stellen Sie eine Verbindung her.

Audiokabel

Wenn ein 3,5-mm-Audiokabel verwendet wird, um das Headset und die Geräte zu verbinden, muss die Power-Taste nicht gedrückt werden.

Details zur Tastenfunktion

DE

Einschalttaste:

Halten Sie die Einschalttaste 3 Sekunden lang gedrückt, um das Gerät einzuschalten; zur Bestätigung ertönt ein Piepton. Umgekehrt halten Sie die Einschalttaste 3 Sekunden lang gedrückt, um das Gerät auszuschalten; zur Bestätigung ertönt ein weiterer Piepton. Tippen Sie zum Abspielen/Pausieren

Taste mit Lichteffekt:

Einmal antippen, um den Effekt zu ändern. Standardeinstellung der Beleuchtungsschleife: RGB-Streaming, rot, grün, blau, lila, monochromatisches Atmen und LED aus.

Mikrofon-Taste:

Das Mikrofon ist automatisch eingeschaltet, wenn das Gerät eingeschaltet ist. Tippen Sie, um das MIC ein-/auszuschalten. Doppeltes Antippen schaltet MIC ENC ein/aus. Halten Sie die Taste 3 Sekunden lang gedrückt, um den Bluetooth-Modus zu aktivieren. Wenn die Anzeige-LED langsam blau blinkt, drücken Sie zweimal die Ein/Aus-Taste (die blaue LED blinkt schneller), um die Bluetooth-Kopplung zu aktivieren. Wenn die blaue LED aufhört zu blinken und konstant leuchtet, bedeutet dies, dass die Kopplung abgeschlossen ist. Halten Sie die Taste 3 Sekunden lang gedrückt (die grüne LED leuchtet), um wieder in den 2.4G-Modus zu wechseln.

Lautstärke Scrollrad:

Nach oben und unten blättern, um die Lautstärke zu erhöhen oder zu verringern

Untere Batterie Aufforderung:

Wenn der Akku zur Neige geht, piept der Kopfhörer alle 3 Sekunden einmal. Bitte laden Sie den Kopfhörer sofort auf, um die Lebensdauer der Batterie zu verlängern.

LED-Anzeige:

1. 2.4G Modell: Grüne LED leuchtet ständig 2. BT-Modell: Blaue LED leuchtet konstant
3. Niedriger Batteriestand: Rote LED blinkt 4. Aufladen: Rote LED leuchtet ständig
5. Vollständig aufgeladen: Grüne LED leuchtet konstant 6. BT-Kopplung: Blaue LED blinkt

Verfügbarkeit des Audioausgangs:

1. Kabelgebunden (3,5 mm AUX) 2. drahtlos (2.4G) 3. drahtlos (Bluetooth)

Auswechseln von Ohrpolstern (PU/Stoff)

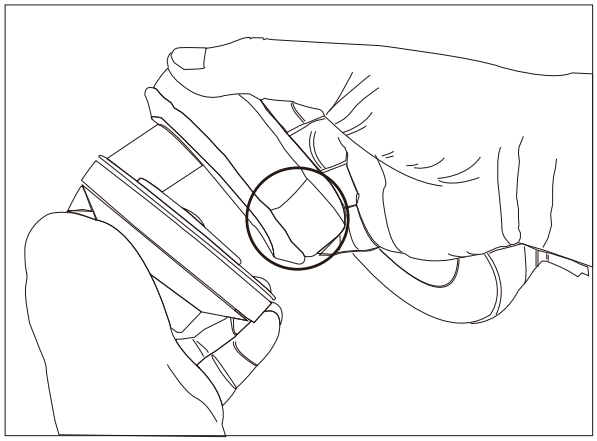

① Finden Sie die Kerben an der Ober- und Unterseite einer Hörmuschel

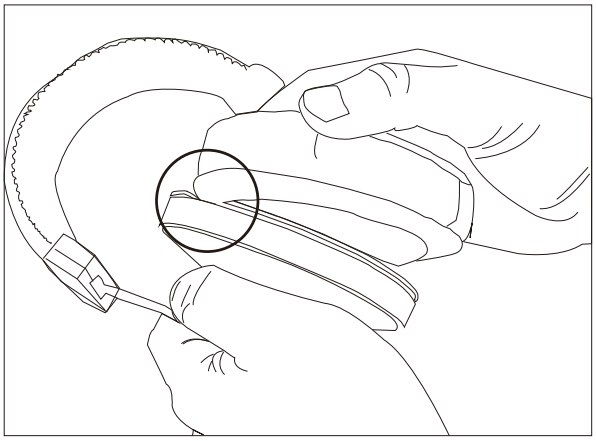

② Legen Sie die Lippen eines Ohrpolsters von einer Kerbe zur anderen

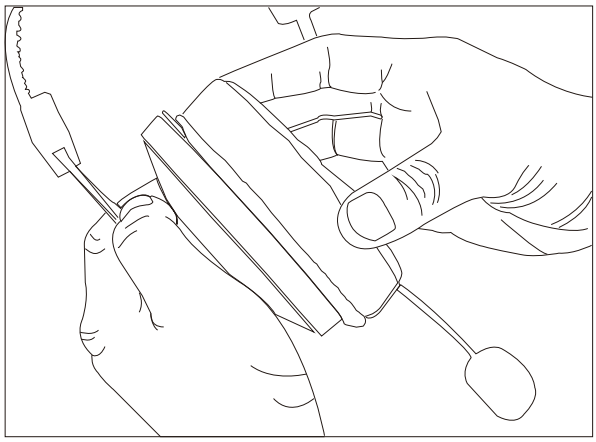

③ Stellen Sie sicher, dass die Hälfte der Lippen an ihrem Platz ist

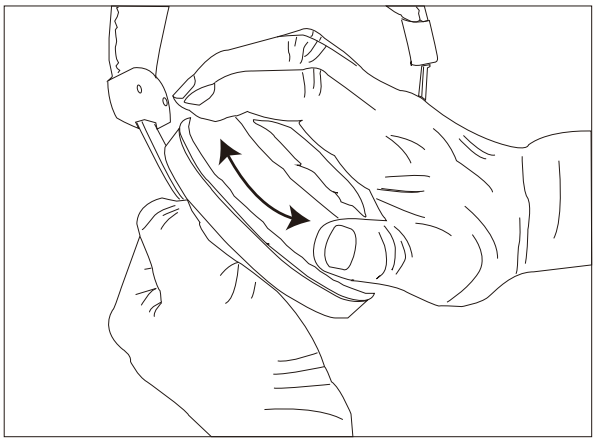

④ Drehen Sie vorsichtig im oder gegen den Uhrzeigersinn, dann ist das Ohrpolster erfolgreich installiert

DE