MAD CATZ

C.A.T.9

Quick Start Guide

C.A.T.9

WIRELESS GAME CONTROLLER

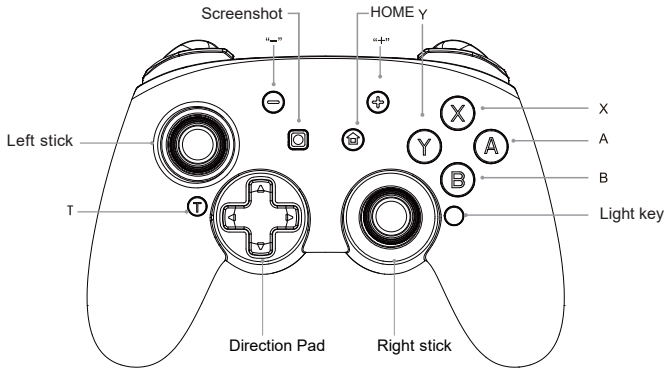
Screenshot
HOME
Y
"–"
"+"
X
A
B
Left stick
T
Light key
Direction Pad
Right stick

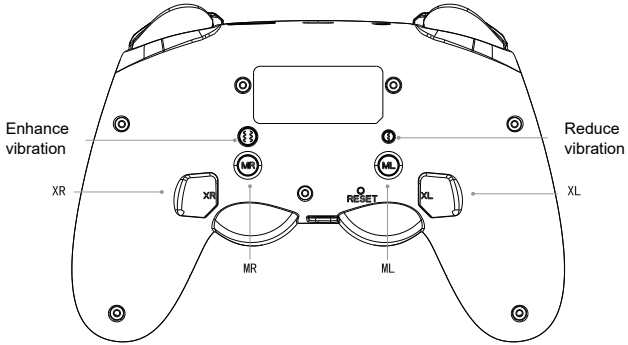
Enhance vibration
Reduce vibration
MR
ML
XR
XL
RESET
MR
ML

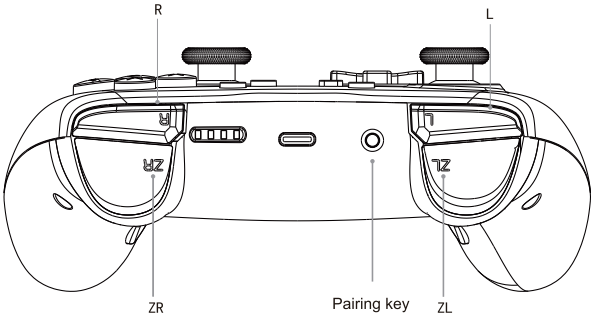

Switch

Press pairing key for 2 seconds, LED indicator flashes until successful connection to Switch.

Second connection mode:

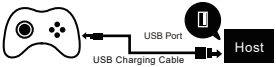

Android

1. Press “X+home” key for 2 seconds to enter Android gamepad mode. LED4 indicator flashes until successful connection.
2. Press [home] key for future reconnection after successful pairing.

iOS

Enter Apple MFI mode, press “B+home” key for 2 seconds, LED3 indicator flashes until successful connection.

USB

Gamepad charging activated when connected to the host computer via USB cable. Switch between Xinput (default) and Directinput via pressing “+” and “-” keys for 3 seconds.

1. In Xinput mode: LED1 + LED4 indicator lights on.
2. In Directinput mode: LED2 + LED3 indicator lights on.

EN

Turbo Function

1. Turbo firing: Press (the first time) A / B / X / Y / L1 / L2 / R1 / R2 / direction key + turbo key.
2. Cancel turbo firing: Press turbo key again. Press and hold turbo key for 5 seconds to clear all consecutive functions.
3. Press and hold turbo key + a key to clear turbo function of current key.

Battery

Battery Status		Indicator Status
Low power	→	LED indicator flashing
Charging	→	LED4 indicator flashing
Charging complete	→	LED4 indicator on

Lighting control instructions

EN

1. Tap light key to change color from blue, red, green, yellow, cyan, orange, purple, pink, magic color.
2. Double click light key to turn off lighting.
3. Light key + A: Breathing lighting color. Press light key to change color.
4. Light key + B: Vibration lighting mode, red light will be on.
5. Light key + X: Rocker mode. Click light key to change color.
6. Light key + Y: Gyro mode. 6-axis in motion, all lights on. Up (red), down (yellow), left (blue), and right (green)
7. Light key + L: Magic color breathing mode. (red/yellow/blue/green/purple/orange)
8. Light Key + Direction key: Change brightness. Press and hold light key + up/down key to change brightness.

Automatic shutdown

Gamepad enters sleep mode when host screen is closed and no key press within 5 minutes. In Bluetooth mode, press home key for 3 seconds to disconnect, gamepad will enter sleep mode.

Back key function

1. single key setting: ① press and hold MR + A (click) ② vibration occurs
③ XR key is set to A.

Macro key setting: ① press and hold MR + keys ② vibration occurs
③ XR key is set as macro.

2. Single key setting: ① press and hold ML + A (click) ② vibration occurs
③ XL key is set to A.

Macro key setting: ① press and hold ML + keys ② vibration occurs
③ XL key is set as macro.

Motor vibration regulation

1. Enhance vibration effect
2. Reduce vibration effect

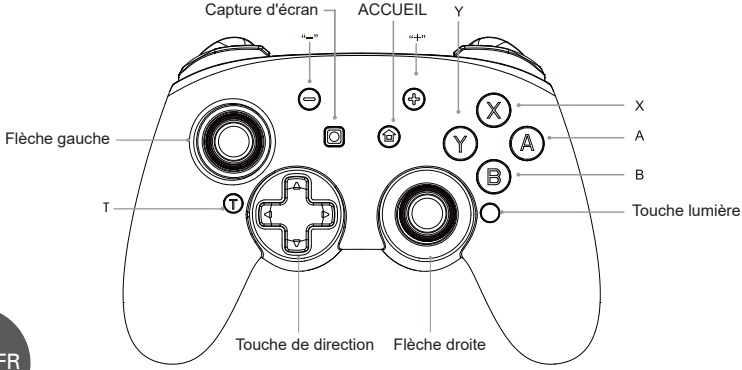
Capture d'écran
ACCUEIL
Y
"–"
"+"
X
Flèche gauche
A
B
T
Touche lumière
Touche de direction
Flèche droite

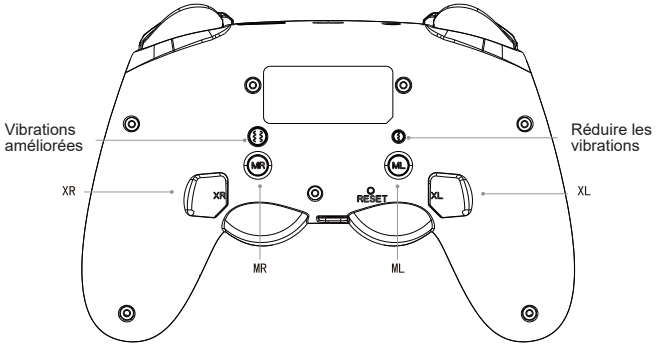
Vibrations améliorées
Réduire les vibrations
XR
XL
MR
ML
RESET

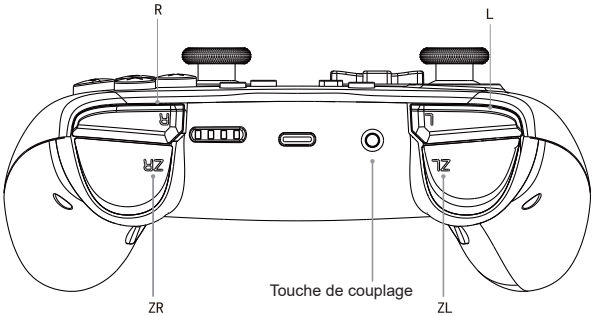

Switch

Première connexion : Appuyez longuement sur la touche pendant 2 secondes, led 1-led 4 voyants clignotants

Deuxième mode de connexion :

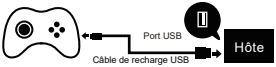

Android

1. Appuyez longuement sur la touche « x + accueil » pendant 2 secondes en état éteint, qui est le mode manette de jeu Android, et le voyant LED4 s'allume.
2. Lorsque le couplage est réussi, appuyez sur la touche [accueil] la prochaine fois pour vous connecter automatiquement.

iOS

Mode Apple MFI, appuyez longuement sur la touche « B + accueil » pendant 2 secondes, le voyant LED3 s'allume.

USB

Si un câble de données USB est utilisé pour connecter la manette à l'ordinateur hôte, il pourra être utilisé comme manette de câble. Sur l'identification de connexion du PC, la batterie au lithium peut être rechargée en même temps. Il existe des modes X-entrée et d-entrée, qui sont en mode X-entrée par défaut. Ils peuvent être connectés en appuyant sur les touches « + » et « - » pendant 3 secondes.

#1 Mode X-entrée, voyant correspondant LED1 + LED4 allumé

Mode d-entrée #2, voyant correspondant LED2 + LED3 allumé

Fonction de Turbo continu

1. Tir continu manuel Appuyez (la première fois) sur A/B/X/Y/L1/L2/R1/R2 + touche turbo pour régler la fonction de tir continu.
2. Effacez l'envoi continu : appuyez à nouveau sur turbo (la deuxième fois) pour effectuer la fonction turbo automatique ; Appuyez et maintenez la touche turbo enfoncée pendant 5 secondes pour effacer toutes les fonctions consécutives.
3. Appuyez d'abord sur la touche turbo + une touche et maintenez-la enfoncée pour effacer la fonction turbo de la touche actuelle.

Pile

Niveau de recharge		Voyant de puissance
Puissance faible	→	Les voyants des canaux clignotent dans le jeu
En recharge	→	Voyant Led 4 clignotant
Recharge terminée	→	Le voyant LED 4 est toujours allumé

Instructions de contrôle de l'éclairage

FR

1. Appuyez sur la touche lumière pour changer de couleur. Ordre de changement : bleu, rouge, vert, jaune, vert, orange, violet, rose, couleur magique. Transformation cyclique.
2. Double-cliquez sur la touche lumière pour éteindre la lumière
3. Touche lumière + A : cycle de respiration en mode couleur magique cycle de couleur claire, la couleur claire peut être dans ce mode avec la touche lumière cliquez pour changer d'autres couleurs
4. ouche lumière + B : mode vibration. Lorsque le moteur vibre, le voyant rouge sera allumé Luminosité (20mA)
5. Touche lumière + X : mode bascule et index bascule gauche. Plus l'angle de pivotement est grand, plus la lumière est brillante. Il n'y a pas de scintillement quand il n'y a pas de pendule. Dans ce mode, vous pouvez cliquer sur la touche lumière pour changer d'autres couleurs. Luminosité (5-20ma)
6. Touche lumière + Y : mode gyroscope 6 axes en mouvement, toutes les lumières allumées, haut (rouge), bas (jaune), gauche (bleu), droite (vert)
7. Touche lumière + L : cycle de respiration en mode respiration de couleurs magiques (rouge/jaune/bleu/vert/violet/orange)
8. Touche lumière + touche de direction : régler la lumière. Appuyez sur la touche lumière et maintenez-la plus touche directionnelle enfoncée : allumez la lumière. Appuyez sur la touche lumière et la touche de direction et maintenez-les : il existe 4 niveaux de gradation. 25 %, 50 %, 75 %, 100 %

Arrêt automatique

L'écran hôte est fermé et la manette se met automatiquement en veille.

Si vous n'appuyez sur aucune touche pendant les 5 minutes, il passera automatiquement en veille.

En mode Bluetooth, appuyez sur la touche d'accueil pendant 3 secondes pour déconnecter l'hôte et la poignée** passera en veille.

Fonction de touche de retour

1. Réglage à une seule touche: ① Appuyez et maintenez Mr (touche de réglage) + A (clic) ② définissez l'invite de vibration réussie ③ la touche de retour des rayons X est définie sur A.

Paramétrage des touches macro: ① Appuyez et maintenez MR (touche de réglage) + action continue ; ② définissez l'invite de vibration réussie ; ③ définissez la touche de retour XR comme macro.

2. Réglage à une seule touche : ① Appuyez et maintenez ML (touche de réglage) + A (clic); ② définissez une invite de vibration réussie ; ③ Réglez la touche retour XL sur A.

Paramétrage des touches macro : ① Appuyez et maintenez ML (touche de réglage) + action continue ; ② définissez une invite de vibration réussie ; ③ Définissez la touche retour XL comme macro.

FR

Régulation des vibrations du moteur

1. Améliorer l'effet de vibration
2. Réduire l'effet de vibration

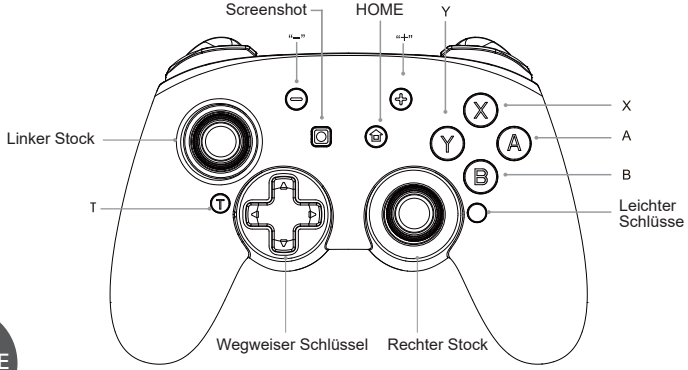
Screenshot
HOME
Y
"–"
"+"
X
Linker Stock
A
B
T
Leichter Schlüsse
Wegweiser Schlüssel
Rechter Stock

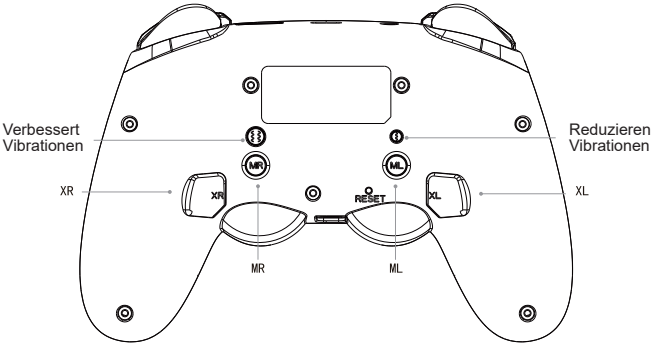
Verbessert Vibrationen
Reduzieren Vibrationen
MR
ML
XR
XR
RESET
XL
XL
MR
ML

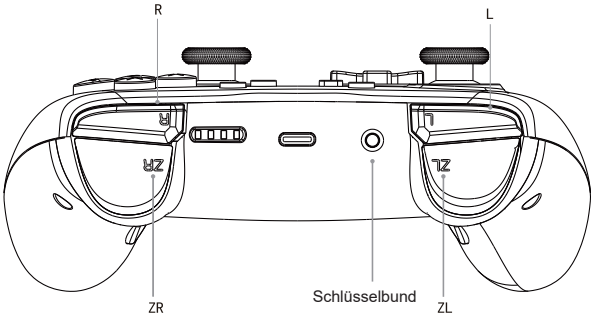

Switch

Die erste Verbindung:Kopplungstaste 2 Sekunden lang drücken, LED1-LED4 Lauflichter blinken

Zweiter Verbindungsmodus:

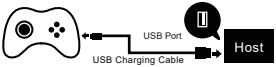

Android

1. Drücken Sie im ausgeschalteten Zustand, dem Android-Gamepad-Modus, lange die Taste "x + home" für 2 Sekunden, und die LED4-Anzeige leuchtet.
2. Drücken Sie nach erfolgreicher Kopplung das nächste Mal die Taste [Home], um eine automatische Verbindung herzustellen.

iOS

Apple MFI-Modus, langes Drücken der Taste "B + Home" für 2 Sekunden, LED3-Anzei-leuchtet.

USB

Wenn ein USB-Datenkabel verwendet wird, um den Griff mit dem Host-Computer zu verbinden, kann es als Kabelgriff verwendet werden. Über die Verbindungskennung des PCs kann gleichzeitig der Lithium-Akku geladen werden. Es gibt XInput- und Dinput-Modi, die sich standardmäßig im XInput-Modus befinden. Durch 3 Sekunden langes Drücken der Tasten „+“ und „-“ werden sie aufeinander geschaltet.

#1 XEingangsmodus, entsprechende LED1 + LED4 Kontrollleuchte an

#2 Eingangsmodus, entsprechende LED2 + LED3 Kontrollleuchte an

DE

Turbo Continuous function

1. Manuelles Dauerfeuer: Drücken Sie (das erste Mal) a / B / X / Y / L1 / L2 / R1 / r2 / Kreuztaste + Turbo-Taste, um die Dauerfeuerfunktion einzustellen.
2. Löschen Sie das kontinuierliche Senden: Drücken Sie Turbo erneut (das zweite Mal), um die Auto-Turbo-Funktion zu realisieren; Halten Sie die Turbo-Taste 5 Sekunden lang gedrückt, um alle aufeinanderfolgenden Funktionen zu löschen.
3. Drücken und halten Sie zuerst die Turbo-Taste + eine Taste, um die Turbo-Funktion der aktuellen Taste zu löschen.

Batterie

Ladezustand		Anzeigestatus
Geringer Strom	→	Kanallichter blinken im Spiel
Aufladen	→	LED 4 Anzeige blinkt
Charging complete	→	LED 4 Anzeige ist immer an

DE

Lighting control instructions

1. Tap the light key to change the color. Change order: blue, red, green, yellow, green, orange, purple, pink, magic color. Cyclic transformation
2. Double click the light key to turn off the light
3. Light key + A: magic color mode breathing cycle light color cycle, light color can be in this mode with the light key click to change other colors
4. Light key + B: vibration mode When the motor vibrates, the red light will be on Brightness (20mA)
5. Light key + X: rocker mode and left rocker swing index. The larger the swing angle, the brighter the light. There is no shimmer when there is no pendulum. In this mode, you can click the light key to change other colors. Brightness (5-20ma)
6. Light key + Y: gyro mode 6 axis in motion, all lights on, up (red), down (yellow), left (blue), right (green)
7. Light key + L: magic color breathing mode (red / yellow / Blue / Green / Purple / orange) breathing cycle
8. Light key + direction key: adjust the light. Press and hold the light key plus direction key: turn the light on. Press and hold the light key and direction key: there are 4 levels of Appuyez sur la touche lumière et la touche de direction et maintenez-les : il existe dimming. 25 %, 50 %, 75 %, 100 %

Automatische Abschaltung

Der Host-Bildschirm wird geschlossen und der Griff schläft automatisch

Wenn innerhalb von 5 Minuten keine Taste gedrückt wird, schaltet es automatisch in den Ruhezustand.

Drücken Sie im Bluetooth-Modus die Home-Taste 3 Sekunden lang, um den Host zu trennen, und der Griff wird in den Ruhezustand versetzt.

Back key function

1. Einzeltasten-Einstellung: ① Mr (Einstelltaste) +A (Klick) drücken und halten ② erfolgreiche Vibrationsaufforderung einstellen ③ Röntgen-Zurück-Taste auf A eingestellt ist.

Makrotasteneinstellung: ① MR (Einstelltaste) gedrückt halten + kontinuierliche Aktion; ② die erfolgreiche Vibrationsaufforderung einstellen; ③ Stellen Sie die XR-Zurück-Taste als Makro ein.

2. Einzeltasteneinstellung: ① ML (Einstelltaste) + A (Klick) gedrückt halten; ② erfolgreich Vibrationsauf-forderung einstellen; ③ XL-Zurücktaste auf A stellen.

Makrotasteneinstellung:① ML (Einstelltaste) gedrückt halten + kontinuierliche Aktion; ② erfolgreich Vibrationsaufforderung einstellen; ③ XL-Zurück-Taste als Makro setzen.

Motor vibration regulation

1. Verbessern Sie den Vibrationseffekt
2. Reduzieren Sie den Vibrationseffekt

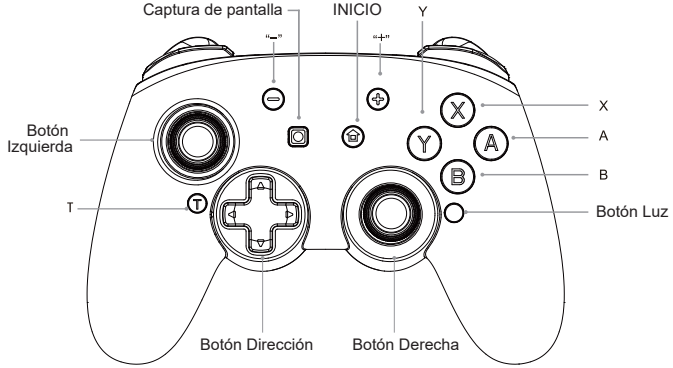
Captura de pantalla
INICIO
Y
"–"
"+"
X
A
B
Botón Izquierda
T
Botón Luz
Botón Dirección
Botón Derecha

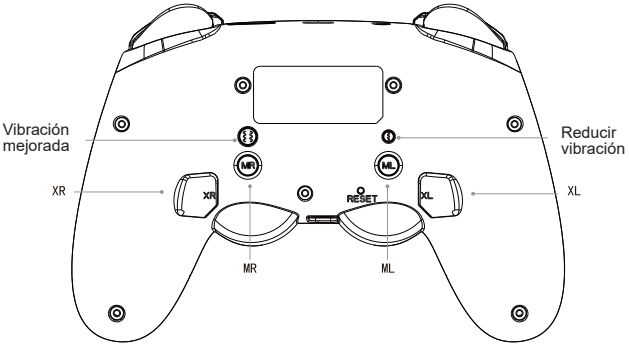
Vibración mejorada
Reducir vibración
MR
ML
XR
XL
RESET
MR
ML

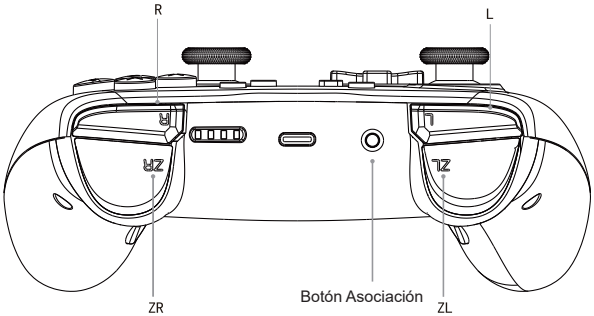

Switch

La primera conexión: Pulsación larga del botón durante 2 segundos (las luces de funcionamiento led 1 a led 4 parpadean)

Segundo modo de conexión:

Android

1. Mantenga presionado el botón “x + inicio” durante 2 segundos en el estado de apagado, que es el modo del panel de mandos de Android, y el indicador LED4 se encenderá.
2. Después de que la asociación se realice correctamente, presione el botón [Inicio] la próxima vez para conectarse automáticamente.

iOS

Modo Apple MFI. Mantenga presionado el botón “B + Inicio” durante 2 segundos. El indicador LED3 se encenderá.

USB

Si se utiliza un cable de datos USB para conectar el panel de mandos al equipo host, se puede utilizar como panel de mando cableado. En la identificación de conexión del equipo, la batería de litio se puede cargar al mismo tiempo. Hay modos XInput y dInput, que se encuentran en el modo XInput de forma predeterminada. Se cambian entre sí presionando los botones “+” y “-” durante 3 segundos.
Modo entrada X n.º 1, luz indicadora LED1 + LED4 correspondiente encendida
Modo entrada d n.º 2, luz indicadora LED2 + LED3 correspondiente encendida

ES

Función Turbo continua

1. Disparo continuo manual: Presione (la primera vez) A/B/X/Y/L1/L2/R1/R2 + Botón Turbo para establecer la función de disparo continuo.
2. Borre el envío continuo: presione Turbo de nuevo (la segunda vez) para llevar a cabo la función Turbo automático. Mantenga presionado el botón Turbo durante 5 segundos para borrar todas las funciones consecutivas.
3. Mantenga presionado el botón Turbo + un botón primero para borrar la función Turbo de la tecla actual.

Batería

Estado de carga		Estado del indicador
Energía baja	→	Las luces del canal parpadean en el juego
Cargando	→	Indicador Led 4 parpadeando
Carga completada	→	El indicador Led 4 está siempre encendido

ES

Instrucciones del control de iluminación

1. Toque el botón de luz para cambiar el color. Cambio de orden: azul, rojo, verde, amarillo, verde, naranja, morado, rosa, color mágico. Transformación cíclica.
2. Haga doble clic en la tecla de luz para apagar la luz
3. Botón de luz + A: ciclo de respiración del modo de color mágico, ciclo de color de la luz. El color de la luz puede estar en este modo con el botón de luz. Haga clic para cambiar otros colores.
4. Botón de luz + B: modo de vibración. Cuando el motor vibra, la luz roja se encenderá (20 mA)
5. Botón de luz + X: modo de balancín e índice de oscilación del balancín izquierdo. Cuanto mayor sea el ángulo de oscilación, más brillante será la luz. No hay brillo cuando no hay péndulo. En este modo, puede hacer clic en el botón de luz para cambiar otros colores. Brillo (5-20 ma)
6. Botón de luz + Y: modo giroscopio de 6 ejes en movimiento, todas las luces encendidas, arriba (rojo), abajo (amarillo), izquierda (azul), derecha (verde).
7. Botón de luz + L: modo de respiración de color mágico. Modo de respiración (rojo/amarillo/azul/verde/púrpura/naranja).
8. Botón de luz + Botón de dirección: ajustar la luz. Mantenga presionado el botón de luz más el botón de dirección: encender la luz. Mantenga presionado el botón de luz y el botón de dirección: hay 4 niveles de atenuación. 25 %, 50 %, 75 % y 100 %