CTBTS9050

18V Cordless Speaker

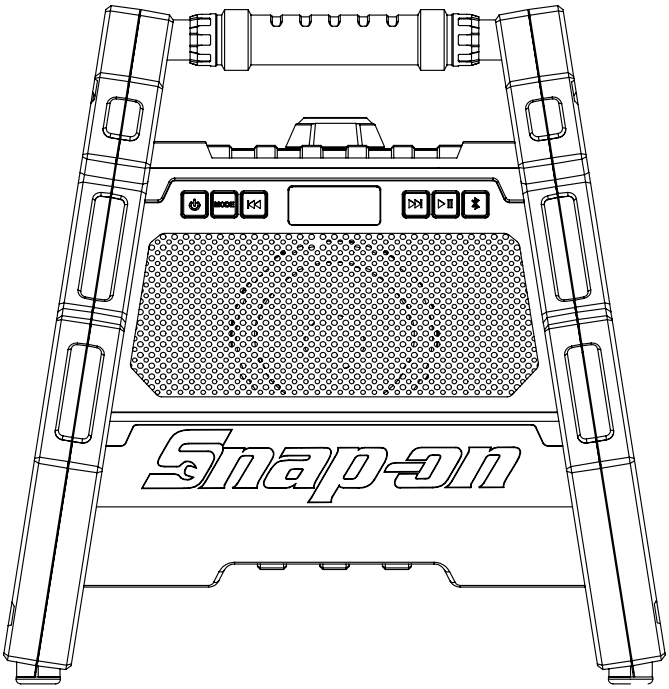

EN ORIGINAL INSTRUCTIONS

FR TRADUCTIONDES INSTRUCTIONS ORIGINALES

ES TRADUCCIÓN DE LAS INSTRUCCIONES ORIGINALES

Snap-on

CTBTS9050
18V Cordless Speaker

EN

Safety Messages

Snap-on Tools Company provides safety messages to cover reasonable situations that may be encountered when operating, servicing or repairing cordless tools. It is the responsibility of operators and servicing technicians to be knowledgeable about the procedures, tools and materials used, and to satisfy themselves that the procedures, tools and materials will not compromise their safety, that of others in the work place or the tool.

General Power Tool Safety Warnings

⚠WARNING

Read all safety warnings and all instructions. Failure to follow the warnings and instructions may result in electric shock, fire and/or serious injury.

SAVE ALL WARNINGS AND INSTRUCTIONS FOR FUTURE REFERENCE

The term "power tool" in the warnings refers to your mains-operated (corded) power tool or battery- operated (cordless) power tool.

Work area safety

- **Keep work area clean and well lit.** *Cluttered or dark areas invite accidents.*
- **Do not operate power tools in explosive atmospheres, such as in the presence of flammable liquids, gases, or dust.** *Power tools create sparks which may ignite the dust or fumes.*
- **Keep children and bystanders away while operating a power tool.** *Distractions can cause you to lose control.*

Electrical safety

- **Power tool plugs must match the outlet. Never modify the plug in any way. Do not use any adapter plugs with earthed (grounded) power tools.** *Unmodified plugs and matching outlets will reduce risk of electric shock.*
- **Avoid body contact with earthed or grounded surfaces such as pipes, radiators, ranges and refrigerators.** *There is an increased risk of electric shock if your body is earthed or grounded.*
- **Do not expose power tools to rain or wet conditions.** *Water entering a power tool will increase the risk of electric shock.*
- **Do not abuse the cord. Never use the cord for carrying, pulling or unplugging the power tool. Keep cord away from heat, oil, sharp edges or moving parts.** *Damaged or entangled cords increase the risk of electric shock.*
- **When operating a power tool outdoors, use an extension cord suitable for outdoor use.** *Use of a cord suitable for outdoor use reduces the risk of electric shock.*
- **If operating a power tool in a damp location is unavoidable, use a residual current device (RCD) protected supply.** *Use of a RCD reduces the risk of electric shock.*

Personal safety

- **Stay alert, watch what you are doing and use common sense when operating a power tool. Do not use a power tool while you are tired or under the influence of drugs, alcohol or medication.** *A moment of inattention while operating power tools may result in serious personal injury.*
- **Use personal protective equipment. Always wear eye protection.** *Personal protective equipment such as dust mask, non-skid safety shoes, hard hat, or hearing protection used for appropriate conditions will reduce personal injuries.*

Power tool use and care

- **Do not use the power tool if the switch does not turn it on and off.** *Any power tool that cannot be controlled with the switch is dangerous and must be repaired.*
- **Disconnect the plug from the power source and/or the battery pack from the power tool before making any adjustments, changing accessories, or storing power tools.** *Such preventive safety measures reduce the risk of starting the power tool accidentally.*
- **Store idle power tools out of the reach of children and do not allow persons unfamiliar with the power tool or these instructions to operate the power tool.** *Power tools are dangerous in the hands of untrained users.*
- **Maintain power tools. Check for misalignment or binding of moving parts, breakage of parts and any other condition that may affect the power tool's operation. If damaged, have the power tool repaired before use.** *Many accidents are caused by poorly maintained power tools.*

Battery tool use and care

- **Recharge only with the charger specified by the manufacturer.** *A charger that is suitable for one type of battery pack may create a risk of fire when used with another battery pack.*
- **Use power tools only with specifically designated battery packs.** *Use of any other battery packs may create a risk of injury or fire.*
- **When battery pack is not in use, keep it away from other metal objects, like paper clips, coins, keys, nails, screws or other small metal objects, that can make a connection from one terminal to another.** *Shorting the battery terminals together may cause burns or a fire.*
- **Under abusive conditions, liquid may be ejected from the battery; avoid contact. If contact accidentally occurs, flush with water. If liquid contacts eyes, additionally seek medical help.** *Liquid ejected from the battery may cause irritation or burns.*

Service

- **Have your power tool serviced by a qualified repair person using only identical replacement parts.** *This will ensure that the safety of the power tool is maintained.*

Specific Safety Rules

- **Hold power tool by insulated gripping surfaces, when performing an operation where the fastener may contact hidden wiring.** *Fasteners contacting a "live" wire may make exposed metal parts of the power tool "live" and could give the operator an electric shock.*

⚠ WARNING

Improper use of power tools and accessories can cause broken tools.

- **Read instructions before operating power tools.**
- **Be sure these instructions accompany the tool when passed from one user to a new or inexperienced user.**
- **Do not remove any labels. Replace all damaged labels.**

Broken tools can cause injury.

Risk of contamination from hazardous dust.

- **Wear an approved dust mask or respirator when using power tools that create dust.**
- **Some dust created by power sanding, sawing, grinding, drilling and other construction activities contains chemicals known to cause cancer, birth defects or other reproductive harm.**

Inhaling hazardous dust can cause injury.

Power tools can cause flying particles during use.
Wear safety goggles, user and bystanders.
Flying particles can cause injury.

Power tools generate noise.
Wear hearing protection, user and bystanders.
Prolonged exposure to noise can cause hearing loss.

Power tools vibrate.

- **Avoid prolonged exposure to vibration, repetitive motions and uncomfortable positions.**
- **Stop using the tool if discomfort, tingling feeling or pain occurs. Seek medical advice before resuming use.** *Prolonged exposure to vibration, repetitive motions and uncomfortable positions can cause injury.*

Sudden changes in motion or position can occur while using the tool.

- **Anticipate and be alert for changes in motion during start up and operation.**
- **Maintain a secure grip.**
- **Anticipate reaction force. Adjust your stance and hold tool securely.**
- **Observe the position of the reverse mechanism before operating the tool and be aware of rotation direction when you press the trigger.** *Sudden changes in motion or position can cause injury.*

Risk of entanglement.

- **Keep body parts away from rotating parts.**
- **Wear protective hair covering to contain long hair.**
- **Keep handle dry, clean and free from oil and grease.**
- **Do not lock or tape the trigger in the ON position.**
- **Remove battery pack before changing accessories.**

Entanglement can cause injury.

⚠ WARNING

- **Do not use the tool if it vibrates too much, makes unusual noises, has loose parts, or shows any other signs of damage.**
- **If the tool malfunctions, discontinue use and immediately arrange for service and repair.**
- **Do not lubricate or clean tools with flammable or volatile liquids such as kerosene, gasoline, diesel, or jet fuel.**

Battery Pack Safety Messages

⚠ WARNING

Risk of explosion or fire.

- **Do not store the tool and battery in locations where the temperature may reach or exceed 120°F (49°C).**
- **CTC720/CTCJ720/CTCA720/CTCEU720 chargers will not charge battery when temperature is below 32°F (0°C) or above 113°F (45°C).**
- **Do not incinerate the battery, even if severely damaged or completely exhausted. The battery may explode in fire.**
- **Cover the battery pack terminals with heavy adhesive tape after removing the battery pack.**
- **Do not attempt to destroy or disassemble the battery pack or remove any of its components.**
- **Do not charge battery pack using an engine generator or DC power source.**
- **Charge battery pack in a well ventilated area.**

Explosion or flames can cause injury.

Risk of electric shock.

- **Do not disassemble the battery.**
- **Do not short circuit the battery.**
- **Charge battery pack only with Snap-on brand chargers for specified battery packs.**
- **Disconnect battery pack when not in use, before servicing and when changing accessories.**
- **Do not charge battery pack using an engine generator or DC power source.**

Electric shock or fire can cause injury.

Risk of burn.

- **Battery leakage may occur under conditions of extreme usage or temperature.**
- **Under abusive conditions, liquid may be ejected from the battery; avoid contact. If contact accidentally occurs, flush with water. If liquid contacts eyes, additionally seek medical help.** *Liquid ejected from the battery may cause irritation or burns.*
- **Ensure the switch is in the off position before inserting battery pack.** *Inserting the battery pack into power tools that have the switch on invites accidents.*
- **When battery pack is not in use, do not place it in a clothing pocket.** *Battery leakage or sparks may cause burns or fire.*

Risk of short circuit and fire.

- **Do not short battery pack.**
- **Do not touch the terminals with any conductive material.**
- **Avoid storing battery pack with conductive materials such as nails, screws, coins, and other metallics objects.**
- **Do not carry battery pack in aprons or pockets that contain conductive objects.** *Short circuit can cause fire and severe burns.*

Safety Rules for Battery Disposal

The ***RBRC***™ Seal on the lithium-ion battery contained in this product indicates that ***Snap-on*** is voluntarily participating in an industry program to collect and recycle these batteries at the end of their useful life.

Snap-on's involvement in this program is part of its commitment to protecting our environment and conserving our natural resources.

⚠ WARNING

Risk of explosion or fire.

Do not throw away used batteries! Return your battery to a ***Snap-on*** authorized repair center for recycling. *Explosion or flames can cause injury.*

Risk of fire.

- **Do not attempt to disassemble the battery or remove any component projecting from the battery terminals.**
- **Prior to recycling, protect exposed terminals with heavy insulating tape to prevent shorting.** *Fire can cause injury.*

Battery Charger Safety Messages

⚠WARNING

Risk of electric shock and fire.

- **Do not insert battery pack into charger if case is cracked or damaged.** *Electric shock and fire can cause injury.*
- **To reduce the risk of electric shock, this power cord (for USA version) has a polarized plug, (one blade is wider than the other.) This plug will fit in on a polarized outlet only one way. If the plug does not fit fully into the outlet, reverse the plug; if it still does not fit, contact a qualified electrician to install the proper outlet. Do not change the plug in any way.**
- **Use the CTC720/CTCJ720/CTCA720/CTCEU720 chargers only with the CTB185/CTB8185 rechargeable battery packs; Charging of any other types of batteries may cause batteries to burst, causing injury and damage.**
- **Under abusive conditions, liquid may be ejected from the battery; avoid contact. If contact accidentally occurs, flush with water. If liquid contacts eyes, additionally seek medical help.** *Liquid ejected from the battery may cause irritation or burns.*
- **Never attempt to connect two chargers together.**
- **Do not expose charger to rain or snow.**
- **Pull by plug rather than cord when disconnecting charger.**
- **Be sure the cord is not stepped on, tripped over, damaged, or stressed.**

Risk of explosion.
Wear safety goggles, user and bystander.
Explosion can cause eye injury.

Improper use of power tools and accessories can cause broken tools. **Before using charger, read all instructions and cautionary markings on the charger, battery, and product using battery.**
Broken tools can cause injury.

Risk of electric shock and fire.

IMPORTANT SAFETY INSTRUCTIONS

DANGER—TO REDUCE THE RISK OF FIRE OR ELECTRIC SHOCK, CAREFULLY FOLLOW THESE INSTRUCTIONS.

1. This manual contains important safety and operating instructions for the Snap-on CTC720/CTCJ720/CTCA720/CTCEU720 Charger.
2. Before using battery charger, read all instructions and cautionary markings on battery charger, battery, and product using battery.
3. **CAUTION**—To reduce risk of injury, charge only CTB185/CTB8185 type rechargeable batteries. Other types of batteries may burst causing personal injury and damage.
4. Do not expose charger to rain, moisture, or snow.
5. Use of an attachment not recommended or sold by the battery charger manufacturer may result in a risk of fire, electric shock, or injury to persons.
6. To reduce the risk of damage to cord, pull by the plug rather than the cord when disconnecting the charger.
7. Make sure cord is located so that it will not be stepped on, tripped over, or otherwise subjected to damage or stress.
8. Do not operate the charger with damaged cord - replace it immediately.
   —Cord replacement for CTC720/CTCJ720/CTCA720/CTCEU720 charger must be done with identical ***Snap-on*** cord
9. Do not operate charger if it has received a sharp blow, been dropped, or otherwise damaged in any way; take it to a qualified service person.
10. Do not disassemble charger; take it to a qualified service person when service or repair is required. Incorrect reassembly may result in a risk of electric shock or fire.
11. To reduce risk of electric shock, unplug charger before attempting any maintenance or cleaning. Turning off controls will not reduce this risk.
12. The charger is not intended for use by persons (including children) with reduced physical, sensory or mental capabilities, or lack of experience and knowledge, unless they have been given supervision or instruction concerning use of the charger by a person responsible for their safety.
13. Children should be supervised to ensure that they do not play with the appliance.
14. Do not recharge non-rechargeable batteries.
15. Never attempt to connect two chargers together.
16. Have your charger serviced by a qualified repair person using only identical replacement parts. This will ensure that the safety of the charger is maintained.

17. For the location of the nearest Snap-on repair center, please call Snap-on customer service at 1-877-762-7664.
18. To reduce risk of battery explosion, follow these instructions and those marked on the battery.
19. Never smoke or allow an open spark or flame in the vicinity of the battery or engine.
20. Never charge a frozen battery.
21. Do not operate charger in a closed-in area or restrict ventilation in any way.
22. Do not use an extension cord unless absolutely necessary. If an extension cord must be used, make sure that the:
    —Pins on the plug of the extension cord are the same number, size and shape of those of the plug on the charger,
    —Extension cord is properly wired and in good electrical condition, and
    —Wire size is large enough for AC ampere rating of charger as follows

100-120 Volt Charger Cord Length (feet)	Wire Size (AWG)
25 50 100	18 18 18
220-240 Volt Charger Cord Length (meters)	**Wire Size (mm)**
50 75	0.75 1.0

Recommended Extension Cord Length

Battery Pack Specifications

Type
CTB185/CTB8185 .....Lithium-Ion

Voltage
CTB185/CTB8185 ....18 VDC (3.6 V x 5 cell pairs)

Weight
CTB185/CTB8185 ..... 1.5 lbs (0.68 kg)

Charge Time
CTB185..... 90 min
CTB8185..... 60 min

Life
CTB185/CTB8185 ..... 1000 cycles
Note: 1 cycle=1 charge and 1 discharge

Capacity
CTB185..... 5.0 A•H
CTB8185..... 4.0 A•H

Discharge Temperature Range
CTB185/CTB8185 ....-4°F(-20°C) to 140°F(60°C)

Battery Charger Specifications

Input
CTC720/CTCJ720/CTCA720/CTCEU720.....
100-240V, 50/60 Hz

Output
CTC720/CTCJ720/CTCA720/CTCEU720.....5.0 A
USB Power Port .....5.0VDC@0.5A

Weight
All models..... 2.11 lbs (0.95 kg)

Charging Temperature Range
CTB185/CTB8185 .....32°F(0°C) to 113°F(45°C)

⚠WARNING

Battery Charging

1. Insert the power cord plug into the socket of the charger.
2. Plug the other end of cord plug into power source outlet.
3. Insert battery pack in the charger. Position the battery pack so that the battery sits flush with the top of the charger.
   —The green light will start flashing. This indicates the charger is charging the battery pack.
4. The fuel gauge on the battery pack will display the charge percentage % value status. Standard fast charging time is 60 minutes.
   —When the battery is 25% charged, one light will be solid green.
5. When the fast charge is complete all (4) lights on the battery pack will be solid green indicating battery is fully charged and charger will indicate solid green light.
6. If the LED on the right hand side is flashing a yellow light then the battery pack is either hot or cold. The charger will not fast charge the battery if it is too hot or cold. The charger goes into a fast charge mode when the battery temperature is between 32°F (0°C) and 113°F (45°C).
7. If the LED on the right hand side is flashing a red light, the battery pack is faulty and the charger will not charge the battery.
8. When the fast charge is complete, battery voltage is detected by the charger and it automatically turns off to prevent an over-charge and all four lights on the battery fuel gage will be on and charger will indicate solid green light
9. The charger has one USB port, its output current is 0.5 A and output voltage is 5 VDC. Do not connect to an appliance requiring over 0.5 A.

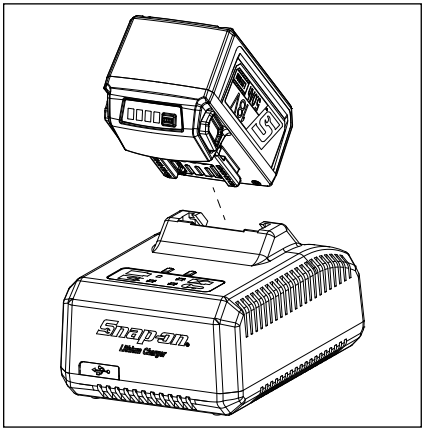

Figure 1: Inserting the Battery

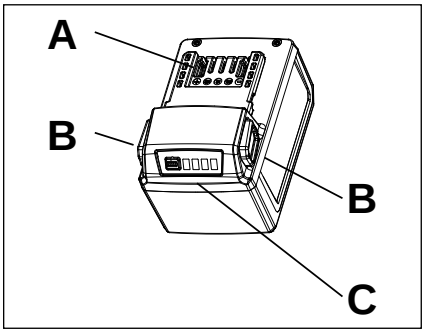

Figure 2: Battery Pack (CTB185)

A– Terminal
B– Latch Button
C– Fuel Gauge

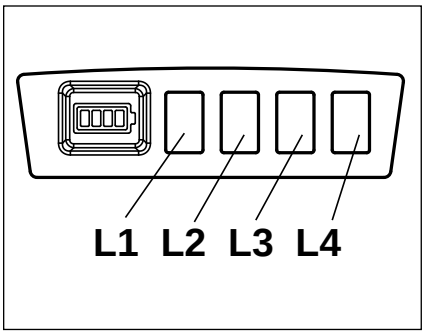

Figure 3: Fuel Gauge (CTB185)

L1 - Solid Light 25% Charge
L2 - Solid Light 50% Charge
L3 - Solid Light 75% Charge

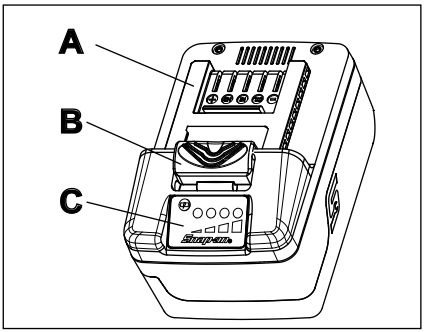

Figure 4: Battery Pack (CTB8185)

A– Terminal
B– Latch Button
C– Fuel Gauge

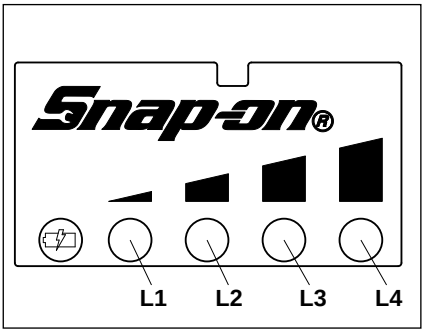

Figure 5: Fuel Gauge (CTB8185)

L1 - Solid Light 25% Charge
L2 - Solid Light 50% Charge
L3 - Solid Light 75% Charge
L4 - Solid Light 100% Charge

Battery Pack

Fuel Gauge

Press the fuel gauge button, the display lights will light up and show the battery pack's remaining capacity. The lights stay on for 5 seconds.

Note: If fuel gauge L1 is flashing, charge the battery pack.

Charge Cycle Counter

Press the fuel gauge button for ten (10) seconds to read the charge cycle counter.

Count number of flashes to figure out cycle count.

Example 1:
L1 - Flashes one (1) time
L2 - Flashes three (3) times
L3 - Flashes four (4) times
*L4 - Solid Light 100% Charge*L4 - Flashes five (5) times

It means battery was charged 1, 345 times

Example 2:
L1 - No flashes
L2 - Flashes six (6) times
L3 - Flashes seven (7) times
L4 - Flashes eight (8) times

It means battery was charged 678 times

Battery Pack Protection

To maximize performance and battery life, the Lithium-Ion battery's protection circuit monitors battery voltage, discharge amperage and temperature. When the battery voltage falls below the usable range, the battery will shut off, and the 1st LED will flash for ten (10) seconds. The battery needs charging. If the battery's discharge amperage limit is reached, due to excessive load, the protection circuit will shut down the tool and the illumination LED will remain on until the trigger is released. Tool operation can be resumed immediately.

Cold Weather Operation

The Lithium-Ion battery can be used in temperatures down to -4°F(-20°C). When the battery pack is very cold, run the tool at no load to warm battery and then use the tool normally.

Hot Weather Operation

If the Lithium-Ion battery temperature reaches 158°F(70° C), the protection circuit will turn off the battery and all four LED's will flash for four (4) minutes. Once the battery has cooled down below 149°F(65°C), the battery will resume normal operation.

Storage

Do not expose your battery pack to water or rain; this could damage the battery pack.

Fully charge the battery before placing it in storage. For optimum life, store the all Lithium-Ion batteries at room temperature away from moisture. Permanent capacity loss can result if batteries are stored for a long period at high temperature, over 120°F(49°C).

Maintenance

Service

Service of a tool requires extreme care and knowledge. Service should be performed only by a qualified service technician.

- Always check tool for damaged parts before use.
- Replace or repair damaged parts before use. Check alignment of moving parts. Binding of moving parts or broken parts may alter operation.
- Have damaged parts properly repaired or replaced by an Authorized Service Center.
- Do not use tool if switch does not turn it on and off.
- Maintain tools. Keep tools dry, clean and free of oil and grease for better and safer performance.
- For the location of the nearest ***Snap-on*** repair center, call ***Snap-on*** customer service at 1-877-762-7664.
- When charging or discharging a lithium-ion battery over a short period of time, the internal temperature of the battery pack increases substantially. This is normal.
- Under ideal working conditions the useful life of a lithium-ion battery pack is around 1000 charge/discharge cycles. Improper care and maintenance shortens battery life and the amount of time the battery holds a charge.
- Use only with ***Snap-on*** charging equipment that specifies a CTB series battery pack.
- Avoid short circuiting the battery pack. Permanent damage to the pack can occur from high current discharge.

⚠ WARNING

- **Unplug charger from outlet before starting the disassembly procedure.**
- **Remove the battery pack from the tool before starting the disassembly procedure. Short-circuiting the battery pack can cause fire or personal injury.**
- **Use safety equipment. Always wear eye protection.**

Symbology

SYMBOLOGY	
	REFER TO INSTRUCTION MANUAL/BOOKLET
	WEAR EYE PROTECTION
	WEAR HEARING PROTECTION
	VIBRATION HAZARD
V	VOLTS
⎓	DIRECT CURRENT
n_0 xxx/min	NO LOAD SPEED
CE	CE MARK
c UL us	CANADIAN - UNITED STATES UNDERWRITERS LABORATORY
FC	FCC FEDERAL COMMUNICATIONS COMMISSION
PS E	JAPAN ELECTRICAL SAFETY TÜV RHEINLAND
	DOUBLE INSULATION
BFP	BACK FEED PROTECTION
RECYCLE 1.800.822.8837	PROPERLY RECYCLE BATTERY
	DO NOT THROW IN GARBAGE
BC	CALIFORNIA - TITLE 20 COMPLIANT

Battery Charger Troubleshooting

PROBLEM	POSSIBLE CAUSES	REASON/SOLUTION
✸ ○ ○	Undervoltage	Replace battery with a fully charged battery.
✸ ✸ ✸	Tool overtemperature	Let tool sit 5-10 minutes then resume work
○ ○ ✸	Overcurrent	Let tool sit 5-10 minutes then resume work
✸ ○ ✸	Motor wire break	Return to dealer for repair
○ ✸ ○	Controller fault	Return to dealer for repair
✸ ✸ ○	Controller overtemperature	Let tool sit 5-10 minutes then resume work
	Hardware fault	Return to dealer for repair
○ ✸ ✸	Hall effect error	Return to dealer for repair
○ ○ ○	CTL failure	Replace battery with a fully charged battery.

changes or modifications not expressly approved by the party responsible for compliance could void the user's authority to operate the equipment.

This equipment has been tested and found to comply with the limits for a Class B digital device, pursuant to Part 15 of the FCC Rules. These limits are designed to provide reasonable protection against harmful interference in a residential installation. This equipment generates, uses and can radiate radio frequency energy and, if not installed and used in accordance with the instructions, may cause harmful interference to radio communications. However, there is no guarantee that interference will not occur in a particular installation.

If this equipment does cause harmful interference to radio or television reception, which can be determined by turning the equipment off and on, the user is encouraged to try to correct the interference by one or more of the following measures:

-- Reorient or relocate the receiving antenna.

-- Increase the separation between the equipment and receiver.

-- Connect the equipment into an outlet on a circuit different from that to which the receiver is connected.

-- Consult the dealer or an experienced radio/TV technician for help.

This equipment complies with FCC radiation exposure limits set forth for an uncontrolled environment. This equipment should be installed and operated with minimum distance 20cm between the radiator and your body. This transmitter must not be co-located or operating in conjunction with any other antenna or transmitter.

SAVE THESE INSTRUCTIONS

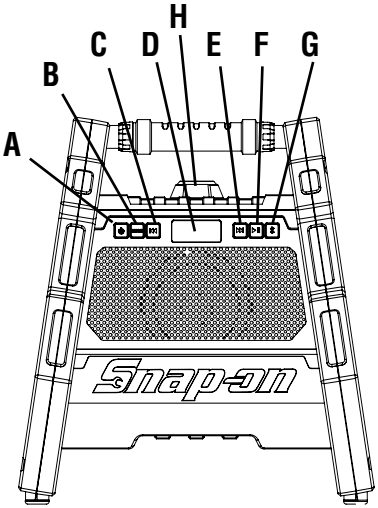

Functional Description

- **A** Power ON/OFF
- **B** Function Button
- **C** Back/Tune Button
- **D** LCD Display
- **E** Next/Tune Button
- **F** Play/Pause Button
- **G** Bluetooth Pair Button
- **H** Volume Control Knob
- **I** USB Port 5V/2.1A
- **J** AUX in Jack
- **K** Head Phone Jack
- **L** AC Power Port
- **M** Battery Port

Specifications

Bluetooth Speaker Specifications

AC Power Supply:.....110V~60Hz
DC Battery: 18V
USB Output: 5V 2.1A
Output Power: 15W
Power Consumption.....20W

**These declared values were obtained by laboratory type testing with the stated standards and are not adequate for use in risk assessments. Values measured in individual work places may be higher. Values and risk of harm experienced by an individual user are unique and depend upon the environment and manner in which the user works, the work piece and the workstation design, as well as upon the exposure time and the physical condition of the user.*

We, Snap-on Tools Company, cannot be held liable for the consequences of using the declared values, instead of values reflecting the actual exposure determined in an individual risk assessment in awork place situation over which we have no control.

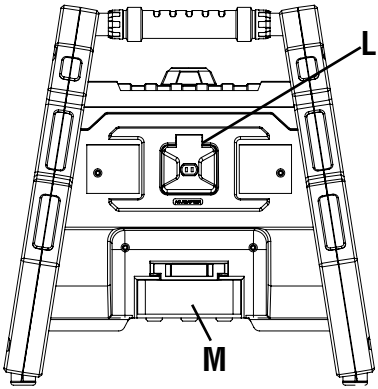

FCC Regulations

This device complies with Part 15, Subpart B of the FCC Rules. Operation is subject to the following two conditions:

1. **This device may not cause harmful interference, and**
2. **This device must accept any interference received, including interference that may cause undesired operation.**

FCC ID: 2ASMKCTBTS9050

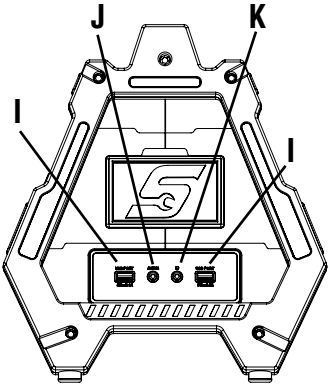

Speaker Operation

This speaker is designed for use in dry conditions to play audio via a Bluetooth® enabled device

Do not mount device inside cabinet and allow a minimum of 4 inches (10 cm) of space around device while in use

Do not use in wet conditions or near flammable gases or liquids

Before the First Use

1. Remove the speaker from the box
2. Remove all protective packaging
3. Install Snap-on 18V battery pack

Battery Pack Installation and Removal

Installing the battery pack:

- Slide battery pack onto battery guide rails on speaker battery port until you hear and audible click into place

Removing the battery pack:

- Press release button on battery and slide battery off the battery guide rails on the speaker

Using AC power

- Plug 110V power cord into the AC power port (L) on the back of the speaker
- Plug 110V power cord into a grounded household AC power outlet

Power Button

- To turn the speaker on, press the Power ON/OFF (A)
- To turn the speaker off, press the Power ON/OFF (A)

NOTE: The speaker will also turn off automatically if there is no activity or connection for 5 minutes

Connecting a Bluetooth® Enabled device

1. Confirm the battery is connected or an AC power cord is plugged into an AC power source
2. Place the speaker and device approximately 3 ft. (1 m) of each other
3. Confirm the Bluetooth® function is enabled and set to automatically pair on the device

   Consult your device manufacturer's operation instructions for specific pairing instructions
4. Press Power ON/OFF (A) to turn on the speaker
5. Press the function button (B) until you cycle to "BT Function"
6. Turn on your Bluetooth device and search for "CTBTS9050"
7. Press the Bluetooth Pair Button (G) on the unit and accept CTBTS9050 on you external device
8. The BT indicator light on the unit will turn solid you are now connected

Note: If asked for a pass code, enter "0000"

Using the Headphone Jack:

1. You can directly connect the CTBTS9050 to an external speaker or headphones using a standard speaker cable
2. Plug the speaker cable into the Head Phone Jack (K) of the CTBTS9050 and connect the other end to your head phones or other external speaker.
3. Play music through your head phones or external speaker.

   Note the CTBTS9050 speaker will not play with head phones or an external speaker connected. The head phones or external speaker will play

Using the AUX. IN Jack:

1. You can directly connect a non-Bluetooth enabled device to the CTBTS9050 using an AUX cable
2. Plug the AUX cable into the AUX IN Jack (J) of the speaker and connect the other end to your device output
3. Press the Function Button (B) until it cycles to the "AUX" function on the control panel
4. Play music from your connected device

Adjusting the Volume

1. Volume can be adjusted on your connected device or by turning the volume control knob (H) of the CTBTS9050

2. Once you have reached MAX volume of the CTBTS9050, an audible “beep” will be heard to note MAX volume has been reached

   CAUTION:
   Playing music too loud over an extended period can cause permanent hearing damage.

Playing a Track

- To play an audio track press the Play/Pause Button (F)

- To pause an audio track press the Play/Pause Button (F)

Changing the Track

- To advance a track press the Next/Tune Button (E)

- To go to a previous track press the Back/Tune Button (C)

Standby function:

- The CTBTS9050 has a built-in power saving system, which will automatically put the unit into a “standby mode”, when it detects that, the unit is not in use for 5 minutes.

- To exit “standby mode” press the Power ON/OFF(A) on the speaker

Using the USB Charging Ports:

- The CTBTS9050 has two onboard 5V 2.1 Amp USB ports designed to charge devices (I).

- To charge a device plug the device end of the USB cord into the device

- Plug the USB end into the USB ports (I)

- Turn on power (A)

Incoming Calls:

This speaker is equipped with an incoming call feature, which pauses audio once a call is accepted

This feature activates automatically and play will resume when call is ended

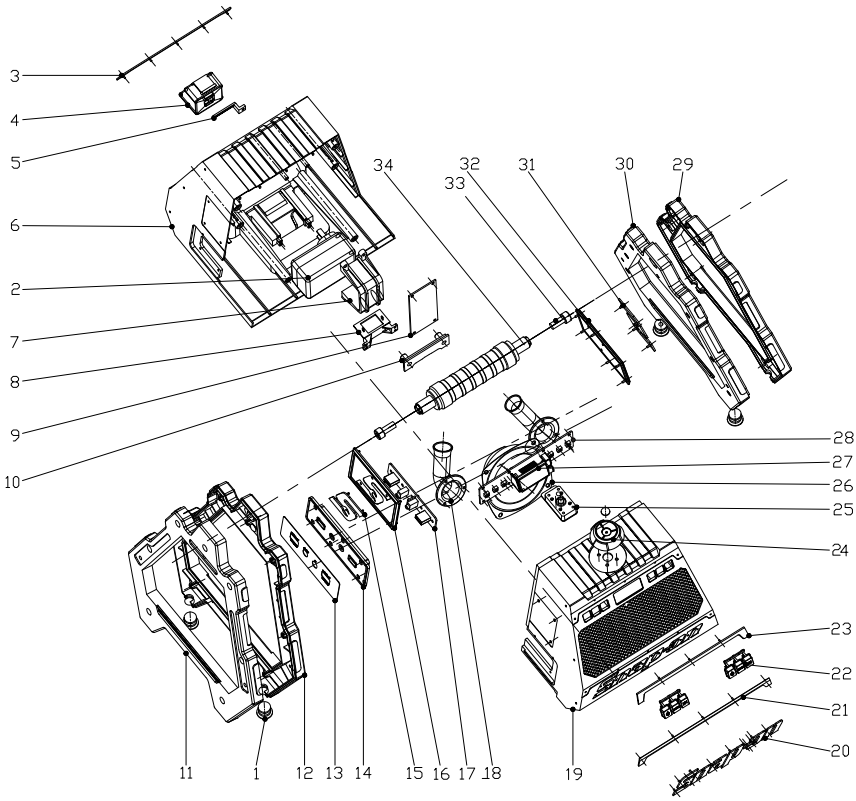

Bluetooth Speaker - Parts List and drawing

Key	*Number*	*Part name*	Key	*Number*	*Part name*
1	CTBTS9050-1	Replacement housing feet	18		Air hole
2	CTBTS9050-2	AC/DC adapter	19		Front shell
3		Decorative strip	20		Snap on logo
4		Battery compartment	21		Decorative strip
5		Layering	22		Button
6		Back shell	23		Decorative strip B
7		AC adapter bracket	24		Volume knob
8		PCBA bracket	25		Volume control PCBA
9		Main PCBA	26		Loud speaker
10		PCBA cover	27		LCD display
11		Left frame A	28		Key PCBA
12		Left frame B	29		Right frame A
13		PVC sticker	30		Right frame B
14		The port bracket	31		S logo plate
15		S LOGO plate	32		S logo bracket
16		S LOGO bracket	33		Screw
17		USB/Earphone/AUX PCBA	34		Handle

18 V Cordless Speaker Troubleshooting

Symptom	Cause	Solution
No Power	AC plug not plugged into wall outlet 18V Battery is not charged No battery connected to unit	Plug into wall outlet properly Charge the battery Insert charged battery
No Sound	Volume set too low Sound output of the connected device set too low (AUX IN & Bluetooth Mode)	Adjust volume to desired level Adjust volume of connected device
Sound Distortion	Volume level set too high Volume level of the connected device too high (AUX IN & Bluetooth Mode)	Reduce volume level by the VOL knob. Reduce the volume level of the connected device
Bluetooth Reception Failure	Not properly connected via Bluetooth The connected device is not in playback mode	Check that Bluetooth is activated on your device and retry connection Play the music in the connected device

WARRANTY/SERVICE AND REPAIR

Snap-on® Tools Limited One (1) Year Warranty

Snap-on® Tools Company (the “Seller”) warrants only to original purchasers who use the Equipment in their business that under normal use, care and service, the Equipment (except as otherwise provided herein) shall be free from defects in material and workmanship for 1 year from the date of original invoice. Seller does not provide any warranty for accessories used with the Equipment that are not manufactured by Seller.

SELLER’S OBLIGATIONS UNDER THIS WARRANTY ARE LIMITED SOLELY TO THE REPAIR OR, AT SELLER’S OPTION, REPLACEMENT OF EQUIPMENT OR PARTS WHICH TO SELLER’S SATISFACTION ARE DETERMINED TO BE DEFECTIVE AND WHICH ARE NECESSARY, IN SELLER’S JUDGMENT, TO RETURN THIS EQUIPMENT TO GOOD OPERATING CONDITION. NO OTHER WARRANTIES, EXPRESS OR IMPLIED OR STATUTORY, INCLUDING WITHOUT LIMITATION ANY IMPLIED WARRANTY OF MERCHANTABILITY OR FITNESS FOR A PARTICULAR PURPOSE, SHALL APPLY AND ALL SUCH WARRANTIES ARE HEREBY EXPRESSLY DISCLAIMED.

SELLER SHALL NOT BE LIABLE FOR ANY INCIDENTAL, SPECIAL OR CONSEQUENTIAL COSTS OR DAMAGES INCURRED BY PURCHASERS OR OTHERS (including, without limitations, lost profits, revenues, and anticipated sales, business opportunities or goodwill, or interruption of business and any other injury or damage).

This warranty does not cover (and separate charges for parts, labor and related expenses shall apply to) any damage to, malfunctioning, in operability or improper operation of the Equipment caused by, resulting from or attributable to (A) abuse, misuse or tampering; (B) alteration, modification or adjustment of the Equipment by other than Seller’s authorized representatives; (e) installation, repair or maintenance (other than specified other than Seller’s authorized representatives; (D) improper or negligent use, application, operation, care, cleaning, storage or handling; (E) fire, water wind, lightning or other natural causes; (F) adverse environmental conditions, including, without limitation, excessive heat, moisture, corrosive elements, dust or other air contaminants, radio frequency interference, electric power failure, power line voltages beyond those specified for the Equipment, unusual physical, electrical or electromagnetic stress and/or any other condition outside of Seller’s environmental specifications; (G) use of the Equipment in combination or connection with other equipment, attachments, supplies or consumables not manufactured or supplied by Seller; or (H) failure to comply with any applicable federal, state or local regulation, requirement or specification governing lifting equipment and related supplies.

Repairs or replacements qualifying under this Warranty will be performed on regular business days during Seller’s normal working hours within a reasonable time following purchaser’s request. All requests for Warranty service must be made during the stated Warranty period. Proof of purchase date is required to make a Warranty request. This Warranty is nontransferable.

Snap-on Tools, Kenosha, Wisconsin 53141-1410
Technical Support and Service US: 877-762-7664
Canada: 866-824-0524

Made in China. Printed in China. Snap-on and Wrench “S” are trademarks of Snap-on Incorporated.
© Snap-on Incorporated 2019. All Rights Reserved. Patents: See https://patents.snapon.com

Snap-on 2801 80th St., Kenosha, WI 53143 www.snapon.com

Snap-on

CTBTS9050

Haut-parleur sans fil 18V

EN

Consignes de sécurité

La société d'outils ***Snap-on*** fournit des consignes de sécurité pour couvrir les situations raisonnables qui peuvent se produire lors de l'utilisation, de l'entretien ou de la réparation d'outils sans fil. Il revient aux utilisateurs et techniciens de réparation de bien connaître les procédures, les outils et les matériaux utilisés, et de s'assurer que les procédures, outils et matériaux ne compromettront pas leur sécurité ni celle d'autrui sur leur lieu de travail ou l'outil.

Avertissements de sécurité généraux pour les outils électriques

⚠ MISE EN GARDE

Lire tous les avertissements de sécurité et toutes les consignes Le non-respect des avertissements et des consignes peut entraîner un choc électrique, un incendie et des blessures graves

CONSERVER TOUTES LES MISES EN GARDE ET LES CONSIGNES À DES FINS DE RÉFÉRENCE ULTÉRIEUREE

Le terme « outil électrique » figurant dans les avertissements renvoie à l'outil électrique à alimentation par le réseau (à cordon) ou par batterie (sans fil).

Sécurité du lieu de travail

- **Gardez l'aire de travail propre et bien éclairée.** *Le désordre et le manque de lumière favorisent les accidents.*
- **N'utilisez pas d'outils électriques dans des atmosphères explosives, comme en présence de liquides, de gaz ou de poussières inflammables** *risquant d'enflammer les poussières ou les émanations.*
- **Gardez les enfants et les observateurs à une bonne distance au moment d'utiliser un outil électrique.** *Les distractions peuvent entraîner une perte de contrôle.*

Sécurité électrique

- **Les fiches des outils électriques doivent correspondre à la prise de secteur utilisée. Ne modifiez jamais la fiche, de quelque façon que ce soit. N'utilisez jamais d'adaptateur de fiche avec des outils électriques mis à la terre.** *Les fiches et prises appropriées non modifiées réduisent le risque de choc électrique.*
- **Évitez tout contact physique avec les surfaces mises à la terre comme les tuyaux, les radiateurs, les cuisinières et les réfrigérateurs.** *Le risque de décharge électrique augmente lorsque le corps a un contact de mise à la terre.*
- **Ne maltraitez pas le cordon d'alimentation. N'utilisez jamais le cordon électrique pour transporter l'outil électrique et ne débranchez jamais ce dernier en tirant sur le cordon. Gardez le cordon à l'abri de la chaleur, de l'huile, des objets tranchants et des pièces en mouvement.** *L'infiltration d'eau dans ces outils accroît le risque de décharge électrique.*
- **Do not abuse the cord. Never use the cord for carrying, pulling or unplugging the power tool. Keep cord away from heat, oil, sharp edges or moving parts.** *Un cordon endommagé ou entortillé accroît le risque de décharge électrique.*
- **Au cas où l'outil électrique serait utilisé à l'extérieur, servez-vous d'une rallonge spécialement conçue à cet effet.** *L'utilisation d'un cordon pour usage extérieur réduit le risque de choc électrique.*
- **Si l'utilisation d'un outil électrique est inévitable dans un environnement humide, utilisez une alimentation munie d'un disjoncteur différentiel (RCD).** *L'utilisation d'un disjoncteur de fuite à terre réduit le risque de décharge électrique.*

Sécurité des personnes

- **Restez vigilant, prêtez attention à ce que vous faites et faites preuve de bon sens lors de la manipultaion de tout appareil électrique. N'utilisez pas cet appareil en cas de fatigue ou sous l'influence de l'alcool, de drogues ou de médicaments.** *Un moment d'inattention pendant l'utilisation d'un outil électrique peut se traduire par des blessures graves.*
- **Portez des équipements de protection. Portez toujours des lunettes de protection.** *Le port d'équipements de protection tels que des masques antipoussières, des chaussures de sécurité antidérapantes, un casque protecteur ou des protections antibruit, selon le travail à effectuer, réduira le risque de blessures personnelles.*

Utilisation et entretien de l'outil électrique

- **N'utilisez pas un outil électrique dont l'interrupteur marche-arrêt ne fonctionne pas.** *Tout outil électrique dont la commande ne s'effectue pas par l'interrupteur marche-arrêt est dangereux et doit être réparé.*
- **Débranchez l'outil électrique de la prise de courant et/ou retirez le bloc-piles avant de faire des réglages, de changer d'accessoire ou de remiser l'outil** *Ces mesures de sécurité préventives réduisent les risques de démarrage accidentel de l'outil.*
- **Entreposez l'outil électrique hors de portée des enfants et interdisez à quiconque de l'utiliser si cette personne ne connaît pas bien l'outil électrique ou ces consignes** *Les outils électriques sont dangereux dans les mains d'utilisateurs inexpérimentés..*
- **Veillez à l'entretien des outils électriques. Vérifiez que les éléments rotatifs soient bien alignés et non coincés. Assurez-vous de l'absence de pièces brisées et endommagées, et que rien ne risque de nuire au bon fonctionnement de l'outil. Si l'outil est endommagé, faites-le réparer avant de l'utiliser.** *Plusieurs accidents sont causés par l'utilisation d'outils électriques mal entretenus.*

Utilisation et entretien de la batterie

- **Rechargez le bloc-piles seulement avec le chargeur spécifié par le fabricant.** *Un chargeur pouvant convenir à un type de bloc-piles peut entraîner un risque d'incendie lorsqu'il est utilisé avec un autre type de bloc-piles..*
- **N'utilisez l'outil électrique qu'avec des blocs-piles recommandés.** *L'utilisation de tout autre bloc-piles peut créer un risque de blessures ou d'incendie..*
- **Lorsque le bloc-piles est inutilisé, tenez-le loin des objets en métal tels les trombones, les pièces de monnaie, les clés, les clous, les vis ou d'autres petits objets métalliques qui pourraient connecter les bornes.** *Le court-circuitage des bornes d'une pile peut entraîner des brûlures ou un incendie.*
- **En cas de manutention abusive, du liquide pourrait être éjecté de la pile; évitez tout contact. En cas de contact accidentel, rincez immédiatement les parties atteintes avec de l'eau. Si le liquide entre en contact avec les yeux, consultez un médecin.** *Le liquide éjecté des piles peut causer des irritations ou des brûlures.*

Entretien

- **Les réparations de l'outil électrique doivent être confiées à un technicien qualifié, utilisant exclusivement des pièces de remplacement identiques à celles d'origine.** *Le maintien de la sûreté de l'outil électrique sera ainsi assuré.*

Règles de sécurité spécifiques

- **Tenez l'outil électrique par ses surfaces de prise isolées, lors d'une manœuvre où la fixation pourrait entrer en contact avec des fils dissimulés.** *Lorsqu'elles entrent en contact avec des fils conducteurs « sous tension », les parties métalliques dénudées de l'outil deviennent elles-mêmes « sous tension », risquant de donner ainsi une décharge électrique à l'utilisateur.*

⚠ MISE EN GARDE

L'utilisation inappropriée d'outils électriques et des accessoires peut donner lieu à des bris.

- **Lisez attentivement les consignes avant d'utiliser des outils électriques.**
- **Veillez à transmettre ces instructions avec l'outil lorsque celui-ci est confié à un autre utilisateur, s'il est nouveau ou inexpérimenté.**
- **Ne retirez pas les étiquettes. Remplacez toute étiquette endommagée.**
- *Les outils brisés peuvent entraîner des blessures..*

Risque de contamination par des poussières dangereuses.

- **Portez un masque antipoussières approuvé ou un respirateur lorsque vous utilisez un outil électrique qui produit de la poussière.**
- **Certaines poussières produites par le sablage, le sciage, le meulage, le perçage mécanique et d'autres activités de construction contiennent des produits chimiques reconnus comme pouvant causer le cancer, des anomalies congénitales ou d'autres effets nocifs sur la reproduction.**
- *L'inhalation de poussières dangereuses peut causer des blessures.*

Les outils électriques peuvent produire des particules volantes lors de leur utilisation.

Portez des lunettes de protection, utilisateur et observateurs

Les particules volantes peuvent entraîner des blessures.

Les outils électriques font du bruit.

Portez des protecteurs antibruit, utilisateur et observateurs.

Une exposition prolongée au bruit peut entraîner une perte auditive

Les outils électriques vibrent.

- **Évitez toute exposition prolongée aux vibrations, aux mouvements répétitifs et aux positions inconfortables.**

- **Cessez d'utiliser l'outil dans le cas de sensation d'inconfort, de picotement ou de douleur. Consultez un médecin avant de reprendre l'outil.** *L'exposition prolongée aux vibrations, aux mouvements répétitifs et aux positions inconfortables peut se traduire par des blessures.*

Des changements brusques de mouvement ou de position peuvent se produire lors de l'utilisation de l'outil.

- **Soyez prévoyant et prenez garde aux changements de mouvement lors de la mise en marche et l'utilisation de l'outil.**
- **Assurez-vous d'avoir l'outil bien en main, avec une prise ferme.**
- **Attendez-vous à une force de réaction. Maintenez votre équilibre et tenez l'outil de façon sécuritaire.**
- **Vérifiez la position du mécanisme de marche arrière avant d'utiliser l'outil et vérifiez le sens de rotation lorsque vous appuyez sur la gâchette.** *Les changements brusques de mouvement ou de position peuvent causer des blessures.*

Risque d'enchevêtrement.

- **Gardez les parties du corps loin des pièces en rotation.**
- **Portez un couvre-cheveux pour garder les cheveux longs hors d'atteinte.**
- **Gardez la poignée sèche, propre et exempte d'huile ou de graisse.**
- **Ne verrouillez pas ni ne maintenez la gâchette en position « ON » avec du ruban adhésif.**
- **Retirez le bloc-piles avant de changer les accessoires.**

Les enchevêtrements peuvent causer des blessures.

⚠ MISE EN GARDE

- **N'utilisez pas l'outil s'il vibre trop, s'il fait des bruits inhabituels, si une pièce ou l'autre est lâche ou s'il manifeste d'autres signes de détérioration ou d'endommagement.**
- **Si l'outil fonctionne mal, cessez immédiatement de l'utiliser et faites-le réparer.**
- **Ne lubrifiez ni ne nettoyez les outils avec des liquides inflammables ou volatiles comme le kérosène, l'essence, le diésel ou le carburant aviation.**

Messages de sécurité pour le bloc-piles

⚠ MISE EN GARDE

Risque d'explosion ou d'incendie.

- **N'entreposez pas l'outil ou le bloc-piles dans des endroits où la chaleur atteint ou dépasse 120°F (49°C).**
- **Les chargeurs CTC720/CTCJ720/CTCA720/CTCEU720 ne chargeront pas la pile lorsque la température est à moins de 32°F (0°C) ou dépasse 113°F (45°C).**
- **N'incinérez pas le bloc-piles, même s'il est très endommagé ou complètement épuisé. La pile peut exploser dans un incendie.**
- **Couvrez les bornes du bloc-piles avec un ruban adhésif épais après avoir retiré le bloc-piles.**
- **Ne tentez pas de détruire ou de démonter le bloc-piles ni de retirer l'une ou l'autre de ses composantes.**
- **Ne chargez pas le bloc-piles en utilisant un moteur-générateur ou une source électrique CD.**
- **Chargez le bloc-piles dans un endroit bien aéré.**

Une explosion ou les flammes peuvent causer des blessures

Risque de choc électrique.

- **Ne démontez pas le bloc-piles.**
- **Ne court-circuitez pas le bloc-piles.**
- **Chargez le bloc-piles uniquement avec les chargeurs de marque Snap-on spécifiés pour ces blocs-piles.**
- **Débranchez le block-piles lorsqu'il est inutilisé, avant d'en faire l'entretien et au moment d'en changer les accessoires.**
- **Ne chargez pas le bloc-piles en utilisant un moteur-générateur ou une source électrique CD.**

Un choc électrique ou un incendie peut entraîner des blessures.

Risque de brûlure.

- **Une fuite de liquide du bloc-piles peut se produire lors de conditions de température extrêmes ou de manutention abusive.**
- **Du liquide peut être éjecté lors de manutention abusive; évitez tout contact. En cas de contact accidentel, rincez immédiatement les parties atteintes avec de l'eau. Si le liquide entre en contact avec les yeux, consultez un médecin.** *Le liquide éjecté des piles peut causer des irritations ou des brûlures.*
- **Assurez-vous que l'interrupteur est sur « OFF » avant d'insérer le bloc-piles.** *Insérer le bloc-piles dans des outils électriques lorsque l'interrupteur marche-arrêt est sur « ON » favorise les accidents.*
- **Lorsque le bloc-piles est inutilisé, ne le rangez pas dans un placard à vêtements.** *Les fuites de pile ou des étincelles peuvent entraîner des brûlures ou un incendie.*

Risque de court-circuit et d'incendie.

- **Ne court-circuitez pas le bloc-piles.**
- **Ne touchez pas aux bornes avec un matériel conducteur.**
- **Évitez de ranger le bloc-piles avec des matériaux conducteurs comme les clous, les vis, les pièces de monnaie et d'autres objets métalliques.**

- **Ne transportez pas le bloc-piles dans des tabliers ou des poches contenant des objets conducteurs.** *Un court-circuit peut causer un incendie et des brûlures graves.*

Règles de sécurité pour le recyclage des piles

Le sceau SRPR **(RBRC™)** sur la pile au lithium-ion contenue dans ce produit indique que ***Snap-on*** participe volontairement à un programme de collecte et de recyclage de ces piles à la fin de leur vie utile, mis sur pied par l'industrie.

L'engagement de ***Snap-on*** dans ce programme fait partie de son engagement à protéger notre environnement et à conserver nos ressources naturelles.

⚠ MISE EN GARDE

Risque d'explosion ou d'incendie
Ne jetez pas les piles usées! Retournez votre bloc-piles à un centre de réparation ***Snap-on*** autorisé pour le recyclage. *Une explosion ou des flammes peuvent causer des blessures.*

Risque d'incendie
- **Ne tentez pas de démonter le bloc-piles ou d'en retirer une composante quelconque qui sortirait par les bornes de la pile.**
- **Avant de recycler, protégez les bornes exposées avec un ruban isolant épais afin de prévenir le court-circuitage.** *Un incendie peut causer des blessures.*

Messages de sécurité pour le chargeur de piles

⚠ MISE EN GARDE

Risque de choc électrique et d'incendie.
- **N'insérez pas le bloc-piles dans le chargeur si le boîtier est fissuré ou endommagé.** *Un choc électrique et un incendie peuvent causer des blessures.*
- **Pour réduire le risque de choc électrique, ce cordon électrique (pour la version USA) a une fiche polarisée (une des lames de la fiche est plus large que l'autre.) Cette fiche ne pourra donc entrer dans une prise polarisée que d'une seule façon. Si la fiche ne s'insère pas bien au fond dans la prise, insérez-la en inversant sa position; si elle continue à ne pas pouvoir entrer ou entrer à fond, contactez un électricien qualifié pour installer la prise de courant appropriée. Ne changez en aucune façon la fiche.**
- **Utilisez les chargeurs CTC720/CTCJ720/CTCA720/CTCEU720 uniquement avec les blocs-piles rechargeables CTB185/CTB8185. Le chargement de tout autre type de blocs-piles peut les faire éclater, causant ainsi des blessures et des dommages.**
- **En cas de manutention abusive, du liquide pourrait être éjecté de la pile; évitez tout contact. En cas de contact accidentel, rincez immédiatement les parties atteintes avec de l'eau. Si le liquide entre en contact avec les yeux, consultez un médecin.** *Le liquide éjecté des piles peut causer des irritations ou des brûlures.*
- **Ne tentez jamais de connecter deux chargeurs ensemble.**
- **N'exposez pas le chargeur à la pluie ou à la neige.**
- **Au moment de débrancher le chargeur, tirez plutôt sur la fiche que sur le cordon.**
- **Assurez-vous que le cordon est installé de telle façon que personne ne puisse marcher ou trébucher dessus, et qu'il ne subisse aucun dommage ou contrainte.**
-

Risque d'explosion.
Portez des lunettes de protection, utilisateur et observateurs.
Une explosion peut causer des blessures aux yeux

Toute utilisation inappropriée des outils électriques et des accessoires peut causer des bris d'outils. **Avant d'utiliser le chargeur, lisez toutes les consignes et les avertissements figurant sur le chargeur, le bloc-piles et le produit utilisant le bloc-piles.**
Les outils brisés peuvent causer des blessures.

Risque de choc électrique et d'incendie.

CONSIGNES DE SÉCURITÉ IMPORTANTES

DANGER—POUR RÉDUIRE LE RISQUE D'INCENDIE OU DE DÉCHARGE ÉLECTRIQUE, SUIVEZ LES INSTRUCTIONS SUIVANTES DE PRÈS.

1. Ce guide contient des consignes de sécurité et des instructions d'utilisation importantes pour le chargeur Snap-on CTC720/CTCJ720/CTCA720/CTCEU720.
2. Avant d'utiliser un chargeur de piles, lisez toutes les consignes et les avertissements figurant sur le chargeur de piles, le bloc-piles et le produit utilisant le bloc-piles.
3. **ATTENTION**—Pour réduire le risque de blessures, chargez uniquement les piles rechargeables de type CTB185/CTB8185. D'autres types de piles peuvent éclater et causer ainsi des blessures personnelles et des dommages.
4. N'exposez pas le chargeur à la pluie, à l'humidité ou à la neige.
5. L'utilisation d'une attache non recommandée ou non vendue par le fabricant peut entraîner un risque d'incendie, de choc électrique ou de blessures personnelles.
6. Pour réduire le risque de dommages au cordon, tirez sur la fiche plutôt que sur le cordon au moment de le débrancher.
7. Assurez-vous que le cordon est placé de telle façon que personne ne puisse marcher ou trébucher dessus, et qu'il ne subisse aucun dommage ou contrainte.
8. N'utilisez pas le chargeur avec un cordon endommagé – remplacez-le immédiatement.
9. Le remplacement du cordon pour le chargeur CTC720/CTCJ720/CTCA720/CTCEU720 doit être fait avec un cordon Snap-on identique.
10. N'utilisez pas le chargeur s'il a reçu un coup violent, s'il est tombé à terre ou s'il est endommagé de quelque autre façon; faites-le vérifier par un technicien qualifié.
11. Ne démontez pas le chargeur; apportez-le à un technicien qualifié lorsqu'il est temps d'en faire l'entretien ou la réparation. Un montage incorrect crée un risque de choc électrique ou d'incendie.
12. Pour réduire le risque de choc électrique, débranchez le chargeur avant de tenter d'en faire l'entretien ou de le nettoyer. Mettre les commandes hors tension ne va pas réduire ce risque.
13. Le chargeur n'est pas conçu pour être utilisé par des personnes (y compris les enfants) ayant des capacités physiques, mentales ou sensorielles réduites, ou manquant de connaissances ou d'expérience, à moins qu'elles aient reçu des instructions ou de la supervision pour l'utilisation du chargeur par une personne responsable de leur sécurité.
14. Les enfants devraient être supervisés pour s'assurer qu'ils ne jouent pas avec l'appareil.
15. Ne rechargez pas les piles non rechargeables.
16. Ne tentez jamais de connecter ensemble deux chargeurs.
17. Faites faire l'entretien de votre chargeur par un technicien de réparation qualifié utilisant exclusivement des pièces de remplacement identiques à celles d'origine. Le maintien de la sûreté du chargeur sera ainsi assuré.
18. Pour connaître l'emplacement du centre de réparation Snap-on, veuillez appeler le service à la clientèle Snap-on au 1-877-762-7664.
19. Pour réduire le risque d'explosion des piles, suivez ces consignes et celles inscrites sur le bloc-piles.
20. Ne fumez jamais et évitez toute d'étincelle ou flamme ouverte à proximité du bloc-piles ou du moteur.
21. Ne chargez jamais un bloc-piles gelé.
22. Ne faites pas fonctionner le chargeur dans un endroit confiné et assurez-vous de ne restreindre la ventilation en aucune façon.
23. N'utilisez pas de rallonge à moins que ce soit absolument nécessaire. Dans ce cas, assurez-vous que :
    - —Les broches sur la fiche de la rallonge sont identiques en nombre, taille et forme à celles de la fiche sur le cordon du chargeur,
    - —Que la rallonge soit correctement câblée et en bonne condition électrique, et que
    - —La dimension du fil soit suffisamment grande pour que la capacité nominale CA du chargeur soit la suivante

Chargeur 100-120 Volt Longueur de cordon (pieds)	**Taille du fil (AWG)**
25 50 100	18 18 18
Chargeur 220-240 Volt Longueur de cordon (mètres)	**Taille du fil (mm)**
50 75	0.75 1.0

Longueur de la rallonge de cordon recommandée

Spécifications du bloc-piles

Type
CTB185/CTB8185 .....Lithium-Ion

Voltage
CTB185/CTB8185 .....18 VDC (3.6 V x 5 paires de cellules)

Poids
CTB185/CTB8185 ..... 1.5 lbs (0.68 kg)

Temps de chargement
CTB185..... 90 min
CTB8185..... 60 min

Durée de vie
CTB185/CTB8185 ..... 1000 cycles
Remarque : 1 cycle=1 charge et 1 décharge
Capacity
CTB185..... 5.0 A•H
CTB8185..... 4.0 A•H
Plage de température de la décharge
CTB185/CTB8185 ....-4°F(-20°C) to 140°F(60°C)

Spécifications du chargeur de piles

Entrée
CTC720/CTCJ720/CTCA720/CTCEU720.....
100-240V, 50/60 Hz

Sortie
CTC720/CTCJ720/CTCA720/CTCEU720.....5.0 A
Port d'alimentation USB ..... 5,0VDC@0,5AA

Poids
Tous les modèles ..... 2.11 lbs (0.95 kg)

Portée de la plage de température
CTB185/CTB8185 ..... 32°F (0°C) à 113°F (45°C)

⚠ MISE EN GARDE

Chargement du bloc-piles

1. Insérez la fiche du cordon électrique dans la prise du chargeur.
2. Branchez l'autre extrémité de la fiche du cordon dans la prise de courant de la source d'alimentation.
3. Insérez le bloc-piles dans le chargeur. Positionnez-le de telle façon que le dessus ne dépasse pas le dessus du chargeur. La lumière verte se mettra à clignoter, indiquant par là que le chargeur est en train de charger le bloc-piles.
4. La jauge de carburant sur le bloc-piles indiquera le statut en pourcentage % de la charge. Le temps de chargement rapide standard est de 60 minutes. Une fois la pile chargée à 25%, un des voyants se mettra au vert continu.
5. Lorsque le processus de charge rapide est complété, les (4) voyants sur le bloc-piles seront vert continu, indiquant ainsi que le bloc-piles est complètement chargé et le chargeur indiquera une lumière verte continue également.
6. Si la lumière DEL du côté droit clignote en jaune c'est que le bloc-piles est trop froid, ou trop chaud. Le chargeur ne se mettra pas en mode de charge rapide dans ce cas. Le chargeur se met en mode de charge rapide quand la température du bloc-piles se trouve entre 32°F (0°C) et 113°F (45°C).
7. Si la lumière DEL du côté droit clignote en rouge, c'est que le bloc-piles est défectueux et le chargeur ne chargera les piles.
8. Lorsque la charge rapide est complétée, le voltage du bloc-piles est détecté par le chargeur et celui-ci se mettra automatiquement hors tension pour prévenir une surcharge. Les quatre voyants sur la jauge de carburant seront allumés et le chargeur indiquera une lumière verte continue.
9. Le chargeur a un port USB, son courant de sortie est de 0,5 A et le voltage de sortie est de 5 VDC. Ne le branchez pas sur un appareil qui demande plus de 0,5 A.

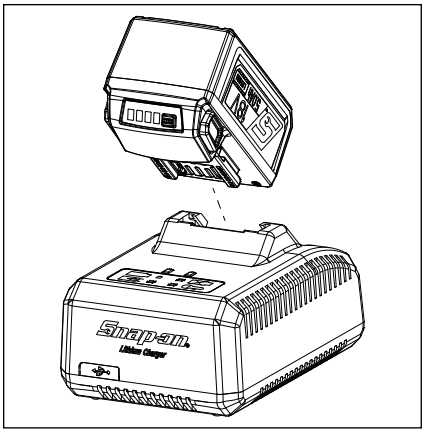

Figure 1: Insertion de la batterie

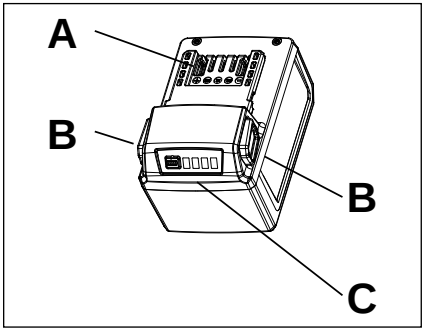

Figure 2: Bloc-piles (CTB185)

A– Borne
B– Bouton de verrouillage
C– Jauge de carburant

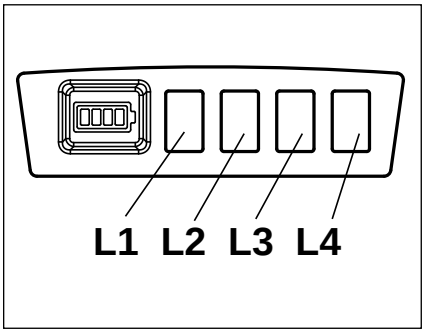

Figure 3: jauge de carburant (CTB185)

L1 - Lumière continue charge à 25%
L2 - Lumière continue charge à 50%
L3 - Lumière continue charge à 75%

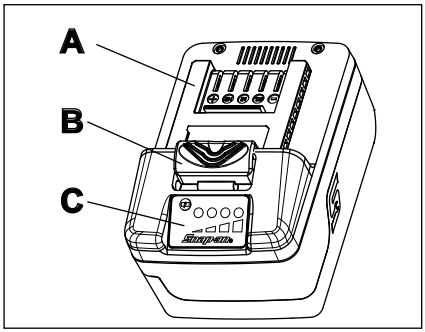

Figure 4: Bloc-piles (CTB8185)

A– Borne
B– Bouton de verrouillage
C– Jauge de carburant

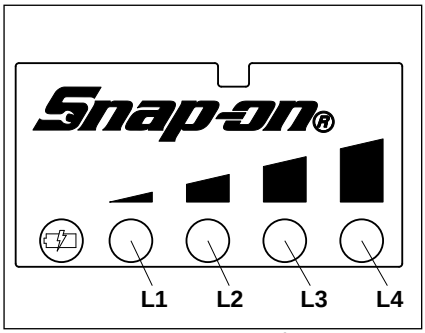

Figure 5: Jauge de carburant (CTB8185)

L1 - Lumière continue charge à 25%
L2 - Lumière continue charge à 50%
L3 - Lumière continue charge à 75%
L4 - Lumière continue charge à 100%

Bloc-piles

Jauge de carburant

Appuyez sur le bouton de la jauge de carburant, les lumières d'affichage s'allumeront et indiqueront la capacité restante du bloc-piles. Les lumières restent allumées pendant 5 secondes.

Remarque : Si la jauge de carburant L1 clignote, chargez le bloc-piles.

Compteur des cycles de charge

Appuyez sur le bouton de la jauge de carburant pendant une dizaine de secondes pour pouvoir lire le compteur des cycles de charge.

Comptez le nombre de clignotements pour obtenir le comptage des cycles.

Exemple 1 :

L1 – Clignote une (1) fois
L2 - Clignote trois (3) fois
L3 - Clignote quatre 4) fois
L4 -Lumière continue charge à 100% - Clignote cinq (5) fois

Ça veut dire que le bloc-piles a été chargé 1 345 fois

Exemple 2 :
L1 – Pas de clignotement
L2 - Clignote six (6) fois
L3 - Clignote sept (7) fois
L4 - Clignote huit (8) fois
Cela signifie que le bloc-piles a été chargé 678 fois

Protection du bloc-piles

Pour maximisez la performance et la durée de vie du bloc-piles, le circuit de protection de la pile au lithium-ion surveille le voltage de la pile, l'ampérage (ou courant) de décharge et la température. Lorsque le voltage de la pile descend en-dessous de la plage utilisable, le bloc-piles se mettra hors tension, et le premier voyant DEL clignotera pendant dix (10) secondes. Le bloc-piles a besoin d'être chargé. Si la limite de courant de décharge de la batterie est atteinte, en raison d'une charge excessive, le circuit de protection mettra l'outil hors tension et le DEL d'éclairage restera allumé jusqu'à ce que la gâchette soit relâchée. L'utilisation de l'outil peut reprendre aussitôt.

Utilisation par temps froid

Le bloc-piles au lithium-ion peut être utilisé à des températures descendant jusqu'à -4°F (-20°C). Quand le bloc-piles est très froid, utilisez l'outil sans charge pour réchauffer la pile puis utilisez l'outil normalement.

Utilisation par temps chaud

Si la température du bloc-piles au lithium-ion atteint 158°F (70°C), le circuit de protection mettra le bloc-piles hors tension et les quatre voyants DEL clignoteront pendant quatre (4) minutes. Une fois le bloc-piles refroidi à moins de 149°F (65°C), le bloc-piles reprendra son fonctionnement normal.

Entreposage

N'exposez pas le bloc-piles à l'eau ou à la pluie; cela pourrait l'endommager.

Chargez votre batterie complètement avant de l'entreposer. Pour optimiser leur durée de vie, entreposez toutes les piles au lithium-ion à la température de la pièce et à l'abri de l'humidité. Une perte de capacité permanente peut se produire si les piles sont entreposées pendant longtemps à une température trop élevée, soit à plus de 120°F (49°C).

Entretien

Entretien et réparations

L'entretien d'un outil demande des soins et des connaissances très poussés. L'entretien ne devrait être effectué que par des techniciens d'entretien qualifiés

- Vérifiez toujours si l'outil présente des pièces endommagées avant de l'utiliser.
- Remplacez ou réparez les pièces endommagées avant de l'utiliser. Vérifiez l'alignement des pièces mobiles. Les pièces coincées ou brisées peuvent nuire au bon fonctionnement de l'outil.
- Veillez à faire réparer ou remplacer adéquatement les pièces endommagées par un centre de service autorisé.
- N'utilisez pas l'outil si l'interrupteur marche-arrêt ne fonctionne pas.
- Faites l'entretien de vos outils. Gardez-les secs, propres et exempts d'huile et de graisse pour un rendement plus sécuritaire et plus performant.
- Pour connaître l'emplacement du centre de réparation Snap-on le plus près de chez vous, appelez le service à la clientèle Snap-on au 1-877-762-7664.
- Il arrive que la température de la pile au lithium-ion augmente de façon significative lorsqu'elle est chargée ou déchargée pendant une courte période de temps. C'est normal.
- Dans des conditions de travail idéales, la durée de vie utile d'un bloc-piles au lithium-ion s'établit autour de 1000 cycles de charge-décharge. Un entretien et des soins inadéquats raccourcissent la durée de vie de la pile et réduisent sa capacité de conserver la charge.
- Utilisez uniquement avec les équipements de chargement Snap-on spécifiant un bloc-piles de la séries CTB.
- Évitez de court-circuiter le bloc-piles. Des dommages permanents au bloc-piles peuvent se produire à la suite d'une décharge à courant intense.

⚠ MISE EN GARDE

- **Débranchez le chargeur de la prise de courant avant d'entreprendre le processus de démontage.**
- **Retirez le bloc-piles de l'outil avant d'entreprendre le processus de démontage. Le court-circuitage du bloc-piles peut entraîner un incendie ou des blessures personnelles.**
- **Utilisez des équipements de protection. Portez toujours des lunettes de protection.**

Symbologie

SYMBOLOGY	
	REFER TO INSTRUCTION MANUAL/BOOKLET
	CONSULTER LE GUIDE/LIVRET
	D'INSTRUCTIONS
	PORTER DES LUNETTES DE PROTECTION
V	DANGER DE VIBRATIONS
⎓	COURANT DIRECT
n_0 xxx/min	RÉGIME À VIDE
CE	MARQUE CE
C UL US	LABORATOIRES DES ASSUREURS DU CANADA ET DES ÉTATS-UNIS
FCC	FCC COMMISSION FÉDÉRALE DES COMMUNICATIONS
PS E	JAPAN ELECTRICAL SAFETY TÜV RHEINLAND
	DOUBLE INSULATION
BFP	PROTECTION CONTRE LE RETOUR DE COURANT
RECYCLE RBRC 1.800.822.8837	RECYCLER LA PILE CORRECTEMENT
	NE PAS JETER À LA POUBELLE
BC	CONFORME À L'ARTICLE 20 DE LA CALIFORNIE

Dépannage du chargeur de pile

PROBLÈME	CAUSES POSSIBLES	RAISON/SOLUTION
✸ ○ ○	Sous-tension	Remplacer la pile par une pile complètement chargée
✸ ✸ ✸	Surchauffe de l'outil	Laisser reposer l'outil 5-10 minutes puis reprendre le travail
○ ○ ✸	Surintensité	Laisser reposer l'outil 5-10 minutes puis reprendre le travail
✸ ○ ✸	Rupture des fils du moteur	Retourner au concessionnaire pour réparation
○ ✸ ○	Défaillance de commande	Retourner au concessionnaire pour réparation
✸ ✸ ○	Surchauffe de la commande	Laisser reposer l'outil 5-10 minutes puis reprendre le travail
	Panne de matériel	Retourner au concessionnaire pour réparation
○ ✸ ✸	Erreur dans le principe de l'effet Hall	Retourner au concessionnaire pour réparation
○ ○ ○	Panne de la commande	Remplacer la pile par une pile complètement chargée

SAUVEGARDER CES INSTRUCTIONS

Description fonctionnelle

- **A** Interrupteur marche-arrêt « ON/OFF »
- **B** Touche de fonction
- **C** Touche plage précédente
- **D** Affichage ACL
- **E** Touche plage suivante
- **F** Touche écoute/pause
- **G** Touche jumelage Bluetooth
- **H** Bouton contrôle de volume
- **I** Port USB 5V/ 2.1A
- **J** Prise AUX in
- **K** Prise de casque d'écoute
- **L** Port d'alimentation en courant alternatif (CA)
- **M** Port du bloc-piles

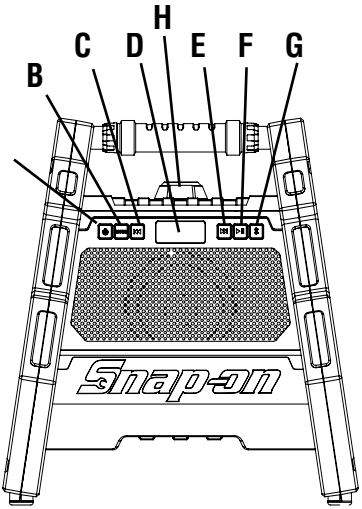

Spécifications

Spécifications du haut-parleur Bluetooth

Courant alternatif :..... 110V~60Hz
Bloc-piles CD :..... 18V
Sortie USB : 5V 2,1A
Puissance de sortie : 15W
Consommation d'énergie 20W

**Ces valeurs déclarées ont été obtenues par des analyses de type laboratoire avec des normes définies et leur utilisation pour évaluation des risques n'est pas adéquate. Les valeurs mesurées dans des lieux de travail individuels peuvent être plus élevées. Les valeurs et le risque de tort expérimenté par un utilisateur individuel sont uniques et dépendent de l'environnement et de la façon qu'a le travailleur de travailler sur la pièce de travail, ainsi que du design du poste de travail, du temps d'exposition et de la condition physique de l'utilisateur.*

Nous, la société d'outils Snap-on, ne pouvons être tenus responsables des conséquences de l'utilisation des valeurs déclarées plutôt que des valeurs exprimant l'exposition réelle déterminée lors d'une évaluation de risque individuel dans une situation de lieu de travail sur laquelle nous n'avons aucun contrôle.

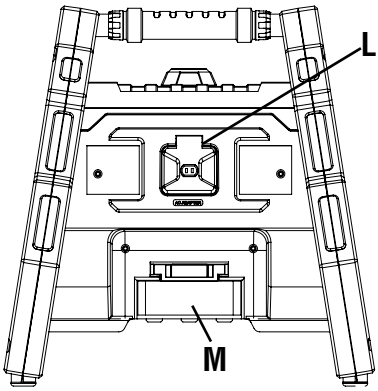

La règlementation FCC

Ce dispositif satisfait aux règlements de l'article 15, section B de la FCC. L'utilisation est sujette aux conditions suivantes :

1. **Ce dispositif ne peut pas causer de brouillage nuisible, et**
2. **Ce dispositif doit accepter tout brouillage reçu, y compris le brouillage pouvant entraîner une utilisation non désirée.**

ID FCC : 2ASMKCTBTS9050

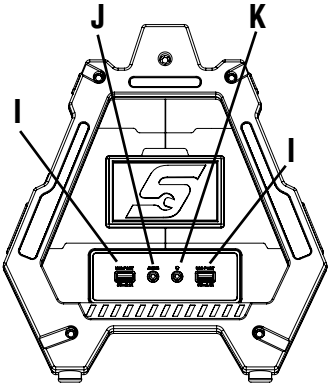

Fonctionnement du haut-parleur

Ce haut-parleur est conçu pour faire une lecture audio dans une atmosphère sèche via un dispositif activé par Bluetooth®

N'installez pas le dispositif dans une armoire et accordez un espace minimum de 4 po (10 cm) autour du dispositif lors son utilisation

N'utilisez pas dans des conditions humides ou près de gaz ou de liquides inflammables

Avant la première utilisation

1. Retirez le haut-parleur de la boîte
2. Retirez tout l'emballage de protection
3. Installez le bloc-piles Snap-on 18V

Installation et retrait du block-piles

- Glissez le bloc-piles sur les rails de guidage dans le compartiment à piles du haut-parleur jusqu'à ce qu'un clic se fasse entendre

Retrait du bloc-piles :

- Appuyez sur le bouton de dégagement du bloc-piles et faites glisser ce dernier vers l'extérieur le long des rails de guidage du haut-parleur

Utilisation du courant alternatif

- Branchez le cordon d'alimentation 110V dans le port de courant alternatif (L) au dos du haut-parleur

- Branchez le cordon d'alimentation 110V dans une prise de courant alternatif avec mise à la terre

Interrupteur marche-arrêt

- Pour mettre le haut-parleur sous tension, appuyez sur l'interrupteur « ON/OFF » (A)
- Pour mettre le haut-parleur hors tension, appuyez sur l'interrupteur « ON/OFF » (A)

Remarque : le haut-parleur se mettra automatiquement hors tension s'il n'y a pas d'activité ou de connexion pendant 5 minutes

Connecter un dispositif activé par Bluetooth

1. Assurez-vous que le bloc-piles est branché ou qu'un cordon de courant alternatif est branché dans une source de courant CA

2. Placez le haut-parleur et le dispositif à environ 3 pieds (1 m) l'un de l'autre

3. Vérifiez que la fonction Bluetooth® est activée et enclenchez le jumelage automatique sur le dispositif

Consultez les consignes d'utilisation du fabricant de votre dispositif pour les instructions de jumelage spécifiques

4. Appuyez sur la touche « ON/OFF » (A) pour mettre le haut-parleur sous tension

5. Appuyez sur la touche fonction (B) jusqu'à obtenir la fonction Bluetooth « BT Function »

6. Mettez votre dispositif Bluetooth sous tension et cherchez « CTBTS9050 »

7. Appuyez sur la touche jumelage Bluetooth (G) du dispositif et acceptez CTBTS9050 sur votre dispositif externe

8. Le voyant BT sur le dispositif deviendra une lumière continue, vous êtes maintenant connecté

Remarque : Si on vous demande un code, faites « 0000 »

Utilisation de la prise de casque d'écoute :

1. Vous pouvez connecter le CTBTS9050 directement à un haut-parleur externe ou à des écouteurs en utilisant un câble de haut-parleur standard

2. Branchez le câble de haut-parleur dans la prise de casque d'écoute (K) du..... CTBTS9050 et connectez l'autre extrémité à votre casque d'écoute ou à l'autre haut-parleur externe.

3. Faites jouer la musique dans votre casque d'écoute ou dans le haut-parleur externe.

Notez que le haut-parleur CTBTS9050 ne fera pas de lecture lorsque le casque d'écoute ou un haut-parleur externe est connecté. La musique se fera entendre dans le casque d'écoute ou dans le haut-parleur externe avec une

Utilisation de la prise AUX. IN :

1. Vous pouvez connecter directement un dispositif non activé par Bluetooth au CTBTS9050 en utilisant un câble AUX

2. Branchez le câble AUX dans la prise AUX IN (J) du haut-parleur et connectez l'autre extrémité à la sortie de votre dispositif

3. Appuyez sur la touche Fonction (B) jusqu'à obtenir la fonction « AUX » sur le panneau de commande

4. Faites jouer la musique sur votre dispositif connecté

Réglage du volume

1. Le volume peut être réglé sur votre dispositif connecté en tournant le bouton de commande du volume (H) du CTBTS9050

2. Lorsque vous avez atteint le volume MAX du CTBTS9050, un « bip » se fera entendre pour vous indiquer que le volume MAX est atteint

ATTENTION : Jouer de la musique trop forte pendant une période de temps prolongée peut causer des dommages auditifs permanents.

Faire jouer une bande sonore

- Pour faire jouer une bande sonore appuyez sur la touche écoute/pause « Play/Pause » (F)

- Pour interrompre la bande sonore appuyez sur la touche écoute/pause « Play/Pause » (F)

Changer une plage

- Pour passer à la plage suivante, appuyez sur la touche plage suivante « Next/Tune » (E)

- Pour aller à la plage précédente, appuyez sur la touche plage précédente « Back/Tune » (C)

Fonction de veille « Standby » :

- Le CTBTS9050 possède un système d'économie d'énergie, qui mettra automatiquement l'unité en mode de veille « standby » lorsqu'il détectera qu l'unité n'est pas utilisée après 5 minutes.

- Pour sortir du mode « standby » appuyez sur l'interrupteur « ON/OFF » (A) sur le haut-parleur

Utilisation des ports de chargement USB :

- Le CTBTS9050 possède deux ports USB intégrés 5V 2,1 ampères conçus pour charger les dispositifs (I).

- Pour charger un dispositif, branchez l'extrémité « dispositif » du cordon USB dans le dispositif

- Branchez l'extrémité USB dans les ports USB (I)

- Mettez sous tension (A)

Appels entrants :

Ce haut-parleur est muni d'une fonction appel entrant, qui interrompt l'écoute audio lorsqu'un appel est accepté

Cette fonction s'active automatiquement et l'écoute de la bande sonore reprendra automatiquement une fois l'appel terminé

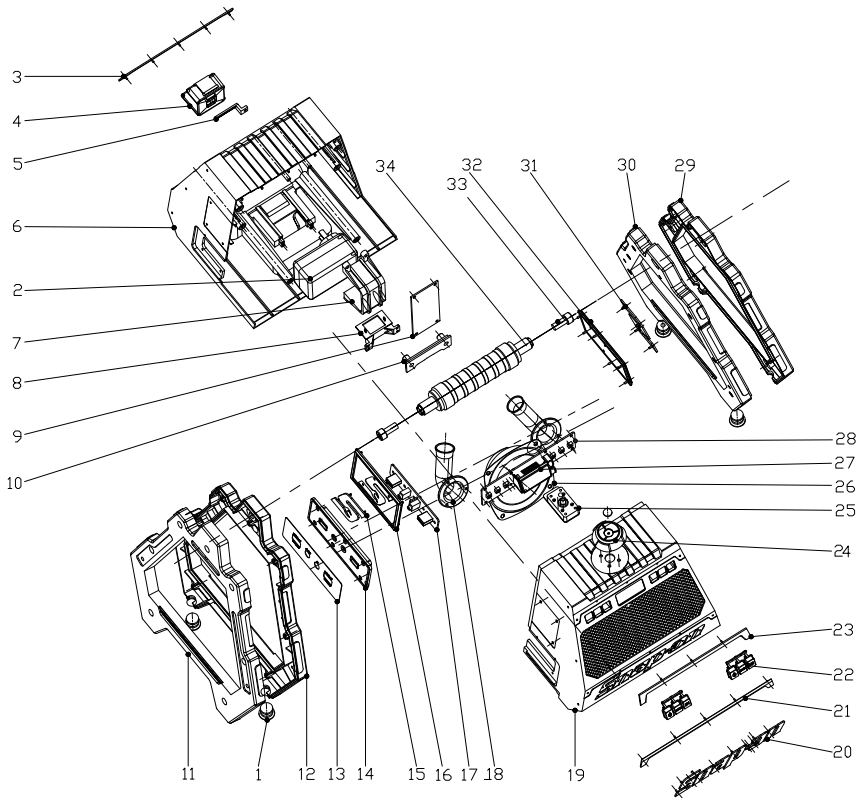

Haut-parleur Bluetooth – Nomenclature des pièces et illustration

Numéro de pièce		*Nom de la pièce*	*Numéro de pièce*	*Nom de la pièce*
1	CTBTS9050-1	Pieds de boîtier de remplacement	18	Orifice d'air
			19	Coquille avant
2	CTBTS9050-2	Adaptateur CA/CD	20	Logo Snap on
3		Bande décorative	21	Bande décorative
4		Compartiment à piles	22	Touche
5		Stratification	23	Bande décorative B
6		Coquille arrière	24	Bouton du volume
7		Platine d'adaptateur de courant CA	25	Commande du volume PCBA
8		Support à PCBA	26	Haut-parleur
9		PCBA principal	27	Affichage ACL
10		Couvercle PCBA	28	Touche PCBA
11		Cadre de gauche A	29	Cadre de droite A
12		Cadre de gauche B	30	Cadre de droite B
13		Collant PVC	31	Plaque logo S
14		Support de port	32	Support S logo
15		Plaque S LOGO	33	Vis
16		Support S LOGO	34	Poignée
17		Écouteur/USB/AUX PCBA		

Dépannage du haut-parleur sans fil 18 V

Symptôme	Cause	Solution
Ne s'allume pas	La fiche CA n'est pas branchée dans la prise de courant murale La pile 18V n'est pas chargée Il n'y a pas de pile dans l'unité	Plug into wall outlet properly Charge the battery Insert charged battery
Pas de son	Le volume est trop bas La sortie sonore du dispositif est trop basse (AUX IN et mode Bluetooth)	Réglez le volume au niveau souhaité Réglez le volume du dispositif connecté
Distorsion sonore	Le niveau de volume est trop élevé Le niveau de volume du dispositif connecté est trop élevé (AUX IN et mode Bluetooth)	Réduisez le niveau du volume avec le bouton VOL Réduisez le niveau de volume du dispositif connecté
Échec de réception de Bluetooth	N'est pas correctement connecté via Bluetooth Le dispositif connecté n'est pas en mode de lecture	Vérifiez que Bluetooth est activé sur votre dispositif et réessayez de le connecter Faites jouer la musique dans le dispositif connecté

GARANTIE/SERVICE ET RÉPARATION

Garantie limitée de d'un (1) ans de Snap-on® Tool

La société Snap-on® Tools (le « vendeur ») garantit seulement aux acheteurs d'origine utilisant l'Equipement dans leur commerce, qu'avec une utilisation normale, des soins et de l'entretien, l'Equipement (à moins que spécifié autrement) sera exempt de défauts de matériel et de fabrication pour la durée d'un (1) an à compter de la date initiale d'achat sur le reçu original. Le vendeur ne fournit aucune garantie sur les accessoires utilisés avec l'Equipement qui ne seront pas fabriqués par le vendeur.

LES OBLIGATIONS DU VENDEUR EN VERTU DE CETTE GARANTIE SONT LIMITÉES EXCLUSIVEMENT À LA RÉPARATION OU, À LA DISCRÉTION DU VENDEUR, LE REMPLACEMENT DE L'ÉQUIPEMENT OU DES PIÈCES À LA SATISFACTION DU VENDEUR QUI SONT JUGÉS DÉFECTUEUX ET QUI SONT NÉCESSAIRES, SELON LE JUGEMENT DU VENDEUR, AFIN DE RETOURNER CET APPAREIL À UN ÉTAT DE FONCTIONNEMENT ADÉQUAT. AUCUNE AUTRE GARANTIE, EXPLICITE OU IMPLICITE OU LÉGALE, Y COMPRIS, SANS LIMITATION, TOUTE GARANTIE IMPLICITE DE QUALITÉ MARCHANDE OU D'ADAPTATION À UN USAGE PARTICULIER NE S'APPLIQUE ET TOUTES CES GARANTIES SONT EXPRESSÉMENT EXCLUES.

LE VENDEUR NE SERA PAS RESPONSABLE DE TOUS DOMMAGES OU FRAIS INDIRECTS, SPÉCIAUX OU ACCESSOIRES ENGAGÉS PAR LES ACHETEURS OU AUTRES (y compris, sans limitation, la perte de profits, les revenus et les ventes prévues, les occasions d'affaires ou de clientèle ou l'interruption d'activité et toute autre blessure ou dommage).

Cette garantie ne couvre pas (et des frais distincts pour les pièces, la main-d'oeuvre et les frais liés peuvent s'appliquer) tout dommage, mauvais fonctionnement, dans le fonctionnement ou le mauvais fonctionnement du matériel causé par, résultant de ou attribuables à (A) l'abus, le mauvais usage ou l'altération; (B) l'altération, la modification ou l'ajustement de l'équipement par d'autres que les représentants autorisés du vendeur; (e) l'installation, la réparation ou l'entretien (autre que celle spécifiée autre que les représentants autorisés du vendeur; (D) une utilisation, une application, un fonctionnement, l'entretien, un nettoyage, un entreposage ou une manutention inadéquats ou négligents; (E) les causes d'incendie, de vent accompagné de pluie, de la foudre ou d'autres causes naturelles; (F) des conditions environnementales défavorables, y compris, et sans limitation, la chaleur excessive, l'humidité, les éléments corrosifs, la poussière ou à d'autres contaminants dans l'air, les interférences de fréquences radio, les pannes de courant électrique, ses tensions électriques supérieures à celles indiquées pour l'équipement, un stress physique, électrique ou électromagnétique et/ ou de toute autre condition en dehors des spécifications environnementales du vendeur; (G) l'utilisation de l'équipement en combinaison ou en connexion avec d'autres équipements, pièces jointes, fournitures ou consommables non fabriqués ou fournis par le vendeur; ou (H) à défaut de se conformer à n'importe quelles lois nationales, provinciales ou locales, aux exigences ou à la réglementation régissant l'équipement de levage et des fournitures connexes applicables. Les réparations ou les remplacements admissibles en vertu de cette garantie seront effectués lors des jours ouvrables pendant les heures de travail normales du Vendeur dans un délai raisonnable après la réception de la demande de l'acheteur. Toutes les demandes de service sous la garantie doivent être effectuées au cours de la période de garantie énoncée. Une preuve de la date d'achat est nécessaire pour faire une demande sous la garantie. Cette garantie n'est pas transférable.

Snap-on Tools, Kenosha, Wisconsin 53141-1410
Soutien technique et service pour les États-Unis : 877-762-7664
Pour le Canada : 866-824-0524

Assemblé et éprouvé aux China. Imprimé à China.
Snap-on et Wrench "S" sont des marques de commerce
de Snap-on incorporated. © Snap-on Incorporated 2019. Tous droits réservés.
Brevets : Voir https://brevets.snapon.com
Snap-on 2801 80th St., Kenosha, WI 53143 www.snapon.com

Snap-on

CTBTS9050
Bocina inalámbrica 18V

ES

Mensajes de seguridad

La compañía de Snap-on Tools brinda mensajes de seguridad para cubrir las situaciones razonables las que se puedan encontrar durante la operación, mantenimiento o reparación de las herramientas inalámbricas. Es la responsabilidad de los operadores y técnicos de servicio contar con el conocimiento pleno de los procedimientos, herramientas, y materiales usados, y comprobar a su satisfacción plena que los procedimientos, herramientas y materiales no comprometerán su seguridad, la de otros en el lugar de trabajo, o la seguridad de la herramienta.

Advertencias generales de seguridad para las herramientas eléctricas

⚠ ADVERTENCIA

Lea todas las instrucciones y advertencias de seguridad. Hacer caso omiso a las advertencias e instrucciones podría ocasionar el choque eléctrico, incendio y/o lesiones serias.

CONSERVE LAS ADVERTENCIAS E INSTRUCCIONES PARA CONSULTA FUTURA

El término "herramienta eléctrica" en las advertencias se refiere a su herramienta de alimentación eléctrica (alámbrica) o su herramienta eléctrica a batería (inalámbrica).

Seguridad del área de trabajo

- **Mantenga el área de trabajo limpia y bien iluminada.** *Las áreas desordenadas u oscuras podrían ocasionar accidentes.*
- **No opere las herramientas eléctricas en ambientes explosivos, tales como en la presencia de líquidos, gases o polvo inflamables.** *Las herramientas eléctricas crean chispas las que podrían prender el polvo o los humos.*
- **Mantenga lejos de los niños y espectadores durante la operación de una herramienta eléctrica.** *Las distracciones podrían ocasionar la pérdida de control.*

Seguridad eléctrica

- **Los enchufes de las herramientas eléctricas deberán emparejarse con la toma de corriente. Nunca modifique el enchufe de ninguna forma. No use ningún enchufe de adaptador con herramientas eléctricas puestas a tierra (conectadas a tierra).** *Los enchufes no modificados y las tomas de corriente emparejadas disminuirán el riesgo de algún choque eléctrico.*
- **Evite el contacto corporal con superficies puestas a tierra o conectadas a tierra, tales como tubos, radiadores, estufas o refrigeradores.** *Existe un riesgo elevado de choque eléctrico si su cuerpo está puesto a tierra o conectado a tierra.*
- **No exponga las herramientas eléctricas a la lluvia o condiciones mojadas.** *Se aumentará el riesgo de algún choque eléctrico si entra agua a la herramienta eléctrica.*
- **No mal use el cable. Nunca use el cable para cargar, tirar o desenchufar la herramienta eléctrica. Mantenga el cable lejos del calor, aceite, bordes filosos o partes móviles.** *Los cables dañados o enredados aumentan el riesgo de choque eléctrico.*
- **Durante la operación en el exterior de una herramienta eléctrica, use un cable de extensión.** *El uso de algún cable apto para el uso en el exterior disminuye el riesgo de choque eléctrico.*
- **Si es inevitable la operación de la herramienta eléctrica en un lugar húmedo, use un suministro protegido de dispositivo de corriente residual (RCD).** *El uso de un dispositivo de corriente residual disminuye el riesgo de choque eléctrico.*

Seguridad personal

- **Manténgase alerto, observe lo que hace y ocupe el sentido común al momento de operar una herramienta eléctrica. No use una herramienta eléctrica si está cansado o bajo la influencia de drogas, alcohol o medicamentos.** *Un descuido durante la operación de las herramientas eléctricas podría ocasionar alguna lesión personal.*
- **Use equipo protector personal. Siempre lleve puesto protección ocular** *El equipo protector personal, tales como una máscara antipolvo, zapatos de seguridad antideslizantes, un casco, o la protección auricular usada para las condiciones apropiadas, disminuirá el riesgo de lesiones personales.*

El uso y cuidado de herramientas eléctricas

- **No use la herramienta eléctrica si el interruptor no se enciende o no se apaga.** *Cualquier herramienta eléctrica que no podrá controlarse por el interruptor es peligrosa y deberá repararse*

- **Desconecte el enchufe de la toma de corriente y/o la batería de la herramienta eléctrica antes de realizar cualquier ajuste, cambio de accesorios o almacenamiento de las herramientas eléctricas.** *Tales medidas preventivas de seguridad disminuirán el riesgo del encendido accidental de la herramienta eléctrica.*
- **Almacene las herramientas eléctricas en desuso fuera del alcance de los niños y no permita que operen la herramienta eléctrica las personas con desconocimiento de la herramienta eléctrica o de estas instrucciones.** *Las herramientas eléctricas son peligrosas en las manos de usuarios no capacitados.*
- **Realice en mantenimiento de las herramientas eléctricas. Revíselas por una mala alineación o la atadura de las partes móviles o cualquier otra condición la que podría afectar la operación de la herramienta eléctrica. Si está dañada, repare la herramienta eléctrica antes del uso.** *Se ocasionan muchos accidentes por el pobre mantenimiento de las herramientas eléctricas.*

El uso y cuidado de la herramienta de la batería

- **Recargue solo con el cargador especificado por el fabricante.** *Un cargador apto para algún tipo de batería podría crear el riesgo de incendio al usarse con otra batería.*
- **Use las herramientas eléctricas solo con baterías designadas específicamente.** *El uso de cualquier otra batería podría crear el riesgo de lesiones o incendio.*
- **Cuando la batería no está en uso, manténgala lejos de otros objetos de metal, tales como los sujetapapeles, monedas, llaves, clavos, tornillos u otros objetos pequeños de metal, los que podrían hacer una conexión de un borne a otro.** *El cortocircuito de los bornes de la batería podría ocasionar quemaduras o incendio.*
- **Bajo condiciones abusivas, se podrá expulsar líquido de la batería; evite el contacto. Si se ocurra el contacto accidental, enjuague con agua. Si el líquido llegue a tener contacto con los ojos, busque además ayuda médica.** *El líquido expulsado de la batería podrá ocasionar irritación o quemaduras..*

Servicio

- **Lleve a cabo el servicio de mantenimiento a su herramienta neumática por parte de una persona calificada en las reparaciones y al usar solo partes de repuesto idénticas.** *Lo mismo asegurará que se mantenga la seguridad de la herramienta eléctrica.*

Reglas de seguridad específicas

- **Sostenga la herramienta eléctrica por las superficies de agarre aisladas, al realizar una operación en la que el sujetador podría tener contacto algún cableado escondido.** *Los sujetadores que lleguen a tener contacto con un cable "vivo" podrían ocasionar que las partes expuestas de metal de la herramienta eléctrica sean "vivas" también y lo mismo podría ocasionar un choque eléctrico al operador.*

⚠ ADVERTENCIA

El uso inadecuado de las herramientas y accesorios eléctricos podría ocasionar la rotura de las herramientas.

- **Lea las instrucciones antes de operar las herramientas eléctricas.**
- **Asegúrese que estas instrucciones acompañen la herramienta cuando ésta se pasa de un usuario a otro usuario nuevo o uno sin experiencia.**
- **No extraiga ninguna etiqueta. Reponga todas las etiquetas dañadas.**

Las herramientas rotas podrían ocasionar lesiones.

Riesgo de contaminación proveniente de polvo peligroso.

- **Lleve puesto una máscara antipolvo aprobada o respirador durante la operación de las herramientas eléctricas capaces de crear polvo.**
- **Algunos polvos creados por el lijado, serrado, esmerilado, perforación u otras actividades de la construcción contienen químicos reconocidos por ocasionar cáncer, defectos congénitos u otros daños a la reproducción.**

La inhalación del polvo peligroso podría ocasionar lesiones.

Las herramientas eléctricas podrían ocasionar partículas volantes durante el uso.

Lleve lentes de seguridad, usuario y espectadores.

Las partículas volantes podrías ocasionar lesiones.

Las herramientas eléctricas generan ruido.

Lleve puesto protección auditiva, usuario y espectadores.

La exposición prolongada al ruido podría ocasionar pérdida de la audición.

Las herramientas eléctricas vibran.

- **Evite la exposición prolongada a las vibraciones, movimientos repetitivos y posiciones incómodas.**

- **Deje de usar la herramienta si ocurre alguna incomodidad, sensación de hormigueo o dolor. Busque consejo médico antes de seguir el uso.** *La exposición prolongada a las vibraciones, los movimientos repetitivos o posiciones incómodas podría ocasionar lesiones.*

Los cambios repentinos en movimiento o posición podrían ocurrirse durante el uso de la herramienta.

- **Anticipe los cambios y esté alerto por cambios en movimiento durante el encendido y la operación.**
- **Mantenga un agarre seguro.**
- **Anticipe la fuerza de reacción. Ajuste su postura y sostenga la herramienta seguramente.**
- **Observe la posición del mecanismo de reversa antes de operar la herramienta y tenga conciencia del sentido de rotación al oprimir el disparador.** *Los cambios repentinos en movimiento o posición podrían ocasionar lesiones.*

Riesgo de enredo

- **Mantenga las partes corporales lejos de las partes giratorias.**
- **Lleve puesto alguna cobertura protectora del cabello para contener el pelo largo.**
- **Mantenga s el mango seco, limpio y libre de aceite y grasa.**
- **No bloquee, ni sujete el disparador con cinta, en la posición de "ON" (encendido).**
- **Extraiga la batería antes de cambiar los accesorios.**

El enredo podría ocasionar lesiones.

⚠ ADVERTENCIA

- **No use la herramienta si ésta vibra demasiado, hace ruidos inusuales, cuenta con partes flojas o demuestra cualquier otra seña de daños.**
- **Si falla la herramienta, déjela de usar e inmediatamente programe su mantenimiento y reparación.**
- **No lubrique ni limpie las herramientas con líquidos inflamables o volátiles, tales como el queroseno, diésel o combustible para aeronaves.**

Mensajes de seguridad de la batería

⚠ ADVERTENCIA

Riesgo de explosión o incendio.

- **No almacene la herramienta y la batería en ubicaciones donde la temperatura podría alcanzar o exceder 120°F (49°C).**
- **Los cargadores CTC720/CTCJ720/CTCA720/CTCEU720 no cargarán la batería cuando la temperatura está debajo de 32°F (0°C) o superior a 113°F (45°C).**
- **No incinere la batería, aun si está severamente dañada o agotada. La batería podría explotarse en algún incendio.**
- **Cubra los bornes de la batería con cinta adhesiva pesada después de extraer la batería.**
- **No intente destruir ni desensamblar la batería ni extraer ninguno de sus componentes.**
- **No cargue la batería usando algún generador de motor o fuente de alimentación DC.**
- **Cargue la batería en un área bien ventilada.**

Las explosiones o llamas podrán ocasionar lesiones

Riesgo de choque eléctrico.

- **No desensamble la batería.**
- **No cortocircuite la batería.**
- **Cargue la batería solo con cargadores de marca Snap-on por baterías especificadas.**
- **Desconecte la batería cuando no está en uso, antes de realizar su mantenimiento, o al momento de cambiar los accesorios.**
- **No cargue la batería usando un generador de motor o alguna fuente de alimentación DC.**

El choque eléctrico o incendio podrá ocasionar lesiones.

Riesgo de quemaduras.

- **Las fugas de la batería podrán darse bajos condiciones de uso o temperaturas extremos.**
- **Bajo condiciones abusivas, se podrá expulsar líquido de la batería; evite el contacto. Si el contacto accidental ocurre, enjuague con agua. Si el líquido tiene contacto con los ojos, busque además ayuda médica.** *El líquido expulsado de la batería podría ocasionar irritación o quemaduras.*
- **Asegúrese que el interruptor esté en la posición de "off" (apagado) antes de insertar la batería.** *ISe podrían invitar accidentes al insertar la batería en las herramientas eléctricas que tienen encendido el interruptor.*
- **Cuando la batería no está en uso, no la coloque en alguna bolsa de la ropa.** *Las fugas o chispas de la batería podrán ocasionar quemaduras o incendio.*

Riesgo de cortocircuito e incendio.

- **No cortocircuite la batería.**
- **No toque los bornes con ningún material conductivo.**
- **Evite almacenar la batería con materiales conductivos, tales como clavos, tornillos, monedas, y otros objetos metálicos.**
- **No lleve la batería en delantales o bolsas los que contienen objetos conductivos.** *El cortocircuito podría ocasionar incendio y lesiones.*

Reglas de seguridad para el desecho de la batería

El sello ***RBRC***™ en la batería de iones de litio contenido en este producto indica que ***Snap-on*** está participando voluntariamente en un programa industrial para colectar y reciclar dichas baterías al final de su vida útil.

El involucramiento de ***Snap-on*** en este programa forma parte de su compromiso en proteger nuestro ambiente y conservar nuestros recursos naturales.

⚠ ADVERTENCIA

Riesgo de explosiones o incendio.
¡No deseche las baterías usadas! Devuelva su batería. a algún centro de reparaciones autorizado de ***Snap-on*** por su reciclaje. Las explosiones o llamas podrán ocasionar lesiones.

Riesgo de incendio.

- **No intente desensamblar la batería ni extraer ningún componente que se proyecte de los bornes de la batería.**
- **Previo al reciclaje, proteja los bornes expuestos con una cinta aisladora pesada con el fin de prevenir el cortocircuito.** *El incendio podrá ocasionar lesiones.*

Mensajes de seguridad del cargador de la batería

⚠ ADVERTENCIA

Riesgo de choque eléctrico o incendio.

- **No inserte la batería en el cargador si el estuche está agrietado o dañado.** *El choque eléctrico e incendio podrán ocasionar lesiones.* **Con el fin de disminuir el riesgo de choque eléctrico, este cable de alimentación (para versión estadounidense) cuenta con un enchufe polarizado, (una clavija es más ancha que la otra.) Este enchufe entrará solo de una manera en una toma de corriente polarizada. Si el enchufe no cabe plenamente en la toma de corriente, inserte al inverso el enchufe, invierta el enchufe; si aún no cabe, comuníquese con un electricista calificado para instalarlo en una toma de corriente adecuada. No modifique el enchufe de ninguna forma.**
- **Use los cargadores CTC720/CTCJ720/CTCA720/CTCEU720 solo con baterías CTB185/CTB8185 recargables; la carga de las baterías con cualquier otro tipo de cargador podría ocasionar la explotación de la batería, así ocasionando lesiones y daños.**
- **Bajo condiciones abusivas, se podrá expulsar líquido de la batería; evite el contacto. Si el contacto accidental ocurre, enjuague con agua. Si el líquido tiene contacto con los ojos, busque además ayuda médica.** *El líquido expulsado de la batería podría ocasionar irritación o quemaduras.*
- **Nunca intente conectar juntos dos cargadores.**
- **No exponga el cargador a la lluvia o nieve.**
- **Tírela por el enchufe y no el cable al momento de descargar el cargador.**
- **Asegúrese que el cable no esté dañado, sobre extendido, que no se pise, ni que se tropiece con él.**

Riesgo de explosión
Lleve puesto lentes de seguridad, usuario y espectador.
Las explosiones podrán ocasionar lesiones oculares.

El uso inadecuado de las herramientas y accesorios eléctricos podrán ocasionar la rotura de las herramientas. **Antes de usar el cargador, lea todas las instrucciones y marcas de precaución en el cargador, batería y producto que ocupe la batería.**
Las herramientas rotas podrán ocasionar lesiones.

Riesgo de choque eléctrico e incendio.

INSTRUCCIONES IMPORTANTES DE SEGURIDAD

PELIGRO— CON EL FIN DE DISMINUIR EL RIESGO DE INCENDIO O CHOQUE ELÉCTRICO, SIGA CUIDADOSAMENTE LAS INSTRUCCIONES A CONTINUACIÓN.

1. Este manual contiene instrucciones de seguridad y de operación importantes para el cargador Snap-on CTC720/CTCJ720/CTCA720/CTCEU720.
2. Antes de usar el cargador de la batería, lea todas las instrucciones y marcas de precaución en el cargador de la batería, la batería y cualquier producto que use la batería.
3. **PRECAUCIÓN—** Con el fin de disminuir el riesgo de lesiones, cargue solo las baterías tipo CTB185/CTB8185 recargables. Otros tipos de baterías podrían explotarse, ocasionando lesiones personales y daños.
4. No exponga el cargador a la lluvia, humedad o nieve.
5. El uso de algún accesorio no recomendado o vendido por el fabricante del cargador de la batería podría ocasionar incendio, choque eléctrico, o lesiones a las personas.
6. Con el fin de disminuir daños al cable, tire por el enchufe, y no por el cable, al momento de desconectar el cargador.
7. Asegúrese que el cable esté ubicado en tal lugar para que este no se pise, no se tropiece con él, o de otra forma sea sujeto a daños o la sobre extensión.
8. No opere el cargador con un cable dañado- repóngalo inmediatamente.
9. La reposición del cable para el cargador CTC720/CTCJ720/CTCA720/CTCEU720 deberá realizarse un cable Snap-on idéntico.
10. No opere el cargador si este haya recibido un golpe fuerte, si se ha caído, o si ha sido dañado de cualquier otra forma; llévelo a un representante calificado de servicio.
11. No desensamble el cargador; llévelo a un representante de servicios calificado cuando este requiera mantenimiento o alguna reparación. El reensamble incorrecto podría ocasionar el riesgo de choque eléctrico o incendio.
12. Con el fin de disminuir el riesgo del choque eléctrico, desenchufe el cargador antes de intentar realizar cualquier mantenimiento o limpieza. No se disminuirá dicho riesgo al apagar los controles,
13. El cargador no está destinado para uso por parte de personas (para incluir a los niños) con capacidades físicas, sensoriales o mentales reducidas, o con una falta de experiencia o conocimiento, al menos que se les haya otorgado supervisión o instrucciones referente el uso del cargador por parte de una persona responsable por su seguridad.
14. Los niños deberán ser supervisados para asegurar que no jueguen con el dispositivo.
15. No recargue las baterías no recargables.
16. Nunca intente conectar juntos dos cargadores.
17. Realice el mantenimiento de su cargador por parte de un representante calificado en las reparaciones y al usar solo partes de repuesto idénticas. Esto asegurará que se mantenga la seguridad el cargador.
18. Para la ubicación del centro de reparación Snap-on más cercana, comuníquese por favor con el servicio al cliente de Snap-on al 1-877-762-7664.
19. Con el fin de disminuir el riesgo de alguna explosión de la batería, siga estas instrucciones y las marcadas en la batería.
20. Nunca fume ni permita ninguna chispa o llama en la vecindad cercana de la batería o motor.
21. Nunca cargue una batería congelada.
22. No opere el cargador en un área encerrada y no restrinja la ventilación de ninguna forma.
    - —No use un cable de extensión, al menos que sea absolutamente necesario. Si es necesario emplear un cable de extensión, asegúrese que:
    - —Las clavijas del enchufe del cable de extensión sean del mismo número, tamaño y forma a las del enchufe del cargador,
    - —Que el cable de extensión esté adecuadamente conectado y en buenas condiciones eléctricas, y que el tamaño del cable sea suficientemente grande para la clasificación de amperes AC del cargador, según se indique a continuación:

Longitud de cable para cargador de 100-120 voltios (pies)	Tamaño de alambre (AWG)
25	18
50	18
100	18
Longitud de cable para cargador de 220-240 voltios (metros)	**Tamaño de alambre (mm)**
50	0.75
75	1.0

Longitud recomendada del cable de extensión

Especificaciones de la batería

Tipo
CTB185/CTB8185 ..... Iones de litio

Voltaje
CTB185/CTB818518 VDC (par de celdas 3.6 V x 5)

Peso
CTB185/CTB8185 ..... 1.5 libras (0.68 kg)

Tiempo de carga
CTB185..... 90 minutos
CTB8185..... 60 minutos

Life
CTB185/CTB8185 ..... 1000 ciclos
Nota: 1 ciclo=1 carga y 1 descarga

Capacidad
CTB185..... 5.0 A•H
CTB8185..... 4.0 A•H

Rango de temperatura de descarga
CTB185/CTB8185 ....-4°F(-20°C) to 140°F(60°C)

Cargador de batería Especificaciones

Entrada
CTC720/CTCJ720/CTCA720/
CTCEU720 ..... 100-240V, 50/60 Hz

Salida
CTC720/CTCJ720/CTCA720/CTCEU720..... 5.0 A
Puerto de alimentación USB.....5.0VDC@0.5A

Peso
Todos los modelos..... 2.11 libras (0.95 kg)

Rango de temperatura de carga
CTB185/CTB8185 ..... 32°F (0°C) a 113°F(45°C)

⚠ ADVERTENCIA

Cargando la batería

1. Inserte el enchufe del cable de alimentación en el contacto del cargador.
2. Enchufe el otro extremo del enchufe del cable en la salida de la fuente de alimentación.
3. Inserte la batería en el cargador. Coloque la batería con el fin de que quede asentada a ras de la parte superior del cargador.
   —La luz verde comenzará a parpadearse. Esto indica que el cargador está cargando la batería.
4. El indicador de nivel de combustible de la batería desplegará el estatus del valor de porcentaje de carga. El tiempo de carga rápida estándar es de 60 minutos.
   —Cuando la batería está cargada a 25%, una de las luces se cambiará a verde sólida.
5. Cuando la carga rápida está completa, todas las luces (4) en la batería serán del color verde sólido, indicando que la batería está completamente cargada y el cargador desplegará una luz verde sólida.
6. Si la luz DEL del lado derecho está parpadeando una luz amarilla, entonces la batería o está caliente o está fría. El cargador no realizará la carga rápida si la batería está demasiado caliente o fría. El cargador entrará a modo de carga rápida cuando la temperatura de la batería está entre 32°F (0°C) y 113°F (45°C).
7. Si la luz DEL del lado derecho está parpadeando una luz roja, la batería es defectuosa y el cargador no cargará la batería.
8. Cuando está completa la carga rápida, el voltaje de la batería es detectado por el cargador y se apagará automáticamente con el fin de prevenir alguna sobrecarga, además, todas las cuatro luces en el indicador de nivel de combustible estarán encendidas y el cargador desplegará una luz verde sólida.
9. El cargador tiene un puerto USB, su corriente de salida es de 0.5 A y su voltaje de salida es de 5 VDC. No lo conecte a ningún electrodoméstico requiriendo más de 0.5 A

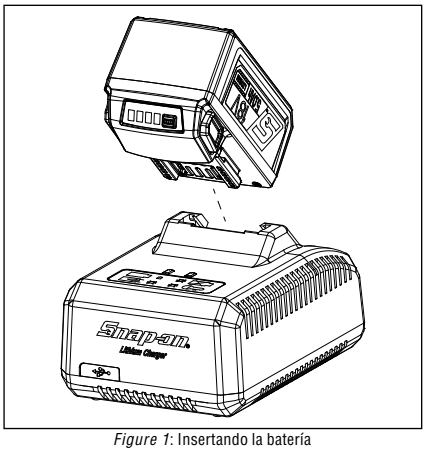

Figure 1: Insertando la batería

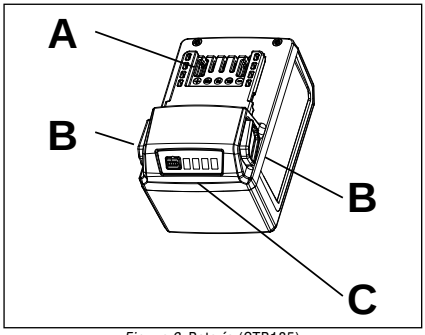

Figure 2: Batería (CTB185)

A– Borne
B– Botón del cierre con traba
C– Indicador de nivel de combustible

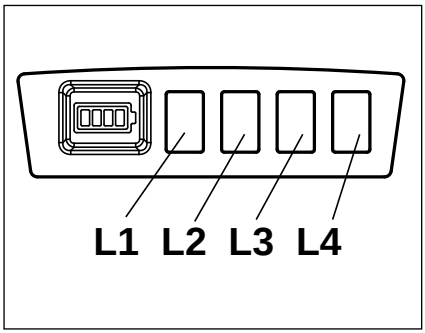

Figure 3: Indicador de combustible (CTB185)

L1 – Luz sólida de 25% de carga
L2 - Luz sólida de 50% de carga
L3 – Luz sólida de 75% de carga

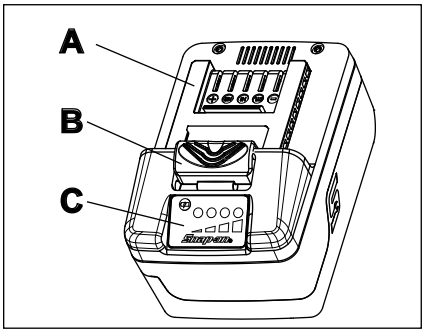

Figure 4: Batería (CTB8185)

A– Terminal
B– Latch Button
C– Fuel Gauge

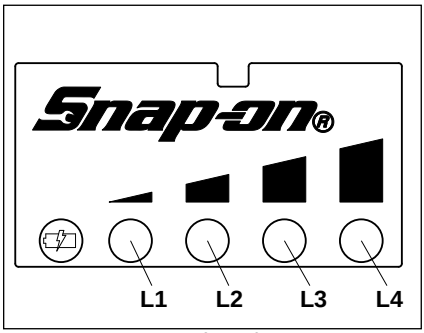

Figure 5: Fuel Gauge (CTB8185)

L1 - Solid Light 25% Charge
L2 - Solid Light 50% Charge
L3 - Solid Light 75% Charge
L4 - Solid Light 100% Charge

Batería

Indicador de nivel de combustible

Oprima el botón del indicador de nivel de combustible, se prenderán las luces de la pantalla y éstas indicarán la capacidad restante de la batería. Las luces permanecerán prendidas por 5 segundos.

Nota: Si parpadea la luz L1 del indicador de nivel de combustible, cargue la batería.

Contador de ciclos de carga

Oprima el botón del indicador de nivel de combustible durante (10) segundos para leer el contador de ciclos de carga.

Cuente el número de destellos para determinar el conteo del ciclo.

Example 1:
L1 - Flashes one (1) time
L2 - Flashes three (3) times
L3 - Flashes four (4) times
L4 - Solid Light 100% Charge L4 - Flashes five (5) times

It means battery was charged 1, 345 times

Ejemplo 2:
L1 –No destella
L2 – Se destella seis (6) veces
L3 – Se destella siete (7) veces
L4 – Se destella ocho (8) veces

Esto significa que fue cargado 678 veces.

Protección de la batería

Para maximizar el rendimiento y vida útil de la batería, el circuito de protección de la batería de iones de litio monitorea el voltaje de la batería, el amperaje de descarga y la temperatura. Cuando el voltaje de la batería cae debajo del rango de uso, se apagará la batería y la primera luz DEL se parpadeará por diez (10) segundos. La batería requiere cargarse. Si se alcanza el límite de amperaje de descarga de la batería, debido a una carga excesiva, el circuito de protección apagará la herramienta y la iluminación DEL permanecerá encendida hasta que se hay liberado el disparador. Se puede continuar la operación de la herramienta inmediatamente.

Operación en tiempo frío

La batería de iones de litio podrá usarse en temperaturas hasta

-4°F(-20°C). Cuando la batería está muy fría, opera la herramienta sin carga con el fin de calentar la batería y luego use la herramienta de forma normal.

Operación en tiempo caliente

Si la temperatura de la batería de iones de litio alcanza 158°F (70° C), el circuito de protección apagará la batería y todas las luces DEL se parpadearán durante cuatro (4) minutos. Una vez que haya enfriado la batería hasta una temperatura menor a 149°F (65°C), la batería seguirá su operación normal.

Almacenamiento

No exponga la batería a agua o lluvia; lo mismo podría dañar la batería.

Cargue la batería completamente antes de almacenarla. Por una vida útil óptima, almacene todas las baterías de iones de litio a la temperatura ambiente y lejos de la humedad. Se podría ocasionar la pérdida de capacidad permanente si se almacenan las baterías durante un periodo largo de tiempo a una temperatura alta, superior a 120°F(49°C).

Mantenimiento

Servicio

El servicio de alguna herramienta requiere un cuidado y conocimiento meticulosos. El servicio deberá realizarse solo por parte de un técnico de servicio calificado.

- Siempre revise la herramienta por partes dañadas antes del uso.
- Reponga o repar las partes dañadas antes del uso. Revise la alineación de las partes móviles. La atadura de las partes móviles o las partes rotas podrían alterar la operación.
- Repare o reponga las partes dañadas por parte de un Centro de Servicio Autorizado.
- No use la herramienta si no enciende o no se apaga el interruptor.
- Realice el mantenimiento de las herramientas. Mantenga secas, limpias y libre de aceite y grasa a las herramientas para un rendimiento mejor y más seguro.
- Por la ubicación del centro de reparaciones de Snap-on más cercana, comuníquese con el servicio al cliente de Snap-on al 1-877-762-7664.
- Durante la carga o descarga de una batería de iones de litio durante un periodo corto de tiempo, la temperatura interna de la batería aumenta considerablemente. Es normal.
- Bajo condiciones de trabajo ideales, la vida útil de una batería de iones de litio es de 1000 ciclos de carga/descarga aproximados. El cuidado y mantenimiento inadecuados acortan la vida útil de la batería y también la cantidad de tiempo en que la batería sostiene alguna carga.
- Use solo con equipo de carga de Snap-on, él que especifica una batería de serie CTB.
- Evite el cortocircuito de la batería. Se podría ocasionar el daño permanente de la batería por la descarga del alto corriente.

⚠ ADVERTENCIA

- **Desenchufe el cargador antes de comenzar el procedimiento de desensamble.**
- **Extraiga la batería de la herramienta antes de comenzar el procedimiento de desensamble. El cortocircuito de la batería podría ocasionar algún incendio o lesiones personales.**
- **Use equipo de seguridad. Siempre lleve puesto protección de los ojos.**

Simbología

Simbología	
	CONSULTE EL MANUAL/ CUADERNILLO INSTRUCTIVO
	LLEVE PUESTO PROTECCIÓN OCULAR
	LLEVE PUESTO PROTECCIÓN AURICULAR
	PELIGRO VIBRATORIO
V	VOLTIOS
⎓	CORRIENTE DIRECTO
n_0 xxx/min	VELOCIDAD SIN CARGA
CE	MARCA CE
C UL US	CANADIAN USA UNDERWRITERS LABORATORY
FCC	COMISIÓN FEDERAL DE COMERCIO FCC (SIGLA EN INGLÉS)
PSE	SEGURIDAD ELÉCTRICA DE JAPÓN
	TÜV RHEINLAND
BFP	AISLAMIENTO DOBLE
RECYCLE RBRC 1.800.822.8837	PROTECCIÓN CONTRA RETORNO
	NO LO DESECHE EN LA BASURA
BC	EN CONFORMIDAD DEL TÍTULO 20 DE CALIFORNIA

Diagnóstico de carga de la batería

PROBLEMA	POSIBLES CAUSAS	RAZÓN/SOLUCIÓN
✸ ○ ○	Subtensión	Reponga la batería con un batería de carga completa.
✸ ✸ ✸	Sobrecalentamiento de la herramienta	Dejar reposar la herramienta por 5-10 minutos, luego reiniciar el trabajo
○ ○ ✸	Sobrecorriente	Dejar reposar la herramienta por 5-10 minutos, luego reiniciar el trabajo
✸ ○ ✸	Rotura del alambre del motor	Devolución al distribuidor por reparaciones
○ ✸ ○	Falla del controlador	Devolución al distribuidor por reparaciones
✸ ✸ ○	Sobrecalentamiento del controlador	Dejar reposar la herramienta por 5-10 minutos, luego reiniciar el trabajo
	Ferretería defectuosa	Devolución al distribuidor por reparaciones
○ ✸ ✸	Error de efecto Hall	Devolución al distribuidor por reparaciones

CONSERVE ESTAS INSTRUCCIONES

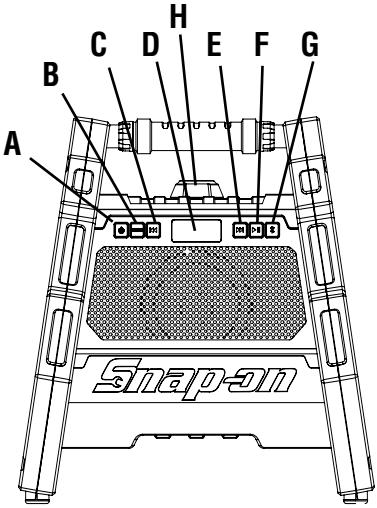

Descripción funcional

- **A** Interrupción ENCENDIDO/APAGADO
- **B** Botón de funcionamiento
- **C** Botón Anterior/Sincronizar
- **D** Pantalla LCD
- **E** Botón Siguiente/ Sincronizar
- **F** Botón Reproducir/Pausa
- **G** Botón de sincronización Bluetooth
- **H** Perilla de control de volumen
- **I** Puerto USB Port 5V/2.1A
- **J** AUX en la clavija
- **K** Clavija de auriculares
- **L** Puerto de alimentación AC
- **M** Puerto de batería

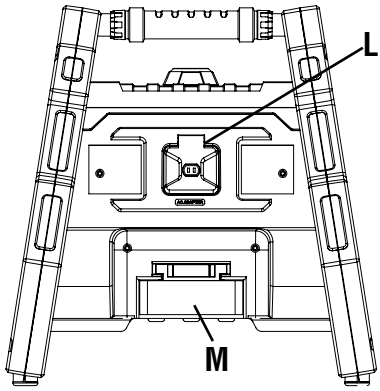

Especificaciones

Especificaciones de la bocina Bluetooth

Suministro de potencia AC: .....110V~60Hz
Batería DC: 18V
Salida USB: 5V 2.1A
Salida de potencia: 15W
Consumo de potencia.....20W

**Estos valores declarados fueron obtenidos por un ensayo de laboratorio con los estándares declarados y no son adecuados para uso en evaluaciones de riesgo. Los valores medidos en un lugar de trabajo individual podrían ser más altos. Los valores y el riesgo de peligro experimentado por algún usuario individual son únicos y dependen del ambiente y de la manera en la que trabaja el usuario, de la pieza de trabajo y del diseño de la estación de trabajo, así como el tiempo de exposición y el acondicionamiento físico del usuario.*

Nosotros, Snap-on Tools Company, no seremos responsables por las consecuencias de emplear los valores declarados, en lugar de los valores reflejados en la exposición real, determinada en una evaluación de riesgo individual en alguna situación de trabajo sobre la cual no tenemos ningún control.

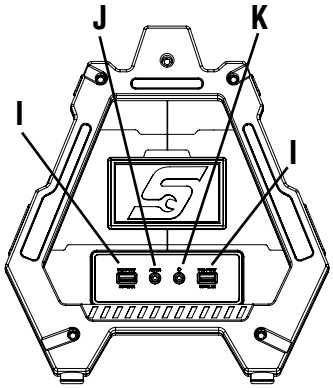

Normas FCC

Este dispositivo cumple con la Parte 15, Subparte B de la normatividad FCC. La operación está sujeta a las siguientes dos condiciones:

1. **Este dispositivo no podrá ocasionar ninguna interferencia dañina, y**
2. **Este dispositivo deberá aceptar cualquier interferencia recibida, para incluir la interferencia la que podría ocasionar una operación indeseada.**

FCC ID: 2ASMKCTBTS9050

Operación de la bocina

Esta bocina está diseñada para uso en condiciones secas para reproducir audio vía un dispositivo capacitado para Bluetooth®

No monte ningún dispositivo dentro del gabinete y deje un mínimo de 4 pulgadas (10cm) de espacio alrededor del dispositivo mientras que está en uso.

No lo use en condiciones mojadas o cerca de gases o líquidos inflamables.

Previo al primer uso

1. Extraiga la bocina de la caja
2. Extraiga todo el embalaje protector
3. Instale la batería 18V de Snap-on

Instalación y extracción de la batería

Instalando la batería:

- Deslice la batería sobre los rieles de guía de la batería en el puerto de la batería de la bocina hasta que se escuche un “clic” audible de indicación que está en su lugar

Extracción de la batería:

- Oprima el botón de liberación en la batería y deslice la batería de los rieles de guía de la batería en la bocina

Usando la fuente de alimentación AC

- Enchufe el cable de alimentación 110V en el puerto de alimentación AC (L) en la parte posterior de la bocina

- Enchufe el cable de alimentación 110V en una salida de toma de corriente AC de hogar con conexión a tierra

Botón de encendido

- Para encender la bocina, oprima el botón de encendido “Power ON/OFF” (A)

- Para apagar la bocina, oprima el botón de encendido “Power ON/OFF” (A

NOTA: La bocina también se apagará automáticamente si no hay actividad o conexión durante 5 minutos

Conectando un dispositivo capacitado para Bluetooth®

1. Confirme que la batería esté conectada o que un cable de alimentación AC esté enchufado en la toma de corriente AC

2. Coloque la bocina y el dispositivo a 3 pies (1m) aproximados de distancia uno del otro.

3. Confirme que la función Bluetooth® esté activado y ajústelo a la sincronización automática en el dispositivo.
   Consulte las instrucciones de operación del fabricante de su dispositivo por instrucciones de sincronización específicas

4. Oprima el botón de encendido “Power ON/OFF” (A) para encender la bocina.

5. Oprima el botón de funcionamiento (B) hasta que cicle hasta la función de “BT Function”

6. Encienda su dispositivo Bluetooth y busque la “CTBTS9050”

7. Oprima el botón de sincronización vía Bluetooth “Bluetooth Pair Button” (G) en la unidad y acepte la CTBTS9050 en su dispositivo externo.

8. La luz indicadora BT en la unidad se volverá sólida ahora que esté conectado
   Note: Si se le pide un código de ingreso, introduzca . “0000”

Usando el conector para auriculares:

1. Se puede conectar directamente la CTBTS9050 a una bocina externa o a unos audífonos, al usar un cable para bocinas estándar.

2. Enchufe el cable de la bocina en el conector de los auriculares (K) en la CTBTS9050 y conecte el otro extremo a sus audífonos u a otra bocina externa.

3. Reproducción de música por sus audífonos o bocina externa.

Note que la bocina CTBTS9050 no reproducirá el audio con audífonos o con una bocina externa conectada. Los audífonos o la bocina externa reproducirán el audio.

Usando la función auxiliar “AUX” en el conector:

1. Ahora puede conectar directamente un dispositivo sin capacidad de Bluetooth a la CTBTS9050, usando un cable auxiliar AUX

2. Enchufe el cable auxiliar AUX en el conector “AUX IN” (J) en la bocina y conecte el otro extremo a la salida de su dispositivo.

3. Oprima el botón de funcionamiento “Function Button” (B), hasta que se cicle a la función de

   “AUX” en el panel de control.

4. Reproduzca la música desde su dispositivo conectado.

Ajustando el volumen

1. Se puede ajustar el volumen en su dispositivo conectado al girar la perilla de control (H) de volumen de la CTBTS9050.

2. Una vez que se haya logrado el MÁXIMO volumen en la CTBTS9050, se escuchará un “pitido” audible “para denotar que se haya logrado el MÁXIMO volumen.

PRECAUCIÓN: Reproduciendo la música a un volumen demasiado alto durante un periodo extendido de tiempo podría ocasionar daños auditivos permanentes.

Reproducción de una pista

- Para reproducir una pista de audio, oprima el botón de reproducir/pausa “Play/Pause” (F)

- Para pausar una pista de audio oprima el botón de reproducir/pausa “Play/Pause” (F)

Cambiando la pista

- Para avanzar una pista, oprima el botón de siguiente/ sincronizar “Next/Tune” (E)

- Para volver a la pista anterior, oprima el botón de regresar/sincronizar “Back/Tune” (C)

Función de modo de espera:

- La CTBTS9050 cuenta con un sistema de ahorro de potencia integrado, el cual automáticamente cambiará la unidad al “modo de espera” cuando el mismo detecta que la unidad no ha estado en uso durante 5 minutos.

- Para salir del “modo de espera” oprima el botón de encendido “Power ON/OFF” (A) en la bocina

Usando los puertos de carga USB:

- La CTBTS9050 cuenta con dos puertos USB 5V de 2.1 amperes incorporados diseñados para la carga de los dispositivos (I).

- Para cargar un dispositivo, enchufe el extremo del dispositivo al cable USB en el dispositivo.

- Enchufe el extremo USB en los puertos USB (I)

- Encienda la operación. (A)

Llamadas entrantes:

La bocina está equipada con una función de llamadas entrantes, la cual pausa el audio una vez que se haya aceptada la llamada.

Esta función se activa automáticamente y la reproducción reiniciará al momento de terminar la llamada

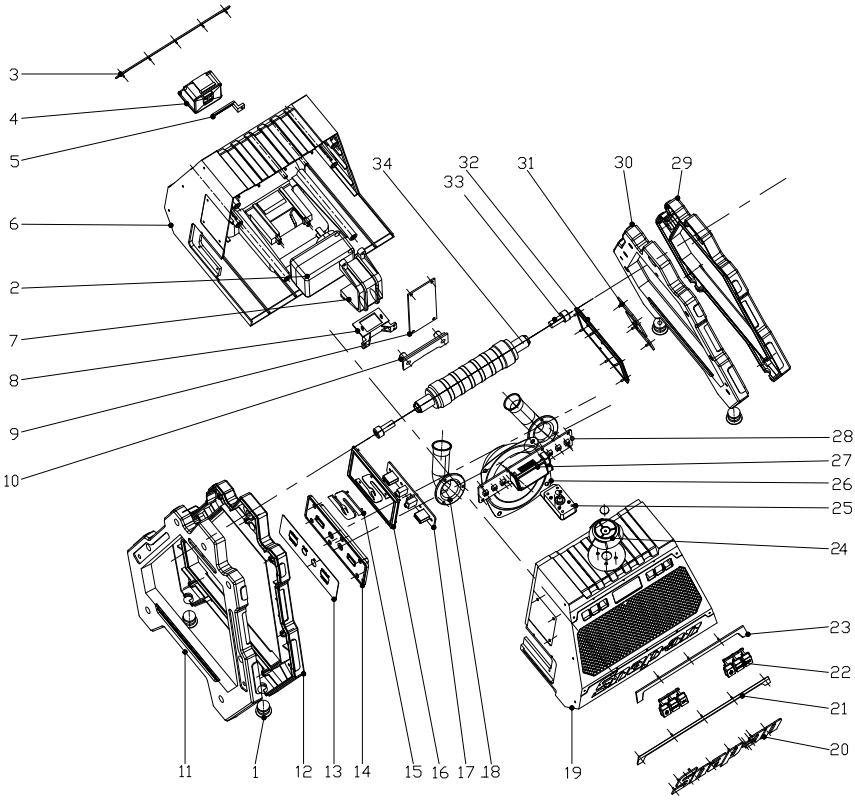

Bocina Bluetooth – Lista de partes y dibujo

Clave	*Número*	*Nombre de parte*	*Clave*	*Número*	*Nombre de parte*
1	*CTBTS9050-1*	*Reposición de las patas de la carcasa*	18		Agujero de aire
			19		Armazón frontal
2	*CTBTS9050-2*	*Adaptador AC/DC*	20		Logotipo
3		*Franja decorativa*	21		Franja decorativa
4		*Compartimiento de batería*	22		Botón
5		*Sobreposicionamiento*	23		Franja decorativa B
6		*Armazón posterior*	24		Perilla de volumen
7		*Ménsula para adaptador AC*	25		Control de volumen PCBA
8		*Ménsula PCBA*	26		Altavoz
9		*Colector principal PCBA*	27		Pantalla LCD
10		*Cubierta PCBA*	28		Llave PCBA
11		*Armazón izquierdo A*	29		Armazón derecho A
12		*Armazón izquierdo B*	30		Armazón derecho B
13		*Etiqueta PVC*	31		Placa de logo S
14		*Ménsula de puerto*	32		Ménsula de logo S
15		*Placa para LOGO S*	33		Tornillo
16		*Ménsula para LOGO S*	34		mango
17		*USB/Audífonos/AUX PCBA*			

Diagnóstico de averías de la bocina inalámbrica 18 V

Síntoma	Causa	Solución
No corriente	El enchufe AC no está enchufado en la toma de corriente de pared La batería 18V no está cargada No hay batería conectada a esta unidad	Enchúfelo adecuadamente en la toma de corriente de pared Cargue la batería Inserte una batería cargada
No sonido	El volumen está ajustado a un volumen demasiado bajo El ajuste de salida de sonido del dispositivo conectado es demasiado bajo (AUX IN y modo Bluetooth)	Ajuste el volumen al nivel deseado Ajuste el volumen del dispositivo conectado
Distorsión de sonido	El ajuste de volumen es demasiado alto El nivel de volumen del dispositivo conectado es demasiado (AUX IN y modo Bluetooth)	Disminuya el nivel de volumen por la perilla VOL. Disminuya el nivel de volumen en el dispositivo conectado
Falla de recepción de Bluetooth	No adecuadamente conectado vía Bluetooth El dispositivo conectado no está en el modo de reproducción de audio	Revise que el Bluetooth esté activado en su dispositivo y vuelva a intentar la conexión Reproduzca música en el dispositivo conectado

GARANTÍA/SERVICIO Y REPARACIONES

Garantía limitada de uno (1) años de Snap-on® Tools

Snap-on® Tools Company (el “Vendedor”) garantiza solo a los compradores originales quienes usan el Equipo en su negocio que, bajo el uso, cuidado y servicio normales, el Equipo (salvo lo establecido en el presente) deberá ser libre de defectos en cuanto al material y mano de mano se refiere por un año a partir de la fecha de la factura original. El vendedor no brinda garantía alguna para los accesorios usados con el Equipo no fabricados por el Vendedor.

LAS OBLIGACIONES DEL VENDEDOR BAJO ESTA GARANTÍA ESTÁN LIMITADAS ÚNICAMENTE A LA REPARACIÓN O, A LA OPCIÓN DEL VENDEDOR, LA REPOSICIÓN DEL EQUIPO O PARTES, LAS CUALES A LA SATISFACCIÓN DEL VENDEDOR SEAN DEFECTUOSAS Y LAS CUALES SON NECESARIAS, AL JUICIO DEL VENDEDOR, PARA VOLVER ESTE EQUIPO A LAS BUENAS CONDICIONES DE OPERACIÓN. NINGUNA OTRA GARANTÍA, EXPRESA O IMPLICADA O REGLAMENTARIA, PARA INCLUIR SIN LIMITACIÓN CUALQUIER GARANTÍA IMPLICADA DE COMERCIALIZACIÓN U IDONEIDAD PARA UN PROPÓSITO PARTICULAR, DEBERÁ APLICARSE Y TODAS DICHAS GARANTÍAS SON POR LA PRESENTE NEGADAS.

EL VENDEDOR NO SERÁ RESPONSABLE POR NINGÚN COSTO NI DAÑO SECUNDARIO, ESPECIAL NI CONSECUENTE INCURRIDOS POR LOS COMPRADORES U OTROS (para incluir sin limitaciones, ganancias, ingresos o ventas anticipadas, oportunidades de trabajo o benevolencia perdidos, o la interrupción de negocios o cualquier otra lesión o daño).

Esta garantía no cubre (y se aplicarán cargos por separado a: partes, mano de obra y gastos relacionados) ningún daño a, mal funcionamiento, en la operabilidad u operación inadecuada del Equipo ocasionado por o atribuible a(l) (A) abuso, mal uso o alteraciones; (B) cambios, modificaciones o ajustes al Equipo por un tercero aparte de algún representante autorizado del Vendedor; (e) la instalación, reparación o mantenimiento (aparte de representantes autorizados especificados del Vendedor; aparte de los representantes autorizados especificados del Vendedor; (D) el uso inadecuado o negligente, aplicación, operación, cuidado, limpieza, almacenamiento o maniobra; (E) incendio, agua impulsada por el viento, relámpago u otras causas naturales; (F) las condiciones ambientales adversas, incluyendo sin limitación el calor excesivo, humedad, elementos corrosivos, polvo u otros contaminantes del aire, interferencia por radiofrecuencia, falla de potencia eléctrica, voltajes de líneas de alta tensión más allá de los especificados por el Equipo, presión física, eléctrica o electromagnética inusual y/o cualquier condición fuera de las especificaciones ambientales del Vendedor; (G) uso del Equipo en combinación o conexión con otro equipo, complementos, suministros o consumibles no fabricados o provistos por el Vendedor; o (H) el incumplimiento de cualquier regulación federal, estatal o local aplicable, requerimiento o especificación gobernando el equipo de levantamiento o suministros relacionados. Las reparaciones o reposiciones las que cumplan con los requisitos de esta Garantía se llevarán a cabo durante los días hábiles normales y durante las horas hábiles de trabajo normales del Vendedor dentro de un periodo de tiempo razonable después de la solicitud del comprador. Todas las peticiones de servicio de Garantía deberán hacerse durante el periodo de Garantía expresado. La fecha de comprobación de compra es requerida para hacer un solicitud de garantía. Esta garantía no es transferible.

Snap-on Tools, Kenosha, Wisconsin 53141-1410
Soporte técnico y servicio en los E.U.: 877-762-7664
Canadá: 866-824-0524

Ensamblado y probado en los China Impreso en China. Snap-on y Wrench “S” son marcas registradas de Snap-on Incorporated.

© Snap-on Incorporated 2019. Todos los derechos reservados. Patentes en trámite.
Snap-on 2801 80th St., Kenosha, WI 53143 www.snapon.com