Model No.: MH22003

MONSTER®

CLARITY 101 PLUS

Wireless In-Ear Headphones

Quick Start Guide / 快速指南 / Kurzanleitung/Guide de Démarrage Rapide 신속 안내서 / クイックスタートガイド / Guía de Inicio Rápido

Please read this Quick Start Guide carefully and keep it for future use.
请仔细阅读本快速指南并妥善保存以备将来使用。/ Bitte lesen Sie diese Kurzanleitung sorgfältig d
Urch und bewahren Sie sie für spätere Verwendung auf.
Veuillez lire attentivement ce guide de démarrage rapide et le
Conserver pour une utilisation ultérieure.
본 안내서를 숙지하시고 적절하게 보관하시여 이후에 사용하도록 하십시요.
このクイックスタートガイドををよくお読みの上、将来のために大切に保管してください.
Lea esta guía detalladamente y guárdela para uso en el futuro.

Product Overview

- Earphones (Left & Right)
- Charging Case
- SportClip™ x 1 Pair (Installed)
- Eartips x 3 Pairs (S, M & L)
- USB-C Charging Cable
- Quick Start Guide & Warranty letter

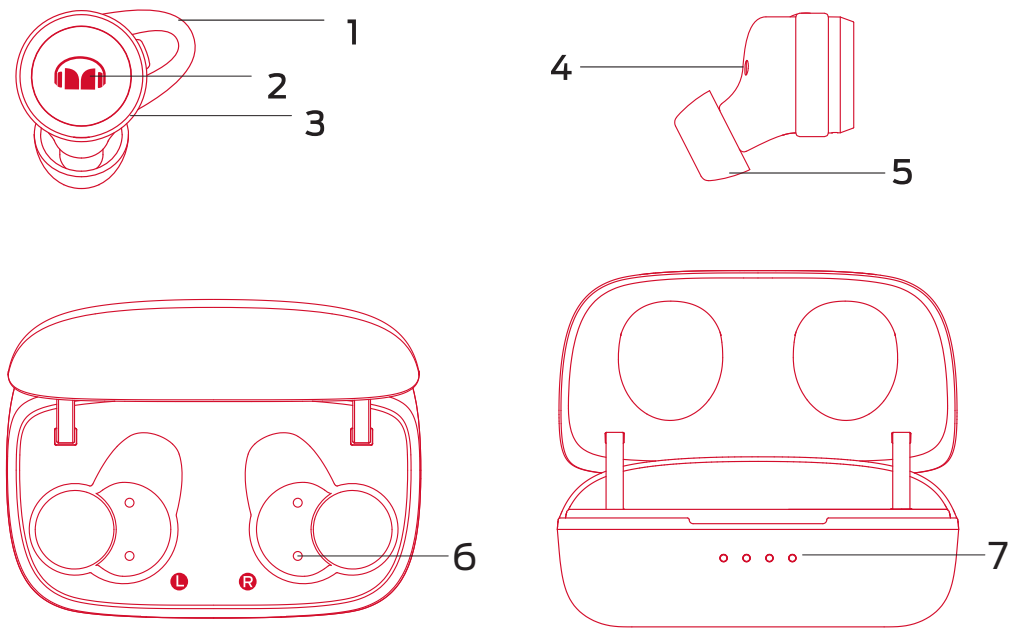

1. SportClip™
2. Multi Function Button (MFB)
3. LED Indicator
4. Charging Contacts
5. Eartip
6. Charging Case - Charging Pin
7. Charging Case - Battery level LED Indicator

Power On/Off

The earphones will automatically turn on after removing from the charging case.

To turn off the earphones, put back to the charging case. Earphone's light indicator is on and starts charging, the earphones will automatically turn off. When the LED indicator is off, it is fully charged.

Experiment with the different sizes of ear tip to find your perfect fit.

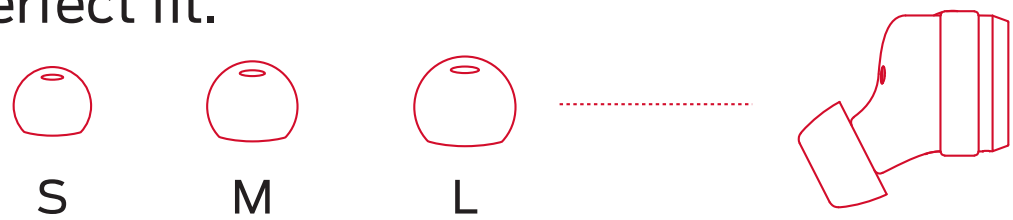

Twist the earphone until it fits securely and comfortably.

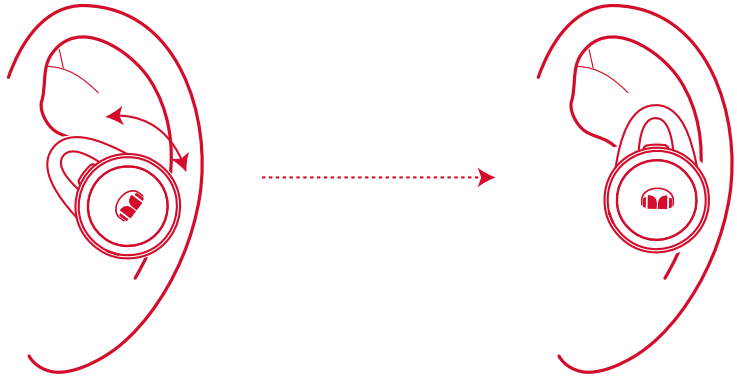

Pairing

Remove earphones from the charging case, the earphones will turn on automatically. Left and right earphones will be connected automatically. Wait for a few seconds, "pairing" voice prompt will be heard.

For new device connection, go to the Bluetooth settings on your mobile device and set it to search for new devices (new Monster device). Once the earphone is paired, you will hear "connected".

Volume Control

To decrease/increase the volume level, quickly double press the MFB on the left/right earphone during music streaming.

Calling

Short press the MFB to answer/end a phone call, long press the MFB about 2 seconds to reject a phone call.

Music

Short press the MFB once to play/pause music. To play the previous/next song, press and hold left/right MFB for around 2 seconds .

Voice Control

After connecting to the phone, quickly triple press the MFB to activate the voice assistant.

Reset

Put the earphones back to the charging case, earphone's light indicator will turn on to indicate it starts charging. Then press and hold both left and right MFB at the same time for around 5 seconds, when both light indicators flash three times, the reset process has been successfully completed. Remove earphones from the charging case, the earphones will turn on automatically. Left and right earphones will be connected automatically. Wait for a few seconds, "pairing" voice prompt will be heard.

LED Indicator Guide

Status	Description	Voice Prompt
Power On	Blue LED indicator stays on about 1 second	“Power On”
Power Off	Blue LED indicator stays on about 1 second	“Power Off”
Pairing	Blue LED indicator flashes continuously	“Pairing”
Connected	LED indicator is off	“Connected”
Charging – Earphones	Blue LED indicator stays on	-
Charging – Charging Case	Battery level LED Indicator flashes while charging. When battery level LED indicator is off, it is fully charged.	-

FCC Statement

The device has been evaluated to meet general RF exposure requirement. The device can be used in portable exposure condition without restriction.

Changes or modifications not expressly approved by the party responsible for compliance could void the user's authority to operate the equipment.

This equipment has been tested and found to comply with the limits for a Class B digital device, pursuant to Part 15 of the FCC Rules. These limits are designed to provide reasonable protection against harmful interference in a residential installation. This equipment generates uses and can radiate radio frequency energy and, if not installed and used in accordance with the instructions, may cause harmful interference to radio communications. However, there is no guarantee that interference will not occur in a particular installation. If this equipment does cause harmful interference to radio or television reception, which can be determined by turning the equipment off and on, the user is encouraged to try to correct the interference by one or more of the following measures:

·Reorient or relocate the receiving antenna.

·Increase the separation between the equipment and receiver.

·Connect the equipment into an outlet on a circuit different from that to which the receiver is connected.

·Consult the dealer or an experienced radio/TV technician for help

This device complies with part 15 of the FCC rules. Operation is subject to the following two conditions (1) this device may not cause harmful interference, and (2) this device must accept any interference received, including interference that may cause undesired operation.

FCC ID:2AT2J-MH22003

产品概述:

* 耳机 x2 (左&右)
* 充电盒
* 耳撑 x1对 (已安装在耳机上)
* 耳帽 x3对 (M号已安装在耳机上)
* USB-C充电线
* 快速指南, 保证函

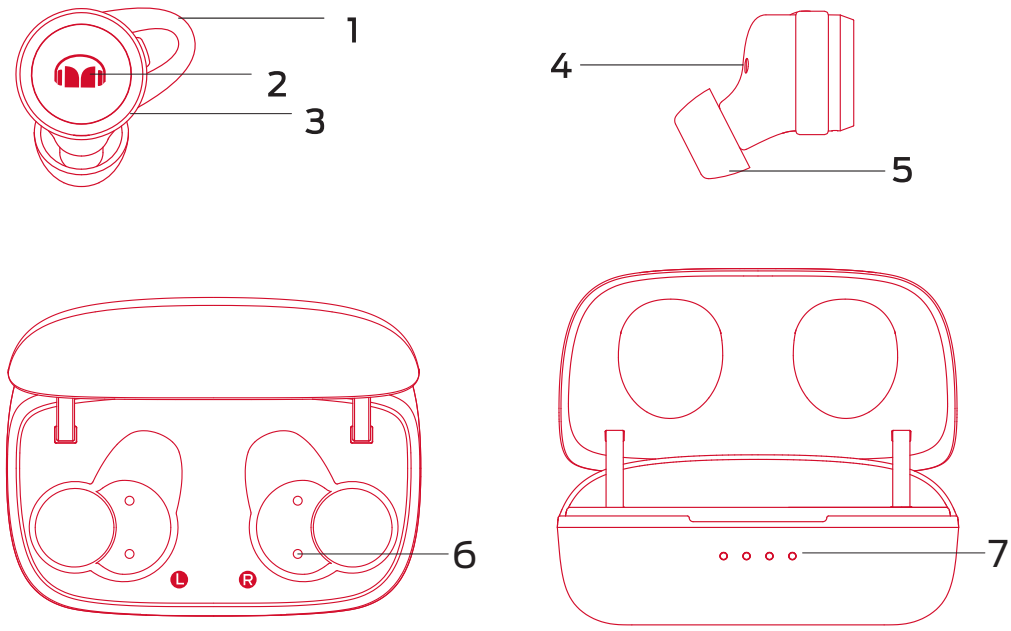

1. 耳撑
2. 多功能轻触键 (MFB)
3. LED 指示灯
4. 充电触点
5. 耳帽
6. 充电盒充电弹针
7. 充电盒电量指示灯

开/关机

将耳机从充电盒取出，耳机自动开机，想要关闭耳机，请将耳机放入充电盒，耳机灯亮并进行充电，耳机关机，当耳机充满电后，灯熄灭。

尝试不同尺寸的耳帽，找到舒适的尺寸

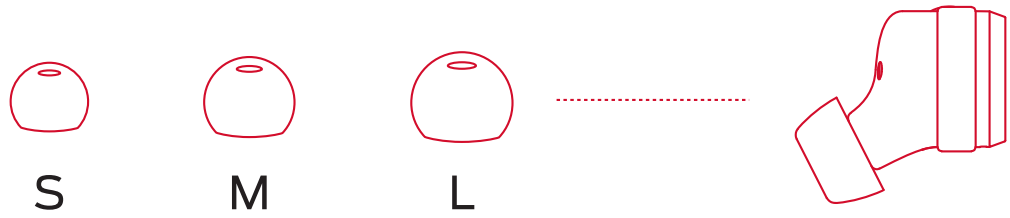

扭动耳机，直至其牢固舒适地佩戴

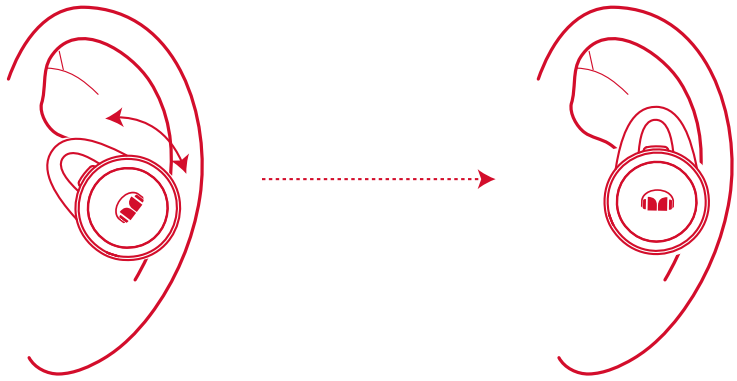

配对

从充电盒里取出左右耳机，L/R耳机自动开机，再等待数秒后L/R耳机自动连上，之后你会听到“pairing”的语音提示；对于新设备连接，请打开设备蓝牙并搜索Monster设备进行连接，配对成功，你会听到“connected”。

音量控制

在音乐播放期间，快速双击左/则右耳机的MFB，可以降低/增加音量。

通话

短按MFB，接听/结束通话；长按MFB2秒，拒接电话。

音乐

短按MFB，暂停/播放音乐；长按左/右耳机的MFB，可以播放上一曲/下一曲音乐。

语音控制

与手机连接状态下，快速三击MFB，进入语音状态

重置

将耳机放入充电盒内，耳机LED灯亮，耳机处于充电状态，然后同时长按左右耳机MFB 5秒，左右耳机LED 指示灯快闪三次重置成功，拿出耳机后，左右耳机将自动连接，再等待几秒钟后左右耳机自动连接上，之后您可以听到“Pairing”的语音提示。

LED 指示灯指南

状态	描述	声音提示
开机	蓝色LED指示灯长亮一秒	“Power On”
关机	蓝色LED指示灯长亮一秒	“Power Off”
配对	蓝色LED指示灯快速闪烁	“Pairing”
已连接	LED指示灯 熄灭	“Connected”
耳机充电	蓝色LED指示灯长亮，充满指示灯熄灭	-
充电盒充电	充电中，充电盒指示灯闪烁， 充满后熄灭	-

注意

*请在使用前完全充满电。

*从充电盒中取出耳机后，不需按任何按键，左右耳机会自动连接和自动进入配对模式。

*请将耳机放在正确的位置进行充电。

* 如果电池更换不当会有爆炸危险，只能用同样类型或等效类型的电池来更换，不建议私自更换电池，可退回厂家更换。

* 电池[电池包或组合电池]不得暴露在诸如照、火烤或类似过热环境中。

Produktübersicht:

* Ohrhörer x 2 (Links und Rechts)
* Ladekoffer
* Ohrbügel x 1 Paar (Installiert.)
* Ohrpolster x 3 Paar (M ist installiert.)
* Ladekabel
* Kurzanleitung, Sicherheitshinweise

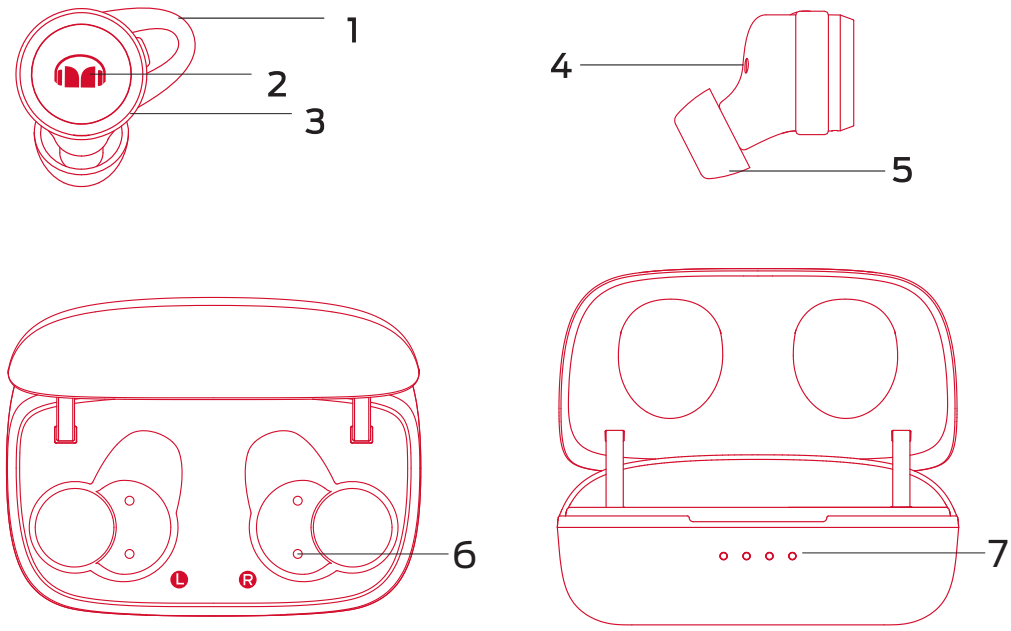

1. Ohrbügel
2. Multifunktionstaste (MFB)
3. LED-Anzeigen
4. Ladekontakt
5. Ohrpolster
6. Ladekoffer - Ladekontakt
7. Ladekoffer-Batterieanzeige

Ein/Ausschalten

Die Ohrhörer werden nach dem Entfernen aus dem Ladekoffer automatisch eingeschaltet. Stellen Sie die Kopfhörer wieder in den Ladekoffer, um sie auszuschalten. Wenn der Ladevorgang beginnt, leuchtet die LED-Anzeige. Wenn vollständig aufgeladen, ist die LED-Anzeige aus.

Probieren Sie verschiedene Größe von Ohrpolster aus und finden die passende Größe.

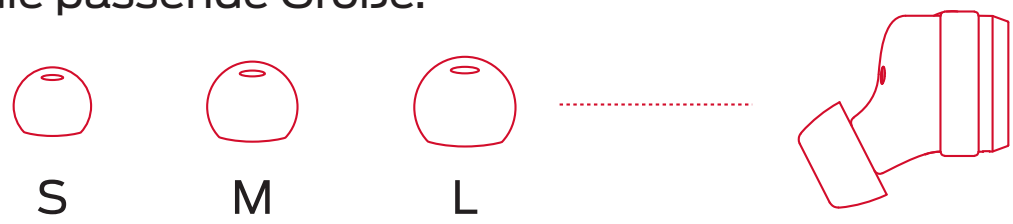

Drehen Sie den Kopfhörer, bis er sicher und bequem sitzt.

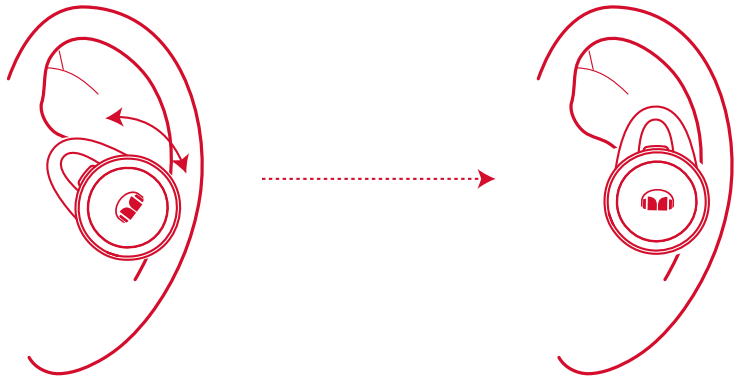

Paarung

Nehmen Sie die beiden Ohrhörer aus dem Ladekoffer. Sie werden automatisch eingeschaltet und sich paaren. Nach einigen Sekunden sind die beiden Ohrhörer angeschlossen und Sie hören die Sprachmeldung “Paarung”.
Wenn Sie den Kopfhörer mit einem neuen Bluetooth-Gerät paaren möchten, schalten Sie Ihr Bluetooth-Gerät ein und suchen Monster-Gerät. Sobald die Verbindung hergestellt sind, hören Sie die Sprachmeldung “Verbunden”.

Lautstärke einstellen

Um die Lautstärke zu verringern / zu erhöhen, drücken Sie während des Musik-Streamings schnell zweimal auf den MFB am linken / rechten Kopfhörer.

Telefonieren

Drücken Sie kurz auf den MFB, um einen Anruf anzunehmen / zu beenden, und drücken Sie den MFB etwa 2 Sekunden lang, um einen Anruf abzulehnen.

Musik hören

Drücken Sie kurz auf den MFB, um Musik abzuspielen / anzuhalten. Um das vorherige / nächste Lied abzuspielen, halten Sie den linken / rechten MFB etwa 2 Sekunden lang gedrückt

Stimmenkontrolle

Drücken Sie nach dem Herstellen der Verbindung zum Telefon zweimal kurz auf den MFB, um den Sprachassistenten zu aktivieren.

Zurücksetzen

Setzen Sie die Kopfhörer wieder in den Ladekoffer. Die Leuchtanzeige des Kopfhörers leuchtet auf, um anzuzeigen, dass der Ladevorgang beginnt. Halten Sie dann den linken und rechten MFB gleichzeitig etwa 5 Sekunden lang gedrückt. Wenn beide Leuchtanzeigen dreimal blinken, wurde der

Rücksetzvorgang erfolgreich abgeschlossen. Nehmen Sie die Kopfhörer aus dem Ladekoffer. Die Kopfhörer werden automatisch eingeschaltet. Der linke und der rechte Kopfhörer werden automatisch angeschlossen. Warten Sie einige Sekunden. Die Sprachaufforderung zum Pairing ist zu hören.automatisch angeschlossen. Danach hören Sie die Sprachaufforderung "Pairing".

LED-Anzeigen

Zustand	Beschreibung	Sprach-meldung
Einschalten	Blau LED bleibt 1 Sekunde an	“Einschalten”
Ausschalten	Blau LED bleibt 1 Sekunde an	“Ausschalten”
Paarung	Blaue LED blinkt kontinuierlich	“Paarung”
Verbunden	LED-Anzeige ist aus	“Verbunden”
Laden - Kopfhörer	Blau LED bleibt an	-
Laden - Ladekoffer	Die LED-Anzeige für den Akkuladestand blinkt während des Ladevorgangs. Wenn die LED-Anzeige für den Batteriestand nicht leuchtet, ist sie vollständig aufgeladen.	-

Hinweise:

* Laden Sie den Kopfhörer vor den ersten Verwendung vollständig.
* Wenn die Kopfhörer von dem Ladekoffer entfernt werden, werden die beiden Ohrhörer sich automatisch verbinden und in Paarungsmodus treten.
* Setzen Sie die Kopfhörer zum Laden in die richtige Position.

Présentation du Produit :

* Écouteurs x 2 (gauche et droite)
* Boîtier de charge
* Supports d'oreille x 1 paire (installés sur les écouteurs)
* Embouts auriculaires x 3 paires (Ceux de taille moyenne ont été installés sur les écouteurs)
* Ligne de charge
* Guide de démarrage Rapide, lettre de garantie

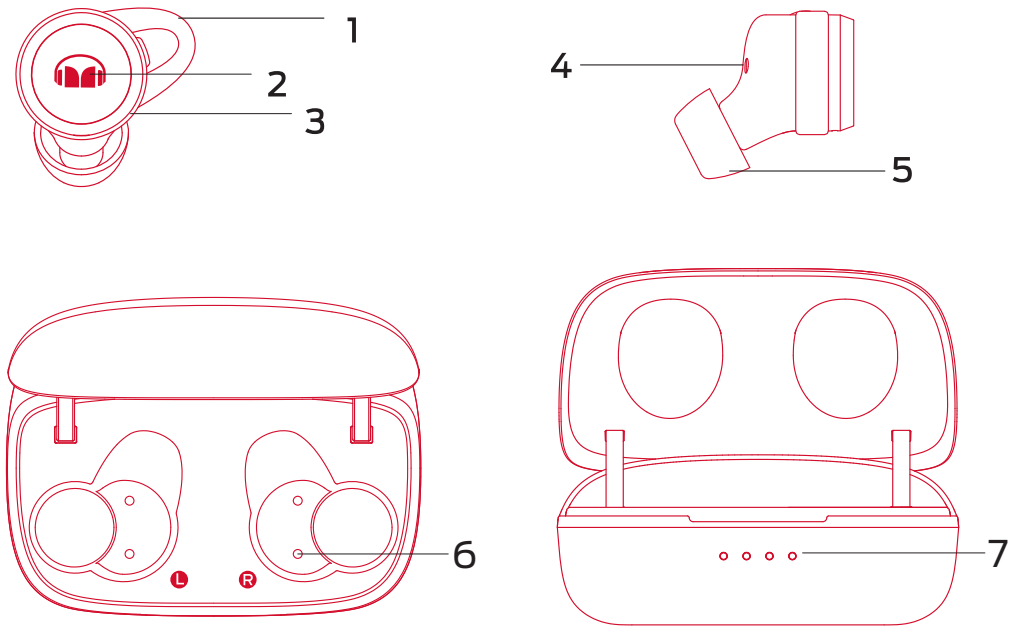

1. Support d'Oreille
2. Bouton Multi-fonction (BMF)
3. Indicateur LED
4. Contacts de Charge
5. Embout Auriculaire
6. Broche de chargement du boîtier de charge
7. Indicateur de Batterie du Boîtier de Charge

Allumer et Éteindre

Les écouteurs s’allument automatiquement après avoir été retirés du boîtier de charge. Remettre les écouteurs dans le boîtier de charge, ils s'éteignent. Les voyants des écouteurs sont allumés et les écouteurs commencent à se charger. Lorsque les voyants sont éteints, ils sont complètement chargés.

Essayez les embouts auriculaires de différentes tailles pour trouver la taille la plus confortable.

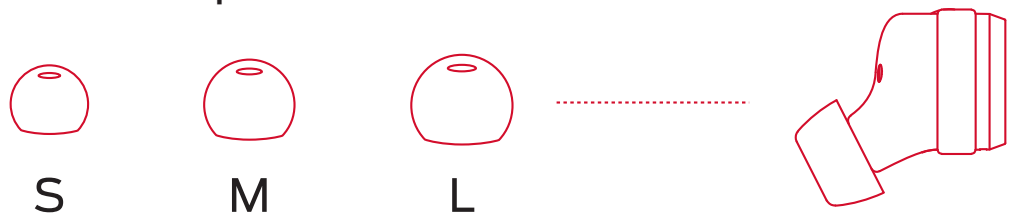

Tournez les écouteurs jusqu'à ce qu'ils soient fermement et confortablement portés.

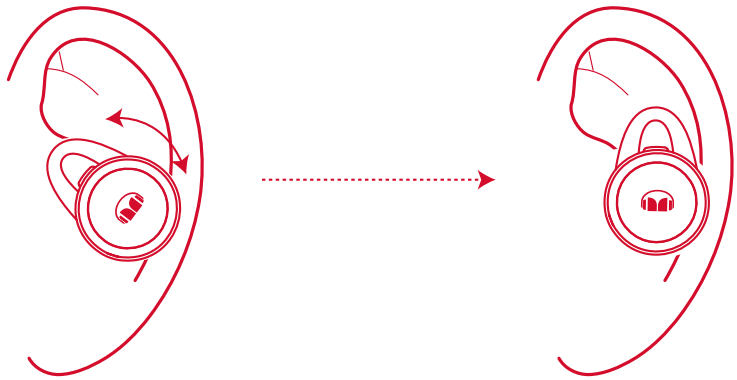

Appariement

Retirez les écouteurs du boîtier de charge, ils s'allumeront automatiquement. Les écouteurs gauche et droit entreront automatiquement dans l'appariement. Attendez quelques secondes pour que les écouteurs se connectent automatiquement. En même temps, vous entendrez l'invite vocale de «appariement».

Pour la connexion avec un nouvel appareil, accédez aux

paramètres Bluetooth de votre appareil mobile et configurez-le pour rechercher l'appareil Monster à connecter. Une fois que l'appariement a réussi, vous entendrez «connecté».

Contrôle de Volume

Pendant la lecture de musique, double-cliquez rapidement sur le MFB des écouteurs gauche / droit pour diminuer / augmenter le volume.

Appel

Appuyez brièvement sur MFB pour répondre / mettre fin à l'appel; appuyez longuement sur MFB pendant 2 secondes pour rejeter l'appel.

Musique

Appuyez brièvement sur MFB pour mettre en pause / lire la musique; appuyez longuement sur MFB de l'écouteur gauche / droit pour lire la musique précédente / suivante.

Commande Vocale

Une fois connecté au téléphone, appuyer deux fois rapidement sur le BMF pour activer l’assistant vocal.

Réinitialiser

Mettez l'écouteur dans le boîtier de chargement, le voyant LED de l'écouteur est allumé, l'écouteur est en état de charge, puis appuyez et maintenez enfoncé le MFB des écouteurs gauche et droit pendant 5 secondes en même temps, les

voyants LED des écouteurs gauche et droit clignotent trois fois rapidement. La réinitialisation est réussie. Une fois l'écouteur retiré, les écouteurs gauche et droit se connecteront automatiquement. Après avoir attendu quelques secondes, les écouteurs gauche et droit sont automatiquement connectés, et vous pouvez alors entendre l'invite vocale "Pairing".

Guide d'Indicateur DEL

État	Description	Invite Vocale
Allumé	La LED bleue reste allumée pendant une seconde	«Allumer»
Éteindre	La LED bleue reste allumée pendant une seconde	«Éteindre»
Appariement	La LED bleue clignote	«Appariement»
Connecté	Le voyant LED est éteint	«Connecté»
Charge	La LED bleue reste allumée	-
Recharge de boîtier de charge	L’indicateur du boîtier de charge clignote pendant la recharge et est éteint à la fin de recharge.	-

Remarques

* Complètement chargé avant utilization.
* Une fois retirés du boîtier de chargement, les écouteurs gauche et droit se connecteront automatiquement et entreront dans l'appariement. Il n'est pas nécessaire d'appuyer sur un bouton.
* Veuillez placer les écouteurs à la bonne position dans le boîtier de charge pour les charger.

제품 개술:

* 이어폰 x 2 (좌변 & 우변)
* 충전 박스
* 이어 서포트 x 한쌍(이미 이어폰에 설치됨)
* 이어 캡 x 3쌍((M 사이즈 한쌍이 이미 이어폰에 설치됨)
* 충전 케이블
* 신속 안내서, 보증서

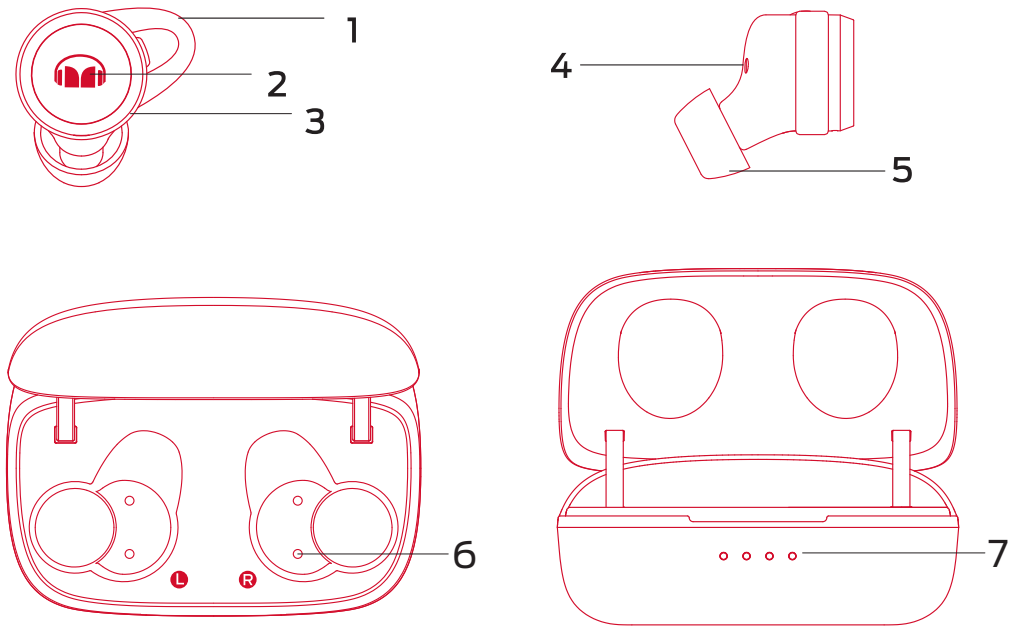

1. 이어 서포트
2. 다기능 터치 버튼(MFB)
3. LED 지시등
4. 충전 터치 포인트
5. 이어 캡
6. 충전 상자 충전 핀
7. 충전 박스 전기량 지시등

전원 ON/OFF

이어폰을 충전 박스에서 꺼내면 이어폰이 자동으로 작동합니다.
이어폰을 OFF하시려면 이어폰을 충전 박스에 넣으시면 이어폰 지시등이 점등하면서 충전을 합니다. 충전 만료시에 지시등이 꺼집니다.

상이한 캡을 사용하시여 편안한 사이즈를 선택합니다.

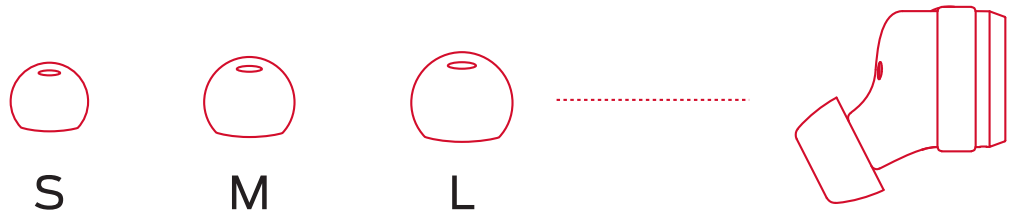

이어폰을 돌리면서 단단하고 편안하게 착용합니다.

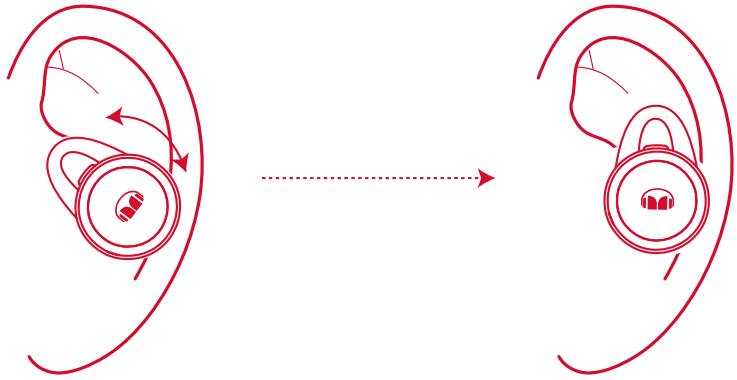

매칭

충전 박스에서 좌/우 이어폰을 꺼내면 이어폰이 자동 작동하고 L/R 이어폰이 자동으로 매칭 모드로 진입합니다. 몇 초 기다리시면 L/R 이어폰이 자동으로 연결되고 “pairing”이라는 제시음이 들립니다. 신규 설비 연결시에는 설비의 불루투스를 ON하시고 Monster 설비를 검색하여 연결합니다. 매칭되면 “connected”이라는 제시음이 들립니다.

볼륨 컨트롤

음악 재생 중에 왼쪽 / 오른쪽 이어폰의 MFB를 빠르게 두 번 클릭하여 볼륨을 낮추거나 높입니다.

통화

전화를 받거나 끊으려면 MFB를 짧게 누르고 통화를 거부하려면 MFB를 2 초 동안 길게 누릅니다.

뮤직

MFB를 짧게 눌러 음악을 일시 중지 / 재생하고, 왼쪽 / 오른쪽 이어폰의 MFB를 길게 눌러 이전 / 다음 음악을 재생합니다.

음성 컨트롤

핸드폰과 연결된 상태에서 빠르게 MFB 버튼을 더블 클릭하시면 음성 상태로 진입합니다.

초기화

이어폰을 충전함에 넣으면 이어폰 LED 표시등이 켜지고 이어폰이 충전 상태가 된 다음 좌우 이어폰 MFB를 동시에 5 초간 길게 누르면 좌우 이어폰 LED 표시등이 빠르게 3 번 깜박입니다. 리셋이 성공합니다. 이어폰을 꺼내면 좌우 이어폰이 자동으로 연결됩니다. 몇 초 기다리면 좌우 이어폰이 자동으로 연결되며 "Pairing"이라는 음성 안내를들을 수 있습니다.

LED 지시등 안내

모드	서술	음성 제시
ON	불루 LED 1초간 점등	“Power On”
OFF	불루 LED 1초간 점등	“Power Off”
매칭	불루 LED 점멸	“Pairing”
연결됨	LED 표시등이 꺼져 있습니다	“Connected”
충전	불루 LED 점등	-
충전 박스 충전	충전 중, 충전 박스 지시등이 점멸하고 충전 완료시에 지시등이 꺼집니다.	-

주의

*사용하시기 전에 전기량을 100%로 충분하게 충전하십시요.
*충전 박스에서 이어폰을 꺼낸 후 임의 버튼을 누르지 않으셔도 좌/우 이어폰이 자동 연결과 자동 매칭 모드로 진입합니다.
*이어폰을 정확한 위치에 두고 충전하십시요.

製品概要：

＊　イヤホン（左&右）
＊　充電ケース
＊　イヤサポート×1ペア（イヤホンに設置済み）
＊　イヤチップ X 3ペア（Mサイズがイヤホンに設置済み）
＊　充電ケーブル
＊　クイックスタートガイド、保証書

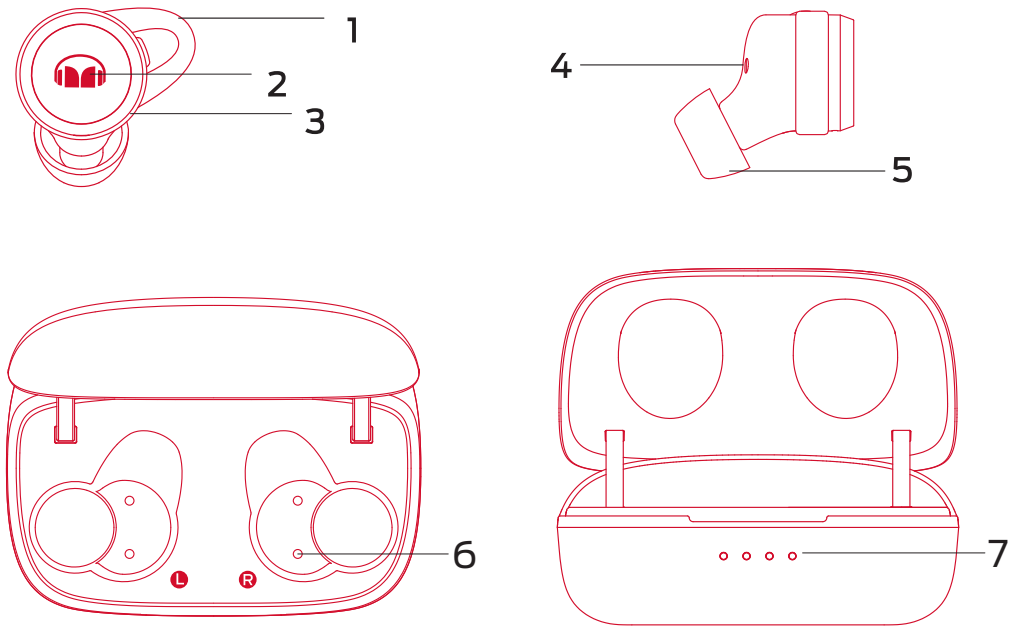

1. イヤサポート
2. マルチファンクションボタン(MFB)
3. LEDインジケータ
4. 充電接点
5. イヤチップ
6. 充電ボックス-充電ピン
7. 充電ケースのバッテリーインジケータ

パワーオン/オフ

イヤホンを充電ケースから取り出すと、イヤホンが自動的に起動される。
イヤホンをオフにしたいなら、イヤホンを充電ケースに入れてください。
イヤホンのインジケーターランプが点灯すると充電し、イヤホンが100%充電されたら、インジケーターランプが消灯する。

サイズの違うイヤチップを試し、快適なサイズを見つける。

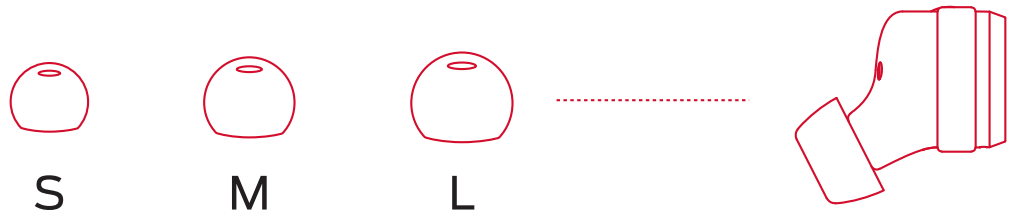

丈夫で快適に収まるまで、イヤホンをねじる

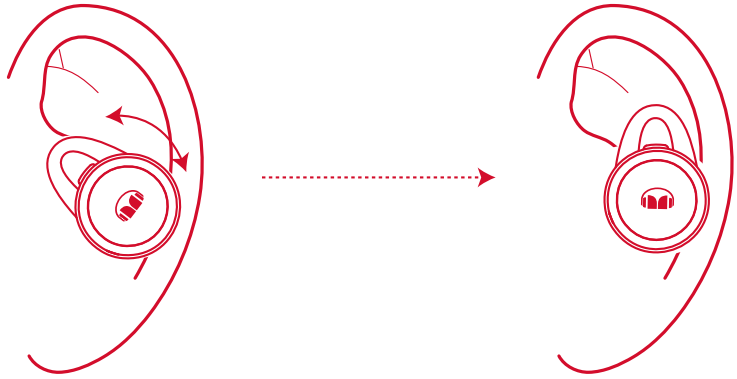

ペアリング

充電ケースから左右のイヤホンを取り出すと、イヤホンが自動的に起動され、L/Rイヤホンが自動的にペアリングに入り、数秒後にL/Rイヤホンが自動的に接続され、同時に「pairing」という音声メッセージが聞こえる。
新しいデバイスの接続については、デバイスのブルートゥースをオンにしてMonsterデバイスを検索して接続してください。ペアリングが成功すると、「connected」が聞こえる。

音量コントロール

音楽の再生中に、左右のイヤホンのMFBをすばやくダブルクリックして、音量を増減します。

通話

MFBを短く押して通話に応答/終了し、MFBを2秒間長く押して通話を拒否します。

音楽

MFBを短く押して音楽を一時停止/再生します。左/右イヤホンのMFBを長押しして前/次の音楽を再生します。

音声コントロール

携帯と接続した状態で、MFBボタンを素早くダブルクリックすると、音声状態に入る。

リセット

イヤホンを充電ボックスに入れ、イヤホンLEDランプが点灯し、イヤホンが充電状態になったら、左右のイヤホンMFBを同時に5秒間押し続けると、左右のイヤホンLEDインジケーターがすばやく3回点滅し、リセットに成功します。イヤホンを取り出すと、左右のイヤホンが自動的に接続されます。数秒待つと、左右のイヤホンが自動的に接続され、「ペアリング」の音声プロンプトが聞こえます。

LEDインジケータガイド

状態	説明	音声メッセージ
パワーオン	青色LED 1秒間点灯する	“Power On”
パワーオフ	青色LED 1秒間点灯する	“Power Off ”
ペアリング	青色 LEDが点滅する	“Pairing”
接続成功	LEDインジケーターがオフ	“Connected”
充電	青色 LEDが常時点灯する	-
充電ケースの充電	充電中は、充電ケースののインジケーターランプが点滅し、100%充電されたら消灯する。	-

注意:

＊使用前に100%充電してください。

＊充電ケースからイヤホンを取り出したら、ボタンを押す必要がなく、左右のイヤホンが自動的に接続され、自動的にペアリングモードに入る。

＊イヤホンを正しい位置に置いて充電してください。

Descripción del producto:

* Auricular x 2 (izquierda & derecha)
* Caja de carga
* Base de auricular x 1 par (ya instalados en auricular)
* Punta de auricular x 3 pares (el M instalado)
* Cable de carga
* Guía de Encendido rápido, Carta de Garantía

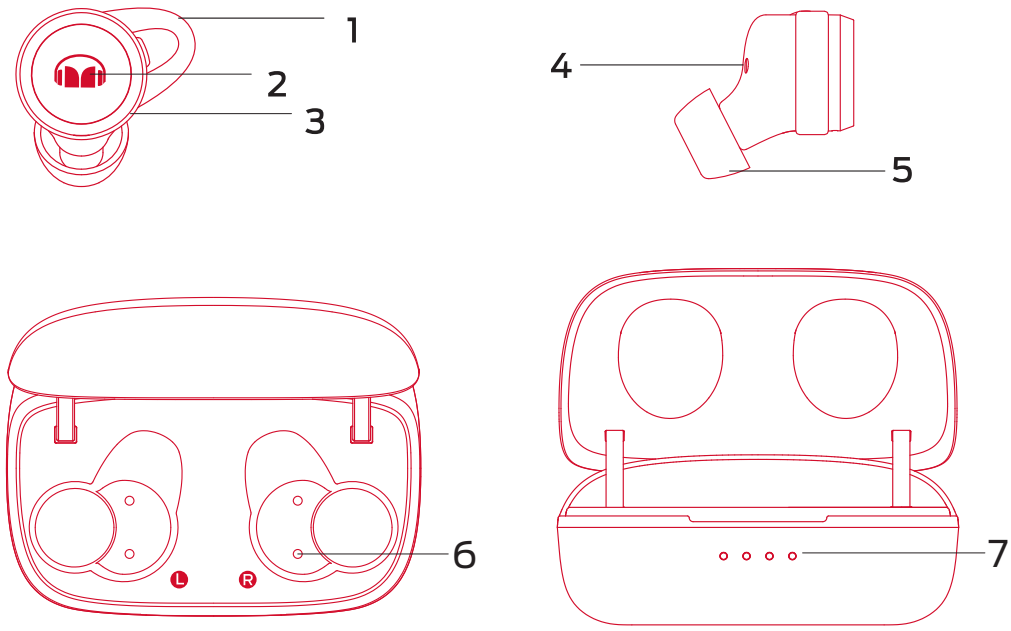

1. Base de auricular
2. Teclado de multifunciones (MFB)
3. Luz indicadora LED
4. Punto de contacto de carga
5. Punta de auricular
6. Pin de carga de la caja de carga
7. Caja de carga-Luz indicadora de nivel de carga

Encendido/Apagadoa

Se encenderán automáticamente los auriculares después de sacarlo de la caja de carga. Si necesita apagarlo, vuelva a colocarlos en la caja. Lo que la luz indicadora ilumina significa que comienzan a cargar. Cuando están completamente cargados, se apagará la luz.

Pruebe diferentes tamaños de punta de auriculares para encontrar tamaño adecuado.

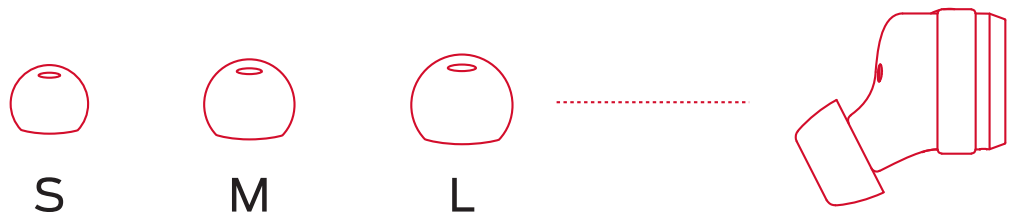

Gire los auriculares hasta que esté bien puesto.

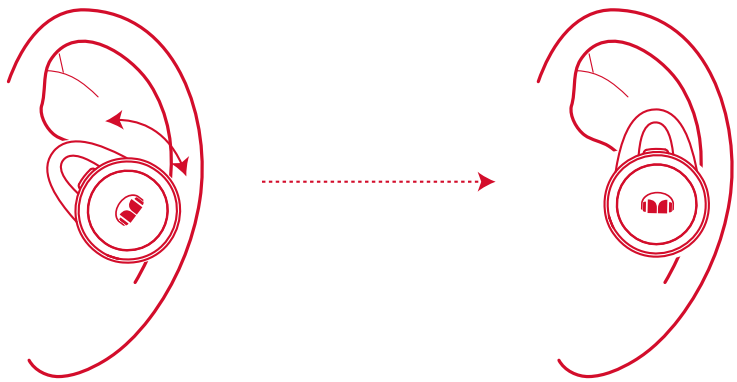

Emparejamiento

Saque los auriculares de la caja de carga y se encenderán automáticamente. Los auriculares izquierdo/derecho se emparejarán automáticamente. Espere unos segundos, se escuchará el mensaje de voz de "Emparejamiento".

Para la conexión de un nuevo dispositivo, vaya a la configura ción de Bluetooth Para la conexión de nuevo dispositivo móvil,

abra el Bluetooth para buscar nuevo dispositivo de Monster. Una vez que se emparejen con éxito, escuchará "Conectado".

Control de volumen

Durante la reproducción de música, haga doble clic rápidamente en el MFB de los auriculares izquierdo / derecho para disminuir / aumentar el volumen.

Llamada

Presione brevemente MFB para responder / finalizar la llamada; presione prolongadamente MFB durante 2 segundos para rechazar la llamada.

Música

Presione brevemente MFB para pausar / reproducir música; presione prolongadamente el MFB del auricular izquierdo / derecho para reproducir la música anterior / siguiente.

Control de voz

Cuando esté conectado con el teléfono móvil, haga doble clic rápidamente en el botón MFB para ingresar al estado de voz.

Reiniciar

Coloque el auricular en la caja de carga, la luz LED del auricular está encendida, el auricular está en el estado de carga y luego presione y mantenga presionado el MFB del auricular izquierdo y derecho durante 5 segundos al mismo tiempo, los indicadores LED del auricular izquierdo y derecho parpadean tres veces rápidamente. El reinicio es exitoso. Después de sacar el auricular, los auriculares izquierdo y derecho se conectarán automáticamente. Después de esperar unos segundos, los auriculares izquierdo y derecho se conectan automáticamente y luego puede escuchar el mensaje de voz "Emparejamiento".

Guía de luz indicadora LED

Estado	Descripción	Recordatorio de voz
Encendido	Luz azul LED mantiene iluminada 1 segundo	“Encendido”
Apagado	Luz azul LED mantiene iluminada 1 segundo	“Apagado”
Empareja-miento	Luz azul LED parpadea	“Emparejamiento”
Conexión con éxito	El indicador LED está apagado	“Conectado”
Carga	Luz azul LED mantiene iluminada	-
Carga en caja de carga	Cargando, la luz indicadora de la caja parpadea y se apagará al completar la carga.	-

Nota:

* Cargue completamente antes de usarlos.
* Tras sacar los auriculares de la caja de carga, los auriculares izquierdo y derecho se conectarán y entrarán automática-mente en el modo de emparejamiento sin presionar ningún botón.
* Coloque los auriculares en la posición correcta para cargarlos.