Robot Vacuum Cleaner Instructions Manual

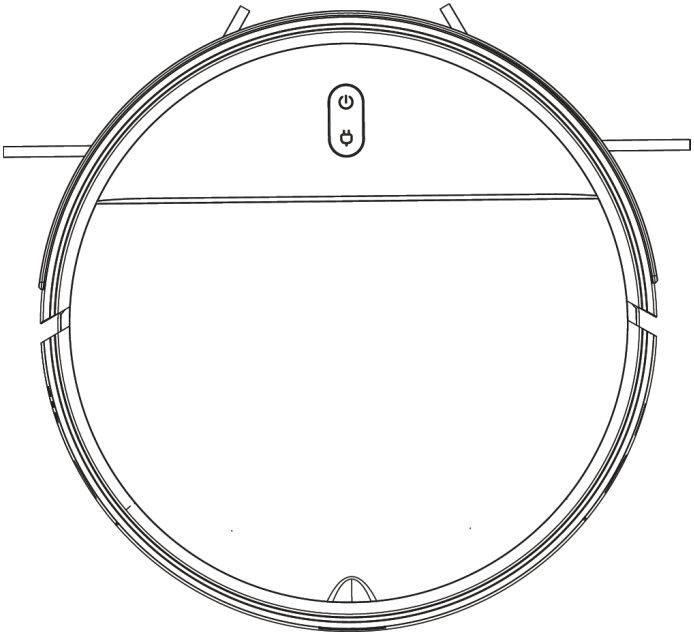

***Contact Us -Email:**

Please read the manual carefully before using the product and keep it properly.

Safety Rregulations:

If you encounter any problems during use, please contact our after-sales service center: EMAIL, and there will be professionals to answer your questions.
Due to the need for continuous product improvement, this information product is subject to the actual product, and our company reserves the right to update the product.

Note:

1.The problems that may occur during the cleaning of the product should be eliminated in time. Clean the power cords and small items on the ground to prevent the product from being blocked during the cleaning process. Fold the fringe of the carpet under the carpet, and make sure that the hanging curtains, tablecloths, etc. do not touch the ground.
2.If there is a hanging environment such as stairs, please test the product first to see if it can detect the edge of the hanging area without falling. A protective fence or other protective measures should be set at the edge of the suspended area to prevent the product from falling. Make sure that the fence or other fire prevention measures will not cause personal injury such as tripping.
3.Please follow the instructions in the manual to use the product. Only use product accessories recommended or sold by the manufacturer.
4.Make sure that the power supply voltage matches the voltage marked on the charging stand.
5.Ensure that the dust box, filter material etc are installed in place before using the product.
6.If the power cord is damaged, in order to avoid danger, it must be replaced by a professional from the manufacturer or maintenance department.
7.Please turn off the product switch before cleaning and maintaining the product.
8.The socket must be unplugged from the power socket before cleaning and maintaining the product.
9.Before discarding the product, please remove the product from the charging stand, turn off the power switch of the product and take out the battery.
10.If you do not use the product for a long time, please power off the product.
11.The product cannot be used by children under the age of 12 or people with mental disorders. If you need to use it, please do it under the supervision of a guardian. Please do not allow children to ride on the product or play with the product as a toy.
12.Use it only in an indoor home environment. Do not use it outdoors, commercial or industrial product.
13.Please do not use the product in the room where the baby sleeps.
14.Please do not use the product with a damaged power cord or power socket. Please do not use the product when it is dropped, damaged, used outdoors or cannot work normally due to water ingress. To avoid injury, the product should be repaired by the manufacturer or after-sales service.
15.Please follow the instructions in the manual to use the product. The company is not responsible for any loss and damage caused by improper use.
16.Do not place the product near cigarette butts, lighters and other smoldering fires.
17.Do not use this product in wet environment(eg:bathroom) .
18.To prevent tripping, please inform others of the house when this product works.
19.The temperature used for this product is 0 to 40 degrees Celsius. Do not use this product in high temperature environment.

Warning:

1.Only use the original battery and charging base specially equipped by the manufacturer, and it is strictly forbidden for users to change the battery and charging base privately. If you suspect that the battery or charging base is damaged, please contact the manufacturer's professionals for replacement.
2.It is forbidden to use the product in an environment with open flames or fragile objects.
3.It is forbidden to use in extremely hot (above 40° C) or extremely cold (below 0° C) environment.
4.It is forbidden for hair, clothes, fingers and other parts of the human body to approach the openings and operating parts of the product.
5.It is forbidden to use products on wet or stagnant ground.
6.It is strictly forbidden for the product to absorb anything that may block the product, such as stones, waste paper, etc.
7.It is forbidden for products to absorb any inflammable substances, such as petrol, toner and toner for printers or photocopies. Prohibit the use of products in clean areas with flammable items.
8.It is forbidden for the product to absorb any burning items, such as cigarettes, matches, ashes and other items that may cause a fire.
9.It is forbidden to place objects in the mouthpiece. Do not use the product when the suction port is blocked. Clean up dust, lint, hair, etc. at the suction port to ensure smooth air circulation at the suction port.
10.Handle the power cord carefully to avoid damage. It is forbidden to use the power cord to drag the product and the product charging base. Do not use the power cord as a handle. It is forbidden to clamp the power cord in the door gap. It is strictly forbidden to pull the power cord at sharp corners and corners. It is forbidden to operate the product on the power cord, and the power cord should be kept away from heat sources.
11.Do not use damaged charging bases.
12.Even if the product is severely damaged, it is prohibited to burn the product, otherwise the battery of the product may explode.

Table of Contents

1.Product Composition **3**

1.1 Package contents 3

1.2 Partname **4**-5

2.Use of the Product **6**

2.1 Precautions for product use **6**

2.2 First prepare 7

2.3 Host charging 8

2.4 Install the water tank 9

2.5 Install the mop board 9

3.Host Operation **10**

3.1 Power on 0

3.2 Cleaning mode and usage settings 11-12

4.Maintenance of Accessories **13**

4.1 Dust box and filter 13-14

4.2 Water tank filter cotton 15

4.3 Charging pole piece, Anti-drop Sensors, Driving wheel and Universal wheel 16

5.Light Indication **17**

5.1 Troubleshooting 18

5.2 Product specifications 19

5.3 Security Information 20

1.Product Composition

1.1 Package contents

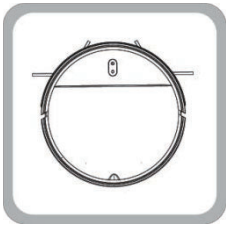

Robot Vacuum

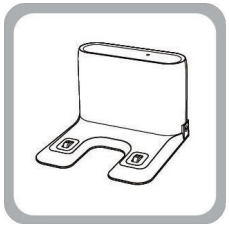

Charging Base

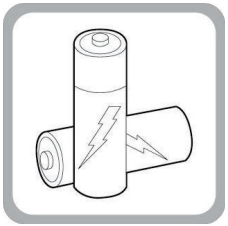

2 AAA batteries for Remote Control

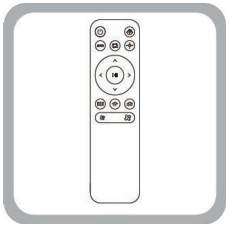

Remote Control

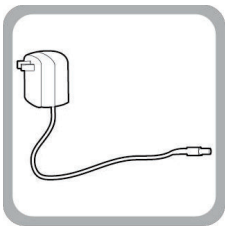

Adapter

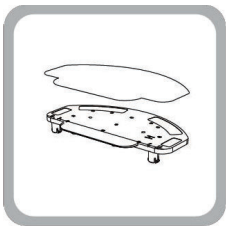

Mop Accessories

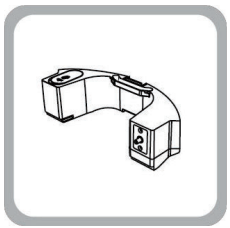

Water tank

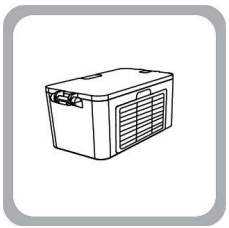

Dust Box & Fifter

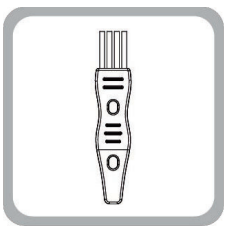

Cleaning Brush

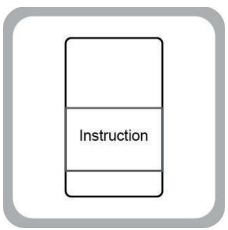

Instruction Manual

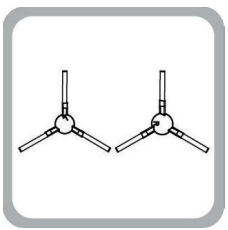

2 Side Brushes

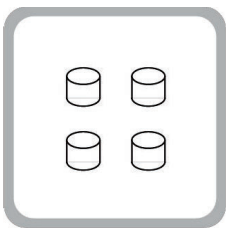

4 Water Tank Filter Cottons

1.2 Part name

(1)About the host

a.Front of the host

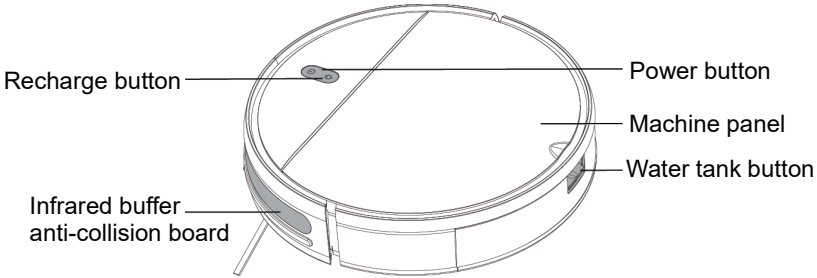

b.The back of the main unit

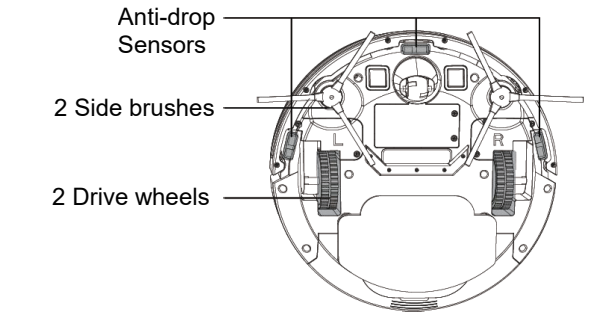

c.Open this panel

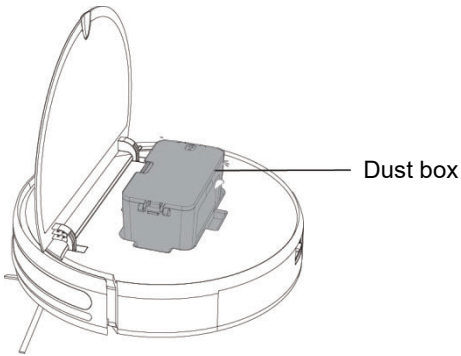

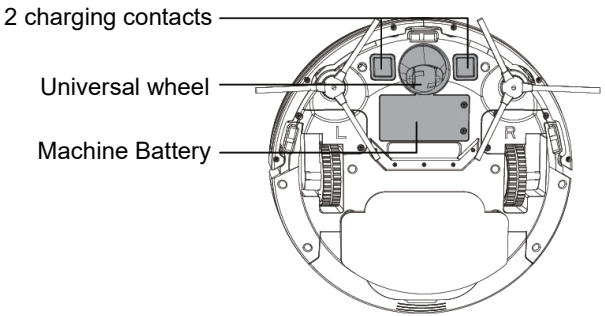

(2)About the remote control

a.Remote control

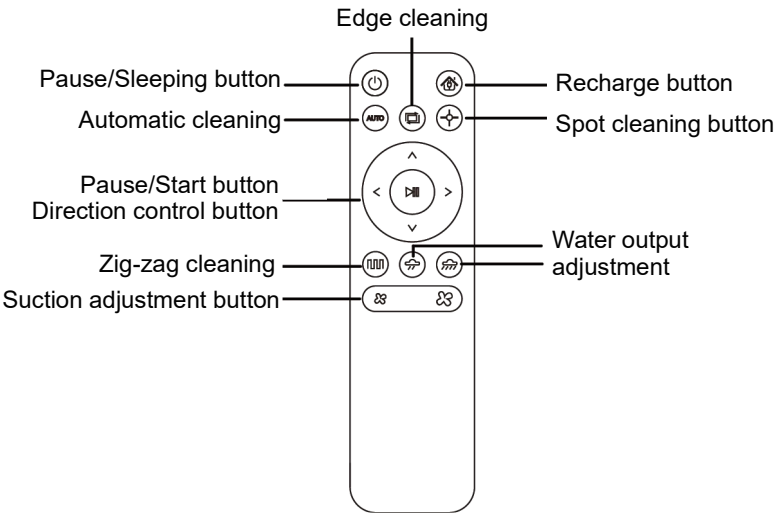

(3)About the accessories

b.Charging base

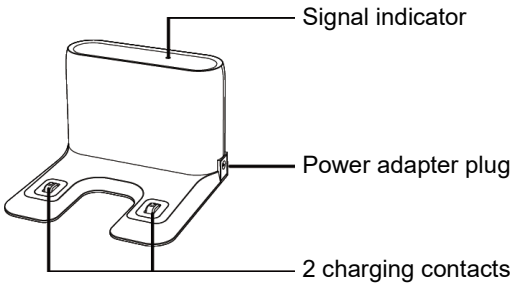

c.Dust box

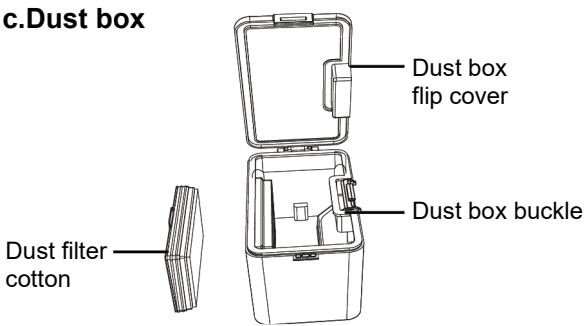

2.Use of the Product

2.1 Precautions for product use

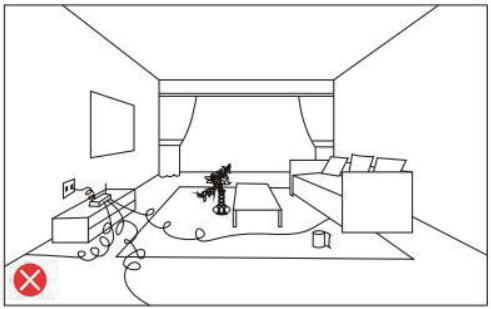

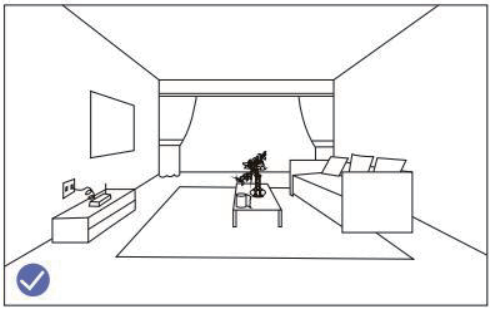

Before using Robot, pick up objects like clothing, loose papers, pull cords for blinds or curtains, power cords, and any fragile objects.
If the Robot passes over a power cord and drags it, there is a chance an object could be pulled off a table or shelf.

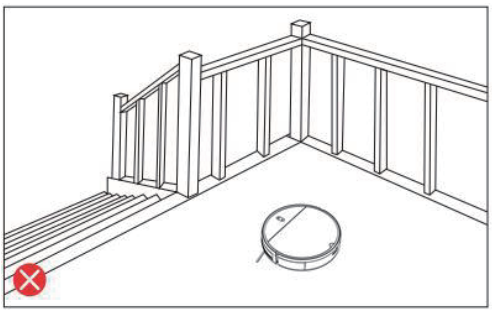

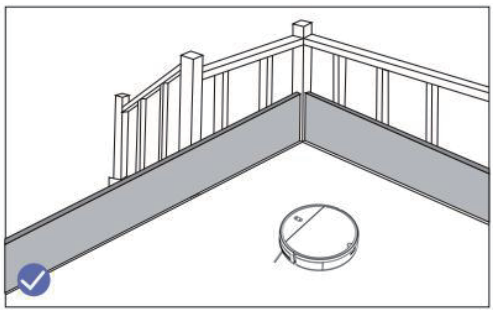

If the room to be cleaned contains a balcony, a physical barrier should be used to prevent access to the balcony and ensure safe operation.

2.2 First prepare

Remove shield:
Please remove the protective materials on the main unit and charging base before use

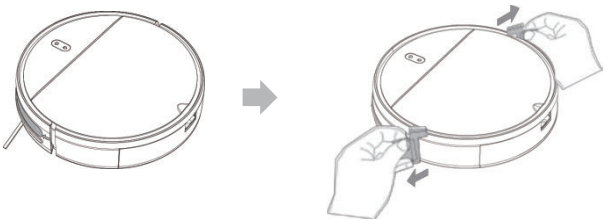

Install the side brush correctly

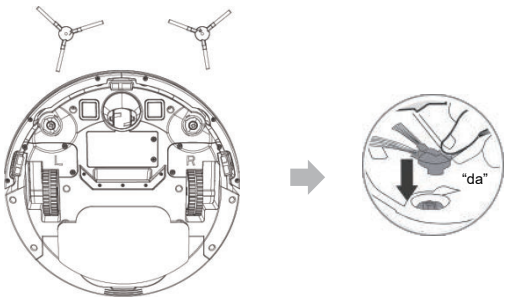

2.3 Host charging

a.Find a suitable location to place the charging base

After connecting the charger, the indicator light on the charging stand will be always on.

Place the charging base on a flat ground against the wall. Do not place objects within 20 inches to the left and 60 inches in front.

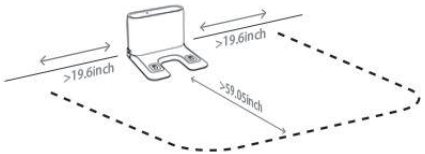

TIP:
If there is a mirror or other reflective objects near the charging base, you need to cover the 3 inches of the bottom part.

c.Connect the power supply

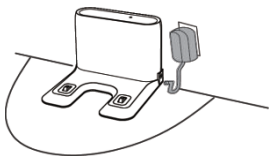

b.First take out the water tank and the mop board, then turn on the main unit to charge.

1.Take out the water tank

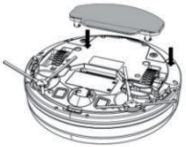

2.Remove the mop board

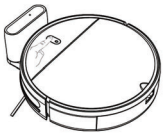

3.Turn on the main unit to charge

d.Place the host on the charging stand to charge

(The indicator light flashes during charging Flashing; the indicator light is always on when fully charged. The charging time is about 5 hours)

When the machine is cleaning, the host can sense that its own power is insufficient, automatically start to return to the charging mode, and automatically find the charging dock to charge. You can also use the remote control's return to charge button to instruct the host to start returning to the charging mode.

TIP:
If there is a mirror or other reflective objects near the charging base, you need to cover the 3 inches of the bottom part.

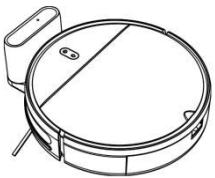

2.4 Install the water tank

a.Open the water tank plug and inject clean water.

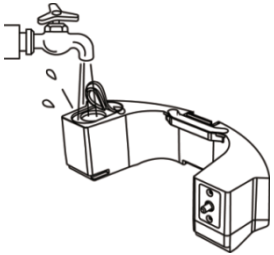

b.Cover the water tank plug and install the water tank back to the host.

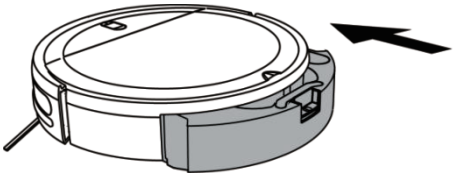

2.5 Install the mop board

a.Please wet the cloth completely and install it on the mop board

b.Nest the white edge of the mop on the mop board

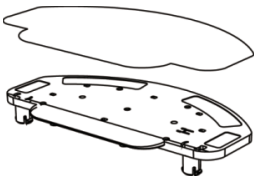

c.Install the mop board on the host

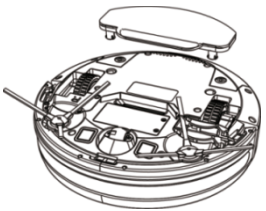

TIP:
1.Before using the mopping function, be sure to install the mopping board to the designated position.
2.Please do not use the mopping function on the carpet, this will cause the mopping to fail.
3.Please be sure to remove the mop accessories when using the vacuum function.

3.Host Operation

3.1 Power on

Press and hold the host start/pause button for 2-3 seconds in the off state, and the power on is successful.

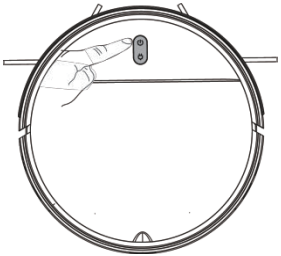

(1)Pause: When the host is working, short press the host start/pause button or the remote control pause button to pause the host.

(2)Wake-up: Within 10 minutes of the main unit being suspended, if short press the main unit start/pause button or remote control start/pause button again, the main unit can continue cleaning.

(3)Sleep: If the host is suspended for more than 10 minutes, the host will enter the sleep mode (the host indicators are all off). You can short press the host start/pause button or the remote control start/pause button to wake up the host first.

(4)Shutdown: First, the main unit pauses work, then long press the main unit start/pause button, finally the main unit indicator light will go out, the machine shuts down successfully.

TIP:
1.When starting the cleaning job for the first time, please make sure that the product is fully charged.
2.After the robot vacuum cleaner completes operation, you are advised not to shut down the robot vacuum cleaner. Keep the robot vacuum cleaner in the charging status so that it can work better in the next operation.

3.2 Cleaning mode and Usage settings

a. Automatic cleaning

The Robot Vacuum performs random cleaning for 90 minutes, and automatically recharges after the cleaning is completed.
Setting method:
In standby mode, short press the start/pause button, or the AUTO button on the remote control, the robot enters the Automatic cleaning mode.

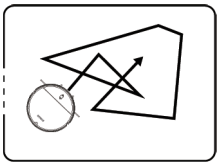

c. Edge Cleaning

The Robot Vacuum and the wall shall be cleaned along the wall at a distance of less than 0.8 inch.
Applicable scenario:
The host cleans the periphery of the indoor fixed objects (such as walls, table corners, etc.), and returns to the charging dock after working along the edges.
Setting method:
In standby mode, press on the remote control, the robot enters the Edge Cleaning mode.

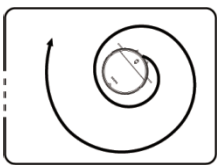

b. Spot cleaning

First, clean in a spiral clockwise from the inside to the outside. After the maximum radius is 24 inches, clean in a spiral from the outside to the inside, and finally return to the starting position and finish the cleaning.
Applicable scenarios:
suitable for ground environments where garbage is concentrated.
Setting method:
In standby mode, press on the remote control, the robot enters the Spot cleaning mode.

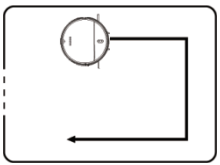

d.Zig-zag Cleaning

The Robot Vacuum performs bow cleaning mode, and the longest straight line distance during cleaning is 197 inch.

Setting method:

In standby mode, press on the remote control, the robot enters the Zig-zag Cleaning.

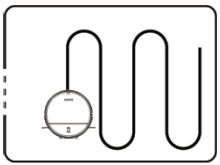

e.Manually control cleaning

Applicable scene:

Uitable for human control cleaning.

Setting method:

In standby mode, press on the remote control, to control the machine moves forward and turns.

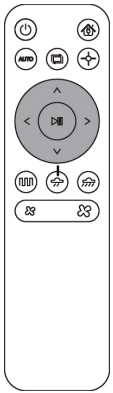

4.Maintenance of Accessories

4.1 Dust box and filter

a.Press the buckle to remove the dust box

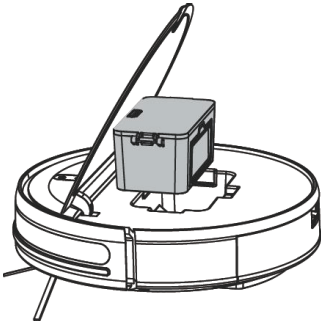

b. Open the dust box lid

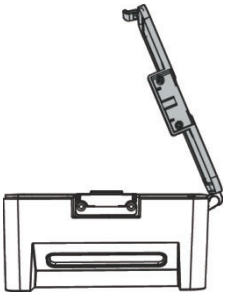

c. Dump out the trash in the dust box

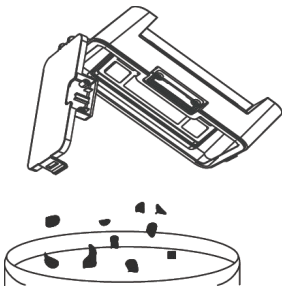

d. Remove the filter

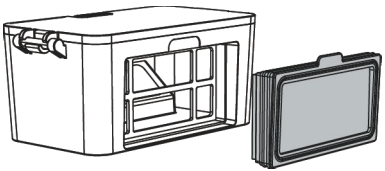

e.Wipe the dust box clean

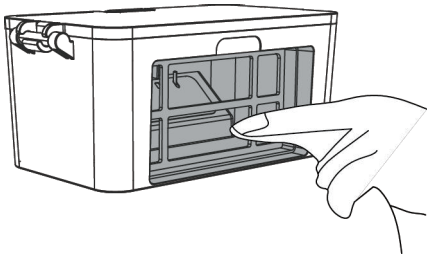

f.Rinse the filter with clean water

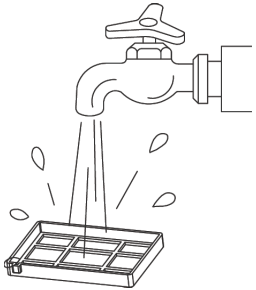

g.Dry the dust box and filter until completely dry

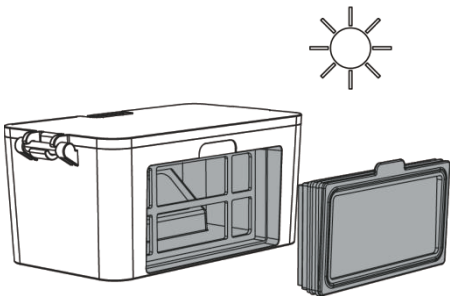

TIP:
1. After the filter is used for 15-30 days, it is recommended to wash it once; the maximum service life of the high-efficiency filter is 3 months.
2. Do not put the filter cotton of the dust box in the sun or high temperature environment to avoid glue failure.
3. The dust box and filter must be completely dry before use.

4.2 Water tank filter cotton

a.Pull up to remove the water tank filter cottons by hand

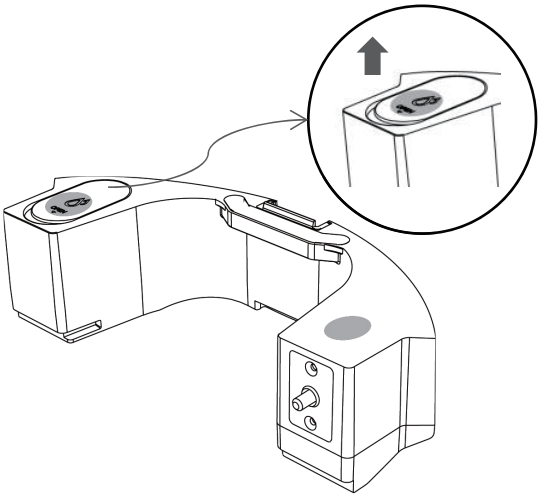

b.Replace with 2 new filter cottons

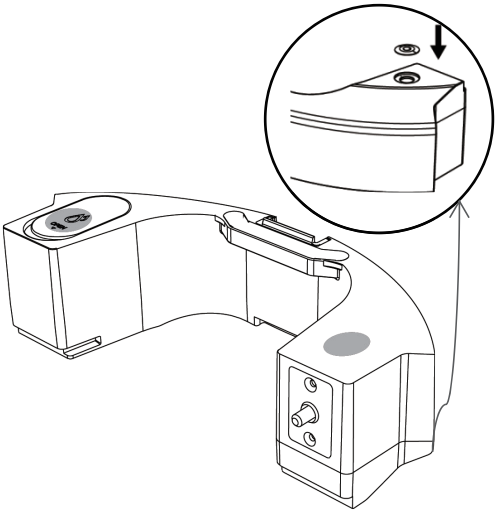

4.3 Charging pole piece, Anti-drop Sensors, Driving wheel and Universal wheel

Note: The charging electrode, Anti-drop Sensors and bumper contain sensitive electronic components. Use a dry cloth to clean the parts. Do not use a wet cloth in case water enters the parts and causes damage

a.Cleaning the charging electrode

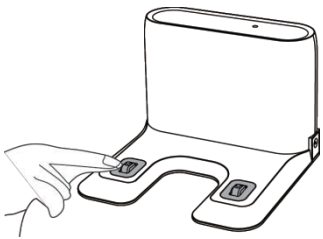

b.Cleaning the driving wheel and universal wheel

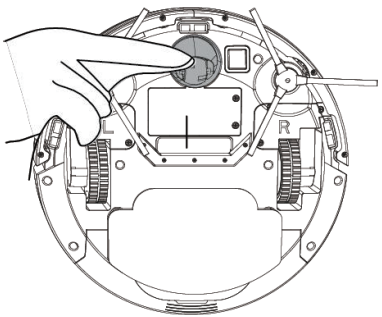

c.Cleaning the lower visual

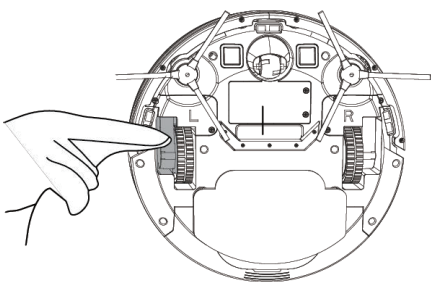

TIP:
1.If you do not use the product for a long time, fully charge the product and then power off the product before you store the product. Charge the product every three months in case of over-discharge of the battery.
2.If the battery is over-discharged or is not used for a long time, the product may not be rechargeable. Contact after-sales service personnel of the company for maintenance. Do not disassemble the product.

5.Light Indication

Robot has two light indication, the upper is power and the under is recharging. Light has three color: red, green and yellow. Light status have lights off, lights always on, quick flash and slow flash.

Item	Contents	Definition of light			
		Power		Recharging	
		Color	Status	Three color	Status
1	Power on	Green	Lights always on		Lights off
2	Power off		Lights off		Lights off
3	Cleaning	Green	Lights always on		Lights off
4	Recharging	Green	Lights always on	Yellow	Lights always on
5	Low battery recharge	Green	Lights always on	Red	Lights always on
6	During Charging	Green	Lights always on	Green	Slow flash
7	Charging finished	Green	Lights always on	Green	Lights always on
8	Abnormal warning	Red	Quick flash		Lights off
9	Standby mode	Green	Lights always on		Lights off
10	Sleeping mode		Lights off		Lights off
11	Low battery	Red	Quick flash		Lights off
12	Not calibrated	Red	Quick flash	Red	Quick flash
13	Calibrated	Green	Lights always on		Lights off

5.1 Troubleshooting

Serial number	Fault content	Fault tone		Fault handling method
		Bass(beep)	Treble(beep)	
1	Bumper abnormal	0	1	Please check whether the bumper can rebound normally?
2	Anti-drop Sensors abnormal	0	2	Please clean the anti-drop sensor or change the location and start again!
3	Abnormal charging/poor battery life	0	3	Please make sure to use the original adapter to charge and try to recharge the machine for 5 hours!(Keep the charging contact normal)
4	Battery is low	1	1	Please put the machine back on the charging pile to charge!
5	Robot vacuum was stucked	1	2	Please use the machine in an open place!
6	Side brush was stucked	2	1	Please check whether there is any foreign matter entangled in the side brush and clean the foreign matter before starting!
7	The wheels was stucked	2	2	Please check whether there is any foreign matter entangled in the wheel and clean the foreign matter before starting!
8	Fan abnormal	2	3	Please check if the fan port is blocked or the dust box is full!
9	Encoder abnormal	2	4	Please try to restart the machine!

Our Robot Vacuum have a one-year warranty. If you have any questions, please contact us.

Email:us-customer.br@robotvac.cn

Courriel:ca-customer.br@robotvac.cn

5.2 Product specifications

Category	Item	Specification
	Diameter	300 mm
Structure	Height	74 mm
	Net weight	2.5 kg
Battery	Voltage	14.4 V
	Battery	2500 mAh rechargeable lithium battery
Cleaning parameters	Dust box capacity	200 ml
	Charging type	Auto charging and manual charging
	Cleaning mode	Auto cleaning; Spot cleaning; Edge cleaning
	Charging time	About 300 minutes
	Cleaning time	About 100 minutes
Main unit	Rated power (W)	28 W
	Operating voltage (V)	14.4 V

* Due to the continuous improvement of the product, the product specifications are subject to the actual product. Our company reserves the right to update the product.

5.3 Security information

Component Type	Hazardous Substance					
	Lead (Pb) and its compounds	Mercury (Hg) and its compounds	Cadmium (Cd) and its compounds	Hexavalent chromium (Cr(VI)) and its compounds	Polybrominated biphenyls (PBB)	Polybrominateddiphenylether (PBDE)
Plastic parts	○	○	○	○	○	○
Metal parts	X	○	○	○	○	○
Circuit module of the main unit	X	○	○	○	○	○
Electronic component	○	○	X	○	○	○
Battery	○	○	○	○	○	○
Power cord (Metal part)	X	○	○	○	○	○

○: It means that the content of the hazardous substance in all homogeneous materials of the part is below the limit requirement specified in the currently valid edition of the EU RoHS Directive.

X: It means that the content of the hazardous substance in at least one of the homogeneous materials of the component exceeds the limit requirement specified in the currently valid edition of the EU RoHS Directive. The content of the hazardous substance in the component is in the RoHS exemption list, and meet the environmental protection requirements of the EU RoHS Directive.

Standard compliance: Directive 2011/65/EU and (EU) 2015/863

Manuel d'instructions du robot aspirateur

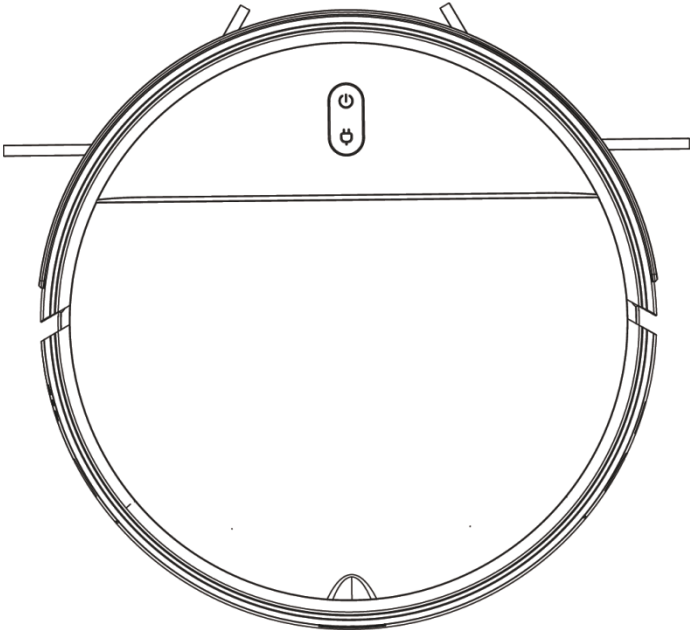

Contactez-nous par e-mail : ca-customer.br@robotvac.cn

Veuillez lire attentivement le manuel avant d'utiliser le produit et conservez-le correctement.

Règles de sécurité :

Si vous rencontrez des problèmes lors de l'utilisation, veuillez contacter notre centre de service après-vente : EMAIL, et il y aura des professionnels pour répondre à vos questions.
En raison du besoin d'amélioration continue du produit, ce produit d'information est soumis au produit réel, et notre société se réserve le droit de mettre à jour le produit.

Note:

1.Les problèmes pouvant survenir lors du nettoyage du produit doivent être éliminés à temps. Nettoyez les cordons d'alimentation et les petits objets au sol pour éviter que le produit ne soit bloqué pendant le processus de nettoyage. Pliez la frange du tapis sous le tapis et assurez-vous que les rideaux suspendus, les nappes, etc. ne touchent pas le sol.
2.S'il y a un environnement suspendu tel qu'un escalier, veuillez d'abord tester le produit pour voir s'il peut détecter le bord de la zone de suspension sans tomber. Une clôture de protection ou d'autres mesures de protection doivent être installées au bord de la zone suspendue pour empêcher le produit de tomber. Assurez-vous que la clôture ou d'autres mesures de prévention des incendies ne causeront pas de blessures telles que trébucher.
3.Veuillez suivre les instructions du manuel pour utiliser le produit. Utilisez uniquement les accessoires du produit recommandés ou vendus par le fabricant.
4.Assurez-vous que la tension d'alimentation correspond à la tension indiquée sur le support de charge.
5.Assurez-vous que la boîte à poussière, le matériau filtrant, etc. sont installés en place avant d'utiliser le produit.
6.Si le cordon d'alimentation est endommagé, afin d'éviter tout danger, il doit être remplacé par un professionnel du fabricant ou du service de maintenance.
7.Veuillez éteindre l'interrupteur du produit avant de nettoyer et d'entretenir le produit.
8.La prise doit être débranchée de la prise de courant avant de nettoyer et d'entretenir le produit.
9.Avant de jeter le produit, veuillez retirer le produit du support de charge, éteignez l'interrupteur d'alimentation du produit et retirez la batterie.
10.Si vous n'utilisez pas le produit pendant une longue période, veuillez éteindre le produit.
11.Le produit ne peut pas être utilisé par des enfants de moins de 12 ans ou des personnes souffrant de troubles mentaux. Si vous avez besoin de l'utiliser, veuillez le faire sous la surveillance d'un tuteur. Veuillez ne pas permettre aux enfants de monter sur le produit ou de jouer avec le produit comme un jouet.
12.Utilisez-le uniquement dans un environnement domestique intérieur. Ne pas l'utiliser à l'extérieur, produit commercial ou industriel.
13.Veuillez ne pas utiliser le produit dans la pièce où le bébé dort.
14.Veuillez ne pas utiliser le produit avec un cordon d'alimentation ou une prise de courant endommagés. Veuillez ne pas utiliser le produit lorsqu'il est tombé, endommagé, utilisé à l'extérieur ou ne peut pas fonctionner normalement en raison de la pénétration d'eau. Pour éviter toute blessure, le produit doit être réparé par le fabricant ou le service après-vente.
15.Veuillez suivre les instructions du manuel pour utiliser le produit. La société n'est pas responsable des pertes et dommages causés par une mauvaise utilisation.
16.Ne placez pas le produit à proximité de mégots de cigarettes, de briquets et d'autres feux couvants.
17. N'utilisez pas ce produit dans un environnement humide (par exemple : salle de bain).
18.Pour éviter de trébucher, veuillez informer les autres personnes de la maison lorsque ce produit fonctionne.
19.La température utilisée pour ce produit est de 0 à 40 degrés Celsius. N'utilisez pas ce produit dans un environnement à haute température.

Avertissement:

1.N'utilisez que la batterie et la base de charge d'origine spécialement équipées par le fabricant, et il est strictement interdit aux utilisateurs de changer la batterie et la base de charge en privé. Si vous pensez que la batterie ou la base de charge est endommagée, veuillez contacter les professionnels du fabricant pour le remplacement.
2.Il est interdit d'utiliser le produit dans un environnement avec des flammes nues ou des objets fragiles.
3. Il est interdit de l'utiliser dans un environnement extrêmement chaud (au-dessus de 40 °C) ou extrêmement froid (en-dessous de 0 °C).
4.Il est interdit aux cheveux, vêtements, doigts et autres parties du corps humain de s'approcher des ouvertures et des parties fonctionnelles du produit.
5.Il est interdit d'utiliser des produits sur un sol humide ou stagnant.
6.Il est strictement interdit que le produit absorbe tout ce qui pourrait obstruer le produit, comme des cailloux, des vieux papiers, etc.
7.Il est interdit aux produits d'absorber des substances inflammables telles que l'essence, le toner et le toner pour imprimantes ou photocopieurs. Interdire l'utilisation de produits dans des zones propres avec des objets inflammables.
8.Il est interdit au produit d'absorber des objets en combustion, tels que des cigarettes, des allumettes, des cendres et d'autres objets susceptibles de provoquer un incendie.
9.Il est interdit de placer des objets dans l'embout buccal. N'utilisez pas le produit lorsque le port d'aspiration est obstrué. Nettoyez la poussière, les peluches, les cheveux, etc. au port d'aspiration pour assurer une circulation d'air fluide au port d'aspiration.
10.Manipulez le cordon d'alimentation avec précaution pour éviter de l'endommager. Il est interdit d'utiliser le cordon d'alimentation pour faire glisser le produit et la base de chargement du produit. N'utilisez pas le cordon d'alimentation comme poignée. Il est interdit de coincer le cordon d'alimentation dans l'espace de la porte. Il est strictement interdit de tirer le cordon d'alimentation dans les angles vifs et les angles. Il est interdit d'utiliser le produit sur le cordon d'alimentation et le cordon d'alimentation doit être tenu à l'écart des sources de chaleur.
11.N'utilisez pas de bases de charge endommagées.
12.Même si le produit est gravement endommagé, il est interdit de brûler le produit, sinon la batterie du produit pourrait exploser.

Table des matières

1. Composition du produit **3**
1.1 Contenu de l'emballage 3
1.2 Nom de la pièce 4-5
2. Utilisation du produit **6**
2.1 Précautions d'emploi du produit 6
2.2 Préparez d'abord 7
2.3 Chargement de l'hôte **8**
2.4 Installer le réservoir d'eau 9
2.5 Installer la planche à vadrouille 9
3. Fonctionnement de l'hôte **10**
3.1 Mise sous tension 10
3.2 Mode de nettoyage et paramètres d'utilisation 11-12
4. Entretien des accessoires **13**
4.1 Boîte à poussière et filtre 13-14
4.2 Réservoir d'eau filtre coton 15
4.3 Pôle de charge, capteurs anti-chute, roue motrice et roue universelle 16
5. Indication lumineuse **17**
5.1 Dépannage 18
5.2 Spécifications du produit 19
5.3 Informations de sécurité 20

1. Composition du produit

1.1 Contenu du colis

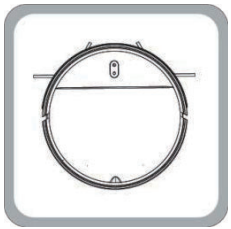

Robot de aspirateur

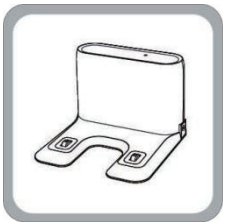

Base de chargement

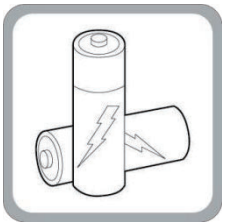

2 piles AAA pour télécommande

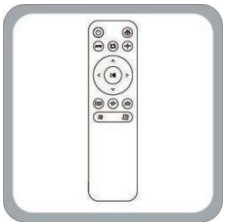

Télécommande

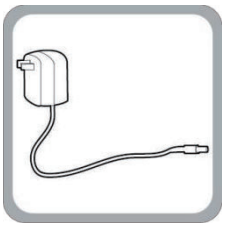

Adaptateur

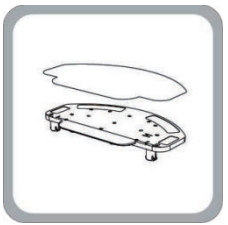

Accessoires de vadrouille

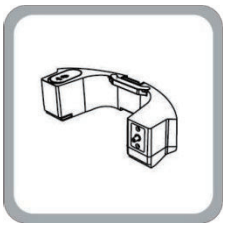

Réservoir d'eau

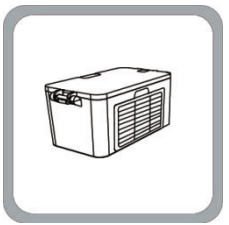

Dust Box & Fifter

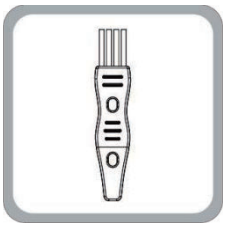

Brosse de nettoyage

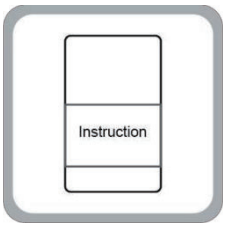

Manuel d'instructions

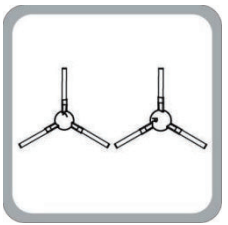

2 brosses latérales

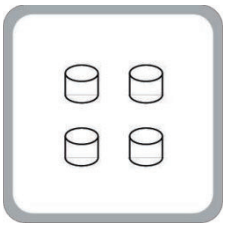

4 cotons filtrants pour réservoir d'eau

1.2 Nom de la pièce

(1) À propos de l'hôte

a. Devant l'hôte

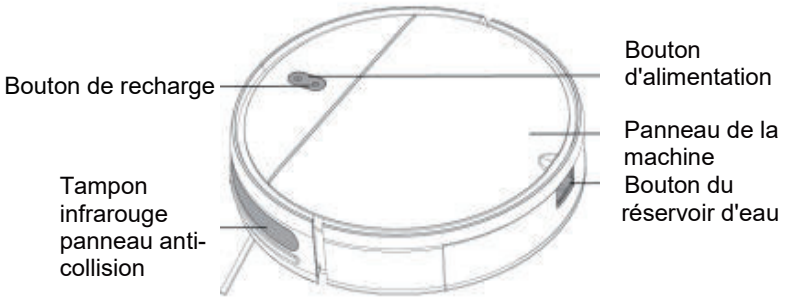

b.L'arrière de l'unité principale

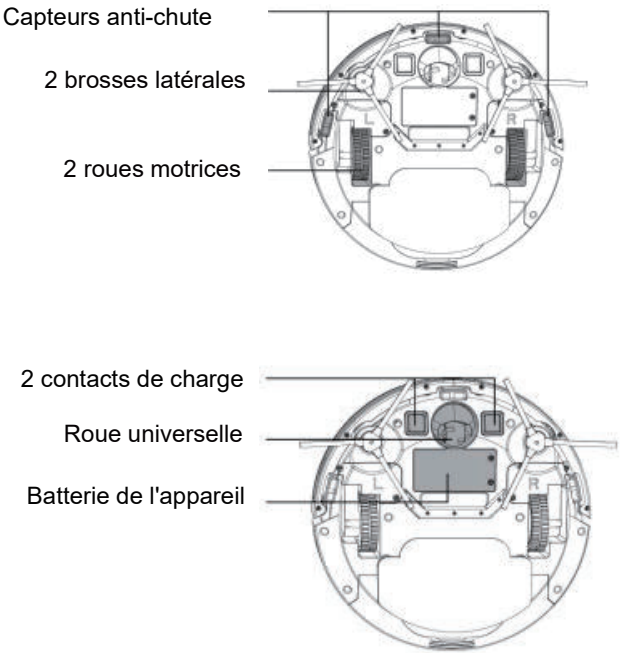

c.Ouvrir ce panneau

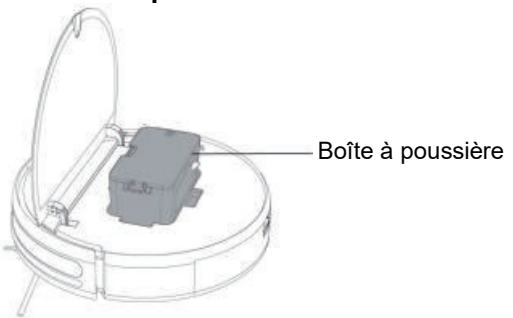

(2) À propos de la télécommande

a.Télécommande

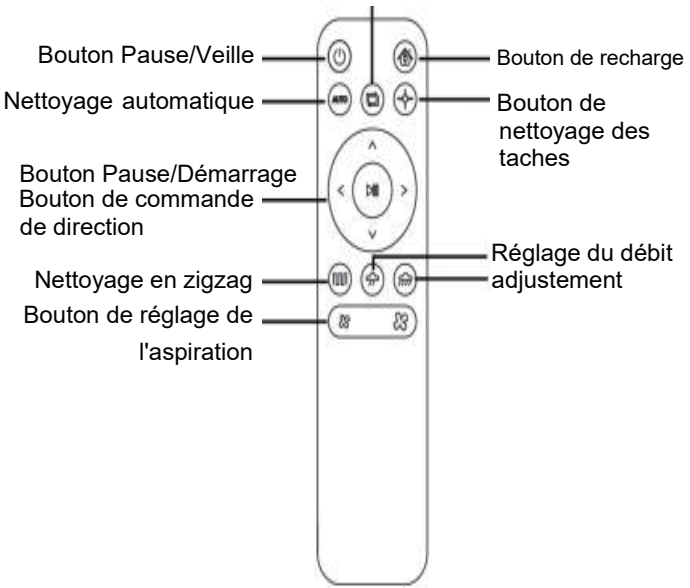

(3) À propos des accessoires

Nettoyage des bords

b.Base de charge

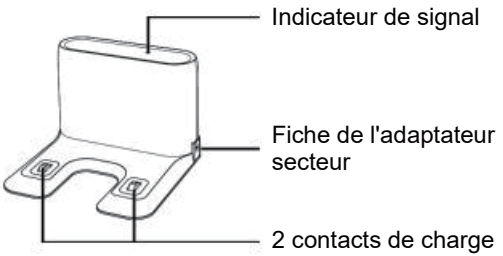

c. Boîte à poussière

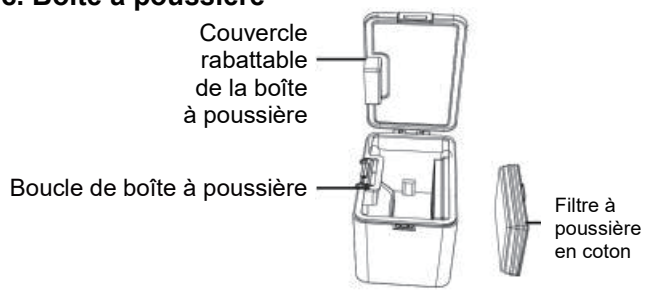

2. Utilisation du produit

2.1 Précautions d'emploi du produit

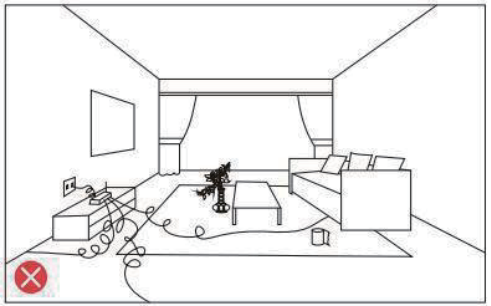

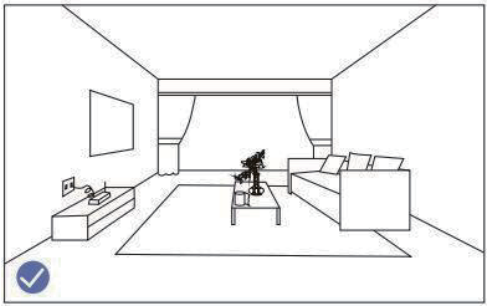

Avant d'utiliser le robot, ramassez des objets tels que des vêtements, des papiers volants, des cordons de stores ou de rideaux, des cordons d'alimentation et tout objet fragile. Si le robot passe au-dessus d'un cordon d'alimentation et le traîne, il est possible qu'un objet soit arraché d'une table ou d'une étagère.

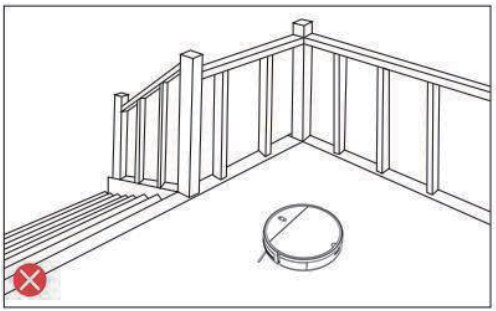

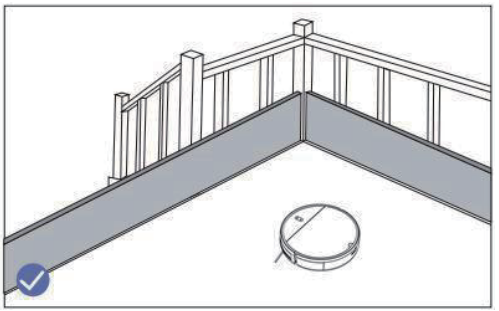

Si la pièce à nettoyer contient un balcon, une barrière physique doit être utilisée pour empêcher l'accès au balcon et assurer un fonctionnement en toute sécurité.

2.2 Préparation d’abord

Retirez le bouclier:
Veuillez retirer les matériaux de protection de l'unité principale et de la base de chargement avant utilisation

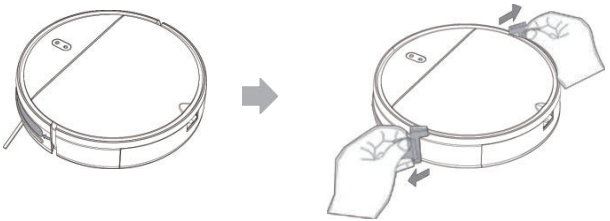

Installez correctement la brosse latérale

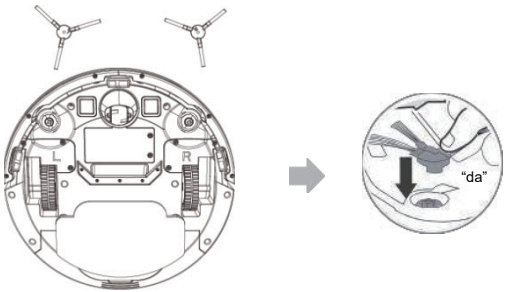

2.3 Charge de l'hôte

a. Trouvez un emplacement approprié pour placer la base de chargement

Après avoir connecté le chargeur, le voyant lumineux sur le support de charge sera toujours allumé.
Placez la base de charge sur un sol plat contre le mur. Ne placez pas d'objets à moins de 20 pouces vers la gauche et 60 pouces

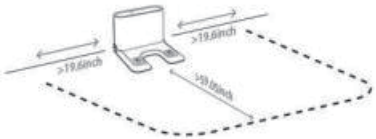

Pointe:
S'il y a un miroir ou d'autres objets réfléchissants près de la base de charge, vous devez couvrir les 3 pouces de la partie inférieure.

c. Connectez l'alimentation

b. Retirez d'abord le réservoir d'eau et la planche de vadrouille, puis allumez l'unité principale pour charger.

1. Sortez le réservoir d'eau

2.Retirez la vadrouille

3. Allumez l'unité principale pour charger

d.Placez l'hôte sur le support de charge pour charger

(Le voyant clignote pendant la charge Clignotant ; le voyant est toujours allumé lorsqu'il est complètement chargé. Le temps de charge est d'environ 5 heures)
Lorsque la machine est en train de nettoyer, l'hôte peut détecter que sa propre alimentation est insuffisante, commencer automatiquement à revenir en mode de charge et trouver automatiquement la station de charge à charger. Vous pouvez également utiliser le bouton de retour au chargement de la télécommande pour demander à l'hôte de commencer à revenir au mode de chargement.

POINTE:
S'il y a un miroir ou d'autres objets réfléchissants près de la base de charge, vous devez couvrir

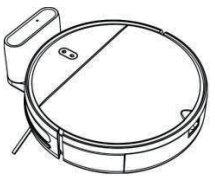

2.4 Installer le réservoir d'eau

a. Ouvrez le bouchon du réservoir d'eau et injectez de l'eau propre.

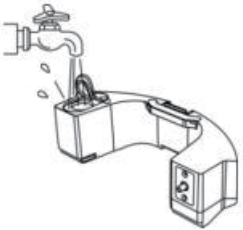

b.Couvrez le bouchon du réservoir d'eau et réinstallez le réservoir d'eau sur l'hôte.

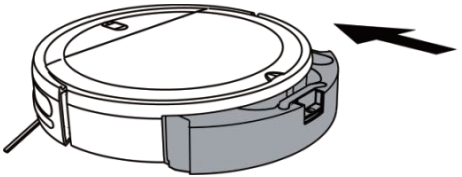

2.5 Installer la vadrouille

a.Veuillez mouiller complètement le chiffon et l'installer sur la vadrouille

b. Emboîtez le bord blanc de la vadrouille sur le panneau de vadrouille

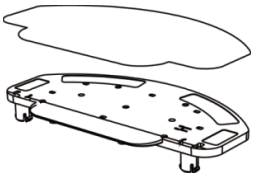

c. Installez le panneau de vadrouille sur l'hôte

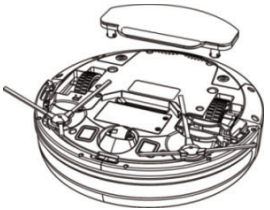

POINTE:

1. Avant d'utiliser la fonction de nettoyage, assurez-vous d'installer la planche de nettoyage à la position désignée.
2. Veuillez ne pas utiliser la fonction de nettoyage sur le tapis, cela entraînera l'échec du nettoyage.
3. Assurez-vous de retirer les accessoires de la vadrouille lorsque vous utilisez la fonction d'aspiration.

3. Fonctionnement de l'hôte

3.1 Power on

Appuyez sur le bouton de démarrage/pause de l'hôte et maintenez-le enfoncé pendant 2 à 3 secondes à l'état éteint, et la mise sous tension est réussie.

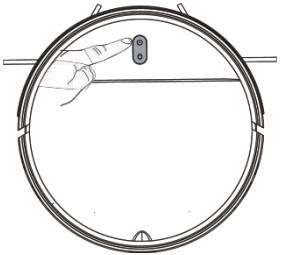

(1) **Pauser** : lorsque l'hôte fonctionne, appuyez brièvement sur le bouton de démarrage/pause de l'hôte ou sur le bouton de pause de la télécommande pour mettre l'hôte en pause.

(2) **Réveiller:** Dans les 10 minutes suivant la suspension de l'unité principale, si vous appuyez à nouveau brièvement sur le bouton de démarrage/pause de l'unité principale ou sur le bouton de démarrage/pause de la télécommande, l'unité principale peut poursuivre le nettoyage.

(3) **Veiller** : si l'hôte est suspendu pendant plus de 10 minutes, l'hôte entrera en mode veille (les voyants de l'hôte sont tous éteints). Vous pouvez appuyer brièvement sur le bouton de démarrage/pause de l'hôte ou sur le bouton de démarrage/pause de la télécommande pour réveiller l'hôte en premier.

(4) **Fermer:** Tout d'abord, l'unité principale interrompt le travail, puis appuyez longuement sur le bouton de démarrage/pause de l'unité principale, enfin le voyant de l'unité principale s'éteint, la machine s'éteint avec succès.

POINTE:

1. *Lorsque vous démarrez le travail de nettoyage pour la première fois, assurez-vous que le produit est complètement chargé.*
2. *Une fois que l'aspirateur robot a terminé son fonctionnement, il est conseillé de ne pas éteindre l'aspirateur robot. Maintenez l'aspirateur robot en état de charge afin qu'il puisse mieux fonctionner lors de la prochaine opération.*

3.2 Mode de nettoyage et paramètres d'utilisation

a. Nettoyage automatique b. Nettoyage des taches

Le robot aspirateur effectue un nettoyage aléatoire pendant 90 minutes et se recharge automatiquement une fois le nettoyage terminé.

Méthode de réglage :
En mode veille, appuyez brièvement sur le bouton de démarrage/pause ou sur le bouton de la télécommande, le robot passe en mode de nettoyage automatique.

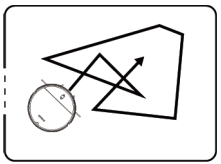

c. Nettoyage des bords

Le robot aspirateur et le mur doivent être nettoyés le long du mur à une distance inférieure à 0,8 pouce. Scénario applicable : l'hôte nettoie la périphérie des objets fixes intérieurs (tels que les murs, les coins de table, etc.) et retourne au quai de chargement après avoir travaillé le long des bords. Méthode de réglage : en mode veille, appuyez sur la télécommande, le robot passe en mode de nettoyage des bords.

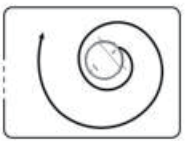

b. Nettoyage des taches

Tout d'abord, nettoyez en spirale dans le sens des aiguilles d'une montre de l'intérieur vers l'extérieur. Une fois que le rayon maximum est de 24 pouces, nettoyez en spirale de l'extérieur vers l'intérieur, puis revenez enfin à la position de départ et terminez le nettoyage.

Scénarios applicables :
convient aux environnements au sol où les déchets sont concentrés.

Méthode de réglage : en mode veille, appuyez sur la télécommande, le robot passe en mode de nettoyage ponctuel.

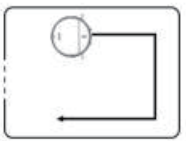

d.Zig-zag Nettoyage

Le robot aspirateur effectue le mode de nettoyage de l'arc et la plus longue distance en ligne droite pendant le nettoyage est de 197 pouces.

Méthode de réglage :

En mode veille, appuyez sur la télécommande, le robot entre dans le Zig-zag Cleaning.

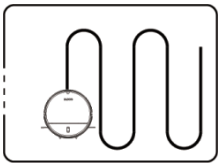

e. Contrôler manuellement le nettoyage

Scène applicable :

Utilisable pour le nettoyage sous contrôle humain.

Méthode de réglage :

En mode veille, appuyez sur la télécommande, pour contrôler la machine avance et tourne.

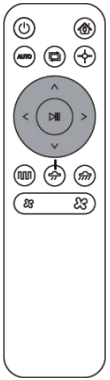

4. Entretien des accessoires

4.1 Boîte à poussière et filtre

a. Appuyer sur la boucle pour retirer la boîte à poussière

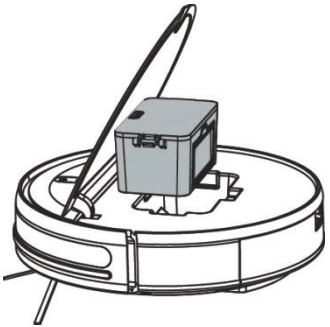

b. Ouvrer le couvercle du bac à poussière

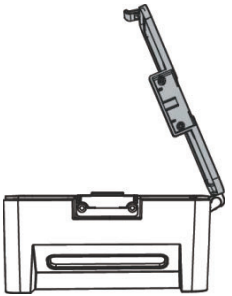

c. Vider les poubelles dans la boîte à poussière

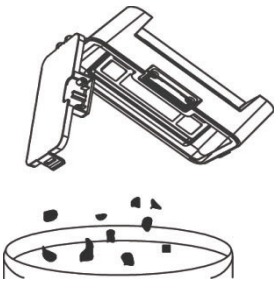

d. Retirer le filtre

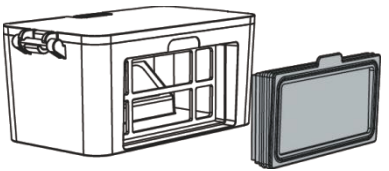

e. Essuyer le bac à poussière

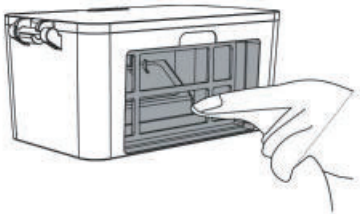

f.Rincer le filtre avec de l'eau propre

g. Sécher la boîte à poussière et le filtre jusqu'à ce qu'ils soient complètement secs

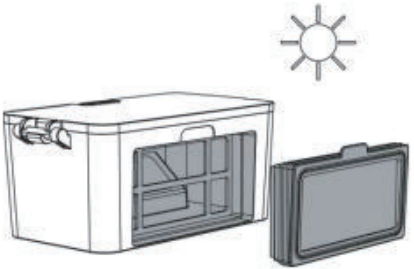

POINTE:

1. Une fois le filtre utilisé pendant 15 à 30 jours, il est recommandé de le laver une fois. la durée de vie maximale du filtre à haute efficacité est de 3 mois.
2. Ne placez pas le filtre en coton de la boîte à poussière au soleil ou dans un environnement à haute température pour éviter une défaillance de la colle.

4.2 Réservoir d'eau filtre coton

a. Tirez vers le haut pour retirer à la main les cotons filtrants du réservoir d'eau

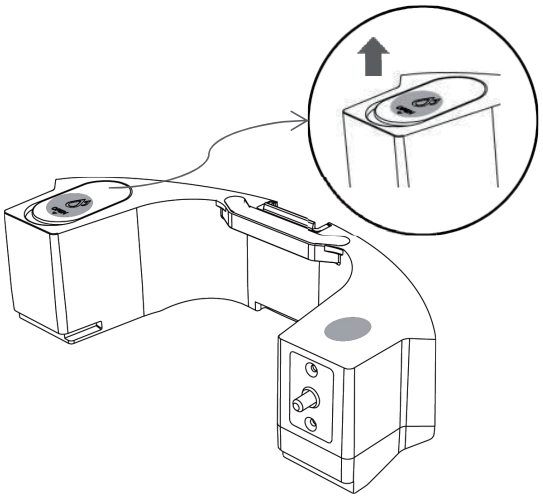

b. Remplacez par 2 nouveaux cotons filtrants

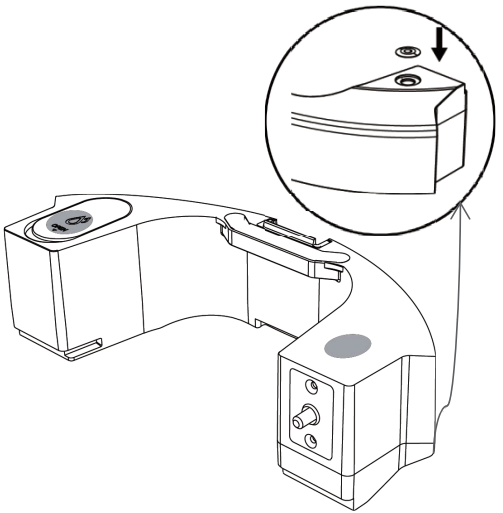

4.3 Pièce de pôle de charge, capteurs anti-chute, roue motrice et roue universelle

Note: L'électrode de charge, les capteurs anti-chute et le pare-chocs contiennent des composants électroniques sensibles.
Utilisez un chiffon sec pour nettoyer les pièces.
N'utilisez pas de chiffon humide au cas où de l'eau pénétrerait dans les pièces et causerait des dommages

a. Nettoyage de l'électrode de charge

b. Nettoyage de la roue motrice et de la roue universelle

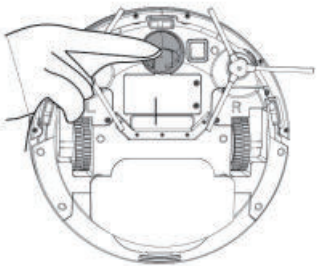

b. Nettoyage du visuel inférieur

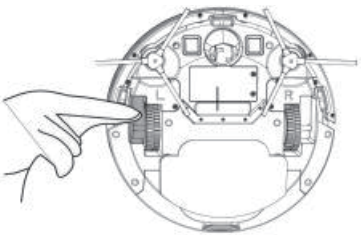

POINTE:

1. Si vous n'utilisez pas le produit pendant une longue période, chargez-le complètement, puis éteignez-le avant de le ranger. Chargez le produit tous les trois mois en cas de décharge excessive de la batterie.

2. Si la batterie est trop déchargée ou n'est pas utilisée pendant une longue période, le produit peut ne pas être rechargeable. Contacter le personnel du service après-vente de l'entreprise pour l'entretien. Ne démontez pas le produit.

5.Indication lumineuse

Le robot a deux indications lumineuses, la partie supérieure est sous tension et la partie inférieure se recharge. La lumière a trois couleurs : rouge, vert et jaune. L'état de la lumière a des lumières éteintes, des lumières toujours allumées, un flash rapide et un flash lent.

Article	Contenu	Définition de la lumière			
		Force motrice		Recharge	
		Couler	Statut	Trois couleurs	Statut
1	Allumé(e)	Vert	Lumières toujours allumées		Lumières éteintes
2	Éteint		Lumières éteintes		Lumières éteintes
3	Nettoyage	Vert	Lumières toujours allumées		Lumières éteintes
4	Recharge	Vert	Lumières toujours allumées	Jaune	Lumières toujours allumées
5	Recharge de batterie faible	Vert	Lumières toujours allumées	Rouge	Lumières toujours allumées
6	Pendant la charge	Vert	Lumières toujours allumées	Vert	Flash lent
7	Chargement terminé	Vert	Lumières toujours allumées	Vert	Lumières toujours allumées
8	Avertissement anormal	Rouge	Flash rapide		Lumières éteintes
9	Mode veille	Vert	Lumières toujours allumées		Lumières éteintes
10	Mode veille		Lumières éteintes		Lumières éteintes
11	Batterie faible	Rouge	Flash rapide		Lumières éteintes
12	Non calibré	Rouge	Flash rapide	Rouge	Flash rapide
13	Calibré	Vert	Lumières toujours allumées		Lumières éteintes

5.1 Dépannage

Numéro de série	Contenu faux	Tonalité fausse		Méthode de traitement des pannes
		Basse (bip)	Aigu(bip)	
1	Pare-chocs anormal	0	1	Veuillez vérifier si le pare-chocs peut rebondir normalement ?
2	Capteurs anti-chute anormaux	0	2	Veuillez nettoyer le capteur anti-chute ou changer l'emplacement et recommencer !
3	Chargement anormal / faible autonomie de la batterie	0	3	Assurez-vous d'utiliser l'adaptateur d'origine pour charger et essayez de recharger la machine pendant 5 heures ! (Gardez le contact de charge normal).
4	La batterie est faible	1	1	Veuillez remettre la machine sur la pile de charge pour la recharger !
5	Le robot aspirateur était bloqué	1	2	Veuillez utiliser la machine dans un endroit ouvert !
6	La brosse latérale était coincée	2	1	Veuillez vérifier s'il y a des corps étrangers empêtrés dans la brosse latérale et nettoyez les corps étrangers avant de commencer !
7	Les roues étaient bloquées	2	2	Veuillez vérifier s'il y a des corps étrangers empêtrés dans la roue et nettoyez les corps étrangers avant de commencer !
8	Ventilateur anormal	2	3	Veuillez vérifier si le port du ventilateur est bloqué ou si la boîte à poussière est pleine !
9	Encodeur anormal	2	4	Veuillez essayer de redémarrer la machine !

Notre robot aspirateur a une garantie d'un an. Si vous avez des questions, veuillez nous contacter.
Email: ca-customer.br@robotvac.cn

5.2 Spécifications du produit

Catégorie	Article	spécification
	Diamètre	300 mm
Structure	Hauteur	74 mm
	Poids net	2.5 kg
Batterie	Tension	14.4 V
	Batterie	Batterie au lithium rechargeable de 2500 mAh
Paramètres de nettoyage	Capacité de la boîte à poussière	200 ml
	Type de charge	Chargement automatique et chargement manuel
	Mode nettoyage	Nettoyage automatique ; Nettoyage ponctuel ; Nettoyage des bords
	Temps de charge	Environ 300 minutes
	Temps de nettoyage	Environ 100 minutes
Unité principale	Puissance nominale (W)	28 W
	Tension de fonctionnement (V)	14.4 V

* En raison de l'amélioration continue du produit, les spécifications du produit sont soumises au produit réel. Notre société se réserve le droit de mettre à jour le produit.

5.3 Information de sécurité

Type de composant	Substance dangereuse					
	Plomb (Pb) et ses composés	Mercure (Hg) et ses composés	Cadmium (Cd) et ses composés	Chrome hexavalent (Cr(VI)) et ses composés	Biphényles polybromés (PBB)	Polybromodiphényléther (PBDE)
Pièces en plastique	○	○	○	○	○	○
Pieces en metal	X	○	○	○	○	○
Module de circuit de l'unité principale	X	○	○	○	○	○
Composant élèctronique	○	○	X	○	○	○
Batterie	○	○	○	○	○	○
Cordon d'alimentation (partie métallique)	X	○	○	○	○	○

○: It means that the content of the hazardous substance in all homogeneous materials of the part is below the limit requirement specified in the currently valid edition of the EU RoHS Directive.

X: It means that the content of the hazardous substance in at least one of the homogeneous materials of the component exceeds the limit requirement specified in the currently valid edition of the EU RoHS Directive. The content of the hazardous substance in the component is in the RoHS exemption list, and meet the environmental protection requirements of the EU RoHS Directive.

Conformité aux normes :

Directive 2011/65/UE et (UE) 2015/863

Notre Aspirateur Robot a une garantie d'un an.
Si vous avez des questions, n'hésitez pas à nous contacter.
Courriel:ca-customer.br@robotvac.cn

FCC Warnning:

This equipment has been tested and found to comply with the limits for a Class B digital device, pursuant to part 15 of the FCC Rules. These limits are designed to provide reasonable protection againstharmful interference in a residential installation. This equipment generates, uses and can radiateradio frequency energy and, if not installed and used in accordance with the instructions, maycause harmful interference to radio communications. However, there is no guarantee thatinterference will not occur in a particular installation. If this equipment does cause harmfulinterference to radio or television reception, which can be determined by turning the equipmentoff and on, the user is encouraged to try to correct the interference by one or more of thefollowing measures:

- Reorient or relocate the receiving antenna.
- Increase the separation between the equipment and receiver.
- Connect the equipment into an outlet on a circuit different from that to which the receiver is connected.
- Consult the dealer or an experienced radio/TV technician for help.

Caution: Any changes or modifications to this device not explicitly approved by manufacturer could void your authority to operate this equipment.

This device complies with part 15 of the FCC Rules. Operation is subject to the following two conditions:

(1)This device may not cause harmful interference, and (2) this device must accept any interference received, including interference that may cause undesired operation.

This equipment complies with FCC radiation exposure limits set forth for an uncontrolled environment. This equipment should be installed and operated with minimum distance 20cm between the radiator and your body.