LED PROJECTOR
INSTRUCTION MANUAL

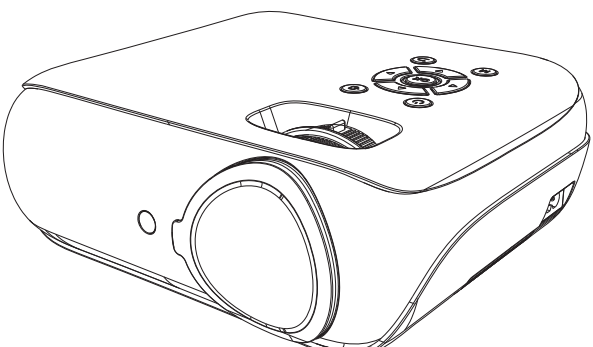

Model: H1

Please read this manual carefully
before using the projector.

FCC Statement

This equipment has been tested and found to comply with the limits for a Class B digital device, pursuant to part 15 of the FCC Rules. These limits are designed to provide reasonable protection against harmful interference in a residential installation. This equipment generates, uses and can radiate radio frequency energy and, if not installed and used in accordance with the instructions, may cause harmful interference to radio communications. However, there is no guarantee that interference will not occur in a particular installation. If this equipment does cause harmful interference to radio or television reception, which can be determined by turning the equipment off and on, the user is encouraged to try to correct the interference by one or more of the following measures:

- Reorient or relocate the receiving antenna.
- Increase the separation between the equipment and receiver.
- Connect the equipment into an outlet on a circuit different from that to which the receiver is connected.
- Consult the dealer or an experienced radio/TV technician for help.

Caution: Any changes or modifications to this device not explicitly approved by manufacturer could void your authority to operate this equipment.

This device complies with part 15 of the FCC Rules. Operation is subject to the following two conditions: (1) This device may not cause harmful interference, and (2) this device must accept any interference received, including interference that may cause undesired operation.

ISED Statement

English:This device contains licence-exempt transmitter(s)/receiver(s) that comply with Innovation, Science and Economic Development Canada’s licence-exempt RSS(s). Operation is subject to the following two conditions:

(1) This device may not cause interference.

(2) This device must accept any interference, including interference that may cause undesired operation of the device.

The digital apparatus complies with Canadian CAN ICES‐3 (B)/NMB‐3(B).

French: Cet appareil contient des émetteurs/récepteurs exempts de licence qui sont conformes aux RSS exempés de licence d’Innovation, Sciences et Développement économique Canada.

L’exploitation est soumise aux deux conditions suivantes :

(1) Cet appareil ne doit pas provoquer d’interférences.

(2) Cet appareil doit accepter toute interférence, y compris les interférences susceptibles de provoquer un fonctionnement indésirable de l’appareil.

l’appareil numérique du ciem conforme canadien peut ‐3 (b) / nmb ‐3 (b).

This device meets the exemption from the routine evaluation limits in section 2.5 of RSS 102 and compliance with RSS 102 RF exposure, users can obtain Canadian information on RF exposure and compliance.

cet appareil est conforme à l’exemption des limites d’évaluation courante dans la section 2.5 du cnr - 102 et conformité avec rss 102 de l’exposition aux rf, les utilisateurs peuvent obtenir des données canadiennes sur l’exposition aux champs rf et la conformité.

This equipment complies with Canada radiation exposure limits set forth for an uncontrolled environment.

Cet équipement est conforme aux limites d’exposition aux rayonnements du Canada établies pour un environnement non contrôlé.

This equipment should be installed and operated with minimum distance 20cm between the radiator & your body.

Cet équipement doit être installé et utilisé à une distance minimale de 20 cm entre le radiateur et votre corps.

Catalogue

English(EN) 1

Deutsche(DE) 17

Italienisch(IT) 33

Spanisch(ES) 49

Französisch(FR) 65

Important Safety Considerations

Attentions:

Thank you for purchasing this series of video projectors.

Please read through this User's manual for proper use of this product.

⚠ Friendly Reminder:

1. Do not look directly into the lens while the projector is running, as strong light may damage your eyes.
2. Do not block the air outlet to prevent the projector from cooling down because internal electronics are damaged.
3. Keep the projector and accessories out of the reach of children.
4. Please make sure that the working environment of the projector is dry and ventilated.
5. To prevent electric shock, please keep the projector out of the rain and away from moisture, It is recommended to switch off the projector after it has run for 6 hours non-stop.
6. Do not press hard on the projector, as it may damage the product.
7. Do not throw, hit, or shake the projector to avoid damaging the circuit board.
8. Any question after receiving the projector, please contact us via: **service.eu@topvisiontec.com**. We'll quickly solve your problem within 24 hours and offer you a satisfactory answer.

Package contents

AV cable * 1
HDMI cable * 1
Power cord * 1
Remote control * 1
Projector screen * 1
User Manual * 1

Projector description

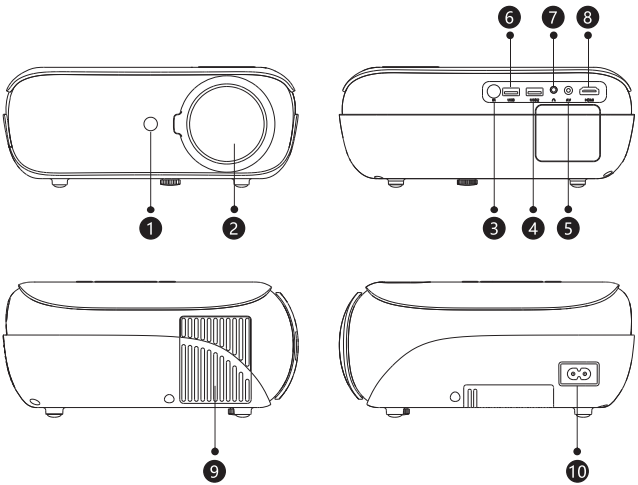

1. IR Receiver
2. Lens
3. IR Receiver
4. USB2 Port
5. AV Port
6. USB Port
7. Headphone Jack
8.HDMI Port
9.Cooling Window
10.Power Jack

Projector description

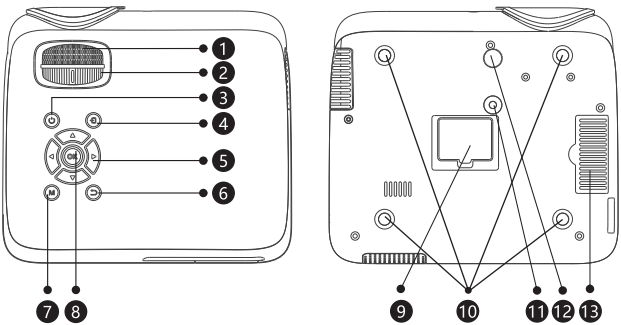

1. Focusing
2. Keystone Correction
3. Power Key
4. Source Key
5. Arrow Keys
6. Return Key
7. Menu Key
8. OK Key

9.Bottom Label

(Tear off the bottom sticker, you can remove the bottom dust cover to clean up the dust)

10.Hanger Fixing Screw Holes

(4 Points: Remove the machine foot pads before hoisting)

11.Hole for Stand(1/4 inch)

12.Height Adjustment Machine Feet

13. Dust-Proof Net

Remote Control Button Function

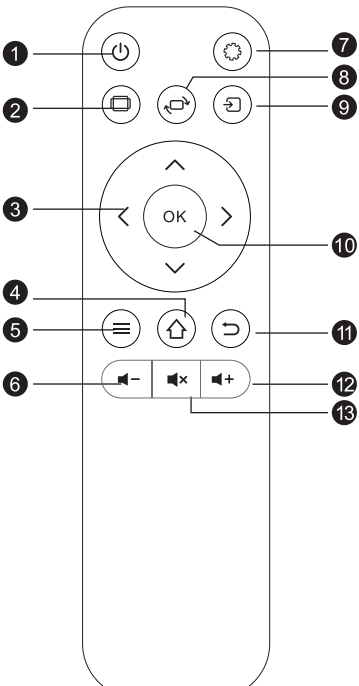

1. Power
2. Aspect Ratio
3. Arrow Keys
4. Home
5. Menu
6. Volume Down
7. Menu
8. Screen Flip
9. Source
10. Enter
11. Return
12. Volume Up
13. Mute

Specifiction

Model	Multimedia Projector
Lamp	LED
Image System	LCD
Language	English, total 25Languages
Resolution	1920×1080p
Input Voltage	220V~ 50Hz 1A
Weight	1.57 KG
Working Temp	0-35°C
Input Port	HDMI / USB / AV
Output Port	Headphone
Aspect Ratio	16:9 / 4:3
Size	240×210×96mm
Operation Mode	Manual / Remote Control

Multimedia Supported Formats

Image Format	JPG / PNG / BMP / JPEG
Video Format	MP4 / MKV / WMV / RMVB / RM / AVI / FLV / TRP / VOB / 3GP / DIVX / TP / TS / MPG /M2TS / F4V / DAT
Audio Format	MP3 / AAC / WAV / FLAC / WMA / M4A

Power/Focus/KeystoneCorrection

1：Plug the power cord into a power outlet.

2：Press the button“⏻”on the projector or on the remote control.

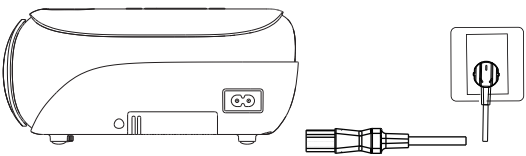

Focus

Let the projector be perpendicular to the wall, with the Focusing button to make the picture clear. When focusing, you can broadcast programs to help you finish focus.

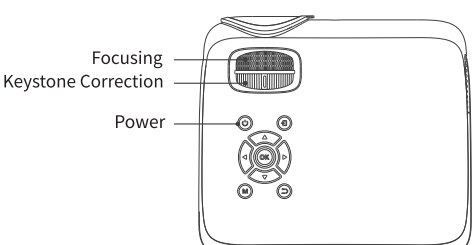

Keystone Correction

In different angle you put the projector, the projection will Deformation like a trapezoid, use the keystone correction to make it correctly.

Connection

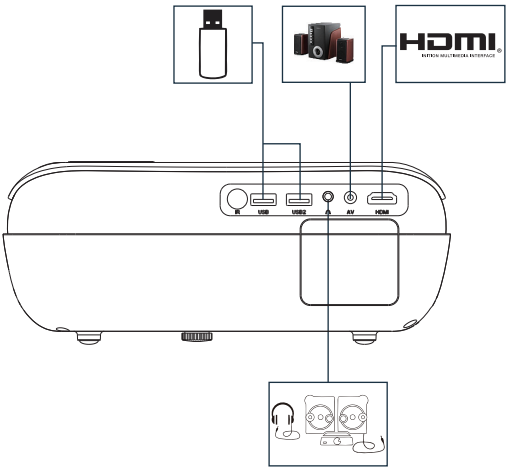

Add:Different brand laptop output keys are as follows:

Lenovo	Fn+F3
Dell	Fn+F8
HP	Fn+F4
ThinkPad	Fn+F7
Asus	Fn+F8
Acer	Fn+F5
Samsung	Fn+F4
Sony	Fn+F7

Fujitsu	Fn+F10
Haier	Fn+F3
NEC	Fn+F3
Panasonic	Fn+F3
Sharp	Fn+F5
Hitachi	Fn+F7
TOSHIBA	Fn+F5

The user of windows 7 or over windows 7. Simply press the ⊞ +P, select “copy” to connect. If the operation above is invalid, Please update the computer graphics driver.

Connect the Smartphones

Note: When connecting to a smartphone, please purchase an HDMI conversion cable (for smartphones) separately. (Note: If you purchase the wrong HDMI conversion cable, you will not be able to project the screen of your smartphone normally. Please contact us for any questions.)

When connecting to iPhone / iPad

*** You need extra lightning to HDMI adapter to connect your iOS device to the projector. (HDMI adapter not included)**

1. Plug the HDMI plug of the HDMI conversion cable into the "HDMI" port of the projector.
2. Insert the USB plug of the HDMI conversion cable into the USB port of the projector.
3. Plug the lightning terminal into your iPhone / iPad.
4. Select "HDMI" on the screen with the arrow keys on the remote control or projector.
5. Select "Trust" on the iPhone / iPad screen and enter the passcode. Then you will see the iPhone / iPad screen.

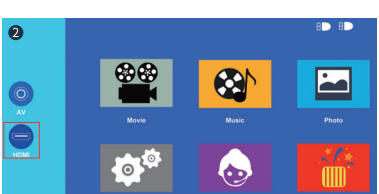

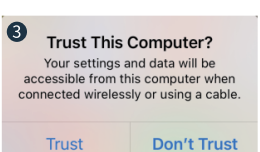

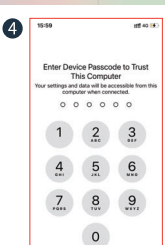

Connect the Smartphones

When connecting to an Android smartphone

*** You need to buy a Micro USB/ Type C to HDMI adapter to connect your Android devices.(HDMI adapter not included)**

1. Plug the HDMI plug of the HDMI conversion cable into the "HDMI" port of the projector.
2. Insert the USB plug of the HDMI conversion cable into the USB port of the projector.
3. Insert the lightning terminal / Type-C terminal into your smartphone.
4. Select "HDMI" on the screen with the arrow keys on the remote control or projector. Then the smartphone screen will be displayed.

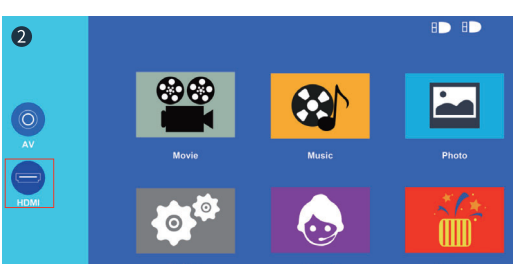

Please note:

The method of connecting the fire stick is the same.

Connecting

1. Connect a USB drive

① Different from other devices, when you connect a USB drive, you don’ t need to click “⇥” to select the USB signal source, directly select the file you want to play on the main menu.
② To play a video stored in a USB drive, select "Movie" on the main menu, and press the "OK".
③ To play a picture, music or text stored in a USB drive, select"Photo"/ "Music"/"Text" on the main menu, and press the "OK".

2. Connect AV video devices

① Use the 3 in 1video cable（Included in the package) to connect with AV.
② Choose the media signal channel: "AV".

3. Connect 3.5mm audio devices

Support 3.5mm earphones and other cable sound devices.

Bluetooth Settings

Please note: The Bluetooth function is only compatible with audio output devices such as soundbars and Bluetooth speakers.
1. Click "Bluetooth".
2. Set Bluetooth on / off on the “ < / > ” of the projector or remote control.
3. Search for Bluetooth on the audio output device.
4. Connect the Bluetooth of the audio output device.
5. The Bluetooth connection is complete.

Bluetooth Settings

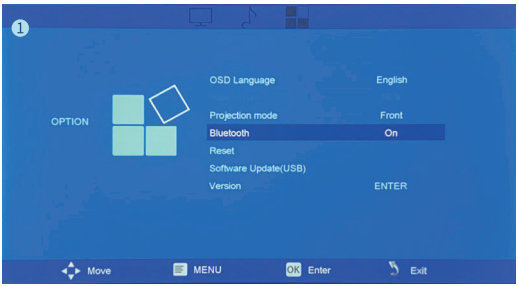

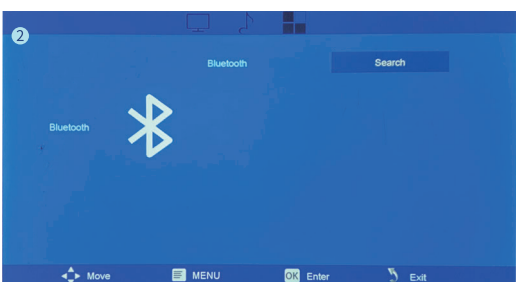

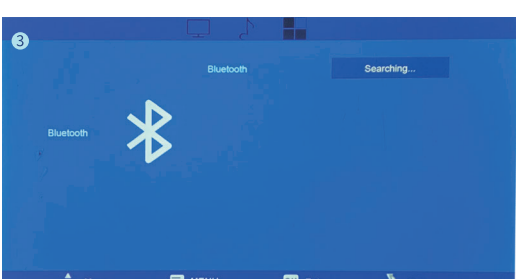

More Tips about Netflix, Prime video, Hulu, etc

It works with youtube, chrome, safari, facetime when you connect it to a smartphone directly.

And it doesn't support play protected video via APP when you connect it to your smartphone directly. (Netflix, Prime video, Hulu, etc) Due to these video have an encryption protocol, the projector has no right to recognized when it is connected directly to the phone via the USB interface.You can try play protected video via browser when connect to your iphone.

But it works with Netflix, Amazon prime video or any other copyright videos when connecting this projector to a laptop, fire tv stick, Roku or Chrome cast. The reason why the fire stick or other HDMI device can play Netflix is because the HDMI interface encryption protocol includes Netflix's.

Last but not least this projector does not support Dolby sound. So there will be no sound when you play Dolby sound videos, (Amazon fire stick, Netflix, Blue ray movies and so on). In this case, please kindly turn off the Dolby sound on your device or apps.

The indtruction for your reference to turn off the Dolby sound (Settings > Display & Sounds > Audio > Dolby Digital Output > and then turn Dolby Digital (OFF)

Please set the option related to "Image" on this screen

Zoom settings

1. Click "Menu" on the projector or "Menu" on the remote control to move to the setting menu.
2. Click "Projection zoom" and set the zoom with "< / >" on the projector or remote control.

Color Temperature Setting

The "medium", "warm" and "cold" temperature modes default for different color preferences.

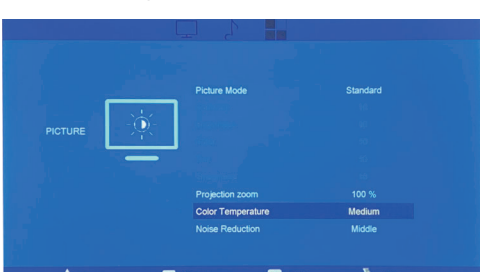

Noise Reduction Settings

Set screen noise reduction effect (medium/high/off/low)

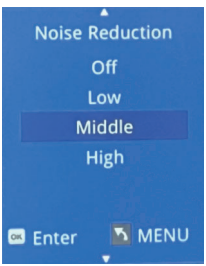

Please set your Voice related options on this screen

Audio: Audio Mode/Treble/Bass.

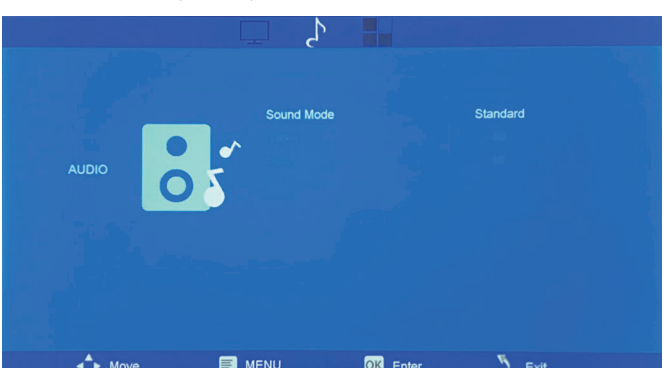

Projector Settings

Please set options related to "Settings" on this screen

1. Click "Menu" on the projector or "Menu" on the remote control to move to the settings menu.
2. Use Left and Right on the projector or remote control to move to Settings.

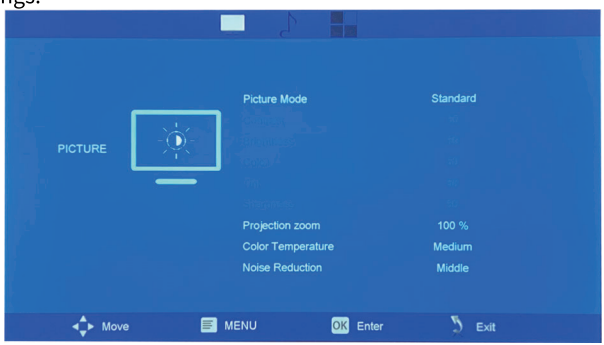

Language Settings

1. Set the language on your system (there are 23 languages). The initial setting is English.
2. Use "∧/∨/< / > " on the projector or remote control to search for the language.

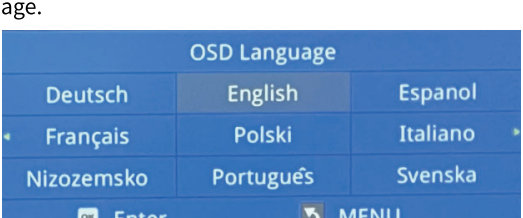

Projection Mode Settings

Adjust the image upside down. You can get the desired image by clicking the "OK" key.

Reset to Default Settings

Please choose "Reset", click "ok", and return to the shipping default setting.

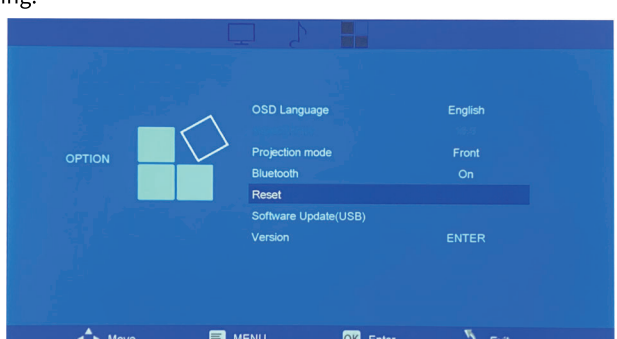

Wichtige Sicherheitsmaßnahmen

Aufmerksamkeiten:

Vielen Dank, dass Sie sich für diese Serie von Videoprojektoren entschieden haben.Bitte lesen Sie dieses Benutzerhandbuch für die ordnungsgemäße Verwendung dieses Produkts.

⚠ Freundliche Erinnerung:

1. Schauen Sie nicht direkt in das Objektiv, während der Projektor läuft, da starkes Licht Ihre Augen schädigen kann.
2. Blockieren Sie nicht den Luftauslass, um ein Abkühlen des Projektors zu verhindern, da die interne Elektronik beschädigt ist.
3. Bewahren Sie den Projektor und das Zubehör außerhalb der Reichweite von Kindern auf.
4. Bitte stellen Sie sicher, dass die Arbeitsumgebung des Projektors trocken und belüftet ist.
5. Um einen Stromschlag zu vermeiden, halten Sie den Projektor bitte von Regen und Feuchtigkeit fern. Es wird empfohlen, den Projektor nach 6 Stunden ununterbrochenem Betrieb auszuschalten.
6. Üben Sie keinen starken Druck auf den Projektor aus, da dies das Produkt beschädigen kann.
7. Werfen, stoßen oder schütteln Sie den Projektor nicht, um eine Beschädigung der Platine zu vermeiden.
8. Bei Fragen nach Erhalt des Projektors kontaktieren Sie uns bitte unter: **service.eu@topvisiontec.com**. Wir lösen Ihr Problem schnell innerhalb von 24 Stunden und bieten Ihnen eine zufriedenstellende Antwort.

Packungsinhalt

AV-Kabel * 1

HDMI-Kabel * 1

Netzkabel * 1

Fernbedienung * 1

Projektionsleinwand * 1

Benutzerhandbuch * 1

Beschreibung des Projektors

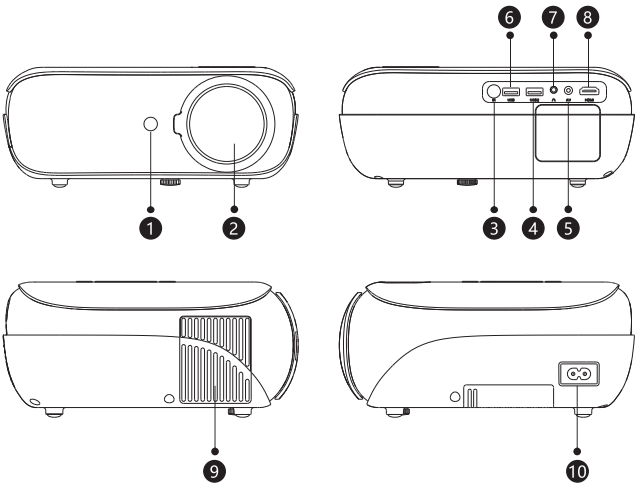

1. IR-Empfänger
2. Linse
3. IR-Empfänger
4. USB2-Anschluss
5. AV-Anschluss
6. USB-Anschluss
7. Kopfhörerbuchse
8.HDMI-Anschluss
9. Kühlfenster
10.Netzbuchse

Beschreibung des Projektors

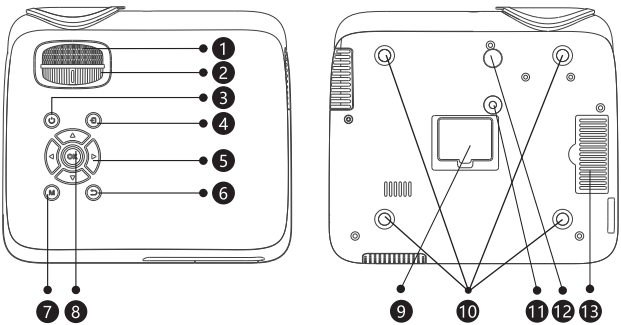

1. Fokussieren
2. Trapezkorrektur
3. Einschalttaste
4. Quellenschlüssel
5. Pfeiltasten
6. Return-Taste
7. Menütaste
8. OK-Taste

9.Bottom Label (Ziehen Sie den unteren Aufkleber ab, Sie können die untere Staubabdeckung entfernen, um den Staub zu entfernen)

10. Befestigungsschraubenlöcher für Aufhänger (4 Punkte: Entfernen Sie die Fußpolster der Maschine vor dem Anheben)

11.Loch für Ständer (1/4 Zoll)

12.Höhenverstellung Maschinenfüße

13. Staubdichtes Netz

Funktion der Fernbedienungstaste

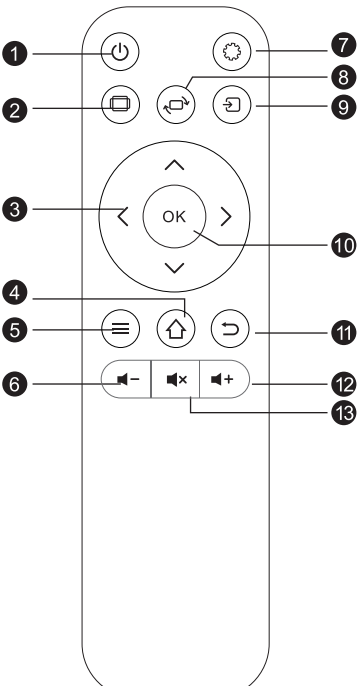

1. Macht
2. Seitenverhältnis
3. Pfeiltasten
4. Zuhause
5. Menü
6. Lautstärke verringern
7. Menü
8. Bildschirm drehen
9. Quelle
10. Geben Sie ein
11. Rückkehr
12. Lauter
13. Stumm

Spezifikation

Modell	Multimedia-Projektor
Lampe	LED
Bildsystem	LCD
Sprache	Englisch, insgesamt 25 Sprachen
Auflösung	1920 x 1080p
Eingangsspannung	220 V – 50 Hz, 1 A
Gewicht	1.57 kg
Arbeitstemperatur	0-35℃
Eingangsanschluss	HDMI/USB/AV
Ausgangsanschluss	Kopfhörer
Seitenverhältnis	16:9/ 4:3
Größe	240 x 210 x 96 mm
Betriebsmodus	Manuell / Fernbedienung

Multimedia unterstützte Formate

Bildformat	JPG / PNG / BMP / JPEG
Videoformat	MP4 / MKV / WMV / RMVB / RM / AVI / FLV / TRP /VOB / 3GP / DIVX / TP / TS / MPG / M2TS / F4V / DAT
Audioformat	MP3 / AAC / WAV / FLAC / WMA / M4A

Macht/Fokus-/Trapezkorrektur

1: Stecken Sie das Netzkabel in eine Steckdose.

2: Drücken Sie die Taste “⏻” am Projektor oder auf der Fernbedienung.

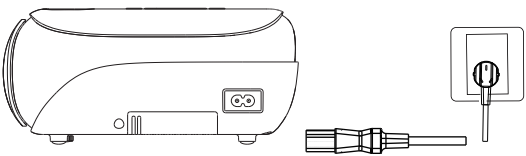

Fokus

Lassen Sie den Projektor mit der Fokussiertaste senkrecht zur Wand stehen, um das Bild klar zu machen. Beim Fokussieren können Sie Programme senden, um den Fokus zu beenden.

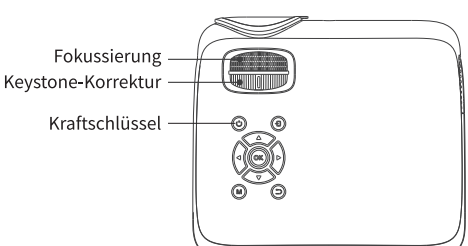

Trapezkorrektur

In einem anderen Winkel setzen Sie den Projektor, die Projektion wird sich wie ein Trapez verformen, verwenden Sie die Trapezkorrektur, um es richtig zu machen.

Anschluss

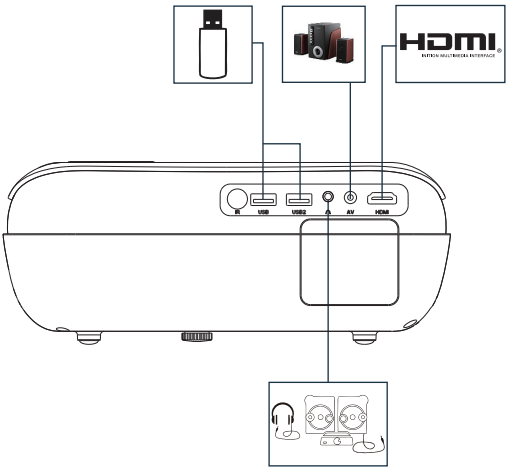

Hinzufügen: Die Ausgabetasten für Laptops verschiedener Marken lauten wie folgt:

Lenovo	Fn+F3
Dell	Fn+F8
HP	Fn+F4
ThinkPad	Fn+F7
Asus	Fn+F8
Acer	Fn+F5
Samsung	Fn+F4
Sony	Fn+F7

Fujitsu	Fn+F10
Haier	Fn+F3
NEC	Fn+F3
Panasonic	Fn+F3
Sharp	Fn+F5
Hitachi	Fn+F7
TOSHIBA	Fn+F5

Der Benutzer von Windows 7 oder über Windows 7. Drücken Sie ⊞+ P und wählen Sie "Kopieren", um eine Verbindung herzustellen. Wenn der oben beschriebene Vorgang ungültig ist, aktualisieren Sie bitte den Computergrafiktreiber.

Verbinden Sie die Smartphones

Hinweis: Wenn Sie ein Smartphone anschließen, kaufen Sie bitte ein HDMI-Konvertierungskabel (für Smartphones) separat. (Hinweis: Wenn Sie das falsche HDMI-Konvertierungskabel kaufen, können Sie den Bildschirm Ihres Smartphones nicht normal projizieren. Bitte kontaktieren Sie uns bei Fragen.)

Bei Verbindung mit iPhone/iPad

***Sie benötigen einen zusätzlichen Lightning-auf-HDMI-Adapter, um Ihr iOS-Gerät mit dem Projektor zu verbinden. (HDMI-Adapter nicht enthalten)**

1. Stecken Sie den HDMI-Stecker des HDMI-Konvertierungskabels in den "HDMI"-Anschluss des Projektors.
2. Stecken Sie den USB-Stecker des HDMI-Konvertierungskabels in den USB-Anschluss des Projektors.
3. Schließen Sie das Lightning-Terminal an Ihr iPhone / iPad an.
4. Wählen Sie mit den Pfeiltasten der Fernbedienung oder des Projektors "HDMI" auf dem Bildschirm aus.
5. Wählen Sie auf dem iPhone/iPad-Bildschirm "Vertrauen“ und geben Sie den Passcode ein. Dann sehen Sie den iPhone / iPad-Bildschirm.

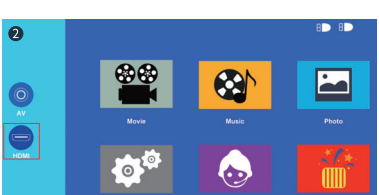

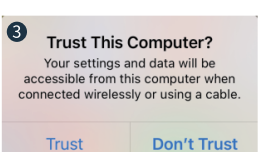

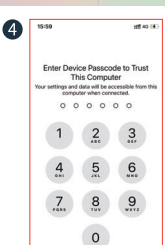

Verbinden Sie die Smartphones

Beim Verbinden mit einem Android-Smartphone

***Sie müssen einen Micro-USB-/Typ-C-zu-HDMI-Adapter kaufen, um Ihre Android-Geräte anzuschließen. (HDMI-Adapter nicht im Lieferumfang enthalten)**

1. Stecken Sie den HDMI-Stecker des HDMI-Konvertierungskabels in den "HDMI"-Anschluss des Projektors.
2. Stecken Sie den USB-Stecker des HDMI-Konvertierungskabels in den USB-Anschluss des Projektors.
3. Stecken Sie das Lightning-Terminal / Type-C-Terminal in Ihr Smartphone.
4. Wählen Sie mit den Pfeiltasten der Fernbedienung oder des Projektors "HDMI" auf dem Bildschirm aus. Dann wird der Smartphone-Bildschirm angezeigt.

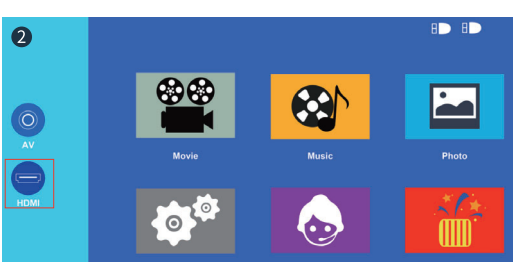

Bitte Beachten Sie:

Die Methode zum Anschließen des Feuerstabs ist dieselbe.

Anschluss

1. Schließen Sie ein USB

① Anders als bei anderen Geräten müssen Sie beim Anschließen eines USB nicht auf "⊡" klicken, um die USB-Sig nalquelle auszuwählen. Wählen Sie direkt die Datei aus, die Sie im Hauptmenü abspielen möchten.

②Um ein auf einem USB gespeichertes Video abzuspielen, wählen Sie im Hauptmenü "Film" und drücken Sie "OK".

③Um ein auf einem USB gespeichertes Bild, Musik oder Text abzuspielen, wählen Sie im Hauptmenü "Foto" / "Musik" / "Text" und drücken Sie "OK".

2. Schließen Sie AV-Videogeräte an

① Verwenden Sie das 3-in-1-Videokabel（Im Lieferumfang enthalten）, um eine Verbindung mit AV herzustellen.

② Wählen Sie den Mediensignalkanal: "AV".

3. Schließen Sie 3,5-mm-Audiogeräte an

Unterstützt 3,5-mm-Kopfhörer und andere Kabel-Soundgeräte.

Bluetooth Einstellungen:

Bitte beachten Sie: Die Bluetooth-Funktion ist nur mit Audioausgabegeräten wie Soundbars und Bluetooth-Lautsprechern kompatibel.

1. Klicken Sie auf "Bluetooth".
2. Stellen Sie Bluetooth auf " < / > " des Projektors oder der Fernbedienung ein/aus.
3. Suchen Sie auf dem Audioausgabegerät nach Bluetooth.
4. Verbinden Sie das Bluetooth des Audioausgabegeräts.
5. Die Bluetooth-Verbindung ist abgeschlossen.

Bluetooth Einstellungen:

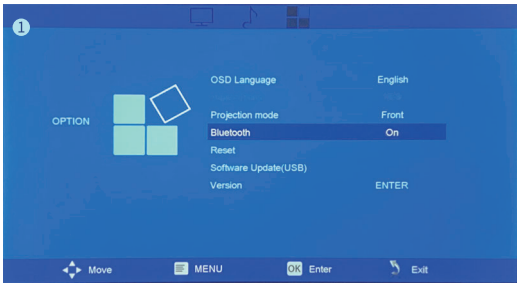

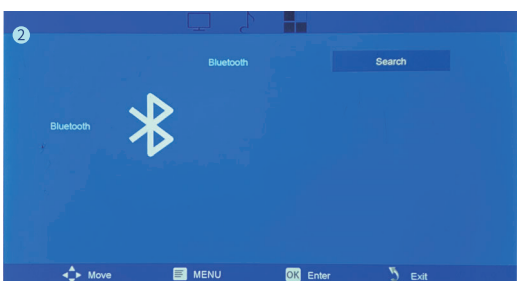

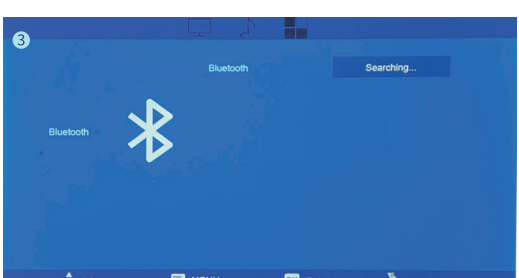

MEHR TIPPS ZU NETFLIX, PRIME VIDEO, HULU, ETC

IEs funktioniert mit Youtube, Chrome, Safari und Facetime, wenn Sie es direkt mit einem Smartphone verbinden.

Und es unterstützt keine wiedergabegeschützten Videos, wenn Sie es direkt mit Ihrem Smartphone verbinden. (Netflix, Prime Video, Hulu usw.) Da diese Videos über ein Verschlüsselungsprotokoll verfügen, hat der Projektor kein Recht zu erkennen, wenn er über die USB-Schnittstelle direkt mit dem Telefon verbunden ist.

Es funktioniert jedoch mit Netflix, Amazon Prime-Videos oder anderen Copyright-Videos, wenn dieser Projektor an einen Laptop, einen Fire-TV-Stick, Roku oder Chrome Cast angeschlossen wird.

Der Grund, warum der Fire Stick oder andere HDMI-Geräte Netflix abspielen können, ist, dass das Verschlüsselungsprotokoll der HDMI-Schnittstelle Netflix enthält.

Last but not least unterstützt dieser Projektor keinen Dolby-Sound. Beim Abspielen von Dolby-Soundvideos (Amazon Fire Stick, Netflix, Blue-Ray-Filme usw.) ist also kein Ton zu hören. In diesem Fall schalten Sie bitte den Dolby-Sound auf Ihrem Gerät oder Ihren Apps aus.

Bitte stellen Sie die Option "Bild" auf diesem Bildschirm ein

Zoom Einstellungen

1. Klicken Sie am Projektor auf "Menu" oder auf der Fernbedienung auf "Menu", um zum Einstellungsmenü zu gelangen.
2. Klicken Sie auf "Projection zoom" und stellen Sie den Zoom mit " < / > " am Projektor oder auf der Fernbedienung ein.

Farbtemperatureinstellung

Die Temperaturmodi "mittel", "warm" und "kalt" sind standardmäßig für unterschiedliche Farbpräferenzen vorgesehen.

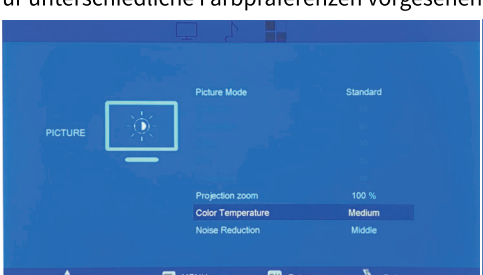

Rauschunterdrückungseinstellungen Bildschirmrauschunterdrückungseffekt einstellen (mittel/hoch/aus/niedrig)

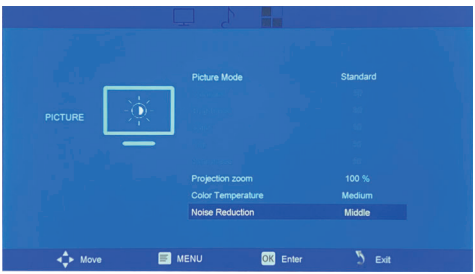

Bitte stellen Sie Ihre sprachbezogenen Optionen auf diesem Bildschirm ein

Audio: Audiomodus/Höhen/Bässe.

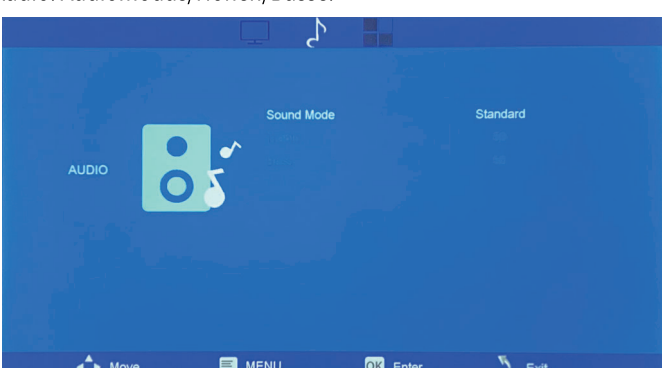

Bitte legen Sie Optionen im Zusammenhang mit "Einstellungen" auf diesem Bildschirm fest

1. Klicken Sie am Projektor auf "Menu" oder auf der Fernbedienung auf "Menu", um zum Einstellungsmenü zu gelangen.
2. Verwenden Sie Links und Rechts auf dem Projektor oder der Fernbedienung, um zu den Einstellungen zu gelangen.

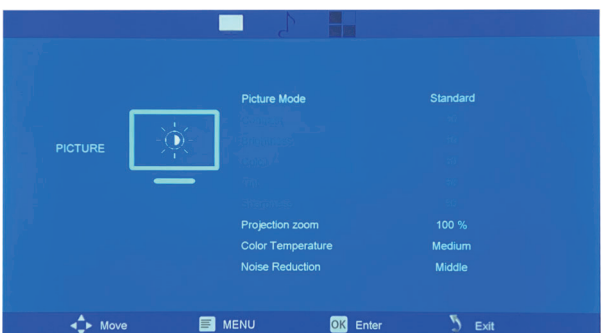

Spracheinstellungen

1. Stellen Sie die Sprache auf Ihrem System ein (es gibt 23 Sprachen). Die Anfangseinstellung ist Englisch.
2. Verwenden Sie " ∧/∨/< / > " am Projektor oder auf der Fernbedienung, um nach der Sprache zu suchen.

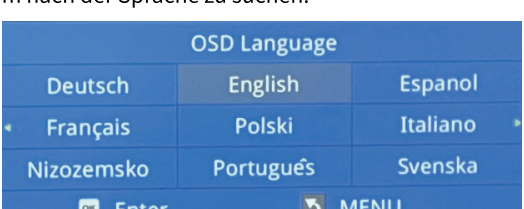

Projektionsmodus-Einstellungen

Stellen Sie das Bild auf den Kopf. Sie können das gewünschte Bild erhalten, indem Sie auf die Schaltfläche "OK" klicken.

Auf Standardeinstellungen Zurücksetzen

Bitte wählen Sie "Zurücksetzen", klicken Sie auf "OK" und kehren Sie zur Standardeinstellung für den Versand zurück.

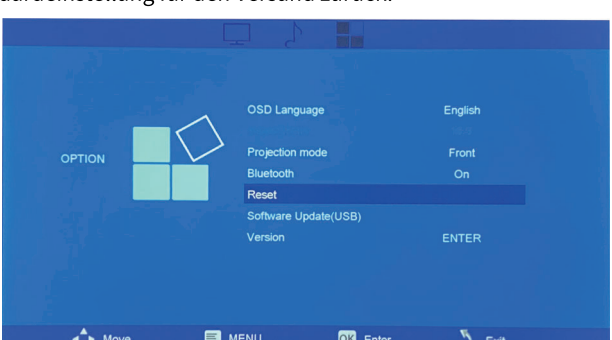

Importanti salvaguardie

Attenzioni:

Grazie per aver acquistato questa serie di videoproiettori.
Si prega di leggere questo manuale dell'utente per un uso corretto di questo prodotto.

⚠ Promemoria Amichevole:

1. Non guardare direttamente nell'obiettivo mentre il proiettore è in funzione, poiché una luce forte potrebbe danneggiare gli occhi.
2. Non ostruire l'uscita dell'aria per evitare che il proiettore si raffreddi perché l'elettronica interna è danneggiata.
3. Tenere il proiettore e gli accessori fuori dalla portata dei bambini.
4. Assicurarsi che l'ambiente di lavoro del proiettore sia asciutto e ventilato.
5. Per evitare scosse elettriche, tenere il proiettore al riparo dalla pioggia e dall'umidità. Si consiglia di spegnere il proiettore dopo che ha funzionato per 6 ore senza interruzioni.
6. Non premere con forza sul proiettore, poiché potrebbe danneggiare il prodotto.
7. Non lanciare, colpire o scuotere il proiettore per evitare di danneggiare il circuito stampato.
8. Per qualsiasi domanda dopo aver ricevuto il proiettore, contattaci tramite: **service.eu@topvisiontec.com**. Risolveremo rapidamente il tuo problema entro 24 ore e ti offriremo una risposta soddisfacente.

Contenuto Della Confezione

Cavo AV * 1

Cavo HDMI * 1

Cavo di Alimentazione * 1

Telecomando * 1

Schermo del Proiettore * 1

Manuale D'uso * 1

Descrizione del proiettore

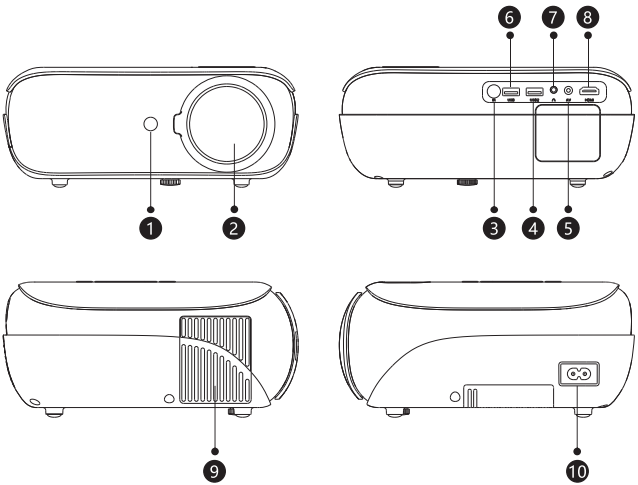

1. Ricevitore IR
2. Lente
3. Ricevitore IR
4. Porta USB2
5. Porta AV
6. Porta USB
7. Jack per cuffie
8.Porta HDMI
9. Finestra di raffreddamento
10. Jack di alimentazione

Descrizione del proiettore

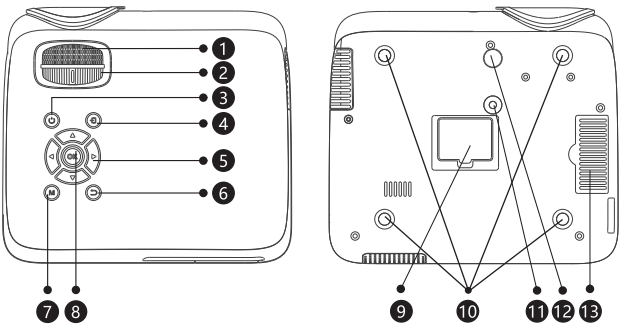

1. Messa a fuoco
2. Correzione trapezoidale
3. Tasto di accensione
4. Chiave sorgente
5. Tasti freccia
6. Chiave di ritorno
7. Tasto Menu
8. Tasto OK
9. Etichetta inferiore (strappare l'adesivo inferiore, è possibile rimuovere il coperchio antipolvere inferiore per pulire la polvere)
10. Fori delle viti di fissaggio del gancio (4 punti: rimuovere i piedini della macchina prima del sollevamento)
11. Foro per supporto (1/4 di pollice)
12. Piedini della macchina per la regolazione dell'altezza
13. Rete antipolvere

Funzione del pulsante del telecomando

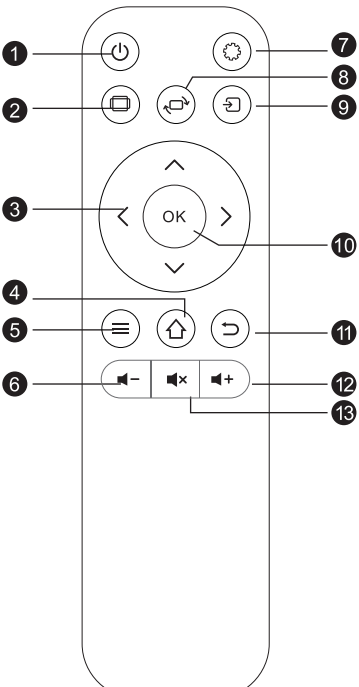

1. potere
2. Proporzioni
3. Tasti freccia
4. Casa
5. Menù
6. Diminuire il volume
7. Menù
8. Ruota lo schermo
9. Fonte
10. Entra
11. Ritorno
12. Più forte
13. Muto

Specifica

Modello	Proiettore Multimediale
Lampada	LED
Sistema immagine	LCD
Lingua	Englese, totale 25 lingue
Risoluzione	1920 x 1080p
Tensione di ingresso	220 V – 50 Hz, 1 A
Peso	1.57 kg
Temp. di lavoro	0-35℃
Porta di ingresso	HDMI/USB/AV
Porta di uscita	Cuffia
Proporzioni	16:9/ 4:3
Dimensioni	240 x 210 x 96 mm
Modalità di funzionamento	Manuale/Telecomando

Formati multimediali supportati

Formato Immagine	JPG / PNG / BMP / JPEG
Formato Video	MP4 / MKV / WMV / RMVB / RM / AVI / FLV / TRP /VOB / 3GP / DIVX / TP / TS / MPG / M2TS / F4V / DAT
Formato Audio	MP3 / AAC / WAV / FLAC / WMA / M4A

1: Inserire il cavo di alimentazione in una presa di corrente.

2: Premere il tasto “ ⏻ ” sul proiettore o sul telecomando.

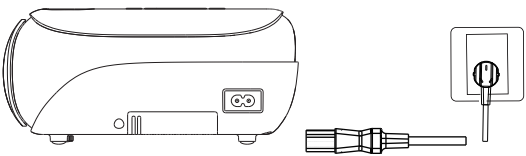

Messa a fuoco

Lascia che il proiettore sia perpendicolare al muro, con il pulsante di messa a fuoco per rendere l'immagine più chiara. Durante la messa a fuoco, è possibile trasmettere programmi per aiutarti a completare la messa a fuoco.

Correzione della distorsione trapezoidale

In diversi angelo hai messo il proiettore, la proiezione sarà Deformazione come un trapezio, usa la correzione trapezoidale per renderlo correttamente.

Collegamento

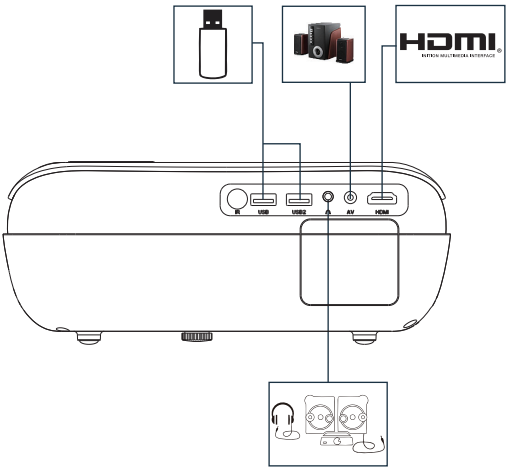

Aggiungi: chiavi di output di laptop di marca diversa sono le seguenti:

Lenovo	Fn+F3
Dell	Fn+F8
HP	Fn+F4
ThinkPad	Fn+F7
Asus	Fn+F8
Acer	Fn+F5
Samsung	Fn+F4
Sony	Fn+F7

Fujitsu	Fn+F10
Haier	Fn+F3
NEC	Fn+F3
Panasonic	Fn+F3
Sharp	Fn+F5
Hitachi	Fn+F7
TOSHIBA	Fn+F5

L'utente di Windows 7 o Windows 7. Basta ⊞ + P, selezionare "copia" per connettersi. Se l'operazione sopra descritta non è valida, aggiornare il driver della grafica del computer.

Verbinden Sie die Smartphones

Nota: Quando ci si connette a uno smartphone, acquistare separatamente un cavo di conversione HDMI (per smartphone). (Nota: se acquisti il cavo di conversione HDMI sbagliato, non sarai in grado di proiettare normalmente lo schermo del tuo smartphone. Contattaci per qualsiasi domanda.)

Quando ci si Connette a iPhone/iPad

***È necessario un adattatore aggiuntivo da Lightning a HDMI per collegare il dispositivo iOS al proiettore. (Adattatore HDMI non incluso)**

1. Collegare la spina HDMI del cavo di conversione HDMI alla porta "HDMI" del proiettore.
2. Inserire la spina USB del cavo di conversione HDMI nella porta USB del proiettore.
3. Collega il terminale Lightning al tuo iPhone / iPad.
4. Selezionare "HDMI" sullo schermo con i tasti freccia sul telecomando o sul proiettore.
5. Seleziona "Trust" sullo schermo dell'iPhone / iPad e inserisci il passcode. Quindi vedrai lo schermo dell'iPhone / iPad.

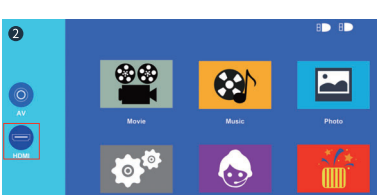

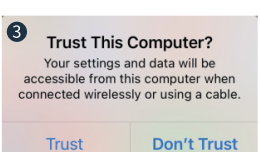

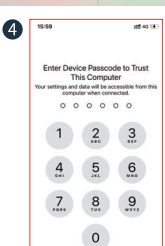

Verbinden Sie die Smartphones

Quando ci si Connette a uno Smartphone Android

***Devi acquistare un adattatore da Micro USB/Tipo C a HDMI per collegare i tuoi dispositivi Android. (Adattatore HDMI non incluso)**

1. Collegare la spina HDMI del cavo di conversione HDMI alla porta "HDMI" del proiettore.
2. Inserire la spina USB del cavo di conversione HDMI nella porta USB del proiettore.
3. Inserire il terminale Lightning / terminale Type-C nello smartphone.
4. Selezionare "HDMI" sullo schermo con i tasti freccia sul telecomando o sul proiettore. Quindi verrà visualizzata la schermata dello smartphone.

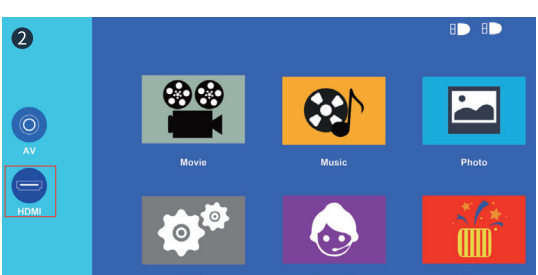

Nota:
il metodo di collegamento del fire stick è lo stesso.

Anschluss

1. Schließen Sie ein USB

① Anders als bei anderen Geräten müssen Sie beim Anschließen eines USB nicht auf "⊡" klicken, um die USB-Sig nalquelle auszuwählen. Wählen Sie direkt die Datei aus, die Sie im Hauptmenü abspielen möchten.

②Um ein auf einem USB gespeichertes Video abzuspielen, wählen Sie im Hauptmenü "Film" und drücken Sie "OK".

③Um ein auf einem USB gespeichertes Bild, Musik oder Text abzuspielen, wählen Sie im Hauptmenü "Foto" / "Musik" / "Text" und drücken Sie "OK".

2. Schließen Sie AV-Videogeräte an

① Verwenden Sie das 3-in-1-Videokabel（Im Lieferumfang enthalten）, um eine Verbindung mit AV herzustellen.

② Wählen Sie den Mediensignalkanal: "AV".

3. Schließen Sie 3,5-mm-Audiogeräte an

Unterstützt 3,5-mm-Kopfhörer und andere Kabel-Soundgeräte.

Impostazioni Bluetooth:

Nota: la funzione Bluetooth è compatibile solo con dispositivi di uscita audio come soundbar e altoparlanti Bluetooth.

1. Fare clic su "Bluetooth".
2. Attivare/disattivare il Bluetooth su " < / > " del proiettore o del telecomando.
3. Cerca Bluetooth sul dispositivo di uscita audio.
4. Collegare il Bluetooth del dispositivo di uscita audio.
5. La connessione Bluetooth è completa.

Impostazioni Bluetooth:

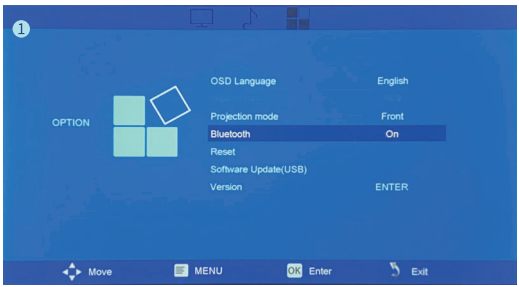

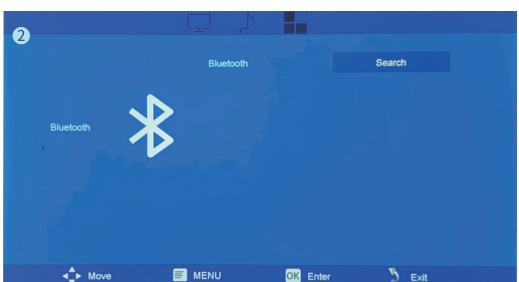

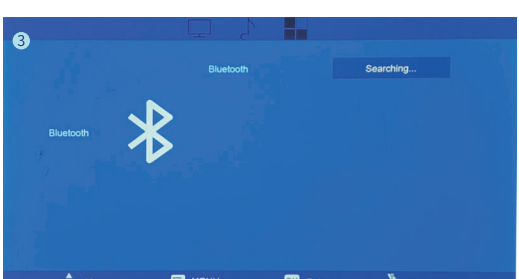

ALTRI CONSIGLI SU NETFLIX, PRIME VIDEO, HULU, ETC

IFunziona con YouTube, Chrome, Safari, FaceTime quando lo colleghi direttamente a uno smartphone.

E non supporta la riproduzione di video protetti quando lo colleghi direttamente allo smartphone. (Netflix, Prime Video, Hulu, ecc.) A causa di questi video hanno un protocollo di crittografia, il proiettore non ha il diritto di riconoscere quando è collegato direttamente al telefono tramite l'interfaccia USB.

Funziona con Netflix, il video Amazon Prime o qualsiasi altro video sul copyright quando si collega questo proiettore a un laptop, una chiavetta antincendio, un cast di Roku o Chrome.

Il motivo per cui Fire Stick o altri dispositivi HDMI possono riprodurre Netflix è che il protocollo di crittografia dell'interfaccia HDMI include Netflix.

Ultimo ma non meno importante, questo proiettore non supporta l'audio Dolby. Quindi non si udirà alcun suono quando si riproducono video audio Dolby (Amazon Fire Stick, Netflix, film Blu-ray e così via). In questo caso, si prega gentilmente di disattivare l'audio Dolby sul dispositivo o sulle app.

Si prega di impostare l'opzione relativa a "Immagine" su questa schermata

Impostazioni Dello Zoom

1. Fare clic su "Menu" sul proiettore o "Menu" sul telecomando per passare al menu di impostazione.
2. Fare clic su "Projection zoom" e impostare lo zoom con " < / > " sul proiettore o sul telecomando.

Impostazione Della Temperatura del Colore

Le modalità di temperatura "media", "calda" e "fredda" sono predefinite per diverse preferenze di colore.

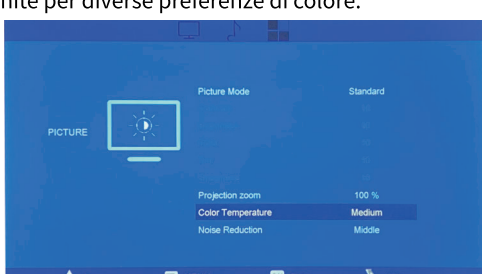

Impostazioni di Riduzione del Rumore

mposta l'effetto di riduzione del rumore dello schermo (medio/alto/spento/basso)

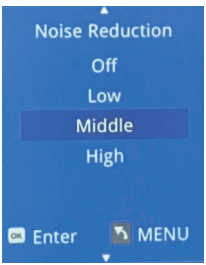

Si prega di impostare le opzioni relative alla voce su questa schermata

Audio: Modalità audio/Alti/Bassi.

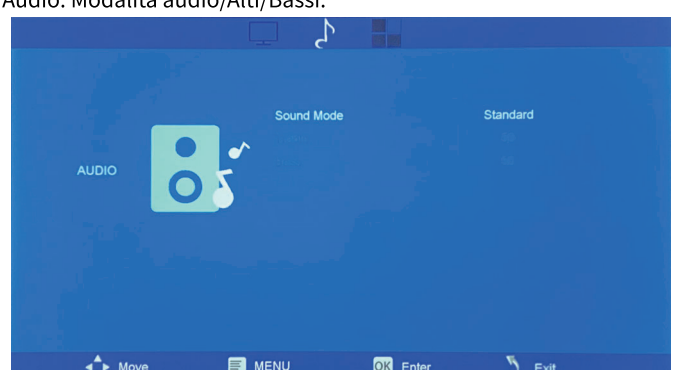

Si prega di impostare le opzioni relative a "Impostazioni" su questa schermata

1. Fare clic su "Menu" sul proiettore o "Menu" sul telecomando per passare al menu delle impostazioni.
2. Utilizzare Sinistra e Destra sul proiettore o sul telecomando per passare a Impostazioni.

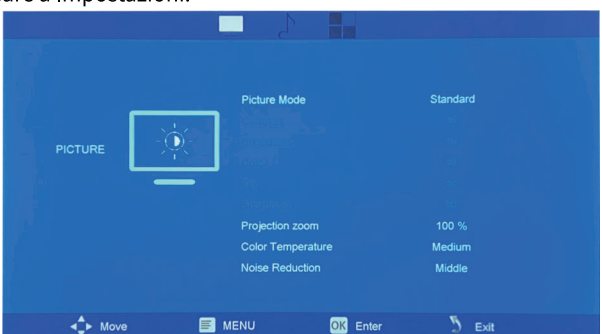

Impostazioni della Lingua

1. Imposta la lingua sul tuo sistema (ci sono 23 lingue). L'impostazione iniziale è l'inglese.
2. Utilizzare "∧/∨/ < / >" sul proiettore o sul telecomando per cercare la lingua.

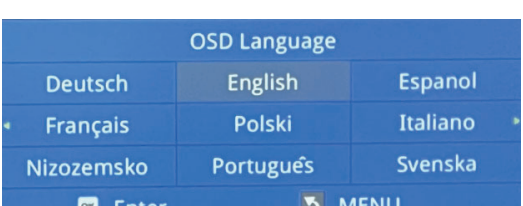

Impostazioni della Modalità di Proiezione

Regola l'immagine capovolta. È possibile ottenere l'immagine desiderata facendo clic sul tasto "OK".

Ripristina le Impostazioni Predefinite

Scegli "Reset", fai clic su "ok" e torna all'impostazione predefinita di spedizione.

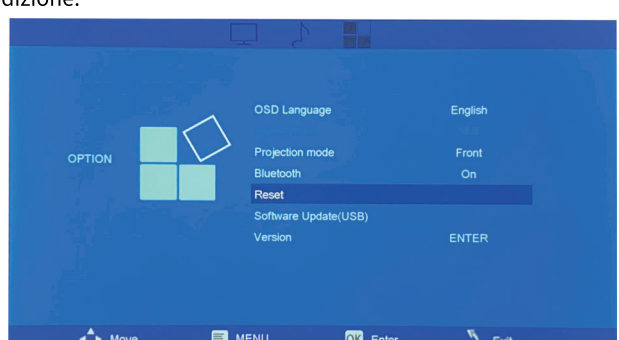

Consideraciones importantes

Atenciones:

Gracias por adquirir esta serie de proyectores de vídeo.
Lea este Manual del usuario para conocer el uso adecuado de este producto.

⚠ Promemoria Amichevole:

1. No mire directamente a la lente mientras el proyector está funcionando, ya que la luz fuerte puede dañar sus ojos.
2. No bloquee la salida de aire para evitar que el proyector se enfríe porque los componentes electrónicos internos están dañados.
3. Mantenga el proyector y los accesorios fuera del alcance de los niños.
4. Asegúrese de que el entorno de trabajo del proyector esté seco y ventilado.
5. Para evitar descargas eléctricas, mantenga el proyector alejado de la lluvia y la humedad. Se recomienda apagar el proyector después de que haya funcionado durante 6 horas seguidas.
6. No presione con fuerza el proyector, ya que podría dañar el producto.
7. No arroje, golpee ni sacuda el proyector para evitar dañar la placa de circuito.
8. Si tiene alguna pregunta después de recibir el proyector, contáctenos a través de: **service.eu@topvisiontec.com**. Resolveremos rápidamente su problema dentro de las 24 horas y le ofreceremos una respuesta satisfactoria.

Contenidos del Paquete

Cable AV * 1
Cable HDMI * 1
Cable de Alimentación * 1
Mando a Distancia * 1
Pantalla del Proyector * 1
Manual de Usuario * 1

Descripción del proyector

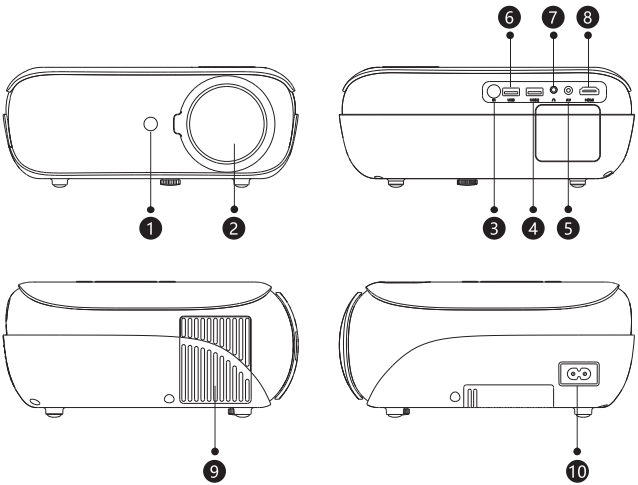

1. Receptor de infrarrojos
2. Lente
3. Receptor de infrarrojos
4. Puerto USB2
5. Puerto AV
6. Puerto USB
7. Toma de auriculares
8. Puerto HDMI
9. Ventana de enfriamiento
10. Toma de corriente

Descripción del proyector

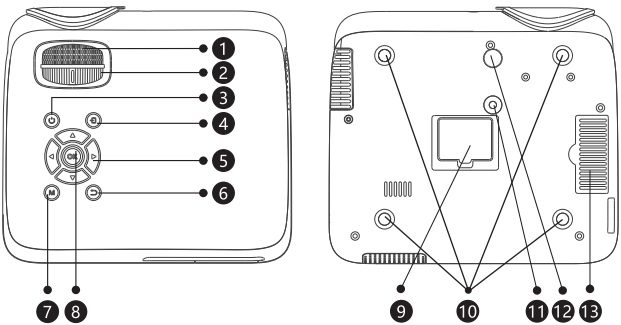

1. Enfoque
2. Corrección trapezoidal
3. Tecla de encendido
4. Clave de origen
5. Teclas de flecha
6. Tecla de retorno
7. Tecla de menú
8. Tecla Aceptar
9. Etiqueta inferior (arranca la pegatina inferior, puedes quitar la cubierta antipolvo inferior para limpiar el polvo)
10. Agujeros para tornillos de fijación del colgador (4 puntos: Retire las almohadillas de los pies de la máquina antes de izar)
11. Orificio para soporte (1/4 de pulgada)
12. Pies de la máquina de ajuste de altura
13. Red a prueba de polvo

Función del botón de control remoto

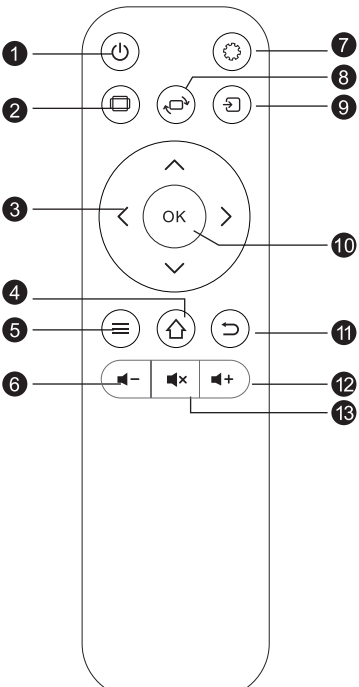

1. Poder
2. Relación de aspecto
3. Teclas de flecha
4. Inicio
5. Menú
6. Bajar volumen
7. Menú
8. Cambio de pantalla
9. Fuente
10. Entrar
11. Regreso
12. Subir volumen
13. Silencio

Especificación

Modelo	Proyector multimedia
Lámpara	LED
Sistema de imagen	LCD
Idioma	Inglés, total 25 idiomas
Resolución	1920 x 1080p
Voltaje de entrada	220 V – 50 Hz, 1 A
Peso	1.57 kg
Temperatura de trabajo	0-35℃
Puerto de entrada	HDMI/USB/AV
Puerto de salida	Auriculares
Relación de aspecto	16:9/ 4:3
Tamaño	240 x 210 x 96 mm
Modo de operación	Manual / Control remoto

Formatos multimedia compatibles

Formato de Imagen	JPG / PNG / BMP / JPEG
Formato de Vídeo	MP4 / MKV / WMV / RMVB / RM / AVI / FLV / TRP /VOB / 3GP / DIVX / TP / TS / MPG / M2TS / F4V / DAT
Formato de Audio	MP3 / AAC / WAV / FLAC / WMA / M4A

Poder/Corrección de enfoque/trapezoide

1: Conecte el cable de alimentación a una toma de corriente.

2: Presione el botón "⏻" en el proyector o en el control remoto.

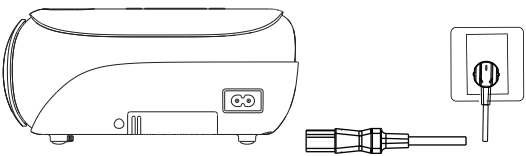

Atención

Deje que el proyector esté perpendicular a la pared, con el botón Enfoque para aclarar la imagen. Al enfocar, puede transmitir programas para ayudarlo a terminar el enfoque.

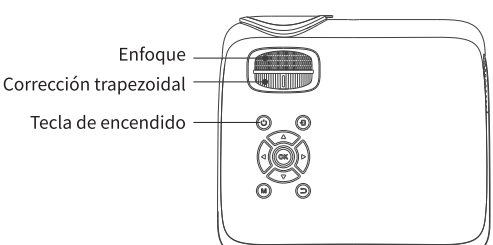

Corrección trapezoidal

En diferentes ángulos pones el proyector, la proyección se deformará como un trapecio, usa la corrección trapezoidal para hacerlo correctamente.

Conectando

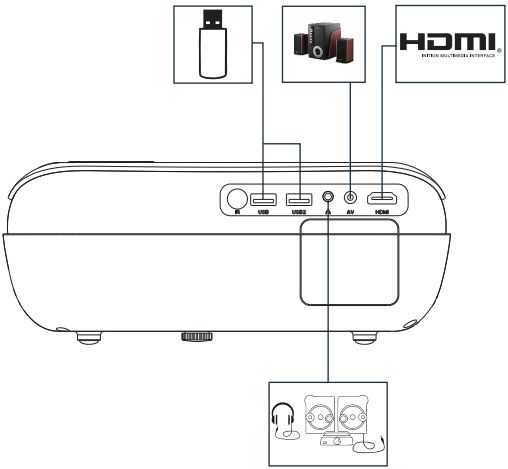

Agregar: Las diferentes teclas de salida de la computadora portátil de la marca son las siguientes:

Lenovo	Fn+F3
Dell	Fn+F8
HP	Fn+F4
ThinkPad	Fn+F7
Asus	Fn+F8
Acer	Fn+F5
Samsung	Fn+F4
Sony	Fn+F7

Fujitsu	Fn+F10
Haier	Fn+F3
NEC	Fn+F3
Panasonic	Fn+F3
Sharp	Fn+F5
Hitachi	Fn+F7
TOSHIBA	Fn+F5

El usuario de Windows 7 o Windows 7. Simplemente presione la ⊞ + P, seleccione "copiar" para conectarse. Si la operación anterior no es válida, actualice el controlador de gráficos de la computadora.

Conecte los Teléfonos Inteligentes

Nota: Cuando se conecte a un teléfono inteligente, compre un cable de conversión HDMI (para teléfonos inteligentes) por separado. (Nota: si compra el cable de conversión HDMI incorrecto, no podrá proyectar la pantalla de su teléfono inteligente normalmente. Contáctenos si tiene alguna pregunta).

Al Conectarse a iPhone / iPad

***Necesita un adaptador Lightning a HDMI adicional para conectar su dispositivo iOS al proyector. (adaptador HDMI no incluido)**

1. Enchufe el enchufe HDMI del cable de conversión HDMI en el puerto "HDMI" del proyector.
2. Inserte el enchufe USB del cable de conversión HDMI en el puerto USB del proyector.
3. Conecta el terminal Lightning a tu iPhone/iPad.
4. Seleccione "HDMI" en la pantalla con las teclas de flecha del mando a distancia o del proyector.
5. Seleccione "Confiar" en la pantalla del iPhone/iPad e ingrese el código de acceso. Luego verás la pantalla del iPhone/iPad.

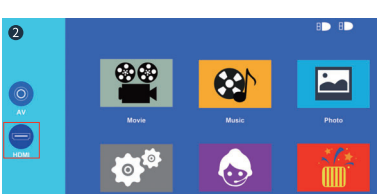

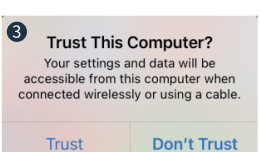

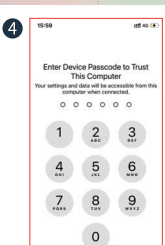

Al Conectarse a un Teléfono Inteligente Android

***Debe comprar un adaptador Micro USB/Tipo C a HDMI para conectar sus dispositivos Android. (Adaptador HDMI no incluido)**

1. Enchufe el enchufe HDMI del cable de conversión HDMI en el puerto "HDMI" del proyector.
2. Inserte el enchufe USB del cable de conversión HDMI en el puerto USB del proyector.
3. Inserte el terminal lightning / terminal Type-C en su teléfono inteligente.
4. Seleccione "HDMI" en la pantalla con las teclas de flecha del mando a distancia o del proyector. Luego se mostrará la pantalla del teléfono inteligente.

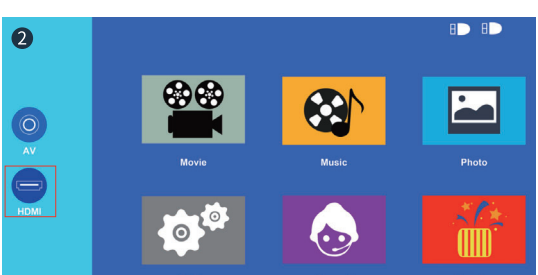

Tenga en Cuenta:

El método para conectar el palo de fuego es el mismo.

Anschluss

1. Schließen Sie ein USB

① A diferencia de otros dispositivos, cuando conecta una unidad USB, no necesita hacer clic en "⊡" para seleccionar la fuente de señal USB, seleccione directamente el archivo que desea reproducir en el menú principal.

②Para reproducir un video almacenado en una unidad USB, seleccione "Película" en el menú principal y presione "OK".

③Para reproducir una imagen, música o texto almacenado en una unidad USB, seleccione "Foto" / "Música" / "Texto" en el menú principal y presione el botón "Aceptar".

2.Conecte dispositivos de video AV

① Use el cable de video 3 en 1（Incluido en el paquete）para conectarse con AV.

② Elija el canal de señal multimedia: "AV".

3. Conecte dispositivos de audio de 3.5 mm

Admite auriculares de 3.5 mm y otros dispositivos de sonido por cable.

Configuración de Bluetooth:

Tenga en cuenta: la función Bluetooth solo es compatible con dispositivos de salida de audio, como barras de sonido y altavoces Bluetooth.

1. Haga clic en "Bluetooth".
2. Active o desactive Bluetooth en "< / >" del proyector o control remoto.
3. Busque Bluetooth en el dispositivo de salida de audio.
4. Conecte el Bluetooth del dispositivo de salida de audio.
5. La conexión Bluetooth está completa.

Configuración de Bluetooth:

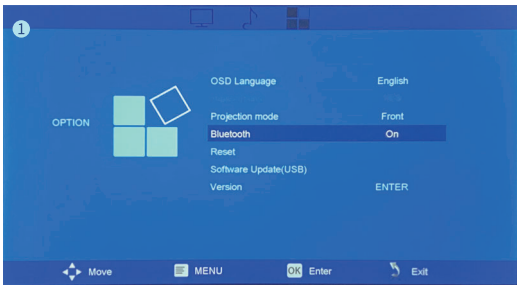

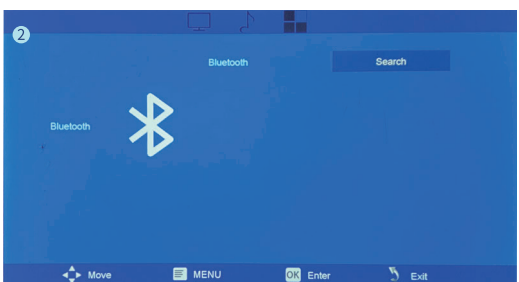

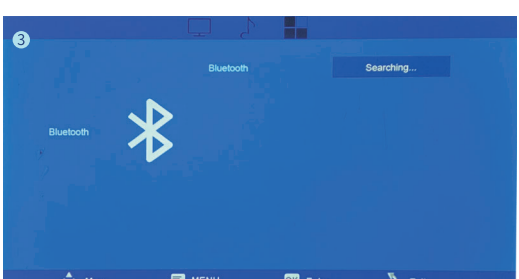

MÁS CONSEJOS SOBRE NETFLIX, PRIME VIDEO, HULU, ETC

IFunciona con youtube, chrome, safari, facetime cuando lo conecta directamente a un teléfono inteligente.

Y no admite reproducción de video protegido cuando lo conecta directamente a su teléfono inteligente. (Netflix, Prime Video, Hulu, etc.) Debido a que estos videos tienen un protocolo de encriptación, el proyector no tiene derecho a reconocer cuándo está conectado directamente al teléfono a través de la interfaz USB.

Pero funciona con Netflix, Amazon Prime Video o cualquier otro video con derechos de autor cuando se conecta este proyector a una computadora portátil, Fire TV Stick, Roku o Chrome Cast.

La razón por la cual el Fire Stick u otros dispositivos HDMI pueden reproducir Netflix es que el protocolo de encriptación de la interfaz HDMI incluye Netflix.

Por último, pero no menos importante, este proyector no es compatible con el sonido Dolby. Por lo tanto, no habrá sonido cuando reproduzca videos de sonido Dolby (Amazon fire stick, Netflix, películas Blue-ray, etc.). En este caso, apague amablemente el sonido Dolby en su dispositivo o aplicaciones.

Configure la opción relacionada con "Imagen" en esta pantalla

Ajustes de Zoom

1. Haga clic en "Menú" en el proyector o "Menú" en el control remoto para pasar al menú de configuración.
2. Haga clic en "Projection zoom" y configure el zoom con " < / > " en el proyector o control remoto.

Ajuste de Temperatura de Color

Los modos de temperatura "media", "cálida" y "fría" están predeterminados para diferentes preferencias de color.

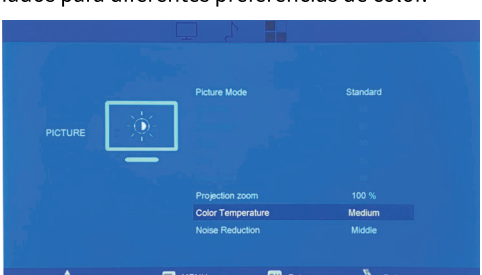

Ajustes de Reducción de Ruido

Establecer el efecto de reducción de ruido de la pantalla (medio/alto/apagado/bajo)

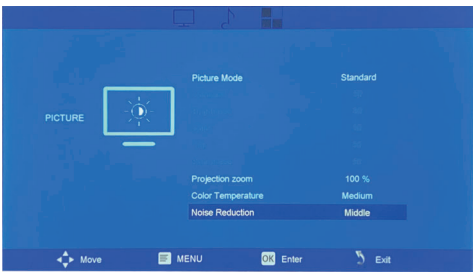

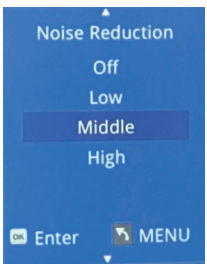

Configure sus opciones relacionadas con Voice en esta pantalla

Audio: modo de audio/agudos/graves

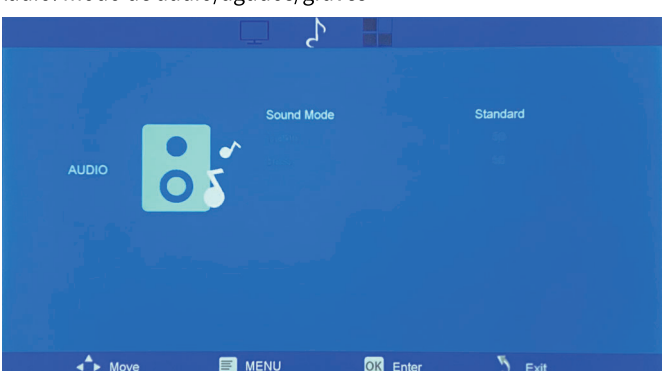

Configure las opciones relacionadas con "Configuración" en esta pantalla

1. Haga clic en "Menú" en el proyector o en "Menú" en el control remoto para acceder al menú de configuración.
2. Use Izquierda y Derecha en el proyector o el control remoto para ir a Configuración.

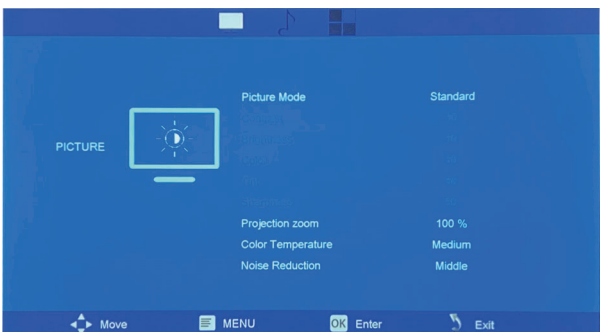

Ajustes de Idioma

1. Configure el idioma en su sistema (hay 23 idiomas). La configuración inicial es inglés.
2. Use "∧/∨/ < / >" en el proyector o en el control remoto para buscar el idioma.

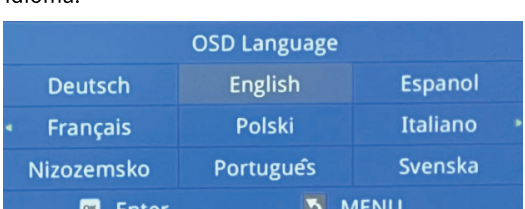

Configuración del Modo de Proyección

Ajuste la imagen al revés. Puede obtener la imagen deseada haciendo clic en la tecla "OK".

Restablecer a la Configuración Predeterminada

Elija "Restablecer", haga clic en "Aceptar" y vuelva a la configuración predeterminada de envío.

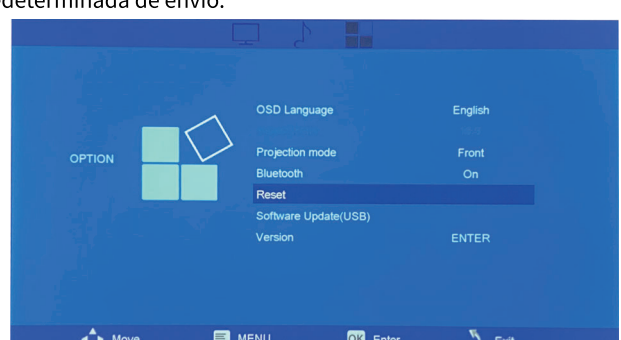

Garanties importantes

Attention :

Merci d'avoir acheté cette série de projecteurs vidéo.
Veuillez lire ce manuel de l'utilisateur pour une utilisation correcte de ce produit.

⚠ Petit Rappel:

1. Ne regardez pas directement dans l'objectif lorsque le projecteur est en marche, car une forte lumière peut endommager vos yeux.
2. Ne bloquez pas la sortie d'air pour éviter que le projecteur ne refroidisse car l'électronique interne est endommagée.
3. Gardez le projecteur et les accessoires hors de portée des enfants.
4. Veuillez vous assurer que l'environnement de travail du projecteur est sec et ventilé.
5. Pour éviter les chocs électriques, veuillez garder le projecteur à l'abri de la pluie et de l'humidité. Il est recommandé d'éteindre le projecteur après qu'il ait fonctionné pendant 6 heures sans interruption.
6. N'appuyez pas trop fort sur le projecteur, car cela pourrait endommager le produit.
7. Ne jetez pas, ne frappez pas et ne secouez pas le projecteur pour éviter d'endommager le circuit imprimé.
8. Pour toute question après réception du projecteur, veuillez nous contacter via : **service.eu@topvisiontec.com**. Nous résoudrons rapidement votre problème dans les 24 heures et vous offrirons une réponse satisfaisante.

Contenu du Colis

Câble AV * 1
Câble HDMI * 1
Cordon D'alimentation * 1
Télécommande * 1
Écran de Projection * 1
Manuel de l'Utilisateur * 1

Descriptif du projecteur

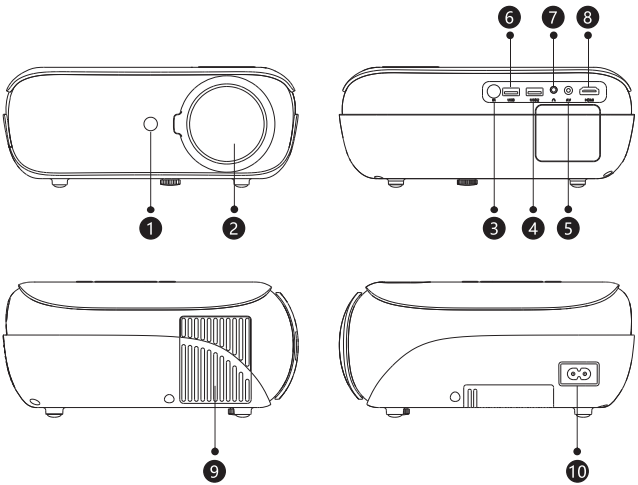

1. Récepteur IR
2. Lentille
3. Récepteur infrarouge
4. Port USB2
5. Port AV
6. Prise USB
7. Prise casque
8. Port HDMI
9. Fenêtre de refroidissement
10. Prise d'alimentation

Descriptif du projecteur

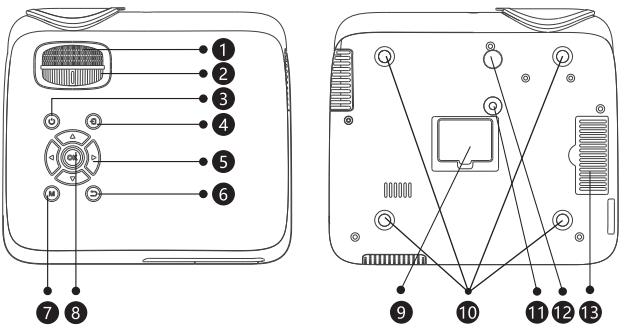

1. Mise au point
2. Correction trapézoïdale
3. Touche d'alimentation
4. Clé source
5. Touches fléchées
6. Touche de retour
7. Touche menu
8. Touche OK
9. Étiquette inférieure (déchirer l'autocollant inférieur, vous pouvez retirer le couvercle anti-poussière inférieur pour nettoyer la poussière)
10. Trous de vis de fixation du cintre (4 points : retirez les patins de la machine avant le levage).
11.Trou pour support (1/4 pouce)
12. Pieds de machine de réglage de la hauteur
13. Filet anti-poussière

Fonction du bouton de la télécommande

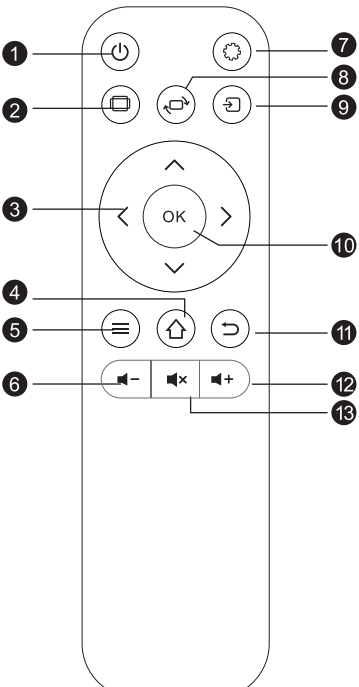

1. Puissance
2. Format d'image
3. Touches fléchées
4. Accueil
5. Menu
6. Diminuer le volume
7. Menus
8. Retournement d'écran
9. Source
10. Entrez
11. Retour
12. Augmenter le volume
13. Muet

Spécification

Modèle	Projecteur multimédia
Lampe	LED
Système d'image	LCD
Langue	Anglais, total 25Langues
Résolution	1920 x 1080p
Tension d'entrée	220 V – 50 Hz, 1 A
Poids	1.57 kg
Température de fonctionnement	0-35℃
Port d'entrée	HDMI/USB/AV
Port de sortie	Casque
Format d'image	16:9/ 4:3
Taille	240 x 210 x 96 mm
Mode de fonctionnement	Manuel/Télécommande

Formats multimédia pris en charge

Format d'image	JPG / PNG / BMP / JPEG
Format Vidéo	MP4 / MKV / WMV / RMVB / RM / AVI / FLV / TRP /VOB / 3GP / DIVX / TP / TS / MPG / M2TS / F4V / DAT
Format Audio	MP3 / AAC / WAV / FLAC / WMA / M4A

1: Branchez le cordon d'alimentation sur une prise de courant.

2: Appuyez sur le bouton “⏻” du projecteur ou de la télécommande.

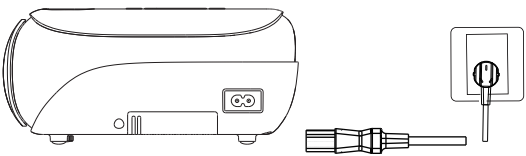

Concentrer

Laissez le projecteur perpendiculaire au mur, avec le bouton de mise au point pour rendre l'image claire. Lors de la mise au point, vous pouvez diffuser des programmes pour vous aider à terminer la mise au point.

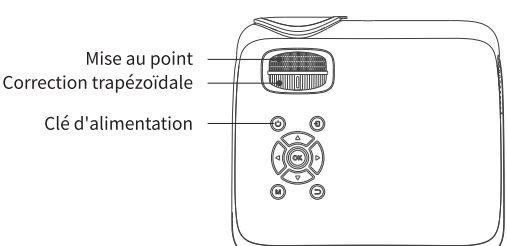

Correction trapézoïdale

Dans un ange différent, vous mettez le projecteur, la projection se déformera comme un trapèze, utilisez la correction de trapèze pour le faire correctement.

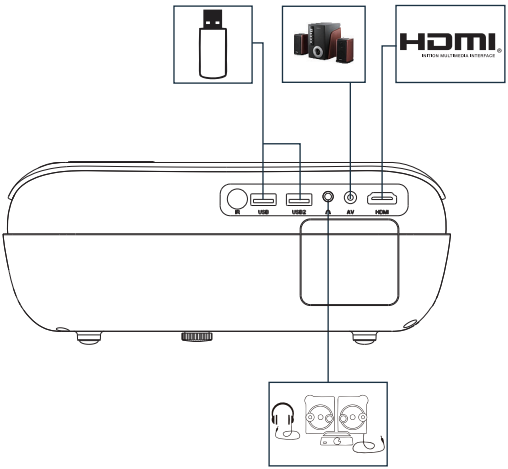

Ajouter: Les clés de sortie pour ordinateur portable de différentes marques sont les suivantes:

Lenovo	Fn+F3
Dell	Fn+F8
HP	Fn+F4
ThinkPad	Fn+F7
Asus	Fn+F8
Acer	Fn+F5
Samsung	Fn+F4
Sony	Fn+F7

Fujitsu	Fn+F10
Haier	Fn+F3
NEC	Fn+F3
Panasonic	Fn+F3
Sharp	Fn+F5
Hitachi	Fn+F7
TOSHIBA	Fn+F5

L'utilisateur de Windows 7 ou de Windows 7. Appuyez simplement sur + P, sélectionnez “copier” pour vous connecter. Si l'opération ci-dessus n'est pas valide, veuillez mettre à jour le pilote graphique de l'ordinateur.

Verbinden Sie die Smartphones

Remarque : Lors de la connexion à un smartphone, veuillez acheter un câble de conversion HDMI (pour smartphones) séparément. (Remarque : si vous achetez le mauvais câble de conversion HDMI, vous ne pourrez pas projeter normalement l'écran de votre smartphone. Veuillez nous contacter pour toute question.)

Lors de la Connexion à l'iPhone / iPad

***Vous avez besoin d'un adaptateur Lightning vers HDMI supplémentaire pour connecter votre appareil iOS au projecteur. (Adaptateur HDMI non inclus)**

1. Branchez la fiche HDMI du câble de conversion HDMI dans le port "HDMI" du projecteur.
2. Insérez la fiche USB du câble de conversion HDMI dans le port USB du projecteur.
3. Branchez la borne Lightning sur votre iPhone/iPad.
4. Sélectionnez "HDMI" sur l'écran avec les touches fléchées de la télécommande ou du projecteur.
5. Sélectionnez "Trust" sur l'écran de l'iPhone / iPad et entrez le mot de passe. Ensuite, vous verrez l'écran de l'iPhone / iPad.

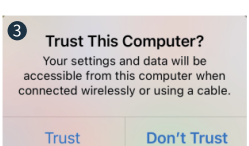

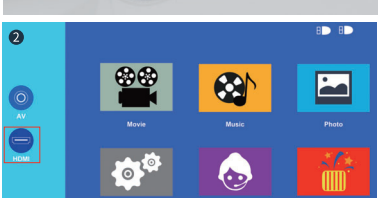

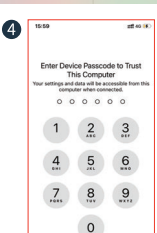

Lors de la Connexion à un Smartphone Android

***Vous devez acheter un adaptateur Micro USB/Type C vers HDMI pour connecter vos appareils Android. (Adaptateur HDMI non inclus).**

1. Branchez la prise HDMI du câble de conversion HDMI dans le port "HDMI" du projecteur.
2. Insérez la prise USB du câble de conversion HDMI dans le port USB du projecteur.
3. Insérez la borne Lightning / borne Type-C dans votre smartphone.
4. Sélectionnez "HDMI" sur l'écran avec les touches fléchées de la télécommande ou du projecteur. Ensuite, l'écran du smartphone s'affichera.

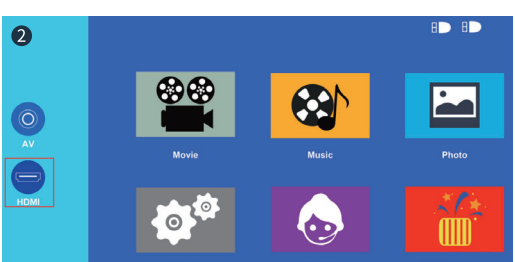

Veuillez Noter :

La méthode de connexion du bâton de feu est la même.

Anschluss

1. Connectez un lecteur USB

① Différent des autres appareils, lorsque vous connectez un lecteur USB, vous n'avez pas besoin de cliquer sur "⊡" pour sélectionner la source du signal USB, sélectionnez directement le fichier que vous souhaitez lire dans le menu principal.

②Pour lire une vidéo stockée sur une clé USB, sélection nez "Film" dans le menu principal et appuyez sur "OK".

③Pour lire une image, de la musique ou du texte stocké sur une clé USB, sélectionnez "Photo" / "Musique" / "Texte" dans le menu principal et appuyez sur "OK".

2. Connectez des appareils vidéo AV

① Utilisez le câble vidéo 3 en 1（Inclus dans le package）pour vous connecter à AV.

② Choisissez le canal de signal multimédia: "AV".

3. Connectez des périphériques audio 3,5 mm

Prise en charge des écouteurs 3,5 mm et autres périphériques audio par câble.

Paramètres Bluetooth:

Remarque : la fonction Bluetooth est uniquement compatible avec les périphériques de sortie audio tels que les barres de son et les haut-parleurs Bluetooth.

1. Cliquez sur "Bluetooth".
2. Activez/désactivez Bluetooth sur " < / > " du projecteur ou de la télécommande.
3. Recherchez Bluetooth sur le périphérique de sortie audio.
4. Connectez le Bluetooth du périphérique de sortie audio.
5. La connexion Bluetooth est terminée.

Bluetooth Einstellungen:

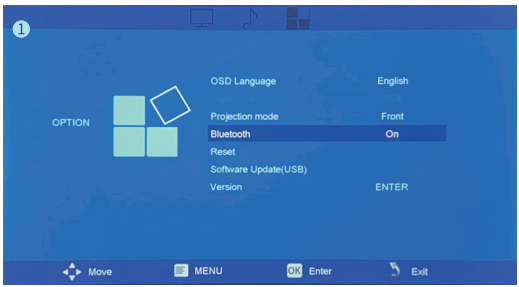

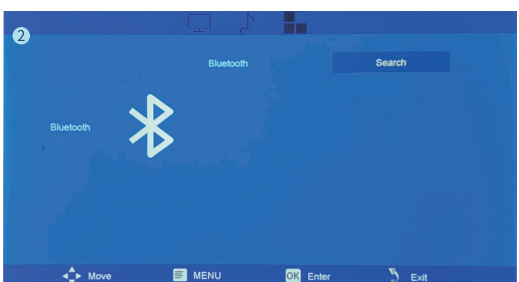

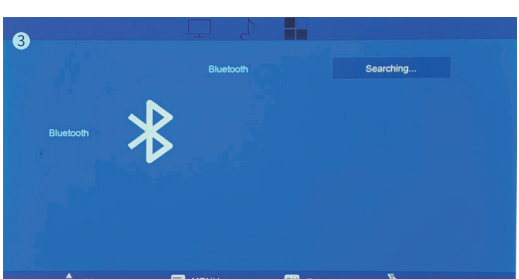

PLUS DE CONSEILS SUR NETFLIX, PRIME VIDEO, HULU, ETC

Il fonctionne avec youtube, chrome, safari, facetime lorsque vous le connectez directement à un smartphone.

Et il ne prend pas en charge la lecture de vidéo protégée lorsque vous la connectez directement à votre smartphone. (Netflix, Prime Video, Hulu, etc.) En raison de ces vidéos ayant un protocole de cryptage, le projecteur n'a pas le droit de reconnaître quand il est connecté directement au téléphone via l'interface USB.

Mais cela fonctionne avec Netflix, Amazon Prime Video ou toute autre vidéo protégée par des droits d'auteur lors de la connexion de ce projecteur à un ordinateur portable, une clé TV Fire, Roku ou Chrome Cast.

La raison pour laquelle la clé de feu ou d'autres appareils HDMI peuvent lire Netflix est que le protocole de cryptage de l'interface HDMI inclut Netflix.

Enfin, ce projecteur ne prend pas en charge le son Dolby. Il n'y aura donc pas de son lorsque vous lisez des vidéos sonores Dolby (Amazon Fire Stick, Netflix, Blue-ray Movies, etc.). Dans ce cas, veuillez désactiver le son Dolby sur votre appareil ou vos applications.

Veuillez définir l'option relative à "Image" sur cet écran

Paramètres de Zoom

1. Cliquez sur "Menu" sur le projecteur ou sur "Menu" sur la télécommande pour accéder au menu de réglage.
2. Cliquez sur "Projection zoom" et réglez le zoom avec " < / > " sur le projecteur ou la télécommande.

Réglage de la Température de Couleur

Les modes de température "moyen", "chaud" et "froid" sont définis par défaut pour différentes préférences de couleur.

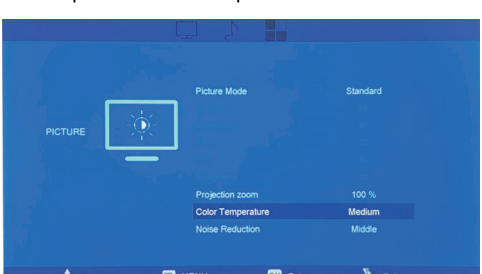

Paramètres de Réduction du Bruit
Définir l'effet de réduction du bruit de l'écran (moyen/élevé/désactivé/faible)

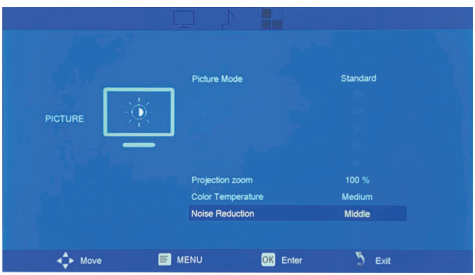

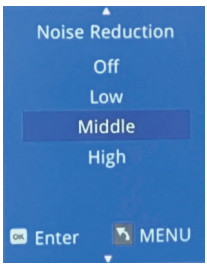

Veuillez définir vos options liées à la voix sur cet écran

Audio : Mode audio/Aigus/Basses

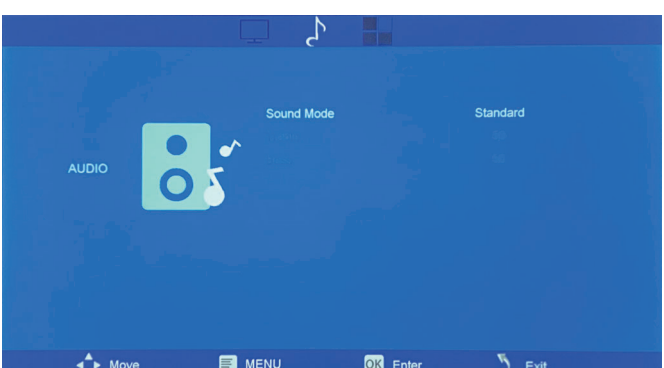

Veuillez définir les options liées aux "Paramètres" sur cet écran

1. Cliquez sur "Menu" sur le projecteur ou sur "Menu" sur la télécommande pour accéder au menu des paramètres.
2. Utilisez Gauche et Droite sur le projecteur ou la télécommande pour accéder aux Paramètres.

Paramètres de Langue

1. Réglez la langue de votre système (il y a 23 langues). Le réglage initial est l'anglais.
2. Utilisez " ∧/∨/ < / > " sur le projecteur ou la télécommande pour rechercher la langue.

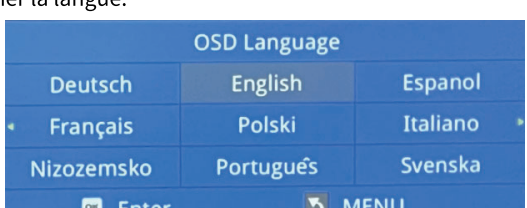

Paramètres du Mode de Projection

Ajustez l'image à l'envers. Vous pouvez obtenir l'image souhaitée en cliquant sur la touche "OK".

Réinitialiser aux Paramètres par Défaut
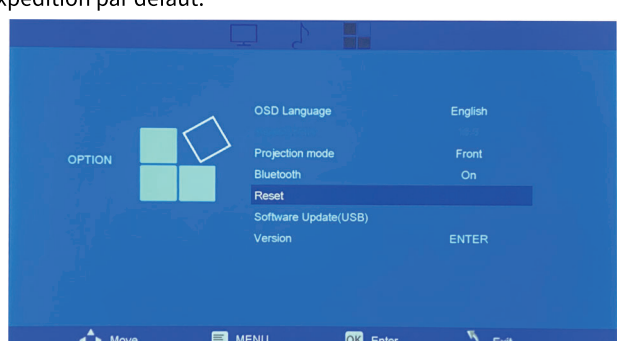
Veuillez choisir "Mise A Zéro", cliquez sur "ok" et revenez au paramètre d'expédition par défaut.