QooCam 3

Safety Guidelines · 安全概要

V1.1

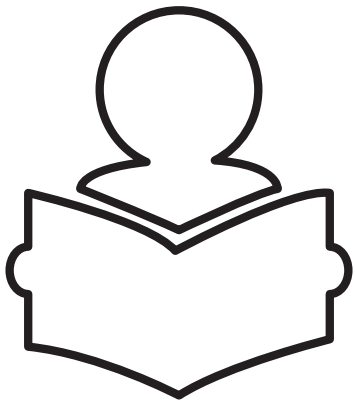

KANDAO

ENG

Safety Guidelines

Before using this product, please read the safety guidelines associated with the product and visit https://www.kandaovr.com/qoocam-3/ for User Manual. By using this product, you hereby signify that you have read this disclaimer carefully and that you understand and agree to abide by the terms and conditions herein. You agree that you are solely responsible for the use of this product and any consequences thereof. Kandao Technology Co., Ltd. accepts no liability for damage, injury, or any legal responsibility incurred directly or indirectly from the use of this product.

⚠ Warning

1. QooCam 3 is waterproof to a depth of 10 meters and does not require additional protective cover. Ensure that all covers are closed before using the product under or near water, and in dusty or sandy environments.
2. Please keep the waterproof rubber rings of QooCam 3’ s battery and lens clean to ensure the waterproof effect. The built-in waterproof membranes of the pick-up hole, speaker hole and air pressure balance hole on the camera are specially designed for waterproofing, please do not remove it or damage it with sharp objects.

3. Please install the battery in place according to User Manual, and make sure the interface protective cover and lens protective cover are tightly closed in order to prevent water. Be sure to wipe off the water on the camera before removing the battery.
4. Put out the fire by using dry sand or dirt, fire blanket, dry powder, or carbon dioxide fire extinguisher. Please choose the fire extinguishing method in the above recommended order according to the situation.
5. Please use the product at the temperature between 0 °C and 40 °C, and charge it in an environment with a temperature of 5°C to 40°C.
6. Do not mechanically strike, crush, or throw the product. Do not place heavy objects on the product.
7. Do not heat the product. Do not put the product in a microwave oven or in a pressurized container.
8. Do not place the product near a heat source such as a furnace or heater, or inside a vehicle on hot days. Never store the product above 60°C. The ideal storage temperature is 22°C-28°C.
9. Do not use or charge swollen, leaky or damaged batteries, that appear to be heating, deformed, discolored; emit an odor; or any other abnormalities. If the battery is abnormal, please contact Kandao Technology's technical support for further assistance.
10. Do not disassemble or pierce the battery with sharp objects in any way. Otherwise, the battery leakage may catch fire or explode.
11. To avoid the battery over discharged, do not store

the battery fully discharged for long periods of time, otherwise it will make the product unusable.

12. Ensure that the battery has been fully discharged before discarding it in a designated battery recycling box. Batteries are hazardous chemicals and should not be discarded in ordinary trash box. Please strictly follow your local regulations regarding battery disposal and recycling. If the battery cannot be fully discharged, please contact a professional battery recycling agent for further assistance.
13. Do not use the QooCam 3 for unauthorized surveillance, sneak filming, or other violations of personal privacy laws, such uses may expose the user to significant liability and criminal prosecutions.
14. This product is not a toy. You are solely responsible for complying with all your local laws, regulations, and restrictions. If a child swallows any part of this product, please seek immediate medical attention.

Notice

1. Crashes or heavy impacts may damage the QooCam 3 and cause it to work abnormally.
2. The lens of QooCam 3 is made of tempered glass, but there is still the possibility of scratches or cracks.
3. If the protective glass of the camera lens is broken accidentally, please be careful to avoid injury.
4. Please away from dust and sand prevention when using QooCam 3. If the sound pick-up hole is clogged with sand, dust, or other substances, please rinse the QooCam 3 with clean water while it is tightly locked.

5. After each use in seawater, remember to rinse QooCam 3 with freshwater and dry it with the supplied lens wipe or a soft dry cloth.
6. Do not use sharp objects to poke the USB-C port or microSD card slot.
7. Do not expose the QooCam 3 to extreme cold or hot conditions. Low or high temperatures may shorten the service life of battery or cause temporary malfunction.
8. Do not use the QooCam 3 during thunderstorms.
9. Do not disassemble and repair QooCam 3 by yourself.
10. Do not use QooCam 3 in hot springs or corrosive liquids. It is not recommended to use the product in extreme water environments or unidentified liquid environments.
11. When attaching QooCam 3 to the roof or window of a car, the QooCam 3 may fall off if the car travels too fast, the surface is not clean, or there is bad weather such as high winds or a thunderstorm.
12. Keep the product away from magnets, motors, or other devices that generate strong electromagnetic fields. Exposure to strong magnetic fields may cause the camera to malfunction or damage image data.

Specifications

Product Name	QooCam 3
Model	QCM0301
Operating Voltage	5V ⎓ 2A
Battery Capacity	1600mAh
Operating Temperature	0-40°C
Operating Frequency	2.402GHz-2.480GHz 2.412GHz-2.462GHz/ 2.422GHz-2.452GHz(For US) 2.412GHz-2.472GHz/ 2.422GHz-2.462GHz(For EU) 5.150GHz-5.250GHz
Transmitter Power (EIRP for EU)	BLE:6dBm±1dB 2.4 GHz：15 dBm±1dB 5 GHz：9.5 dBm±1 dB

CHS

安全概要

使用本产品前，请您仔细阅读并遵守本安全指引、访问https://www.kandaovr.com/qoocam-3/阅读《用户手册》。一旦使用本产品，即视为您已经阅读和接受与本产品相关的全部条款。您承诺对使用本产品以及可能带来的后果负责。由于您的使用对本产品造成损坏或人身伤害以及任何法律责任，看到科技（Kandao Technology Co.,Ltd.）不予负责。

⚠ 警告

1. QooCam 3 的防水深度达10米，不需要加装任何防护罩。在水下或近水环境以及多尘或多沙的环境中使用之前，务必关闭所有护盖。
2. 请保持 QooCam 3 电池防水胶圈、镜头防水胶圈清洁无沙尘等异物，否则将影响防水效果。机身拾音孔、扬声器孔和气压平衡孔的内置防水膜专为防水设计，请勿自行拆卸或使用尖硬物破坏，否则将失去防水保护。
3. 使用前确保按照用户手册使用方法将电池安装到位，确保接口保护盖闭紧、镜头保护盖拧紧，防止设备进水。机身表面有水时，必须先擦干才可进行拆电池等操作。
4. 若产品发生起火，请立即使用干沙土、灭火毯、干粉、二氧化碳灭火器灭火。请根据实际情况按以上推荐顺序选择灭火方式。
5. 请在温度为0°C至 40°C之间的环境中使用产品，产品的充电环境温度为5°C至 40°C。
6. 禁止机械撞击，碾压或抛掷产品。请勿在产品上放置重物。
7. 切勿对产品进行加热。请勿将产品放置于微波炉或压力锅中。

8. 禁止将产品放在靠近热源(火炉或加热器等)的地方以及将产品置于热天的汽车内。切勿将产品存储在超过60°C 的环境下。理想的存储环境温度为22°C至28°C。
9. 禁止使用鼓包、漏液、破损的电池以及对其充电。当电池发出异味、发热、变形、变色或出现其它任何异常现象时不得使用。如果电池发生异常情况，请联系看到科技技术支持做进一步处理。
10. 禁止以任何方式拆解或用尖利物体刺破电池。否则，电池漏液将会引起着火其至爆炸。
11. 切勿将电池彻底放完电后长时间存储，以避免电池进入过放状态而造成电芯损坏，将无法恢复使用。
12. 务必将电池彻底放电后，再将电池废置于指定的电池回收箱。电池是危险化学品，严禁弃置干普通垃圾箱。相关细节，请遵循当地电池回收和废置的法律法规。如电池无法彻底放电，请勿将电池直接弃置于电池回收箱，应联系专业电池回收公司做进一步的处理。
13. 请勿将 QooCam 3 用于未经授权的监控、偷拍或其他侵犯个人隐私法规的情况。通常情况下，严禁将QooCam 3 用于此类用途，并且可能会致使操作者承担重大责任和面临刑事诉讼。
14. 本产品并非玩具。您应全权负责遵守当地的所有法律、法规和限制。如果儿童吞咽本产品的任何部件，请立即就医。

小心

1. 摔落或受到外力碰撞可能会使 QooCam 3 损坏，导致工作异常。
2. QooCam 3 镜头采用极硬的强化玻璃制成，但仍可能出现划痕或破裂，异物可能划伤镜头保护玻璃。
3. 镜头保护玻璃如意外破损，请小心处理避免受伤。
4. 使用 QooCam 3 的过程中请注意防尘及防沙。若机身拾

音孔等被沙尘等异物堵塞，请在QooCam 3处于封闭防水状态下用淡水冲洗。

5. 每次在海水中使用后，记得使用淡水冲洗QooCam 3并用配套的擦镜布或柔软的干布擦干。
6. 请勿使用尖硬物捅戳USB-C接口及microSD卡槽。
7. 请勿将QooCam 3置于极冷或极热的环境中。低温或高温条件可能会缩短电池的使用时间，或者导致暂时不能正常工作。
8. 雷雨天气请勿使用QooCam 3。
9. 请勿自行拆解和维修QooCam 3。
10. 请勿在温泉、腐蚀性液体中使用QooCam 3。不建议在极端水环境、不明液体环境中使用QooCam 3。
11. 将QooCam 3固定于车顶或车窗时，若车速过快，汽车表面存在杂质，或遇到大风和暴雨天气时，将影响相机的固定，从而导致掉落。
12. 请勿将相机放近磁铁、马达或其他会产生强力电磁场的装置。暴露在强磁场下可能导致相机故障或损坏影像资料。

规格参数

产品名称	QooCam 3 全景相机
型号	QCM0301
输入电压、电流	5V ⎓ 2A
电池容量	1600mAh
工作温度	0-40°C
工作频率	2.402GHz-2.480GHz 2.412GHz-2.462GHz/ 2.422GHz-2.452GHz(For US) 2.412GHz-2.472GHz/ 2.422GHz-2.462GHz(For EU) 5.150GHz-5.250GHz
发射功率（EIRP for EU）	BLE:6dBm±1dB 2.4 GHz：15 dBm±1dB 5 GHz：9.5 dBm±1 dB

CHT

安全概要

使用本產品前，請您仔細閱讀並遵守本安全指引、訪問https://www.kandaovr.com/qoocam-3/閱讀《用戶手冊》。一旦使用本產品，即視為您已經閱讀和接受與本產品相關的全部條款。您承諾對使用本產品以及可能帶來的後果負責。由於您的使用對本產品造成損壞或人身傷害以及任何法律責任，看到科技（Kandao Technology Co.,Ltd.）不予負責。

⚠ 警告

1. QooCam 3 的防水深度達10米，不需要加裝任何防護罩。在水下或近水環境以及多塵或多沙的環境中使用之前，務必關閉所有護蓋。
2. 請保持 QooCam 3 電池防水膠圈、鏡頭防水膠圈清潔無沙塵等異物，否則將影響防水效果。機身拾音孔、揚聲器孔和氣壓平衡孔的內置防水膜專為防水設計，請勿自行拆卸或使用尖硬物破壞，否則將失去防水保護。
3. 使用前確保按照用戶手冊使用方法將電池安裝到位，確保接口保護蓋閉緊、鏡頭保護蓋擰緊，防止設備進水。機身表面有水時，必須先擦乾才可進行拆電池等操作。
4. 若產品發生起火，請立即使用乾沙土、滅火毯、乾粉、二氧化碳滅火器滅火。請根據實際情況按以上推薦順序選擇滅火方式。
5. 請在溫度為0°C至 40°C之間的環境中使用產品，產品的充電環境溫度為5°C至 40°C。
6. 禁止機械撞擊，碾壓或拋擲產品。請勿在產品上放置重物。
7. 切勿對產品進行加熱。請勿將產品放置於微波爐或壓力鍋中。

8. 禁止將產品放在靠近熱源(火爐或加熱器等)的地方以及將產品置於熱天的汽車內。切勿將產品存儲在超過60°C的環境下。理想的存儲環境溫度為22°C至28°C。
9. 禁止使用鼓包、漏液、破損的電池以及對其充電。當電池發出異味、發熱、變形、變色或出現其它任何異常現象時不得使用。如果電池發生異常情況，請聯繫看到科技技術支持做進一步處理。
10. 禁止以任何方式拆解或用尖利物體刺破電池。否則，電池漏液將會引起著火其至爆炸。
11. 切勿將電池徹底放完電後長時間存儲，以避免電池進入過放狀態而造成電芯損壞，將無法恢復使用。
12. 務必將電池徹底放電後，再將電池廢置於指定的電池回收箱。電池是危險化學品，嚴禁棄置幹普通垃圾箱。相關細節，請遵循當地電池回收和廢置的法律法規。如電池無法徹底放電，請勿將電池直接棄置於電池回收箱，應聯繫專業電池回收公司做進一步的處理。
13. 請勿將QooCam 3用於未經授權的監控、偷拍或其他侵犯個人隱私法規的情況。通常情況下，嚴禁將QooCam 3用於此類用途，並且可能會致使操作者承擔重大責任和麵臨刑事訴訟。
14. 本產品並非玩具。您應全權負責遵守當地的所有法律、法規和限制。如果兒童吞嚥本產品的任何部件，請立即就醫。

小心

1. 摔落或受到外力碰撞可能會使 QooCam 3 損壞，導致工作異常。
2. QooCam 3 鏡頭採用極硬的強化玻璃製成，但仍可能出現划痕或破裂，異物可能劃傷鏡頭保護玻璃。
3. 鏡頭保護玻璃如意外破損，請小心處理避免受傷。
4. 使用 QooCam 3 的過程中請注意防塵及防沙。若機身拾

音孔等被沙塵等異物堵塞，請在 QooCam 3 處於封閉防水狀態下用淡水沖洗。

5. 每次在海水中使用後，記得使用淡水沖洗 QooCam 3 並用配套的擦鏡布或柔軟的干布擦乾。
6. 請勿使用尖硬物捅戳USB-C接口及microSD卡槽。
7. 請勿將 QooCam 3 置於極冷或極熱的環境中。低溫或高溫條件可能會縮短電池的使用時間，或者導致暫時不能正常工作。
8. 雷雨天氣請勿使用 QooCam 3。
9. 請勿自行拆解和維修 QooCam 3。
10. 請勿在溫泉、腐蝕性液體中使用 QooCam 3。不建議在極端水環境、不明液體環境中使用 QooCam 3。
11. 將 QooCam 3 固定於車頂或車窗時，若車速過快，汽車錶面存在雜質，或遇到大風和暴雨天氣時，將影響相機的固定，從而導致掉落。
12. 請勿將相機放近磁鐵、馬達或其他會產生強力電磁場的裝置。暴露在強磁場下可能導致相機故障或損壞影像資料。

規格參數

產品名稱	QooCam 3 全景相機
型號	QCM0301
輸入電壓、電流	5V ⎓ 2A
電池容量	1600mAh
工作溫度	0-40°C
工作頻率	2.402GHz-2.480GHz 2.412GHz-2.462GHz/ 2.422GHz-2.452GHz(For US) 2.412GHz-2.472GHz/ 2.422GHz-2.462GHz(For EU) 5.150GHz-5.250GHz
發射功率（EIRP for EU)	BLE:6dBm±1dB 2.4 GHz：15 dBm±1dB 5 GHz：9.5 dBm±1 dB

JA

安全概略

当製品をご利用する前に、必ず本安全ガイドをよく読み、守ってください。また、https://www.kandaovr.com/qoocam-3/にアクセスして、「マニュアル」をお読みください。本製品を使用することにより、本書の免責事項および警告をよく読み、記載されている利用規約を理解し、順守することに同意したとみなされます。本製品の使用中の行動とその行動に伴う結果には、ユーザーが全面的に責任を負うことに同意するものとします。
ご自身の不当な使用による製品の故障や人身事故、法律上の関連責任などについて、Kandao Technology Co.,Ltd. は一切の責任を負いません。

⚠ 警告

1. QooCam 3 は 10 メートルまでの防水性があり、保護カバーは必要ありません。水の中や近く、ほこりや砂の多い環境で使用する前に、必ずすべてのカバーが閉まっていることを確認してください。
2. QooCam 3 のバッテリー防水ゴムリングとレンズ防水ゴムリングを清潔に保ち、砂やほこりなどの異物が入らないようにしてください。そうしないと、防水効果が影響を受けます。ピックアップホール、スピーカーホール、空気圧バランスホールの内蔵防水膜は、防水のために特別に設計されています。鋭利なもので分解したり破壊したりすると、防水保護が失われる恐れがあります。
3. ご使用する前に必ず「マニュアル」に従って電池を正しくセットし、設備に水浸入のないように、インタフェース保護カバーがしっかりと閉じられ、レンズ保護カバーが締められ

て水がデバイスに入るのを防いでいることを 確認してください。デバイス表面に水が付着している場合は、バッテリーを取り外すなどの操作を行う前に、水分を拭き取ってください。

4. 製品に火がついた場合は、すぐに乾いた砂、防火毛布、乾いた粉末、二酸化炭素消火器をご使用ください。実際状況に応じて、上記順番の方法で消火してください。
5. 製品は0°C～ 40°Cの環境でご使用ください。製品の充電環境温度は5°C～ 40°Cです。
6. 機械的な衝撃、粉砕、または投げることは禁止されています。製品の上に重いものを置かないでください。
7. 製品を加熱しないでください。製品を電子レンジや圧力鍋に入れないでください。
8. 暖炉やヒーターなどの熱源の近くに製品を放置しないでください。暑い日に製品を自動車内に放置しないでください。60°Cを超える環境下で保管しないでください。理想的な保管温度範囲は 22°C ～ 28°C です。
9. 膨らみ、液漏れ、破損など不具合がある電池の使用と充電は禁止です。異臭、発熱、変形、変色などの異常が発生したときは使用しないでください。バッテリーに異常がある場合は、Kandaoの技術部サポートに連絡してください。
10. バッテリーを分解したり、鋭利なもので穴を開けたりしないでください。電池の液漏れにより、火災や爆発の原因となります。
11. バッテリーが完全に放電された後、バッテリーを長時間保管しないでください。バッテリーが過放電状態になり、セルに損傷を与えて使用することができなくなります。
12. 必ず電池を徹底的に放電させてから、指定された電池処理施設に入れてください。電池は危険な化学物質であり、一般乾燥ごみとして廃棄のは禁止です。詳細については、地域のバッテリーのリサイクルおよび廃棄に関する法律や規制に従ってください。バッテリを完全に放電できない場

合は、バッテリを電池処理施設に直接廃棄せず、専門のバッテリリサイクル業者に連絡して処理を依頼してください。

13. QooCam 3を許可されていない監視、盗み撮り、またはその他の個人のプライバシーに侵害する撮影に使用しないでください。一般的には、上記の状況でQooCam 3を使用すると、重大な責任を問われることや刑法上の訴訟を受ける恐れがあります。
14. この商品はおもちゃではありません。現地の法律、法規、制限を守ってください。子供は本製品の部品を誤飲した場合、直ちに医療機関を受診してください。

ご注意

1. 落下や外力による衝撃は QooCam 3を破損し、故障や異常になる恐れがあります。
2. QooCam 3 のレンズは硬度の高い強化ガラスで作られていますが、異物により傷や割りが生じる可能性もあるため、ガラスを大切に取り扱ってください。
3. レンズ保護ガラスは割れた場合、怪我しないようにご注意ください。
4. QooCam 3をご利用の際は、防塵・防砂にご注意ください。本体のピックアップ穴が砂やほこりなどの異物で塞がれている場合は、QooCam 3のカバーや収納部を閉じて防水できる状態で水で洗い流してください。
5. 海水中に使用した場合、必ず淡水で QooCam 3を洗って、付属のレンズ クリーニングクロスまたは柔らかい乾いた布で乾かしてください。
6. 鋭くて硬いものでUSB-CポートやmicroSDの入口を差さないでください。
7. QooCam 3極度の低温または高温の環境に置かないでください。低温または高温の環境では、バッテリーの寿命が短

くなったり、一時的に正常に動作しなくなったりする場合があります。

8. 雷雨天気で QooCam 3を使用しないでください。
9. ご自分でQooCam 3を分解、修理しないでください。
10. 温泉や腐食性の液体中に QooCam 3を使用しないでください。極端の水環境や不明液体中でQooCam 3の使用を避けてください。
11. QooCam 3 を車のルーフや窓に固定する場合、車両のスピードが速すぎたり、車の表面にホコリ等が付着したり、強風と大雨などの場合、カメラの固定に影響があり、落下する恐れがあります。
12. カメラを磁石、モーターなど強い電磁場を発生する装置の近くに置かないこと。強磁場にさらされると、カメラの故障やデータの破損が発生する恐れがあります。

仕様

製品名	QooCam 3
モデル	QCM0301
入力電圧、電流	5V ⎓ 2A
電池容量	1600mAh
動作温度	0-40°C
動作周波数	2.402GHz-2.480GHz 2.412GHz-2.462GHz/ 2.422GHz-2.452GHz(For US) 2.412GHz-2.472GHz/ 2.422GHz-2.462GHz(For EU) 5.150GHz-5.250GHz
等価等方放射電力（EIRP for EU）	BLE:6dBm±1dB 2.4 GHz：15 dBm±1dB 5 GHz：9.5 dBm±1 dB

KO

안전개요

본 제품을 사용하기전에 안전지침을 자세히 읽고 지키셔야 합니다.https://www.kandaovr.com/qoocam-3/ 클릭하신후 <<사용자안내서>> 를 읽으십시오. 본 제품을 사용하실 경우 제품에 관한 모든 약관을 읽고 동의한 것으로 간주됩니다. 본 제품 사용과 그 과정에서 발생하는 모든 결과에 대해 책임진다는 것을 약속하셔야 합니다. 사용으로 인한 제품 손상과 신체상해 및 그에 따른 어떤 법적 책임도 Kandao (Kandao Technology Co.,Ltd.)와 무관함을 말씀드립니다.

⚠ 경고

1. QooCam 3 의 방수깊이는 10미터이며 다른 보호장비를 더 추가 설치하지 않아도 됩니다. 물속과 물에 가까운 곳 및 먼지와 황사가 심한 환경에서 사용하실 때는 앞서 보호캞을 닫아 주시기 바랍니다.
2. QooCam 3 의 방수깊이는 10미터이며 다른 보호장비를 더 추가 설치하지 않아도 됩니다. 물속과 물에 가까운 곳 및 먼지와 황사가 심한 환경에서 사용하실 때는 앞서 보호캞을 닫아 주시기 바랍니다.
3. 사용 전에 사용자 안내서의 사용방법대로 배터리를 안장하고 포트 보호캞이 잘 닫겨있는지 확인하시고 카페라 보호캞을잘 닫아 물이 들어가는 것을 방지하셔야 합니다. 제품 표면에 물이있을 경우 꼭 닦으신 후에 배터리 교체 작업을 하셔야 합니다.
4. 제품에 불이 붙었을 경우 마른 모래나 진화용 덮개 분말 소화기 혹은 이산화탄소 소화기로 불을 꺼주셔야 합니다. 실제 상황에 따라 이상 추천한 순서대로 진화 방식을 선택하세요.

5. 0C°- 40C°의 환경에서 본 제품을 사용하세요. 제품의 충전에적합한 온도는 5C°에서 40C°입니다.
6. 물리적인 충격, 제품을 누르거나 던지는것은 금지합니다. 제품에 무거운 물건을 올려 놓지 마세요.
7. 제품에 열을 가하지 마세요.제품을 전자레인지 혹은 압력밥솥 안에 넣지 마세요.
8. 제품을 열원(난로 혹은 가열기 등) 가까이 놓거나 더운 날씨에 자동차 안에 놓지 마세요. 제품을 60C° 초과하는 환경에 저장하지 마세요. 저장 환경의 적합한 온도는 22 C° 에서 28C°입니다.
9. 부풀거나 액채가 흘러나오거나 파손된 배터리를 사용 혹은 충전하는 것을 금지합니다. 배터리에서 이상한 냄새가 나거나발열, 변형, 변색 혹은 다른 이상이 있을 경우 사용하지 마세요 .배터리에 이상이 있을 경우 Kandao 기술부에연락하셔서 해결 받으셔야 합니다.
10. 어떤 방식으로든 해체하거나 날카롭고 뾰족한 물체로 배터리를 파괴하지 마세요 . 그로 인해 배터리에서 흘러나온 액체에 불이 붙거나 심지어 폭발할 가능성이 있습니다.
11. 완전 방전 상태로 배터리를 오랜 시간 방치하지 마세요. 배터리셀에 손상을 입혀 다시 사용할 수 없을 수도 있습니다.
12. 배터리를 완전 방전시킨 후 지정된 배터리 회수상자에 폐기시켜야 합니다. 전지는 위험한 화학품이기에 일반 쓰레기통에 버리시는것은 금지합니다. 상세한 사항은 본 지방의 배터리 회수와 폐기에 관한 법률 법규를 따르시기 바랍니다. 배터리가 완전히 방전되지 않는다면 배터리회수 박스에 버리지 마시고 배터리회수하는 전문 회사에 연락을 하셔서 처리 하시기 바랍니다.
13. QooCam3 를 허가를 받지 않은 감시 카메라나 몰카 혹은 다른 사람의 사생활 침해 등 법률 위반 용도로 사용하지 마세요. 그렇지 않을 경우 사용자에게 법률적책임을 묻거나 형사소송까지 갈수도 있습니다.

14. 본제품은 장난감이 아닙니다. 당신은 본 지방의 법률 법규와 금지사항을 준수하며 그에 따른 모든 책임을 지셔야 합니다. 아동이 본 제품의 그 어떤 부품을 삼켰을 경우 빨리 병원에 가셔야 합니다.

조심

1. 떨어뜨리거나 외력에 의한 외부충격은 QooCam3 에 손상을입히고 작동에 이상을 일으킬수 있습니다.
2. QooCam3 렌즈는 고강도 강화유리를 사용하였지만 여전히 긁히거나 파열될 수 기에 이물에 의해 렌즈가 긁히지 않도록 유리를 보호하셔야 합니다.
3. 렌즈보호용 유리가 파손됬을 경우 유리조각에 상처을 입지 않도록 조심하시기 바랍니다.
4. QooCam3을 사용하는과정에 먼지와 모래가 들어가지 않도록 조심하셔야 합니다. 수화기 구멍 등에 먼지가 막혔을 경우 밀페 방수 상태에서 맑은 말로 QooCam3를 씻어 주세요 .
5. 바다물속에서 사용하신 후에는 매번 맑은 물로 QooCam3 를씻어주시고 전용 렌즈 천 혹은 마른 수건으로 닦아주셔야 합니다.
6. 날카로운 물체로 USB-C 포트 및 microSD 카드 슬롯을 찌르는 것은 금지합니다.
7. QooCam 3 를 아주 차거나 아주 더운 환경에 노출시키지 마세요. 저온 혹은 고온 조건은 배터리의 사용시간을 단축시키거나 잠시 불정상 가동의 원인이 될수도 있습니다.
8. 우뢰가 동반하는 비오는 날씨에는 QooCam3를 사용하지 마시기 바랍니다.
9. 자체로 QooCam3을분해하거나 수리하는 것은금지합니다.
10. 온천이나 부식성 액체가 있는 환경에서 QooCam 3 을사용하지 마세요. 극단 수환경이나 알수 없는 액체가 있는 환경에서 QooCam3 를 사용하시는것은 추천하지 않습니다.

11. QooCam 3 을 차우 혹은 차창에 고정할 경우 차 속도가 빠르거나 표면에 이물질이 있거나 혹은 바람과 폭우 등 날씨의 영향으로 떨어질 수 있습니다.
12. 카메라를 자석이나 발동기 혹은 강한 전자장이 있는 장치 옆에 노출시키지 마세요. 강한 자장에 노출시킬 경우 카메라에고장을 일으킬수 있고 혹은 사진 영상에 이상이 있을수 있습니다.

규격 변수

상품명	QooCam 3
규격	QCM0301
전압 전류주입	5V ⎓ 2A
배터리 용량	1600mAh
작동온도	0-40°C
작동주파수	2.402GHz-2.480GHz 2.412GHz-2.462GHz/ 2.422GHz-2.452GHz(For US) 2.412GHz-2.472GHz/ 2.422GHz-2.462GHz(For EU) 5.150GHz-5.250GHz
유효 복사 전력	BLE:6dBm±1dB 2.4 GHz：15 dBm±1dB 5 GHz：9.5 dBm±1 dB

FR

Profil de sécurité

Avant d'utiliser ce produit, veuillez lire attentivement et suivre les instructions de sécurité et visiter https://www.kandaovr.com/qoocam-3/lisez « le Manuel de l' Utilisateur ». Une fois que vous utilisez ce produit, vous êtes considéré comme avoir lu et accepté toutes les conditions relatives à ce produit. Vous vous engagez à être responsable de l'utilisation de ce produit et des conséquences possibles. La Technologie Kandao (Kandao Technology Co.,Ltd.) n'est pas responsable des dommages du produit ou des blessures du corps et de toutes les responsabilités légales causés par votre utilisation de ce produit.

⚠ Avertissement

1. La profondeur de d'étanchéité de QooCam 3 est de 10 mètres, et aucun couvercle de protection n'est nécessaire. Assurez-vous de fermer tous les couvercles avant d' utiliser le produit dans un environnement sous-marin ou proche de l' eau et dans un environnement poussiéreux ou sableux.
2. S'il vous plaît garder l'anneau étanche à l'eau de la batterie de QooCam 3 et l'anneau étanche à l'eau de la lentille propres et sans poussières et d'autres matières étrangères, sinon l'effet étanche sera affecté. La membrane étanche intégrée pour le trou du capteur de son, le trou du haut-parleur et le trou d'équilibre de la pression barométrique sont

designés spécialement pour l'étanchéité, veuillez ne pas les démonter ou les endommager avec un objet pointu et dur, sinon la protection sera détruite.

3. Avant l'utilisation, assurez-vous que la batterie est mise en place conformément selon le manuel de l'utilisateur, que le couvercle de protection de l'interface est fermé et que le couvercle de protection de la lentille est serré pour empêcher l'entrée d'eau dans l'appareil. S’ il y a l’ eau sur la surface de l’ appareil,il faut la sécher d’ abord avant de démonter la batterie, etc.
4. En cas d'incendie, utilisez du sable et de la terre secs, des couvertures anti-feu, des extincteurs à poudre sèche ou à dioxyde de carbone pour éteindre le feu immédiatement. Veuillez choisir la méthode d'extinction d'incendie dans l'ordre recommandé ci-dessus en fonction de la situation réelle.
5. Veuillez utiliser le produit dans un environnement entre 0°C et 40°C, la température de l’ environnement du chargement du produit est entre 5°C et 40°C.
6. les chocs mécaniques, l'écrasement ou le jet du produit sont interdits. Veuillez ne pas mettre les objets lourds sur le produit.
7. Ne pas appliquer de la chaleur sur le produit. Veuillez ne pas mettre le produit dans un micro-onde ou dans une cuisinière de pression.
8. Il est interdit de placer le produit à côté d'une source de chaleur (four ou chauffage etc.) et de le placer dans un véhicule quand il fait chaud. Ne pas stocker le produit dans un environnement plus de 60°C. La température idérale de l'environnement de sockage

est entre 22°C et 28°C.

9. il est interdit d'utiliser des batteries gonflées, fuyantes ou endommagées et de les charger. La batterie ne doit pas être utilisée en cas d'odeur, de chaleur, de déformation, de décoloration ou de tout autre phénomène anormal. En cas du phénomène anormal de la batterie, veuillez contacter l'assistance techinique pour un traitement ultérieur.
10. Il est interdit de démonter la batterie de toute manière ou de percer la batterie avec un objet pointu. Sinon, la fuite de la batterie va causer une incendie ou même une explosion.
11. Ne stockez pas la batterie longtemps après qu'elle a été complètement déchargée afin d'éviter qu'elle est trop déchargée, sinon ça va endommager le noyau électrique et la batterie ne pourra pas être réutilisé.
12. Assurez-vous que la batterie est complètement déchargée avant de la jeter dans la boîte de récupération de la batterie spécifiée. La batterie est un produit chimique dangereuse, il est interdit de la jeter dans une poubelle normale. Pour plus de détails, veuillez suivre la loi et les régelements locaux sur le recyclage et l'élimination des batteries. Si la batterie ne peut pas être complètement déchargée, ne la jetez pas directement dans la boîte de récupération de la batterie, il faut contacter la société professionnelle de récupération de la batterie pour un traitement ultérieur.
13. N'utilisez pas le QooCam 3 pour la surveillance sans autorisation, photographie furtive ou d'autre situation avec les violations de la vie privée.

Généralement, il est interdit d'utiliser le QooCam 3 dans ces situations, et ça va peut-être mener l'opérateur à prendre une responsabilité importante et il se trouvera en face des poursuites pénales.

14. Ce produit n'est pas un jouet. Vous êtes entièrement responsable du respect de toutes les lois, réglementations et restrictions locales. Si un enfant avale un composant de ce produit, consultez immédiatement un médecin.

Attention

1. Une chute ou une collision d'une force extérieure peut endommager le QooCam 3 et causer une function anormale.
2. les lentilles de QooCam 3 sont fabriquées en verre renforcé extrêmement dur, mais elles peuvent quand même être rayées ou fissurées et des objets étrangers peuvent rayer le verre protecteur de la lentille.
3. Si le verre de protection de la lentille est endommagé par accident, veuillez le traiter avec attention pour éviter d'être blessé par ça.
4. Veuillez faire attention à la poussière et au sable lors de l'utilisation de QooCam 3. Si le trou du capteur de son est bloqué par des matières étrangères comme la poussière ou le sable, veuillez le rincer avec l'eau douce lorsque le QooCam 3 est fermé et étanche.
5. Après chaque utilisation dans l'eau de mer, n'oubliez pas de rincer le QooCam 3 avec de l'eau douce et de le sécher avec avec la lingette correspondante ou un chiffon doux et sec.

6. N'utilisez pas de matériel pointu et dur pour piquer le connecteur USB-C et la fente de la carte de microSD.
7. Ne pas placer le QooCam 3 dans un environnement extêmement froid ou chaud. Des conditions de température basses ou élevées peuvent réduire la durée de vie de la batterie ou entraîner un non-fonctionnement temporaire.
8. Ne pas utiliser le QooCam 3 quand il y a l'orage.
9. Ne pas démonter ou réparer le QooCam 3 par vous-même.
10. N'utilisez pas QooCam 3 dans des sources chaudes ou des liquides corrosifs. Il n'est pas recommandée d'utiliser le QooCam 3 dans un environnement extrême de l'eau ou d'une liquide inconnue.
11. Lors de la fixation du QooCam 3 au toit ou à la fenêtre du véhicule, si la vitesse du véhicule est trop rapide, s'il y a des impuretés sur la surface du véhicule, ou en cas de vente fort et de la pluie forte, la fixation sera affectée, cela va mener à une chute.
12. Ne placez pas la caméra près d'un aimant, d'un moteur ou d'autre équipement qui produit un champ électromagnétique fort. Si la caméra est exposée dans un champ magnétique fort, cela peut causer une panne de la caméra ou des dommages des donées des images et de vidéos.

Paramètres de spécification

Nom du produit	QooCam 3
Modèle	QCM0301
Tension d'entrée, courant	5V ⎓ 2A
Capacité de la batterie	1600mAh
Température du fonctionnement	0-40°C
Fréquence du fonctionnement	2.402GHz-2.480GHz 2.412GHz-2.462GHz/ 2.422GHz-2.452GHz(For US) 2.412GHz-2.472GHz/ 2.422GHz-2.462GHz(For EU) 5.150GHz-5.250GHz
Puissance de transmission(EIRP for EU)	BLE:6dBm±1dB 2.4 GHz：15 dBm±1dB 5 GHz：9.5 dBm±1 dB

GE

Sicherheitshinweise

Bitte lesen Sie diese Sicherheitshinweise sorgfältig durch und befolgen Sie sie, bevor Sie dieses Produkt verwenden. Besuchen Sie die Webseite https://www.kandaovr.com/qoocam-3/ und lesen Sie das Benutzerhandbuch. Sobald Sie dieses Produkt verwenden, wird davon ausgegangen, dass Sie alle Bedingungen bezüglich dieses Produktes gelesen und akzeptiert haben. Sie verpflichten sich, die Verantwortung für die Verwendung dieses Produkts sowie die möglichen damit verbunden Folgen zu übernehmen. Die Kandao Technology Co., Ltd. ist nicht verantwortlich für Schäden an diesem Produkt oder Personenschäden, sowie für jegliche gesetzlichen Haftungen, die durch Ihre Verwendung verursacht werden.

⚠ Warnungen

1. Die QooCam 3 ist bis zu 10 Meter wasserdicht und benötigt keine zusätzliche Schutzabdeckung. Schließen Sie bitte immer alle Abdeckungen vor dem Gebrauch unter Wasser oder in der Nähe von Wasser sowie in staubigen oder sandigen Umgebungen.
2. Bitte halten Sie den wasserdichten Gummiring der Batterie und der Linse der QooCam 3 sauber und frei von Fremdkörpern wie Sand und Staub, da sonst die Wasserdichtigkeit beeinträchtigt wird. Die eingebaute wasserdichte Membran des Tonabnehmerlochs, des Lautsprecherlochs und des

Luftdruckausgleichslochs dieses Gerätes wurde speziell für die Wasserdichtigkeit ausgelegt. Bitte zerlegen Sie sie nicht selbst oder beschädigen Sie sie nicht mit spitzen harten Gegenständen, da sonst der wasserdichte Schutz verloren geht.

3. Stellen Sie vor dem Gebrauch sicher, dass die Batterie gemäß der Bedienungsanleitung eingesetzt ist, und stellen Sie sicher, dass die Schutzabdeckung für die Schnittstelle fest geschlossen und die Linsenschutz abdeckung festgezogen ist, um zu verhindern, dass Wasser in das Gerät eindringt. Wenn sich Wasser auf der Oberfläche des Gerätes befindet, muss es vor dem Entfernen der Batterie und anderen Betätigungen trocken gewischt werden.
4. Wenn das Produkt Feuer fängt, verwenden Sie bitte sofort trockenen Sand, Feuerlöschdecke, Trockenpul ver und Kohlendioxid-Feuerlöscher, um das Feuer zu löschen. Bitte wählen Sie die Löschmethode in der oben empfohlenen Reihenfolge entsprechend der tatsächlichen Situation aus.
5. Bitte verwenden Sie das Produkt in einer Umgebung, in der die Temperatur zwischen 0 °C und 40 °C liegt. Die Umgebungstemperatur beim Laden des Produkts soll zwischen 5 ° C bis 40 ° C liegen.
6. Es ist verboten, das Produkt mechanisch zu schlagen, zu zerquetschen oder zu werfen. Stellen Sie keine schweren Gegenstände auf das Produkt.
7. Erhitzen des Produkts ist strengstens verboten. Stellen Sie das Produkt nicht in eine Mikrowelle oder einen Schnellkochtopf.

8. Es ist verboten, das Produkt in der Nähe einer Wärmequelle (Herd oder Heizung usw.) zu platzieren und das Produkt an einem heißen Tag im Auto zu lassen. Lagern Sie das Produkt niemals in einer Umgebung von über 60°C. Die ideale Umgebungstem peratur für die Lagerung liegt bei 22°C bis 28°C.
9. Verwenden Sie keine ausgebeulten, auslaufenden oder beschädigten Batterien und laden Sie diese nicht auf. Verwenden Sie die Batterie nicht, wenn diese Geruch, Hitze, Verformung, Verfärbung oder andere Anomalien aufweist. Wenn die Batterie anormal ist, wenden Sie sich bitte zur weiteren Bearbeitung an den technischen Support der Kandao Technology.
10. Sie dürfen die Batterie unter keinen Umständen mit scharfen Gegenständen zerlegen oder durchstechen. Andernfalls kann ein Auslaufen der Batterie einen Brand oder eine Explosion verursachen.
11. Bewahren Sie die Batterie auf keinen Fall für längere Zeit auf, nachdem sie vollständig entladen ist, um Schäden an der Batteriezelle zu vermeiden, wenn die Batterie in einen Überentladezustand gerät, so dass sie nicht wieder verwendet werden kann.
12. Achten Sie darauf, die Batterie vollständig zu entladen, bevor Sie diese in der dafür vorgesehenen Recyclingtonne für Batterien entsorgen. Batterien sind gefährliche Chemikalien und es ist strengstens verboten, sie im normalen Hausmüll zu entsorgen. Einzelheiten entnehmen Sie bitte den örtlichen Gesetzen und Vorschriften zum Recycling und zur Entsorgung von Batterien. Wenn die Batterie nicht

vollständig entladen werden kann, entsorgen Sie sie nicht direkt in der Recyclingtonne für Batterien, sondern wenden Sie sich zur weiteren Entsorgung an ein professionelles Unternehmen für Batterien-Recycling.

13. Verwenden Sie die QooCam 3 nicht für unbefugte Überwachung, heimliches Fotografieren oder andere Verstöße gegen Datenschutzbestimmungen. Im Allgemeinen ist die Verwendung der QooCam 3 für solche Zwecke strengstens untersagt und kann zu einer erheblichen Haftung und strafrechtlichen Verfolgung des Betreibers führen.
14. Dieses Produkt ist kein Spielzeug. Sie sind allein verantwortlich für die Einhaltung aller lokalen Gesetze, Vorschriften und Einschränkungen. Wenn ein Kind irgendeinen Teil dieses Produkts verschluckt, suchen Sie sofort einen Arzt auf.

Achtung

1. Herunterfallen oder Einwirkung äußerer Gewalt kann die QooCam 3 beschädigen und dazu führen, dass sie nicht ordnungsgemäß funktioniert.
2. Die Linsen der QooCam 3 bestehen aus extrem hartem gehärtetem Glas. Es kann jedoch dennoch Kratzer oder Risse aufweisen, und Fremdkörper können das Schutzglas der Linsen zerkratzen.
3. Wenn das Schutzglas der Linsen versehentlich beschädigt wird, gehen Sie bitte vorsichtig damit um, um Verletzungen zu vermeiden.
4. Bitte achten Sie bei der Verwendung der QooCam 3 auf Staub- und Sandschutz. Wenn Öffnungen wie z.B.

das Tonabnehmerloch des Gehäuses durch Fremdkörper wie Sand und Staub verstopft ist, spülen Sie die QooCam 3 bitte mit frischem Wasser in geschlossenem wasserdichtem Zustand ab.

5. Denken Sie daran, die QooCam 3 nach jedem Gebrauch in Meerwasser mit frischem Wasser abzuspülen und mit dem mitgelieferten Linsenreini gungstuch oder einem weichen, trockenen Tuch zu trocknen.
6. Stechen Sie nicht mit spitzen oder harten Gegenständen in den USB-C-Anschluss sowie den microSD-Kartensteckplatz.
7. Setzen Sie die QooCam 3 keiner extremen Kälte oder Hitze aus. Niedrige oder hohe Temperaturen können die Lebensdauer der Batterie verkürzen oder dazu führen, dass sie vorübergehend nicht ordnungsgemäß funktioniert.
8. Verwenden Sie die QooCam 3 nicht bei Gewittern.
9. Zerlegen und reparieren Sie die QooCam 3 bitte nicht selbst.
10. Verwenden Sie die QooCam 3 nicht in heißen Quellen oder korrosiven Flüssigkeiten. Es wird nicht empfohlen, die QooCam 3 in extremen Wasserumge bungen oder unbekannten Flüssigkeitsumgebungen zu verwenden.
11. Bei Befestigung der QooCam 3 auf dem Dach oder am Fenster eines Fahrzeuges, kann bei hoher Geschwindigkeit des Fahrzeugs, bei Verunreinigun gen auf der Oberfläche des Autos oder bei starkem Wind und Regensturm die Befestigung der Kamera dadurch beeinträchtigt werden und zum

Herunterfallen der Kamera führen.

12. Platzieren Sie die Kamera nicht in der Nähe von Magneten, Motoren oder anderen Geräten, die starke elektromagnetische Felder erzeugen. Die Einwirkung starker Magnetfelder kann zu Fehlfunktionen der Kamera oder zu Schäden an Bilddaten führen.

Spezifikationen

Produktbezeichnung	QooCam 3
Modell	QCM0301
Eingangsspannung, Strom	5V ⎓ 2A
Batteriekapazität	1600mAh
Betriebstemperatur	0-40°C
Betriebsfrequenz	2.402GHz-2.480GHz 2.412GHz-2.462GHz/ 2.422GHz-2.452GHz(For US) 2.412GHz-2.472GHz/ 2.422GHz-2.462GHz(For EU) 5.150GHz-5.250GHz
Sendeleistung (EIRP for EU)	BLE:6dBm±1dB 2.4 GHz：15 dBm±1dB 5 GHz：9.5 dBm±1 dB

ES

Resumen de seguridad

Antes de iniciar el producto, lea y siga atentamente la guía de seguridad y visite https://www.kandaovr.com/qoocam-3/ para leer el Manual del usuario. Una vez que utilice el producto, se considera que ha leído y aceptado todos los términos relacionados. Se compromete a ser responsable del uso de este producto y de las consecuencias. Kandao Technology Co., Ltd. no es responsable de ningún daño o lesión personal a este producto ni de ninguna responsabilidad legal debido a su uso.

⚠ Advertencia

1. La QooCam 3 tiene una profundidad de 10 metros a prueba de agua y no requiere ninguna cubierta protectora. Siempre cierre todas las cubiertas antes de usar en o cerca del agua y en ambientes polvorientos o arenosos.
2. Mantenga el anillo de goma resistente al agua de la batería y el anillo de goma resistente al agua de la lente de QooCam 3 limpios y libres de objetos sucios como arena y polvo, de lo contrario, el efecto impermeable será afectado. La membrana impermeable incorporada en la maquina del agujero de sonido, el orificio del altavoz y de equilibrio de presión de aire está especialmente diseñada para la impermeabilización. No lo desmonte ni lo destruya con objetos afilados, de lo contrario se pierde la protección impermeable.

3. Antes de usar, asegúrese de instalar la batería en su lugar de acuerdo con el manual del usuario y la cubierta de protección de la interfaz esté bien cerrada y la cubierta de protección de la lente esté apretada para evitar que entre agua en el dispositivo. Cuando hay agua en la superficie de la maquina, debe secarse antes de retirar la batería y otras operaciones.
4. Si el producto se incendia, utilice arena seca, manta ignífuga, polvo seco y extintor de dióxido de carbono para apagar el fuego de inmediato. Seleccione el método de extinción adecuado en el orden recomendado anteriormente de acuerdo con la situación real.
5. Utilice el producto en un entorno alrededor de 0 °C a 40 °C, y la temperatura ambiente de carga del producto sea de 5 °C a 40 °C.
6. Se prohíbe el impacto mecánico, aplastamiento o lanzamiento de productos. No coloque objetos pesados sobre el producto.
7. No caliente el producto. No coloque el producto en un microondas ni en una olla a presión.
8. No coloque el producto cerca de una fuente de calor (estufa o calentador, etc.) ni coloque la batería en el automóvil cuando hace calor. No almacene el producto bajo un ambiente más de 60°C. La temperatura ideal del ambiente de almacenamiento es de 22 °C a 28 °C.
9. No utilice baterías hinchadas, con fugas o dañadas, en este caso no las cargue. No use la batería cuando emita olor, calor, deformación, decoloración o cualquier otra anomalía. Si la batería es anormal,

comuníquese con el soporte técnico para un procesamiento posterior.

10. Está prohibido desmontar la batería de cualquier manera o perforarla con un objeto afilado. De lo contrario, la fuga de la batería puede provocar un incendio o una explosión.
11. No almacene la batería durante mucho tiempo después de que se haya descargado por completo. La batería puede entrar en un estado de sobredescar ga y causar daños a la celda, haciendo que la batería no pueda volver a usarse.
12. Asegúrese de descargar completamente la batería antes de desecharla en el contenedor de reciclaje de baterías designado. Las baterías son sustancias químicas peligrosas y no se deben desechar en la basura general. Para obtener más información, siga las leyes y normativas locales sobre reciclaje y desecho de baterías. Si la batería no se puede descargar por completo, no la deseche directamente en el contenedor de reciclaje de baterías y comuníquese con una empresa profesional de reciclaje de baterías para su posterior procesamien to.
13. No use QooCam 3 para situaciones no autorizadas, como vigilancia, fotografía secreta u otras violaciones de las normas de privacidad personal. En general, el uso de la QooCam 3 para tales fines está estrictamente prohibido y puede exponer al operador a responsabilidades significativas y acciones penales.
14. Este producto no es un juguete. Es el único

responsable del cumplimiento de las leyes, regulaciones y restricciones locales. Obtenga atención médica de inmediato si un niño ingiere cualquier pieza de este producto.

Atención

1. La QooCam 3 se daña si se cae o se golpea con una fuerza externa, lo que puede provocar un funcionamiento anormal.
2. La lente de la QooCam 3 está hecha de vidrio templado extremadamente duro, pero aun así se puede rayar o agrietar. Los objetos extraños también pueden rayar el cristal de protector de la lente.
3. Si el cristal de protección de la lente se daña accidentalmente, manéjelo con cuidado para evitar lesiones.
4. Preste atención a la prevención de polvo y arena cuando use QooCam 3. Si los agujeros de sonido de la maquin están bloqueados por objetos extraños como arena y polvo, enjuague la QooCam 3 con agua dulce mientras que está bien cerrada y resistente al agua.
5. Después de cada uso en agua de mar, recuerde enjuagar la QooCam 3 con agua dulce y secarla con el paño de limpieza de lentes suplementario o un paño suave y seco.
6. No use objetos afilados para pinchar el puerto USB-C y la ranura para tarjeta microSD.
7. No coloque la QooCam 3 en un ambiente extremadamente frío o caliente. Las condiciones de temperatura baja o alta pueden acortar la vida útil de

la batería o hacer que deje de funcionar correctamente temporalmente.

8. No utilice QooCam 3 durante tormentas eléctricas.
9. No desmonte ni repare la QooCam 3 si mismo.
10. No utilice QooCam 3 en aguas termales, líquidos corrosivos. No se recomienda utilizar la QooCam 3 en entornos acuáticos extremos o líquidos desconocidos.
11. Cuando la QooCam 3 se fija en el techo o la ventana, si la velocidad del automóvil es demasiado rápida, o si hay impurezas en la superficie del automóvil, o en el caso de viento fuerte y lluvia intensa, se puede afectar la fijación de la cámara y hacer que se caiga.
12. No coloque la cámara cerca de imanes, motores u otros dispositivos que generen fuertes campos electromagnéticos. La exposición a fuertes campos magnéticos puede provocar un mal funcionamiento de la cámara o dañar los datos de la imagen.

Especificaciones

Nombre del producto	QooCam 3
Modelo	QCM0301
Voltaje de entrada, corriente	5V ⎓ 2A
Capacidad de la batería	1600mAh
Temperatura de funcionamiento	0-40°C
Frecuencia de trabajo	2.402GHz-2.480GHz 2.412GHz-2.462GHz/ 2.422GHz-2.452GHz(For US) 2.412GHz-2.472GHz/ 2.422GHz-2.462GHz(For EU) 5.150GHz-5.250GHz
Energía irradiada eficaz (EIRP for EU)	BLE:6dBm±1dB 2.4 GHz：15 dBm±1dB 5 GHz：9.5 dBm±1 dB

RU

Общие сведения о техники безопасности

Перед использованием данной продукции внимательно прочитайте и соблюдайте данные правила техники безопасности, посетите сайт https://www.kandaovr.com/qoocam-3/《Руководство пользователя》. Считается, что, используя данную продукию,Вами прочитаны и приняты все положения и условия, относящиеся к данной продукии. Вы обязуетесь нести ответственность за использование данного изделия и последствия, которые могут возникнуть в результате этого. Компания Kandao Technology Co.,Ltd. не несет ответственности за любой ущерб или травмы, вызванные использованием данного продукта, а также за любые юридические обязательства.

⚠ Предупреждение

1. QooCam 3 водонепроницаема на глубине до 10 метров и не требует защитного чехла. Всегда закрывайте все крышки перед использованием под водой или вблизи нее, а также в пыльной или песчаной среде.
2. Обеспечите водонепроницаемое кольцо аккумулятора QooCam 3 и водонепроницаемое кольцо объектива чистыми и свободными от песка, пыли и других посторонних веществ, иначе

водонепроницаемый эффект будет нарушен. Встроенная водонепроницаемая мембрана на отверстиях звукоснимателя, динамика и выравнивания давления воздуха предназначена для защиты от воды, поэтому, пожалуйста, не снимайте ее и не используйте острые и твердые предметы её нарушить.

3. Перед использованием убедитесь, что аккумулятор установлен в соответствии с руководством пользователя, крышка разъема плотно закрыта, а крышка объектива затянута, чтобы предотвратить попадание воды внутрь устройства. Если на поверхности устройства вода, ее необходимо вытереть насухо перед снятием батареи и т.д.
4. Если изделие загорится, сразу используйте сухой песок, противопожарные одеяла, сухой порошок или углекислотные огнетушители для тушения огня. Пожалуйста, выбирайте способ тушения пожара в вышеуказанном рекомендуемом порядке в соответствии с реальной ситуацией.
5. Используйте изделие в среде с температурой от 0°C до 40°C. Заряжайте изделие при температуре окружающей среды от 5°C до 40°C.
6. Не допускайте механических ударов, раздавливания или бросания изделия. Не ставьте на изделие тяжелые предметы.
7. Не нагревайте изделию. Не помещайте изделие в микроволновую печь или скороварку.
8. Запретить ставить изделие рядом с источником тепла (печь, обогреватель и т.д.) и не кладите

изделие в машину в жаркий день. Не храните изделие в условиях, превышающих 60°C. Идеальная температура окружающей среды для хранения составляет от 22°C до 28°C.

9. Запретить использовать и заряжать те батареи, которые имеют пупырь, утечки, порчи. Не используйтебатарею, если она издает неприятный запах, горячий, деформирован, обесцвечен или имеет какие-либо другие аномальные явления. При возникновении каких-либо отклонений в работе батарей обратитесь в службу технической поддержки Kan Dao для принятия дальнейших мер.
10. Не разбирайте батарею каким-либо образом и не прокалывайте её острыми предметами. В противном случае её утечка может загореться и взорваться.
11. Не храните батарею в течение длительного времени после её полной разрядки во избежание чрезмерной разрядкибатареи и повреждения элементов, что сделает невозможным дальнейшее использование.
12. Всегда полностью разряжайтебатарею перед тем, как поместить её в определённый контейнер для утилизации аккумуляторов. Батареи являются опасными химическими веществами и запретить выбрасываться в сухиемусорный ящик. Для подробной информации соблюдайте местные законы и правила по переработке и утилизации батарей. Если батарею невозможно полностью разрядить, не выбрасывайте ее прямо

в ведро для утилизации, а обратитесь в профессиональную компанию по утилизации батарей для дальнейшей переработки.

13. Не используйте QooCam 3 для несанкционированного наблюдения, тайной съемки или других случаев, нарушивших правил неприкосновенности личной жизни. В общем, такое использование QooCam 3 строго запрещено и может подвергнуть оператора значительной ответственности и уголовному преследованию.
14. Данная продукция не игрушка. Вы несете полную ответственность за соблюдение всех местных законов, правил и ограничений. Если ребенок проглотил какую-либо часть изделия, немедленно обратитесь за медицинской помощью.

вниман

1. Падение или удар из внешней силы может повредить QooCam 3 и вызвать его ненормальную работу.
2. Объектив QooCam 3 изготовлен из очень твердого, упрочненного стекла, но он все равно может поцарапаться или разбиться, а посторонние предметы могут поцарапать защитное стекло объектива.
3. Если защитное стекло объектива случайно разбилось, обращайтесь с ним осторожно, чтобы избежать травм.
4. Пожалуйста, позаботьтесь о защите QooCam 3 от

пыли и песка во время использования. Если приемные отверстия засорились песком, пылью или другими посторонними предметами, промойте QooCam 3 пресной водой, пока он закрыт и водонепроницаем.

5. Не забывайте промывать QooCam 3 пресной водой и вытирать его соответствующей салфеткой или мягкой сухой тканью после каждого использования в морской воде.
6. Не тыкайте в порт USB-C и слот для карты microSD острым твердым предметом.
7. Не поставить QooCam 3 в среде чрезвычайно холода или жара. Низкие или высокие температурные условия могут сократить срок службы батареи или привести к её временному отказу от нормальной работы.
8. Не используйте QooCam 3 в дня грозы и дожди.
9. Не разбирайте и ремонтируйте QooCam 3 самостоятельно.
10. Не используйте QooCam 3 в горячих источниках, корродирующих и жидкости. Не рекомендуем использовать QooCam 3 в экстремальных условиях воды или неизвестной жидкости.
11. При креплении QooCam 3 на крыше или окнах автомобиля чрезмерная скорость, наличие загрязнений на поверхности автомобиля или сильный ветер и ливень могут повлиять на фиксацию камеры и привести к ее падению.
12. Не размещайте камеру вблизи магнитов, двигателей и других устройств, генерирующих сильные электромагнитные поля. Быть открытым в сильных магнитных полей может привести к

неисправности камеры или повреждению видеоданных.

Параметры и характеристики

Название продукции	QooCam 3
Тип	QCM0301
Входящий (входной) напряжение,ток	5V ⎓ 2A
Ёмкость батарей	1600mAh
Температура при работе	0-40°C
Рабочая частота	2.402GHz-2.480GHz 2.412GHz-2.462GHz/ 2.422GHz-2.452GHz(For US) 2.412GHz-2.472GHz/ 2.422GHz-2.462GHz(For EU) 5.150GHz-5.250GHz
Мощность передачи (EIRP for EU)	BLE:6dBm±1dB 2.4 GHz：15 dBm±1dB 5 GHz：9.5 dBm±1 dB

FCC Compliance Statements

This device complies with Part 15 of the FCC Rules. Operation is subject to the following two conditions: (1) this device may not cause harmful interference, and (2) this device must accept any interference received, including interference that may cause undesired operation.

Caution: Changes or modifications not expressly approved by the party responsible for compliance could void the user’ s authority to operate the equipment.

Note: This equipment has been tested and found to comply with the limits for a Class B digital device, pursuant to Part 15 of the FCC Rules. These limits are designed to provide reasonable protection against harmful interference in a residential installation. This equipment generates, uses and can radiate radio frequency energy and, if not installed and used in accordance with the instructions, may cause harmful interference to radio communications. However, there is no guarantee that interference will not occur in a particular installation.

If this equipment does cause harmful interference to radio or television reception, which can be determined by turning the equipment off and on, the user is encouraged to try to correct the interference by one or more of the following measures:

-- Reorient or relocate the receiving antenna.

-- Increase the separation between the equipment and receiver.

-- Connect the equipment into an outlet on a circuit different from that to which the receiver is connected.
-- Consult the dealer or an experienced radio/TV technician for help.

FCC SAR statement

This equipment complies with FCC radiation exposure limits set forth for an uncontrolled environment. End user must follow the specific operating instructions for satisfying RF exposure compliance. This transmitter must not be co-located or operating in conjunction with any other antenna or transmitter. The portable device is designed to meet the requirements for exposure to radio waves established by the Federal Communications Commission (USA). These requirements set a SAR limit of 1.6 W/kg averaged over one gram of tissue, the highest SAR value reported under this standard during product certification for use when properly worn on the body or head.

These requirements set a SAR limit of 4W/kg averaged over ten gram of tissue, the highest SAR value reported under this standard during product certification for use when properly worn on the extremity.

The highest SAR values are as follows:
1.6 W/kg (over 1 g) SAR Limit
Head: 0.634W/kg

4.0 W/kg (over 10 g) SAR Limit
Extremity: 1.142W/kg

⚠ CAUTION

– Risk of explosion if the battery is replaced by an incorrect type
– disposal of a battery into fire or a hot oven, or mechanically crushing or cutting of a battery, that can result in an explosion;
– leaving a battery in an extremely high temperature surrounding environment that can result in an explosion or the leakage of flammable liquid or gas;
– a battery subjected to extremely low air pressure that may result in an explosion or the leakage of flammable liquid or gas.

This symbol indicates that according to local laws and regulations, your product should be disposed of separately from household waste. When the product life ends, please take it to the collection point designated by the local authority. Separate collection and recycling of products when they are disposed of will help protect natural resources and ensure that they are recycled in a way that is beneficial to human health and protects the environment.

部件名称	有害物质					
	铅 (Pb)	汞(Hg)	镉(Cd)	六价铬(Cr^{+6})	多溴联苯(PBB)	多溴二苯醚(PBDE)
电路板	×	○	○	○	○	○
外壳	○	○	○	○	○	○
液晶显示屏	○	○	○	○	○	○
50CM Type C线	○	○	○	○	○	○

本表格依据 SJ/T 11364 的规定编制。

○: 表示该有害物质在该部件所有均质材料中的含量均在 GB/T 26572 标准规定的限量要求以下.

×: 表示该有害物质至少在该部件的某一均质材料中的含量超出 GB/T 26572 标准规定的限量要求。

（产品符合欧盟ROHS指令环保要求）

How to Check Regulatory Information

Step ❶ ：Swipe Down from Top

Step ❷ ：Go to "Settings" Page

Step ❸ ：Click "About" and Choose "Regulatory Info"

KanDao

www.kandaovr.com

Name(名称/制品名): QooCam 3 / QooCam 3 全景相机

Model(型号/ モデル番号): QCM0301

Input(輸入/入力): 5V ⎓ 2A

Manufacturer: KanDao Technology Co.,Ltd.

Address: 503, Building 1, Dayun Soft Parts Town, No. 8288, Longgang Avenue, Heao Community, Yuanshan Street, Longgang District, Shenzhen

制造商: 深圳看到科技有限公司

地　址: 深圳市龙岗区园山街道荷坳社区龙岗大道8288号大运软件小镇1栋503

XXX-XXXXXX

Use Indoor only

FCC ID:2ATPV-KDLN　CMIIT ID:XXXXXXXXXX　Made in China

This device complies with Part 15 of the FCC Rules. Operation is subject to the following two conditions:
(1) this device may not cause harmful interference, and (2) this device must accept any interference received, including interference that may cause undesired operation.

QooCam 3

Quick Start Guide · 快速使用指南

V1.1

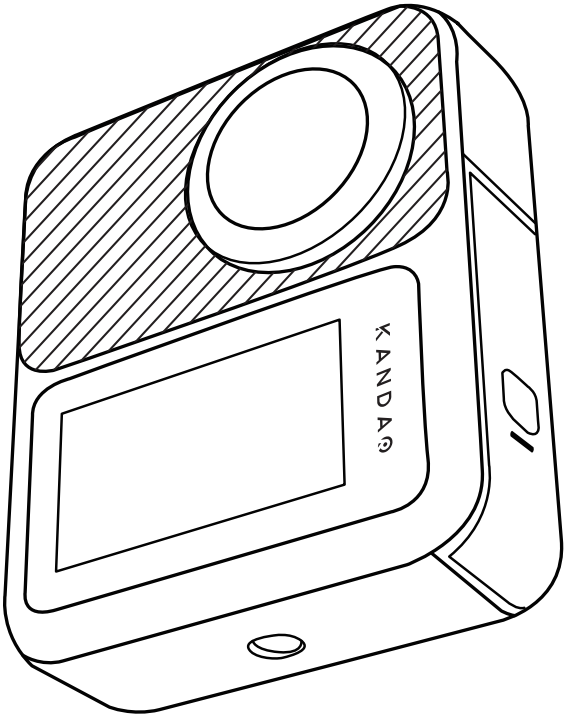

KANDAO

1

https://kandaovr.com/quickstart/qoocam3

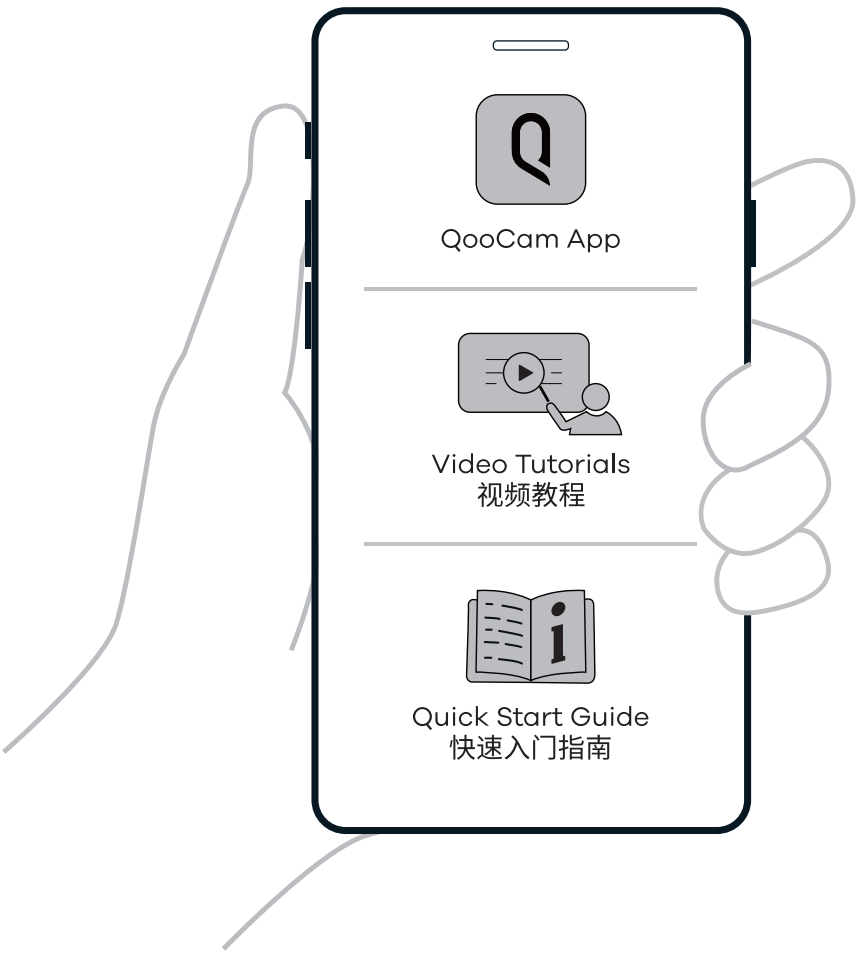

2

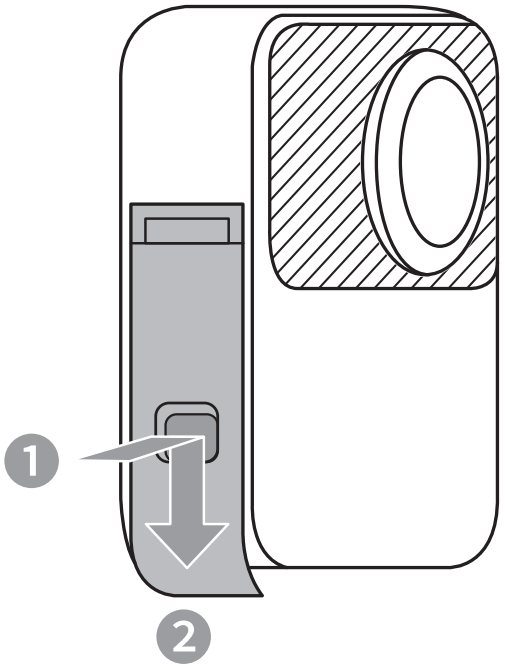

3

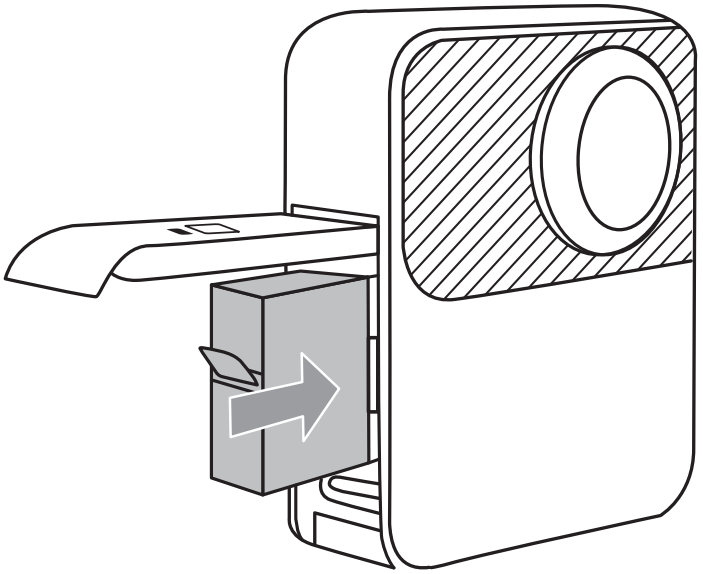

4

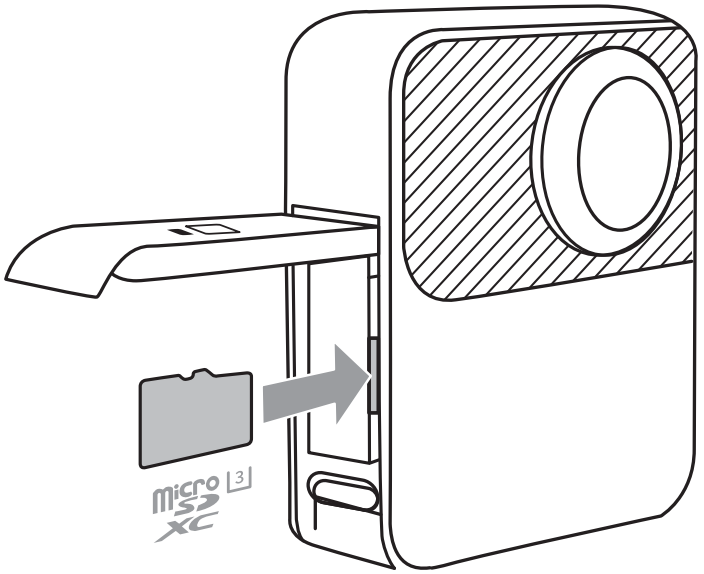

5

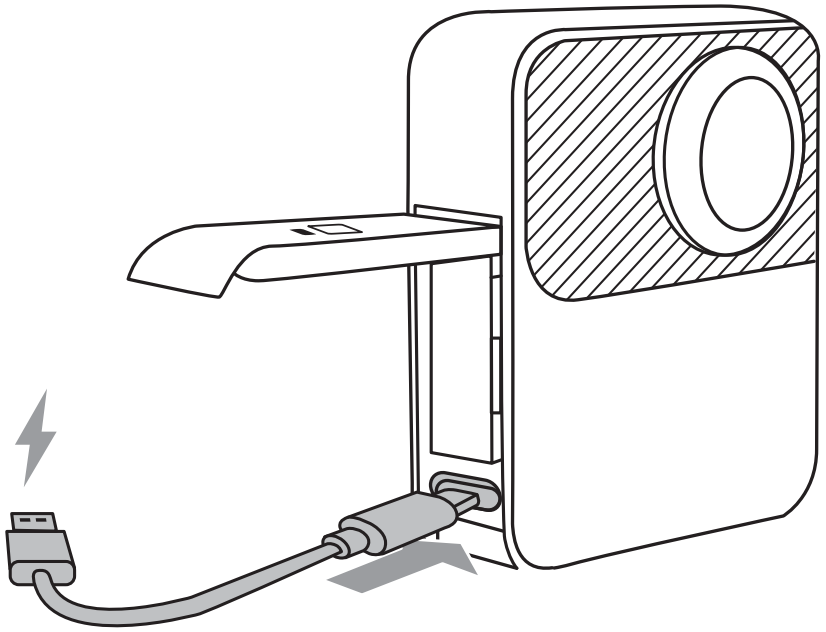

6

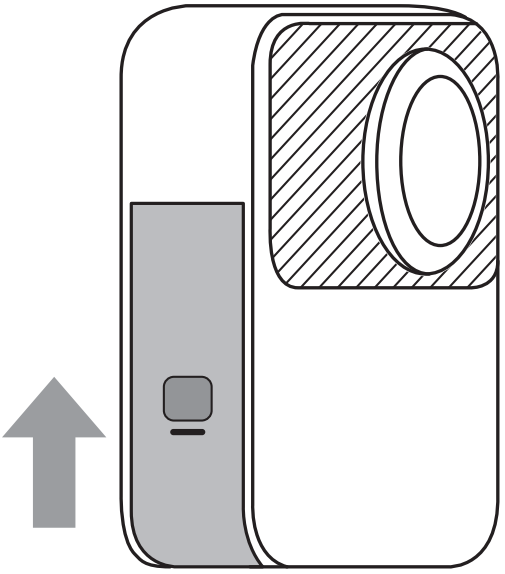

7

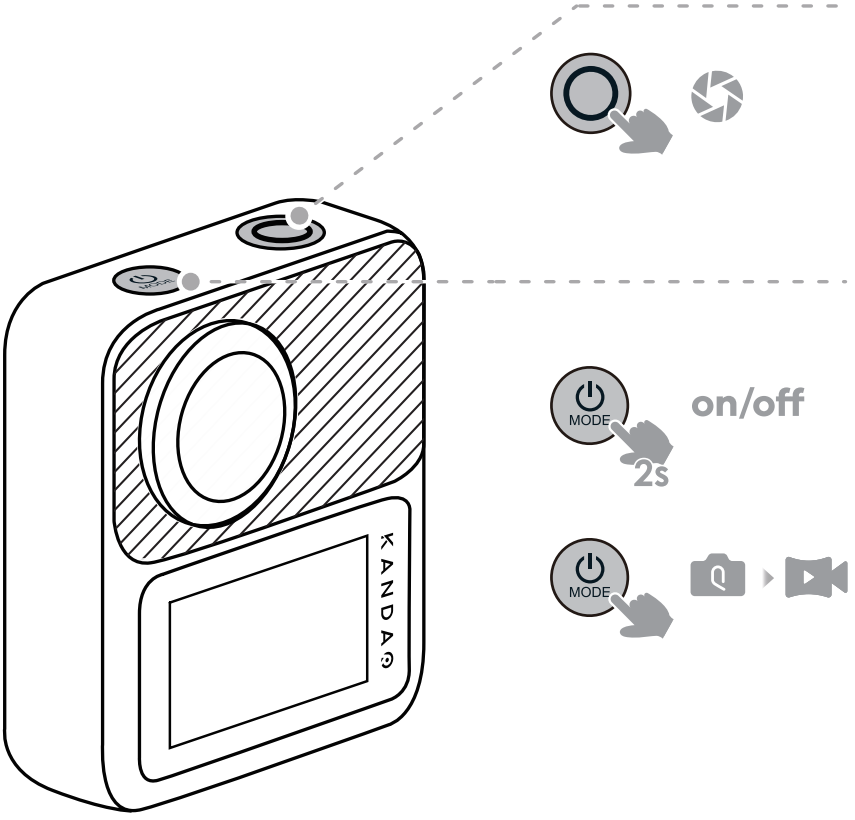

8

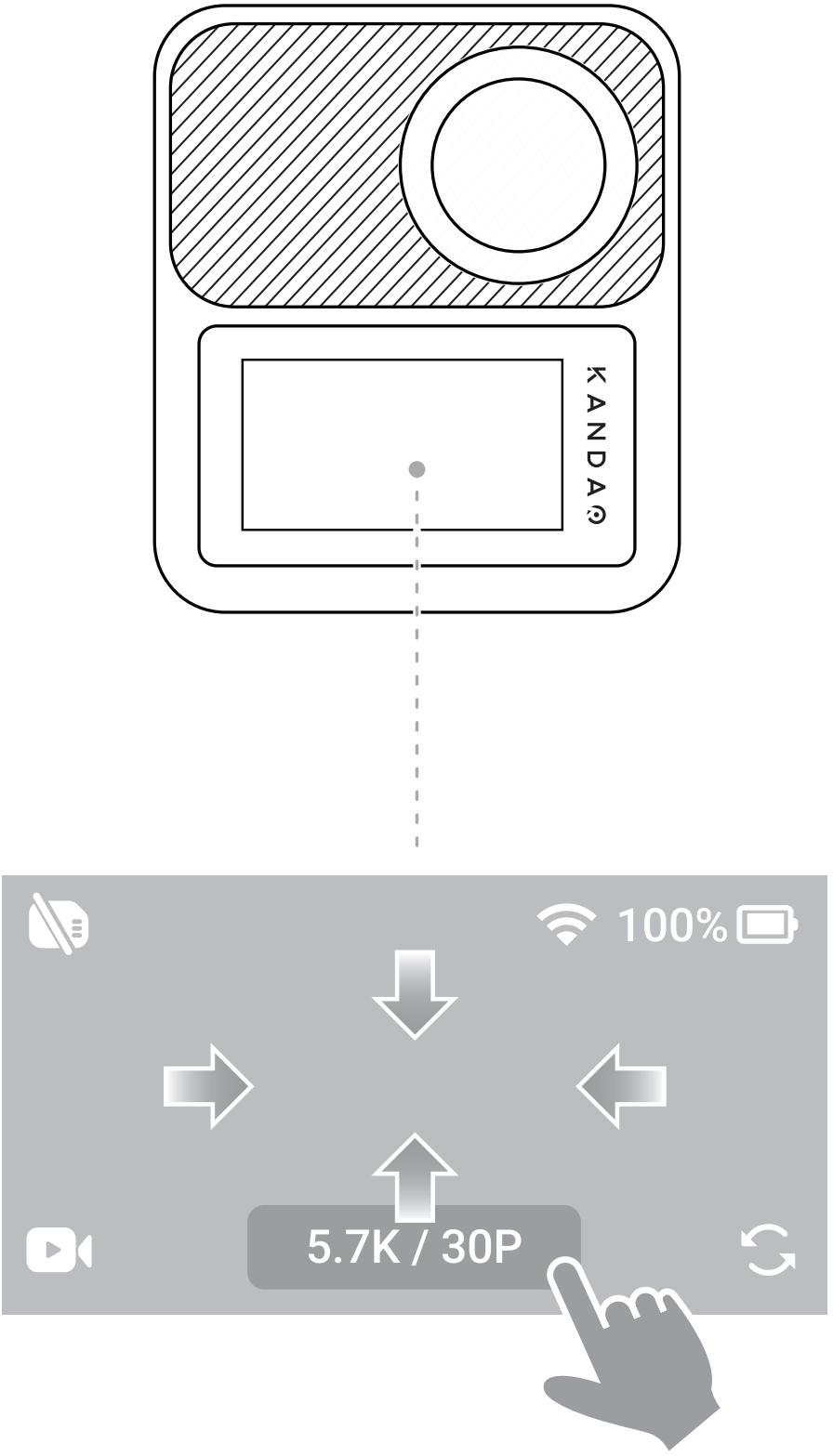

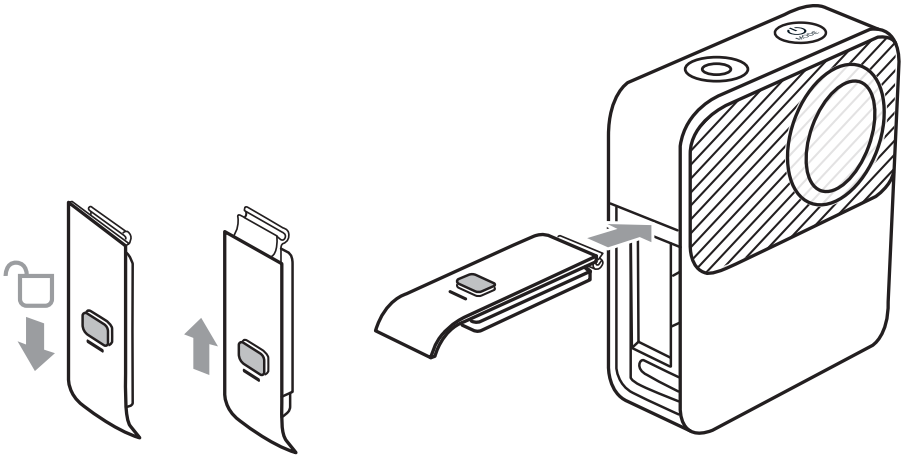

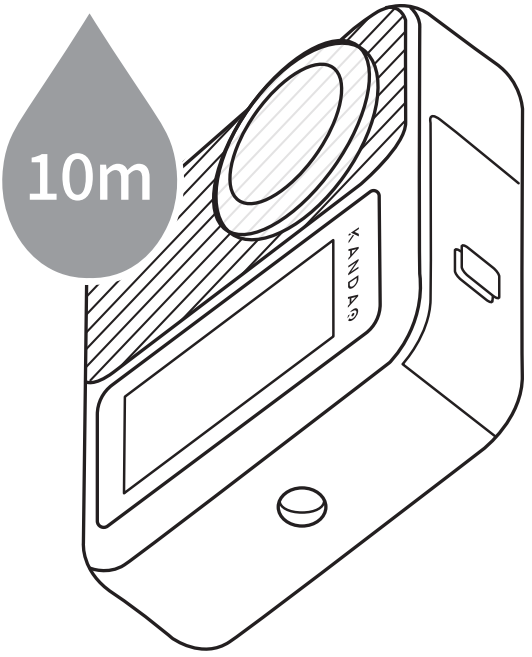
10m
KANDAO

service@kandaovr.com

Contact Kandao
Support via Email

微信扫一扫
获取技术支持

KANDAO

KanDao Technology Co.,Ltd.

Web: www.kandaovr.com
Tel: +86 400 832 1900
Email: service@kandaovr.com
Address: 503, Building 1, Dayun Soft Parts Town,
No. 8288, Longgang Avenue, Heao Community,
Yuanshan Street, Longgang District, Shenzhen

*This content is subject to change without prior notice.

*内容如有更新，恕不另行通知