# 深圳市深联宇电子有限公司

## 产品规格承认书

客户名称：

**CUSTOMER** 乔威

客户品名： JP330

**Product Name ofCustomer**

我方产品名（材质）：

**Product Mame ofOurs(Matenial)** A11双槽43*0.5MM 出线39MM背胶

承　认：

**APPROVED**

核准：　　制表：　　日期：

**APPROVED** 邓湘 **DRAWN** 赖伟 **DATE** 2024.1.12

地址：深圳市宝安区松岗溪头社区工业1路3号

电话：15112322462　　传真：0755-29909524

# 变更记录

## REVISED RECORD

| PEVISON NO<br>版次 | DATE<br>日期 | REVISE DESCRIPTION<br>变更内容描述 | Change person<br>变更人 |
|---|---|---|---|
| REV:01 | | | |
| REV:02 | | | |
| | | | |
| | | | |
| | | | |
| | | | |
| | | | |
| | | | |
| | | | |
| | | | |
| | | | |
| | | | |
| | | | |
| | | | |

| ESCRINED<br>拟制 | CHECKED<br>审核 | APPROVED<br>批准 | PACE<br>页　码 |
|---|---|---|---|
| 赖伟 | 邓湘 | 陈展良 | |

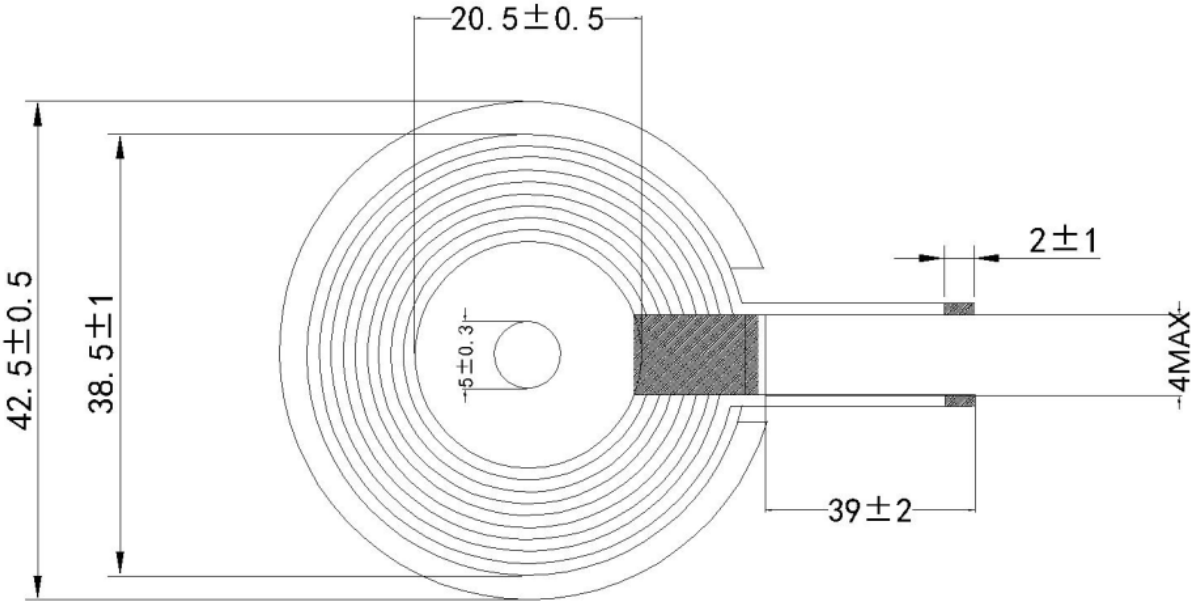


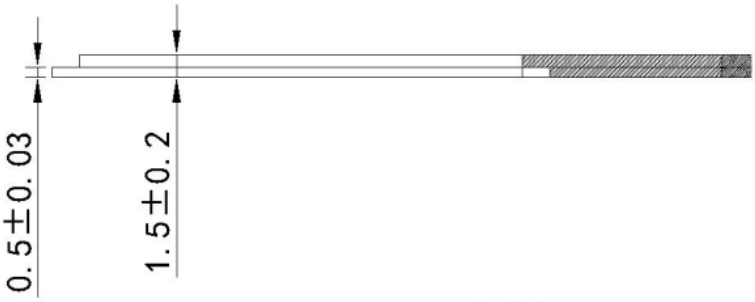


* Dimension without tolerance is approx.

## 3. Coils Specification

3-1. Connection (Bottom View)

**"●" START**

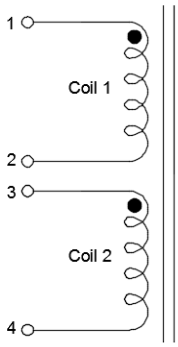


| Note: | Spec. No. |
|---|---|
| | |

| Specifcation<br>规 格 内 容 | CUSTOMERP/N:<br>客户名称 | |
|---|---|---|
| | PARTNUMBER:<br>制造商料号 | |

## 5.WINDING DETAILS(绕线详细说明）：

| Wdy.NO.<br>绕 组 | Start<br>开始 | Finish<br>结束 | Turns<br>圈数 | Wire Dia<br>线径 | Wdg.TyepeSprad/lose<br>绕线方法疏/密绕 | Wdg.Direction<br>绕线方向 | Turns/Layer<br>层数/每层圈数 |
|---|---|---|---|---|---|---|---|
| | **S** | **F** | **10TS** | **0.08*48P**<br>漆包线 | 单层密绕 | 逆时针 | **1 层/10TS** |
| | | | | | | | |

## 6.ELECTRICAL CHARACTERISTICS(电气特性）：

| PARAMETERS | UNIN | LIMTI | |
|---|---|---|---|
| **Inductance ls@100KHz/1v** | **uh** | 6.4±**5%** | |
| **Q @100KHz/1v** | | 30-50 | |
| **DCR @100KHz/1v** | **m Ω** | **99MA**X | |
| | | | |
| | | | |

| APPROVED BY<br>承 认 | CHECKED BY<br>审 查 | PREPARED BY<br>制 作 | DATE<br>日期 | PAGE<br>页码 |
|---|---|---|---|---|
| | | 赖伟 | **2023.1.12** | |

| MATERIAL LIST<br>材 料 清 单 | | | CUSTOMER P/N:<br>客 户 品 名 | |
|---|---|---|---|---|
| | | | PARTNUMBER:<br>制造商料号 | |
| NO. | Material name<br>材料名称 | Description<br>品名描述 | Manufacturer<br>制造商 | Material<br>材质 |
| 1 | 丝包线 | 0.08*48P | | |
| 2 | 无铅锡条 | 高温 | | |
| 3 | 磁片 | 43*0.5 | | |
| 4 | 高温胶带 | 3mm | | |
| | | | | |
| | | | | |
| | | | | |
| | | | | |
| | | | | |
| | | | | |
| | | | | |

| APPROVED BY<br>承 认 | CHECKED BY<br>审 查 | PREPARED BY<br>制作 | DATE<br>日期 | PAGE<br>页码 |
|---|---|---|---|---|
| | | 赖伟 | 2024.1.12 | |