SHARP

MICRO COMPONENT SYSTEM
MICRO-CHAÎNE STÉRÉO
SISTEMA MICRO COMPONENTE

MODEL
MODELO
MODÈLE

XL-B530

OPERATION MANUAL
MANUAL DE FUNCIONAMIENTO
MODE D'EMPLOI

Bluetooth COMPACT disc DIGITAL AUDIO CD-R/RW Playable USB PLAYBACK MP3 FM DIGITAL TUNER

Special notes

For users in U.S.

CAUTION

RISK OF ELECTRIC SHOCK DO NOT OPEN

CAUTION: TO REDUCE THE RISK OF ELECTRIC SHOCK, DO NOT REMOVE COVER (OR BACK).
NO USER-SERVICEABLE PARTS INSIDE. REFER SERVICING TO QUALIFIED SERVICE PERSONNEL.

Explanation of Graphical Symbols:

The lightning flash with arrowhead symbol, within an equilateral triangle, is intended to alert the user to the presence of uninsulated "dangerous voltage" within the product's enclosure that may be of sufficient magnitude to constitute a risk of electric shock to persons.

The exclamation point within an equilateral triangle is intended to alert the user to the presence of important operating and maintenance (servicing) instructions in the literature accompanying the appliance.

WARNING: TO REDUCE THE RISK OF FIRE OR ELECTRIC SHOCK, DO NOT EXPOSE THIS APPLIANCE TO RAIN OR MOISTURE.

This product is classified as a CLASS 1 LASER PRODUCT

Caution: Use of any controls, adjustments or procedures other than those specified herein may result in hazardous radiation exposure

CLASS 1
LASER PRODUCT

The *Bluetooth*® word mark and logos are registered trademarks owned by Bluetooth SIG, Inc. and any use of such marks by SHARP is under license. Other trademarks and trade names are those of their respective owners.

FOR YOUR RECORDS

For your assistance in reporting this unit in case of loss or theft, please record below the model number and serial number which are located at the rear of the unit. Please retain this information.

Model number _____
Serial number _____
Date of purchase _____
Place of purchase_____

NOTES

- This audio system supports devices with Android 4.1, Jelly bean and Higher.
- For device with a lower Android version, refer the operation manual of the device for recommended app(application).

Supply of this product does not convey a license nor imply any right to distribute content created with this product in revenue-generating broadcast systems (terrestrial, satellite, cable and/or other distribution channels), revenue-generating streaming applications (via Internet, intranets and/or other networks), other revenue-generating content distribution systems (pay-audio or audio-on-demand applications and the like) or on revenue-generating physical media (compact discs, digital versatile discs, semiconductor chips, hard drives, memory cards and the like). An independent license for such use is required. For details, please visit http://mp3licensing.com

MPEG Layer-3 audio coding technology licensed from Fraunhofer IIS and Thomson.

Note to CATV system installer:
This reminder is provided to call the CATV system installer's attention to Article 820 of the National Electrical Code that provides guidelines for proper grounding and, in particular, specifies that the cable ground shall be connected to the grounding system of the building, as close to the point of cable entry as practical.

■ FCC Statement

FCC Notice
Supplier's Declaration Of Conformity
SHARP MICRO COMPONENT SYSTEM XL-B530
This device complies with Part 15 of the FCC Rules. Operation is subject to the following two conditions: (1) This device may not cause harmful interference, and (2) this device must accept any interference received, including interference that may cause undesired operation.
Responsible Party:
MIZARI ENTERPRISES, INC.
5455 WILSHIRE BOULEVARD, SUITE 1410
LOS ANGELES, CA90036
TEL: 1-877-506-4900

NOTE

This equipment has been tested and found to comply with the limits for a Class B digital device, pursuant to Part 15 of the FCC Rules. These limits are designed to provide reasonable protection against harmful interference in a residential installation. This equipment generates, uses, and can radiate radio frequency energy and, if not installed and used in accordance with the instructions, may cause harmful interference to radio communications. However, there is no guarantee that interference will not occur in a particular installation. If this equipment does cause harmful interference to radio or television reception, which can be determined by turning the equipment off and on, the user is encouraged to try to correct the interference by one or more of the following measures:

- Reorient or relocate the receiving antenna.
- Increase the separation between the equipment and receiver.
- Connect the equipment into an outlet on a circuit different from that to which the receiver is connected.
- Consult the dealer or an experienced radio/TV technitian for help.

Warning: Changes or modifications to this unit not expressly approved by the party responsible for compliance could void the user's authority to operate the equipment.

FCC Radiation Exposure Statement

This device complies with the limits for a Class B digital device, pursuant to Part 15 of the FCC Rules.

It must not be co-located or operating in conjunction with any other antenna or transmitter.

Operation is subject to the following two conditions:

1. This device may not cause harmful interference, and
2. This device must accept any interference received, including interference that may cause undesired operation.

To maintain compliance with the FCC's RF exposure guidelines, place the product at least 20 cm from nearby persons.

IC Radiation Exposure Statement (For Users In Canada)

This Class B digital apparatus complies with the Canadian ICES-003.

This device contains license-exempt transmitter(s)/ receiver(s) that comply with Innovation, Science and Economic Development Canada's license-exempt RSS(s).

Operation is subject to the following two conditions:

1. This device may not cause interference, and
2. This device must accept any interference, including interference that may cause undesired operation.

To maintain compliance with the RF exposure guidelines, place the product at least 20 cm from nearby persons.

IMPORTANT SAFETY INSTRUCTIONS

Electricity is used to perform many useful functions, but it can also cause personal injuries and property damage if improperly handled. This product has been engineered and manufactured with the highest priority on safety. However, improper use can result in electric shock and/or fire. In order to prevent potential danger, please observe the following instructions when installing, operating and cleaning the product. To ensure your safety and prolong the service life of this product, please read the following precautions carefully before use.

1) Read these instructions.
2) Keep these instructions.
3) Heed all warnings.
4) Follow all instructions.
5) Do not use this apparatus near water.
6) Clean only with dry cloth.
7) Do not block any ventilation openings. Install in accordance with the manufacturer's instructions.
8) Do not install near any heat sources such as radiators, heat registers, stoves, or other apparatus (including amplifiers) that produce heat.
9) Do not defeat the safety purpose of the polarized or grounding-type plug. A polarized plug has two blades with one wider than the other. A grounding type plug has two blades and a third grounding prong. The wide blade or the third prong are provided for your safety. If the provided plug does not fit into your outlet, consult an electrician for replacement of the obsolete outlet.
10) Protect the power cord from being walked on or pinched particularly at plugs, convenience receptacles, and the point where they exit from the apparatus.
11) Only use attachments/accessories specified by the manufacturer.
12) Use only with the cart, stand, tripod, bracket, or table specified by the manufacturer, or sold with the apparatus. When a cart is used, use caution when moving the cart/apparatus combination to avoid injury from tip-over.

13) Unplug this apparatus during lightning storms or when unused for long periods of time.
14) Refer all servicing to qualified service personnel. Servicing is required when the apparatus has been damaged in any way, such as power-supply cord or plug is damaged, liquid has been spilled or objects have fallen into the apparatus, the apparatus has been exposed to rain or moisture, does not operate normally, or has been dropped.

Additional Safety Information

15) Power Sources - This product should be operated only from the type of power source indicated on the marking label. If you are not sure of the type of power supply to your home, consult your product dealer or local power company. For product intended to operate from battery power, or other sources, refer to the operating instructions.
16) Overloading - Do not overload wall outlets, extension cords, or integral convenience receptacles as this can result in a risk of fire or electric shock.
17) Object and Liquid Entry - Never push objects of any kind into this product through openings as they may touch dangerous voltage points or short-out parts that could result in a fire or electric shock.
    To prevent fire or shock hazard, do not expose this appliance to dripping or splashing. No objects filled with liquids, such as vases, shall be placed on the apparatus.
18) Damage Requiring Service - Unplug this product from the wall outlet and refer servicing to qualified service personnel under the following conditions:
    a. When the AC cord or plug is damaged,
    b. If liquid has been spilled, or objects have fallen into the product,
    c. If the product has been exposed to rain or water,
    d. If the product does not operate normally by following the operating instructions. Adjust only those controls that are covered by the operating instructions as an improper adjustment of other controls may result in damage and will often require extensive work by a qualified technician to restore the product to its normal operation,
    e. If the product has been dropped or damaged in any way, and
    f. When the product exhibits a distinct change in performance - this indicates a need for service.
19) Replacement Parts - When replacement parts are required, be sure the service technician has used replacement parts specified by the manufacturer or have the same characteristics as the original part. Unauthorized substitutions may result in fire, electric shock, or other hazards.
20) Safety Check - Upon completion of any service or repairs to this product, ask the service technician to perform safety checks to determine that the product is in proper operating condition.
21) Wall or ceiling mounting - When mounting the product on a wall or ceiling, be sure to install the product according to the method recommended by the manufacturer.
22) Power Lines - An outside antenna system should not be located in the vicinity of overhead power lines or other electric light or power circuits, or where it can fall into such power lines or circuits. When installing an outside antenna system, extreme care should be taken to keep from touching such power lines or circuits as contact with them might be fatal.
23) Protective Attachment Plug - The product is equipped with an attachment plug having overload protection. This is a safety feature. See Instruction Manual for replacement or resetting of protective device. If replacement of the plug is required, be sure the service technician has used a replacement plug specified by the manufacturer that has the same overload protection as the original plug.
24) Stand - Do not place the product on an unstable cart, stand, tripod or table. Placing the product on an unstable base can cause the product to fall, resulting in serious personal injuries as well as damage to the product. Use only a cart, stand, tripod, bracket or table recommended by the manufacturer or sold with the product. When mounting the product on a wall, be sure to follow the manufacturer's instructions. Use only the mounting hardware recommended by the manufacturer.

Precautions

■ General

- Keep your equipment at least 4” (10 cm) of free space along the sides, top and back for proper ventilation.
- Use the unit on a firm, level surface free from vibration.
- Place the unit at least 12” (30 cm) away from any CRT TV to avoid color variations across the TV screen. If the variations persist, move the unit further away from the TV. LCD TV is not prone to such variation.
- Keep the unit away from direct sunlight, strong magnetic fields, excessive dust, humidity and electronic/electrical equipment (home computers, facsimiles, etc.) which generate electrical noise.
- Do not expose the unit to moisture, to temperatures higher than 104˚F (40˚C) or to extremely low temperatures.
- If the unit does not work properly, unplug and plug it in again. Then turn on the unit.
- In case of an electrical storm, unplug the unit for safety.
- Hold the AC power plug by the head when removing it from the AC outlet, as pulling the cord can damage internal wires.
- Do not place anything on top of the unit.
- The AC power plug is used as a disconnect device and shall always remain readily operable.
- **Do not remove the outer cover, as this may result in electric shock. Refer internal service to your local SHARP service facility.**
- This unit should only be used within the range of 32˚F - 104˚F (0˚C - 40˚C).
- ⧈ This equipment is a Class II or double insulated electrical appliance. It has been designed in such a way that it does not require a safety connection to electrical earth.

Warning:
The voltage used must be the same as that specified on this unit. Using this product with a higher voltage other than that which is specified is dangerous and may result in a fire or other type of accident causing damage. SHARP will not be held responsible for any damage resulting from use of this unit with a voltage other than that which is specified.

■ Volume Control

The sound level at a given volume setting depends on speaker efficiency, location and various other factors. It is advisable to avoid exposure to high volume levels, which occurs while turning the unit on with the volume control setting up high, or while continually listening at high volumes.

■ Before use

- Choose unit installation location carefully. Avoid placing it in direct sunlight or close to a source of heat. Also avoid locations subject to vibrations and excessive dust, cold or moisture. Keep away from sources that hum, such as transformers or motors.
- Do not open the cabinet as this might result in damage to the circuitry or electrical shock, if a foreign object should get into the set, contact your dealer.
- When removing the power plug from the wall outlet, always pull directly on the plug, never pull the cord.
- Do not attempt to clean the unit with chemical solvents as this might damage the unit. Use a clean, dry cloth.
- In order to shut off the power to this product completely, unplug the power cord from the wall outlet. Be sure to unplug the unit if you do not intend to use it for an extended period of time, such as a vacation.
- Keep this manual in a safe place for future reference.

Warranty (USA)

CONSUMER LIMITED WARRANTY (Valid in the U.S. Only)

MIZARI ENTERPRISES, INC. warrants to the first consumer purchaser that this Sharp brand product (the "Product"), when shipped in its original container, will be free from defective workmanship and materials, and agrees that it will, at its option, either repair the defect or replace the defective Product or part thereof with a new or remanufactured equivalent at no charge to the purchaser for parts or labor for the period(s) set forth below.
This warranty does not apply to any appearance items of the Product nor to the additional excluded item(s) set forth below nor to any Product the exterior of which has been damaged or defaced, which has been subjected to improper voltage or other misuse, abnormal service or handling, or which has been altered or modified in design or construction.
In order to enforce the rights under this limited warranty, the purchaser should follow the steps set forth below and provide proof of purchase to the servicer.
The limited warranty described herein is in addition to whatever implied warranties may be granted to purchasers by law. ALL IMPLIED WARRANTIES INCLUDING THE WARRANTIES OF MERCHANTABILITY AND FITNESS FOR USE ARE LIMITED TO THE PERIOD(S) FROM THE DATE OF PURCHASE SET FORTH BELOW. Some states do not allow limitations on how long an implied warranty lasts, so the above limitation may not apply to you.
Neither the sales personnel of the seller nor any other person is authorized to make any warranties other than those described herein, or to extend the duration of any warranties beyond the time period described herein on behalf of MIZARI.
The warranties described herein shall be the sole and exclusive warranties granted by MIZARI and shall be the sole and exclusive remedy available to the purchaser. Correction of defects, in the manner and for the period of time described herein, shall constitute complete fulfillment of all liabilities and responsibilities of MIZARI to the purchaser with respect to the Product, and shall constitute full satisfaction of all claims, whether based on contract, negligence, strict liability or otherwise.
In no event shall MIZARI be liable, or in any way responsible, for any damages or defects in the Product which were caused by repairs or attempted repairs performed by anyone other than an authorized servicer. Nor shall MIZARI be liable or in any way responsible for any incidental or consequential economic or property damage. Some states do not allow the exclusion of incidental or consequential damages, so the above exclusion may not apply to you.
THIS LIMITED WARRANTY IS VALID ONLY IN THE FIFTY (50) UNITED STATES, THE DISTRICT OF COLUMBIA AND PUERTO RICO.

Model Specific Section **Your Product Model Number & Description:**	**XL-B530** **MICRO COMPONENT SYSTEM**
Warranty Period for this Product:	(Be sure to have this information available when you need service for your Product.) One (1) year parts and labor from the date of purchase.
Additional Item(s) Excluded from Warranty Coverage (if any):	Accessories, supplies, and consumable items.
What to do to Obtain Service:	Call Sharp toll free at 1-877-506-4900

TO OBTAIN SUPPLY, ACCESSORY OR PRODUCT INFORMATION, CALL **1-877-506-4900**

SHARP is a registered trademarks of SHARP CORPORATION; used under license by SHARP Corporation

MARKETED BY : MIZARI ENTERPRISES, INC.
5455 WILSHIRE BOULEVARD, SUITE 1410,
LOS ANGELES, CA 90036

SHARP NORTH MALAYSIA SDN. BHD.
LOT 202, BAKAR ARANG INDUSTRIAL ESTATE,
08000 SUNGAI PETANI, KEDAH, WEST MALAYSIA.

Warranty (Canada)

CONSUMER LIMITED WARRANTY (Valid in Canada Only)

MIZARI ENTERPRISES, INC. warrants to the first purchaser for this Sharp brand product ("Product"), when shipped in its original container and sold or distributed in Canada by MIZARI or by an authorized MIZARI dealer, and Product was not sold "as is" or "sales final" that the Product will during the applicable warranty period, be free from defects in material and workmanship, and will within the applicable warranty period, either repair the defective Product or provide the first purchaser a replacement of the defective Product.

Conditions: This limited warranty shall not apply to:

(a) Any cosmetic damage to the Product surface or exterior that has been defaced or caused by normal wear and tear.
(b) Any defects caused or repairs required as a result of damage caused by any external or environmental conditions, including but not limited to, transmission line/power line voltage or liquid spillage or acts of God.
(c) Warranty claims for Products returned with illegible or without appropriate model, serial number and CSA/cUL markings.
(d) Any Products used for rental or commercial purposes.
(e) Any installation, delivery, setup and/or programming charges.
(f) Any defects caused or repairs required as a result of abusive operation, negligence, accident, improper installation or inappropriate use as outlined in the owner's manual or other applicable Product documentation.
(g) Any defects caused or repairs required as a result of any Product that has been tampered with, modified, adjusted or repaired by any person other than MIZARI, a Sharp authorized service centre or a MIZARI authorized servicing dealer.
(h) Any defects caused or repairs required as a result of the use of the Product with items not specified or approved by MIZARI, including but not limited to, head cleaning tapes and chemical cleaning agents.
(i) Any replacement of accessories, glassware, consumable or peripheral items required through normal use of the Product, including but not limited to, earphones, remote controls, AC adapters, batteries, temperature probe, trays, filters, belts, ribbons, cables and paper.

How to get service: Warranty service information may be obtained calling 905-568-7140. No other person (including any MIZARI dealer or service centre) is authorized to extend, enlarge or transfer this warranty on behalf of MIZARI.The purchaser will be responsible for any and all removal, reinstallation, transportation and insurance costs incurred.
The express warranties in this limited warranty are, except for consumer purchasers domiciled in Quebec, in lieu of and, except to the extent prohibited by applicable law, MIZARI disclaims all other warranties and conditions, express or implied, whether arising by law, statute, by course of dealing or usage of non-infringement.
Limitations: (not applicable to consumer purchasers domiciled in Quebec to the extent prohibited under Quebec law): (a) MIZARI shall not be liable for any incidental, special, consequential, economic, exemplary or indirect damages of any kind or nature (including lost profits or damages for loss of time or loss of use or loss of data) arising from or in any connection with the use or performance of a Product or a failure of a Product, even if MIZARI is aware of or has been advised of the possibility of such damages; (b) the remedies described in this limited warranty constitute complete fulfillment of all obligations and responsibilities of MIZARI to the purchaser with respect to the Product and shall constitute full satisfaction of all claims, whether based on contract, negligence, strict liability or otherwise. Some provinces may not allow the exclusion or limitation of certain damages, or limits on the duration or voiding of implied warranties or conditions; in such provinces, the exclusions and limits herein may not apply. This limited warranty is, except for consumer purchasers domiciled in Quebec, governed by the laws of the Province in Canada in which the purchaser has purchased the Product. For consumer purchasers domiciled in Quebec this limited warranty is governed by the laws of Quebec.

WARRANTY PERIODS (calculated from the date of original purchase): Parts & Labour (exceptions noted)

Audio Product 1 year

To obtain the name and address of the nearest Authorized Mizari Service Centre or Dealer, or for more information on this Limited Warranty, Mizari Extended Warranty Offers, Products or Accessory Sales, please contact Sharp:

• By calling Sharp Electronics Of Canada Ltd. at 905-568-7140

THIS LIMITED WARRANTY IS VALID ONLY IN CANADA
SHARP is a registered trademarks of SHARP CORPORATION; used under license by SHARP Corporation

TO OBTAIN SUPPLY, ACCESSORY OF PRODUCT INFORMATION, CALL 905-568-7140

MARKETED BY: MIZARI ENTERPRISES, INC.
1274 RINGWELL DRIVE, UNIT #2
NEWMARKET, ON L3Y 9C7
CANADA

SHARP NORTH MALAYSIA SDN. BHD.
LOT 202, BAKAR ARANG INDUSTRIAL ESTATE,
08000 SUNGAI PETANI, KEDAH, WEST MALAYSIA.

Notes particulières

Ne concerne que les utilisateurs des États-Unis

ATTENTION

RISQUE D'ÉLECTROCUTION. NE PAS OUVRIR.

ATTENTION : AFIN D'ÉVITER LES RISQUES D'ÉLECTROCUTION, NE PAS RETIRER LE CAPOT (OU L'ARRIÈRE). L'APPAREIL NE CONTIENT AUCUNE PIÈCE QUE L'UTILISATEUR PUISSE REMPLACER. CONFIER TOUTE RÉPARATION À UN PERSONNEL QUALIFIÉ

Explication des symboles graphiques

Le symbole de réclair inscrit dans un triangle équilatéral est un avertissement à l'attention de l'utilisateur sur la présence, à l'intérieur du produit, de pièces non isolées soumises à une "très haute tension" pouvant provoquer une électrocution.

Le symbole du point d'exclamation, inscrit dans un triangle équilatéral, a pour objet d'appeler l'attention de l'utilisateur sur la présence, dans la documentation accompagnant le produit, d'importantes instructions concernant son mode opératoire et son entretien (réparation).

AVERTISSEMENT : POUR RÉDUIRE LES RISQUES D'INCENDIE OU D'ÉLECTROCUTION, NE PAS EXPOSER CET APPAREIL À LA PLUIE OU À L'HUMIDITÉ.

Ce produit est classé comme PRODUIT LASER DE CLASSE 1

Attention : L'utilisation de commandes, de réglages ou de procédures autres que ceux spécifiés ici peut entraîner une exposition à des radiations dangereuses.

CLASS 1
LASER PRODUCT

Le nom et les logos *Bluetooth*® sont des marques déposées appartenant à Bluetooth SIG, Inc. et toute utilisation de ces marques par SHARP est sous licence. Les autres marques et noms commerciaux sont ceux de leurs propriétaires respectifs.

POUR VOS DOSSIERS

Pour vous aider à signaler cet appareil en cas de perte ou de vol, veuillez enregistrer ci-dessous le numéro de modèle et le numéro de série qui se trouvent à l'arrière de l'appareil. Veuillez conserver ces informations.

Numéro de modèle _____

Numéro de série _____

Date d'achat _____

Lieu d'achat _____

REMARQUES

- Ce système audio prend en charge les appareils avec Android 4.1, Jelly bean et supérieur.
- Pour les appareils avec une version Android inférieure, reportez-vous au manuel d'utilisation de l'appareil pour l'application recommandée (application).

La fourniture de ce produit ne confère aucune licence ni n'implique aucun droit de distribuer le contenu créé avec ce produit dans des systèmes de diffusion générant des revenus (terrestre, satellite, câble et/ou autres canaux de distribution), des applications de streaming génératrices de revenus (via Internet, intranets et/ou d'autres réseaux), d'autres systèmes de distribution de contenu générateurs de revenus (applications audio payantes ou audio à la demande, etc.) ou sur des supports physiques générateurs de revenus (disques compacts, disques numériques polyvalents, puces à semi-conducteurs, disques durs, cartes mémoire et similaires). Une licence indépendante pour une telle utilisation est requise. Pour plus de détails, veuillez visiter http://mp3licensing.com
Technologie de codage audio MPEG Layer-3 sous licence de Fraunhofer IIS et Thomson.

Remarque à l'intention de l'installateur du système CATV :
Ce rappel est fourni pour attirer l'attention de l'installateur du système CATV sur l'article 820 du Code national de l'électricité qui fournit des directives pour une mise à la terre appropriée et, en particulier, spécifie que le câble de terre doit être connecté au système de mise à la terre du bâtiment, aussi près du point d'entrée du câble dans la mesure du possible.

■ Déclaration FCC

Avis de la FCC
Déclaration de conformité du fournisseur
MICRO-CHAÎNE STÉRÉO SHARP XL-B530
Cet appareil est conforme à la partie 15 des règles de la FCC. Son fonctionnement est soumis aux deux conditions suivantes : (1) cet appareil ne doit pas causer d'interférences nuisibles et (2) cet appareil doit accepter toute interférence reçue, y compris les interférences susceptibles de provoquer un fonctionnement indésirable.
Partie responsable:
MIZARI ENTERPRISES, INC.
5455 WILSHIRE BOULEVARD, SUITE 1410
LOS ANGELES, CA90036
TEL: 1-877-506-4900

REMARQUE

Cet équipement a été testé et déclaré conforme aux limites d'un appareil numérique de classe B, conformément à la partie 15 des règles de la FCC. Ces limites sont conçues pour fournir une protection raisonnable contre les interférences nuisibles dans une installation résidentielle. Cet équipement génère, utilise et peut émettre de l'énergie de fréquence radio et, s'il n'est pas installé et utilisé conformément aux instructions, peut causer des interférences nuisibles aux communications radio. Cependant, il n'y a aucune garantie que des interférences ne se produiront pas dans une installation particulière. Si cet équipement cause des interférences nuisibles à la réception radio ou télévision, ce qui peut être déterminé en éteignant et en rallumant l'équipement, l'utilisateur est encouragé à essayer de corriger l'interférence par une ou plusieurs des mesures suivantes :

- Réorientez ou déplacez l'antenne de réception.
- Augmentez la distance entre l'équipement et le récepteur.
- Connectez l'équipement à une prise sur un circuit différent de celui auquel le récepteur est connecté.
- Consultez le revendeur ou un technicien radio/TV expérimenté pour obtenir de l'aide.

Avertissement: Les changements ou modifications apportés à cet appareil non expressément approuvés par la partie responsable de la conformité pourraient annuler l'autorité de l'utilisateur à faire fonctionner l'équipement.

Déclaration de la FCC sur l'exposition aux rayonnements

Cet appareil est conforme aux limites d'un appareil numérique de classe B, conformément à la partie 15 des règles de la FCC.

Il ne doit pas être co-localisé ou fonctionner en conjonction avec une autre antenne ou émetteur.

Le fonctionnement est soumis aux deux conditions suivantes :

1. Cet appareil ne doit pas causer d'interférences nuisibles et
2. Cet appareil doit accepter toute interférence reçue, y compris les interférences susceptibles de provoquer un fonctionnement indésirable.

Pour maintenir la conformité avec les directives d'exposition RF de la FCC, placez le produit au moins 20 cm des personnes à proximité.

Déclaration d'IC sur l'exposition aux rayonnements (pour les utilisateurs au Canada)

Cet appareil numérique de classe B est conforme à la norme canadienne ICES-003.

Cet appareil contient un ou des émetteurs/récepteurs exempts de licence conformes aux RSS exempts de licence d'Innovation, Sciences et Développement économique Canada.

Le fonctionnement est soumis aux deux conditions suivantes :

1. Cet appareil ne doit pas causer d'interférences et
2. Cet appareil doit accepter toutes les interférences, y compris les interférences susceptibles de provoquer un fonctionnement indésirable.

Pour maintenir la conformité avec les directives d'exposition RF, placez le produit au moins 20 cm des personnes à proximité.

Consignes de sécurité importantes

L'électricité est utilisée pour remplir de nombreuses fonctions utiles, mais elle peut également causer des blessures et des dommages matériels si elle est mal manipulée. Ce produit a été conçu et fabriqué avec la plus haute priorité sur la sécurité. Cependant, une mauvaise utilisation peut entraîner un choc électrique et/ou un incendie. Afin d'éviter tout danger potentiel, veuillez respecter les instructions suivantes lors de l'installation, de l'utilisation et du nettoyage du produit. Pour assurer votre sécurité et prolonger la durée de vie de ce produit, veuillez lire attentivement les précautions suivantes avant utilisation.

1) Lisez ces instructions.
2) Conservez ces instructions.
3) Tenez compte de tous les avertissements.
4) Suivez toutes les instructions.
5) N'utilisez pas cet appareil près de l'eau.
6) Nettoyez uniquement avec un chiffon sec.
7) Ne bloquez aucune ouverture de ventilation. Installer conformément aux instructions du fabricant.
8) Ne pas installer à proximité de sources de chaleur telles que des radiateurs, des registres de chaleur, des poêles ou d'autres appareils (y compris des amplificateurs) produisant de la chaleur.
9) N'annulez pas l'objectif de sécurité de la fiche polarisée ou de mise à la terre. Une fiche polarisée a deux lames dont l'une est plus large que l'autre. Une fiche de type mise à la terre a deux lames et une troisième broche de mise à la terre. La lame large ou la troisième dent sont fournies pour votre sécurité. Si la fiche fournie ne rentre pas dans votre prise, consultez un électricien pour remplacer la prise obsolète.
10) Protégez le cordon d'alimentation contre les piétinements ou les pincements, en particulier au niveau des fiches, des prises de courant et du point de sortie de l'appareil.
11) N'utilisez que les fixations/accessoires spécifiés par le fabricant.
12) Utiliser uniquement avec le chariot, le support, le trépied, le support ou la table spécifié par le fabricant ou vendu avec l'appareil. Lorsqu'un chariot est utilisé, faire preuve de prudence lors du déplacement de la combinaison chariot/appareil pour éviter les blessures en cas de renversement.

13) Débranchez cet appareil pendant les orages ou lorsqu'il n'est pas utilisé pendant de longues périodes.
14) Confiez tous les entretiens à un personnel de service qualifié. Une réparation est nécessaire lorsque l'appareil a été endommagé de quelque manière que ce soit, comme le cordon d'alimentation ou la prise est endommagé, du liquide a été renversé ou des objets sont tombés dans l'appareil, l'appareil a été exposé à la pluie ou à l'humidité, ne fonctionne pas normalement , ou a été supprimé.

Informations de sécurité supplémentaires

15) Sources d'alimentation - Ce produit doit être utilisé uniquement à partir du type de source d'alimentation indiqué sur l'étiquette de marquage. Si vous n'êtes pas sûr du type d'alimentation électrique de votre domicile, consultez votre revendeur de produits ou votre compagnie d'électricité locale. Pour les produits destinés à fonctionner à partir d'une alimentation par batterie ou d'autres sources, reportez-vous aux instructions d'utilisation.
16) Surcharge - Ne surchargez pas les prises murales, les rallonges ou les prises de courant intégrées car cela peut entraîner un risque d'incendie ou de choc électrique.
17) Entrée d'objets et de liquides - N'introduisez jamais d'objets de quelque nature que ce soit dans ce produit par les ouvertures car ils pourraient toucher des points de tension dangereux ou des pièces court-circuitées pouvant entraîner un incendie ou un choc électrique. Pour éviter tout risque d'incendie ou d'électrocution, n'exposez pas cet appareil à des gouttes ou à des éclaboussures. Aucun objet rempli de liquide, tel qu'un vase, ne doit être placé sur l'appareil.
18) Dommages nécessitant une réparation - Débranchez ce produit de la prise murale et confiez la réparation à un personnel qualifié dans les conditions suivantes :
    a. Lorsque le cordon d'alimentation ou la fiche est endommagé,
    b. Si du liquide a été renversé ou si des objets sont tombés dans le produit,
    c. Si le produit a été exposé à la pluie ou à l'eau,
    d. Si le produit ne fonctionne pas normalement en suivant les instructions d'utilisation. Ajustez uniquement les commandes couvertes par les instructions d'utilisation, car un réglage incorrect d'autres commandes peut entraîner des dommages et nécessitera souvent un travail approfondi de la part d'un technicien qualifié pour restaurer le produit à son fonctionnement normal,
    e. Si le produit est tombé ou a été endommagé de quelque manière que ce soit, et
    f. Lorsque le produit présente un changement distinct de performance - cela indique un besoin de service.
19) Pièces de rechange - Lorsque des pièces de rechange sont nécessaires, assurez-vous que le technicien de service a utilisé des pièces de rechange spécifiées par le fabricant ou qui ont les mêmes caractéristiques que la pièce d'origine. Les substitutions non autorisées peuvent entraîner un incendie, un choc électrique ou d'autres dangers.
20) Contrôle de sécurité - Une fois l'entretien ou la réparation de ce produit terminé, demandez au technicien de service d'effectuer des contrôles de sécurité pour déterminer que le produit est en bon état de fonctionnement.
21) Montage au mur ou au plafond - Lors du montage du produit au mur ou au plafond, assurez-vous d'installer le produit selon la méthode recommandée par le fabricant.
22) Lignes électriques - Un système d'antenne extérieur ne doit pas être situé à proximité de lignes électriques aériennes ou d'autres lumières électriques ou circuits électriques, ou à un endroit où il peut tomber dans de telles lignes ou circuits électriques. Lors de l'installation d'un système d'antenne extérieur, des précautions extrêmes doivent être prises pour éviter de toucher ces lignes ou circuits électriques, car tout contact avec eux pourrait être mortel.
23) Prise de fixation protectrice - Le produit est équipé d'une prise de fixation dotée d'une protection contre les surcharges. Ceci est un élément de sécurité. Voir le manuel d'instructions pour le remplacement ou la réinitialisation du dispositif de protection. Si le remplacement de la fiche est nécessaire, assurez-vous que le technicien de service a utilisé une fiche de remplacement spécifiée par le fabricant qui a la même protection contre les surcharges que la fiche d'origine.
24) Support - Ne placez pas le produit sur un chariot, un support, un trépied ou une table instable. Placer le produit sur une base instable peut provoquer sa chute, entraînant des blessures graves ainsi que des dommages au produit. Utilisez uniquement un chariot, un support, un trépied, un support ou une table recommandés par le fabricant ou vendus avec le produit. Lors du montage du produit sur un mur, assurez-vous de suivre les instructions du fabricant. Utilisez uniquement le matériel de montage recommandé par le fabricant.

Précautions

■ Générale

- Gardez votre équipement au moins 4” (10 cm) d’espace libre sur les côtés, le dessus et l’arrière pour une bonne ventilation.
- Utilisez l’appareil sur une surface ferme, plane et exempte de vibrations.
- Placez l’appareil à au moins 12 pouces (30 cm) de tout téléviseur à tube cathodique pour éviter les variations de couleur sur l’écran du téléviseur. Si les variations persistent, éloignez l’appareil du téléviseur. La télévision LCD n’est pas sujette à de telles variations.
- Gardez l’appareil à l’abri de la lumière directe du soleil, des champs magnétiques puissants, de la poussière excessive, de l’humidité et des équipements électroniques/électriques (ordinateurs personnels, télécopieurs, etc.) qui génèrent du bruit électrique.
- N’exposez pas l’appareil à l’humidité, à des températures supérieures à 104˚F (40˚C) ou à des températures extrêmement basses.
- Si l’appareil ne fonctionne pas correctement, débranchez-le et rebranchez-le. Allumez ensuite l’appareil.
- En cas d’orage électrique, débranchez l’appareil pour plus de sécurité.
- Tenez la fiche d’alimentation secteur par la tête lorsque vous la retirez de la prise secteur, car tirer sur le cordon peut endommager les fils internes.
- Ne placez rien sur le dessus de l’appareil.
- La fiche d’alimentation CA est utilisée comme dispositif de déconnexion et doit toujours rester facilement utilisable.
- **Ne retirez pas le couvercle extérieur, car cela pourrait entraîner un choc électrique. Référez le service interne à votre centre de service SHARP local.**
- Cet appareil ne doit être utilisé que dans la plage de 32˚F - 104˚F (0˚C - 40˚C).
- ⧈ Cet équipement est un appareil électrique de classe II ou à double isolation. Il a été conçu de manière à ne pas nécessiter de connexion de sécurité à la terre électrique.

Avertissement:

La tension utilisée doit être la même que celle indiquée sur cet appareil. L’utilisation de ce produit avec une tension supérieure autre que celle spécifiée est dangereuse et peut entraîner un incendie ou tout autre type d’accident causant des dommages. SHARP ne sera pas tenu responsable de tout dommage résultant de l’utilisation de cet appareil avec une tension autre que celle spécifiée.

■ Contrôle du volume

Le niveau sonore à un réglage de volume donné dépend de l’efficacité des haut-parleurs, de l’emplacement et de divers autres facteurs. Il est conseillé d’éviter l’exposition à des niveaux de volume élevés, ce qui se produit lors de la mise sous tension de l’appareil avec le réglage du volume élevé ou lors de l’écoute continue à des volumes élevés.

■ Avant utilisation

- Choisissez soigneusement l’emplacement d’installation de l’unité. Évitez de le placer en plein soleil ou à proximité d’une source de chaleur. Évitez également les endroits soumis à des vibrations et à une poussière excessive, au froid ou à l’humidité. Éloignez-vous des sources qui bourdonnent, comme les transformateurs ou les moteurs.
- N’ouvrez pas le boîtier car cela pourrait endommager les circuits ou provoquer un choc électrique. Si un objet étranger devait pénétrer dans l’appareil, contactez votre revendeur.
- Lorsque vous débranchez la fiche d’alimentation de la prise murale, tirez toujours directement sur la fiche, ne tirez jamais sur le cordon.
- N’essayez pas de nettoyer l’appareil avec des solvants chimiques car cela pourrait endommager l’appareil. Utilisez un chiffon propre et sec.
- Pour couper complètement l’alimentation de ce produit, débranchez le cordon d’alimentation de la prise murale. Assurez-vous de débrancher l’appareil si vous n’avez pas l’intention de l’utiliser pendant une période prolongée, comme des vacances.
- Conservez ce manuel dans un endroit sûr pour référence future.

Garantie (États-Unis)

GARANTIE LIMITÉE CONSOMMATEUR (valable aux États-Unis uniquement)

MIZARI ENTERPRISES, INC. garantit au premier acheteur consommateur que ce produit de marque Sharp (le "Produit"), lorsqu'il est expédié dans son emballage d'origine, sera exempt de défauts de fabrication et de matériaux, et convient qu'il réparera, à sa discrétion, le défaut ou remplacera le Produit défectueux ou une partie de celui-ci par un équivalent neuf ou remis à neuf à aucun frais pour l'acheteur pour les pièces ou la main-d'œuvre pendant la ou les périodes indiquées ci-dessous. Cette garantie ne s'applique pas aux éléments d'apparence du produit ni aux éléments supplémentaires exclus énoncés ci-dessous ni à tout produit dont l'extérieur a été endommagé ou défiguré, qui a été soumis à une tension inappropriée ou à une autre utilisation abusive, anormale service ou de manutention, ou dont la conception ou la construction a été altérée ou modifiée. Afin de faire valoir les droits en vertu de cette garantie limitée, l'acheteur doit suivre les étapes décrites ci-dessous et fournir une preuve d'achat au réparateur.

La garantie limitée décrite ici s'ajoute à toutes les garanties implicites pouvant être accordées aux acheteurs par la loi. TOUTES LES GARANTIES IMPLICITES, Y COMPRIS LES GARANTIES DE QUALITÉ MARCHANDE ET D'ADÉQUATION À L'UTILISATION, SONT LIMITÉES À LA OU LES PÉRIODES À COMPTER DE LA DATE D'ACHAT ÉNONCÉES CI-DESSOUS. Certains États n'autorisent pas les limitations sur la durée d'une garantie implicite, de sorte que la limitation ci-dessus peut ne pas s'appliquer à vous. Ni le personnel de vente du vendeur ni aucune autre personne n'est autorisé à faire des garanties autres que celles décrites ici, ou à prolonger la durée de toute garantie au-delà de la période décrite ici au nom de MIZARI. Les garanties décrites ici seront les seules et exclusives garanties accordées par MIZARI et seront le seul et unique recours disponible pour l'acheteur. La correction des défauts, de la manière et pour la période de temps décrites ici, constituera l'accomplissement complet de toutes les obligations et responsabilités de MIZARI envers l'acheteur en ce qui concerne le produit, et constituera la pleine satisfaction de toutes les réclamations, qu'elles soient basées sur un contrat, négligence, responsabilité stricte ou autre. En aucun cas, MIZARI ne pourra être tenu responsable, ou de quelque manière que ce soit, responsable des dommages ou défauts du produit qui ont été causés par des réparations ou des tentatives de réparation effectuées par une personne autre qu'un réparateur agréé. MIZARI ne sera pas non plus responsable ou en aucune façon responsable de tout dommage économique ou matériel accessoire ou consécutif. Certains États n'autorisent pas l'exclusion des dommages accessoires ou consécutifs, de sorte que l'exclusion ci-dessus peut ne pas s'appliquer à vous.

CETTE GARANTIE LIMITÉE EST VALABLE UNIQUEMENT AUX CINQUANTE (50) ÉTATS-UNIS, DANS LE DISTRICT DE COLUMBIA ET À PORTO RICO.

Section spécifique au modèle **Votre numéro de modèle de produit et sa description :**	**XL-B530** **MICRO-CHAÎNE STÉRÉO**
Période de garantie pour ce produit : **Article(s) supplémentaire(s) exclu(s) de la couverture de la garantie (si seulement):**	(Assurez-vous d'avoir cette information disponible lorsque vous besoin de service pour votre produit.) Un (1) an pièces et main d'oeuvre à compter de la date d'achat. Accessoires, fournitures et consommables.
Que faire pour obtenir le service :	Appelez Sharp sans frais au 1-877-506-4900

POUR OBTENIR DES INFORMATIONS SUR LES FOURNITURES, ACCESSOIRES OU PRODUITS, APPELEZ 1-877-506-4900

SHARP est une marque déposée de SHARP CORPORATION ; utilisé sous licence par SHARP Corporation

COMMERCIALISÉ PAR : MIZARI ENTERPRISES, INC.
5455 WILSHIRE BOULEVARD, SUITE 1410,
LOS ANGELES, CA 90036

SHARP NORTH MALAYSIA SDN. BHD.
LOT 202, BAKAR ARANG INDUSTRIAL ESTATE,
08000 SUNGAI PETANI, KEDAH, WEST MALAYSIA.

Garantie (Canada)

GARANTIE LIMITÉE DU CONSOMMATEUR (Valide au Canada seulement)

MIZARI ENTERPRISES, INC. garantit au premier acheteur ce produit de marque Sharp ("Produit"), lorsqu'il est expédié dans son emballage d'origine et vendu ou distribué au Canada par MIZARI ou par un revendeur MIZARI autorisé, et le Produit n'a pas été vendu "tel quel" ou "vente finale" que le Produit sera pendant la pendant la période de garantie applicable, être exempt de défauts de matériaux et de fabrication et, pendant la période de garantie applicable, soit réparer le Produit ou fournir au premier acheteur un remplacement du Produit défectueux.

Conditions : Cette garantie limitée ne s'applique pas :
(a) Tout dommage esthétique à la surface ou à l'extérieur du Produit qui a été dégradé ou causé par l'usure normale.
(b) Tout défaut causé ou réparation requise à la suite de dommages causés par des conditions externes ou environnementales, y compris, mais sans s'y limiter, la tension de la ligne de transmission/de la ligne électrique ou le déversement de liquide ou les actes de Dieu.
(c) Les réclamations de garantie pour les Produits retournés avec un modèle, un numéro de série et des marquages CSA/cUL illisibles ou non appropriés.
(d) Tout Produit utilisé à des fins de location ou commerciales.
(e) Tous les frais d'installation, de livraison, de configuration et/ou de programmation.
(f) Tout défaut causé ou réparation requise à la suite d'une utilisation abusive, d'une négligence, d'un accident, d'une mauvaise installation ou d'une utilisation inappropriée, comme indiqué dans le manuel du propriétaire ou toute autre documentation applicable du produit.
(g) Tout défaut causé ou réparation requise à la suite d'un produit qui a été altéré, modifié, ajusté ou réparé par toute personne autre que MIZARI, un centre de service agréé Sharp ou un revendeur agréé MIZARI.
(h) Tout défaut causé ou réparation requise à la suite de l'utilisation du Produit avec des éléments non spécifiés ou approuvés par MIZARI, y compris, mais sans s'y limiter à, bandes de nettoyage de tête et agents de nettoyage chimiques.
(i) Tout remplacement d'accessoires, de verrerie, de consommables ou d'éléments périphériques requis dans le cadre d'une utilisation normale du Produit, y compris, mais sans s'y limiter,écouteurs, télécommandes, adaptateurs secteur, piles, sonde de température, plateaux, filtres, courroies, rubans, câbles et papier.

Comment obtenir un service: Des informations sur le service de garantie peuvent être obtenues en appelant le 905-568-7140. Aucune autre personne (y compris tout revendeur ou service MIZARI centre) est autorisé à étendre, élargir ou transférer cette garantie au nom de MIZARI. L'acheteur sera responsable de tout enlèvement, les frais de réinstallation, de transport et d'assurance encourus.
Les garanties expresses de cette garantie limitée sont, sauf pour les acheteurs consommateurs domiciliés au Québec, en lieu et place de et, sauf dans la mesure interdite par loi applicable, MIZARI décline toutes les autres garanties et conditions, expresses ou implicites, qu'elles découlent de la loi, du statut, de la conduite des affaires ou de l'utilisation de non contrefaçon.
Limites: (ne s'applique pas aux acheteurs consommateurs domiciliés au Québec dans la mesure interdite par la loi québécoise) : (a) MIZARI doit ne sera pas responsable des dommages accessoires, spéciaux, consécutifs, économiques, exemplaires ou indirects de quelque nature que ce soit (y compris les pertes de bénéfices ou les dommages pour perte de temps ou perte d'utilisation ou perte de données) résultant de ou en relation avec l'utilisation ou la performance d'un Produit ou une défaillance d'un Produit, même si MIZARI est conscient ou a été informé de la possibilité de tels dommages ; (b) les recours décrits dans cette garantie limitée constituent l'accomplissement complet de tous obligations et responsabilités de MIZARI envers l'acheteur en ce qui concerne le produit et constituera l'entière satisfaction de toutes les réclamations, qu'elles soient fondées sur contrat, négligence, responsabilité stricte ou autre. Certaines provinces peuvent ne pas permettre l'exclusion ou la limitation de certains dommages, ou des limites sur la durée ou l'annulation des garanties ou conditions implicites ; dans ces provinces, les exclusions et limites des présentes peuvent ne pas s'appliquer. Cette garantie limitée est, sauf pour le consommateur acheteurs domiciliés au Québec, régis par les lois de la province du Canada dans laquelle l'acheteur a acheté le Produit. Pour le consommateur acheteurs domiciliés au Québec, cette garantie limitée est régie par les lois du Québec.

PÉRIODES DE GARANTIE (calculé à partir de la date d'achat d'origine) : pièces et main-d'œuvre (exceptions notées)

Produit audio 1 an

Pour obtenir le nom et l'adresse du centre de service ou du revendeur agréé Mizari le plus proche, ou pour plus d'informations sur cette garantie limitée, Mizari Pour les offres de garantie prolongée, les ventes de produits ou d'accessoires, veuillez contacter Sharp :

• En appelant Sharp Electronics Of Canada Ltd. au 905-568-7140

CETTE GARANTIE LIMITÉE EST VALABLE UNIQUEMENT AU CANADA
SHARP est une marque déposée de SHARP CORPORATION ; utilisé sous licence par SHARP Corporation

POUR OBTENIR DE L'APPROVISIONNEMENT, ACCESSOIRE D'INFORMATIONS SUR LE PRODUIT, APPELEZ LE 905-568-7140

COMMERCIALISÉ PAR: MIZARI ENTERPRISES, INC.
1274 RINGWELL DRIVE, UNIT #2
NEWMARKET, ON L3Y 9C7
CANADA

SHARP NORTH MALAYSIA SDN. BHD.
LOT 202, BAKAR ARANG INDUSTRIAL ESTATE,
08000 SUNGAI PETANI, KEDAH, WEST MALAYSIA.

Introduction

Thank you for purchasing this SHARP product. To obtain the best performance from this product, please read this manual carefully. It will guide you in operating your SHARP product.

Accessories

Please confirm that only the following accessories are included.

Contents

Controls and indicators

■ Main unit

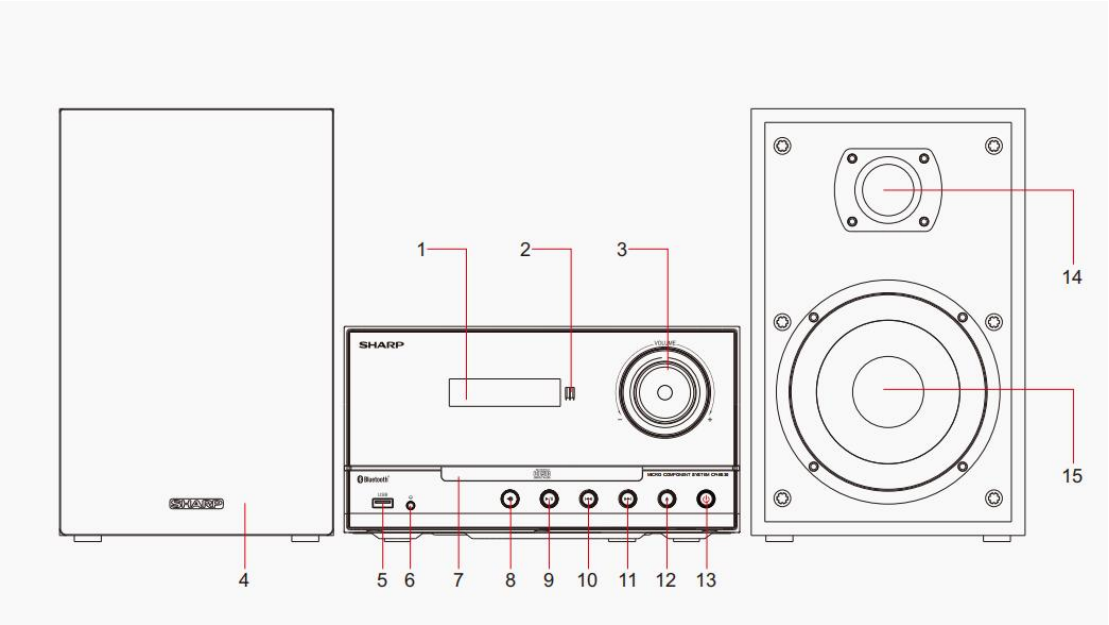

Top Panel

1. **Display Screen:** Shows information in relation to the mode/function being used.
2. **Remote Sensor:** Point the remote at the sensor within a 7m range
3. **VOLUME+/- knob:** Turn to adjust the volume level.
4. **Speaker Grill Cover**:Removable speaker grill cover
5. **USB Port:** Used to connect a USB flash disk.
6. **Earphone Jack：** Used to connect e**arphone.**
7. CD Input:Used to input CD.
8. **SOURCE button:** Press to select the modes.
9. **PLAY/PAUSE button:** Press to pause or play the music.
10. **PREVIOUS button:** Press to skip to previous song/station, press and hold to reverse/scan.
11. **NEXT button:** Press to skip to next song/station, press and hold to fast forward/scan.
12. **EJECT button+:** Press to open/close CD drawer (in CD mode)
13. **STANDBY**: Press to turn on or enter standby
14. **Tweeter**
15. **Woofer**

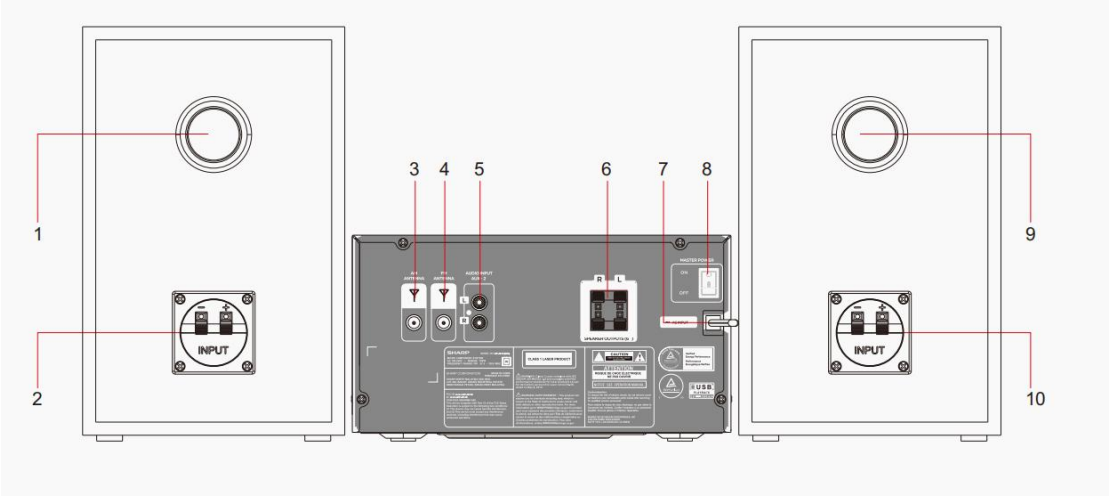

Rear Panel

1.Left Sound air **hole**:

2.Audio Input Socket: Used to connect external audio sources.

3.AM Antenna: To receive the AM signal.

4.FM Antenna: To receive the FM signal.

5.Line in (RCA): Used to connect external audio sources.

6.Speaker Terminals: Connect the speakers to the main unit.

7.Power supply: Connect the power cord.

8.Main switch: Press to turn on or turn off.

9.Right air **hole**:

10. Audio Input Socket: Used to connect external audio sources.

Controls and indicators (continued)

■ Remote control

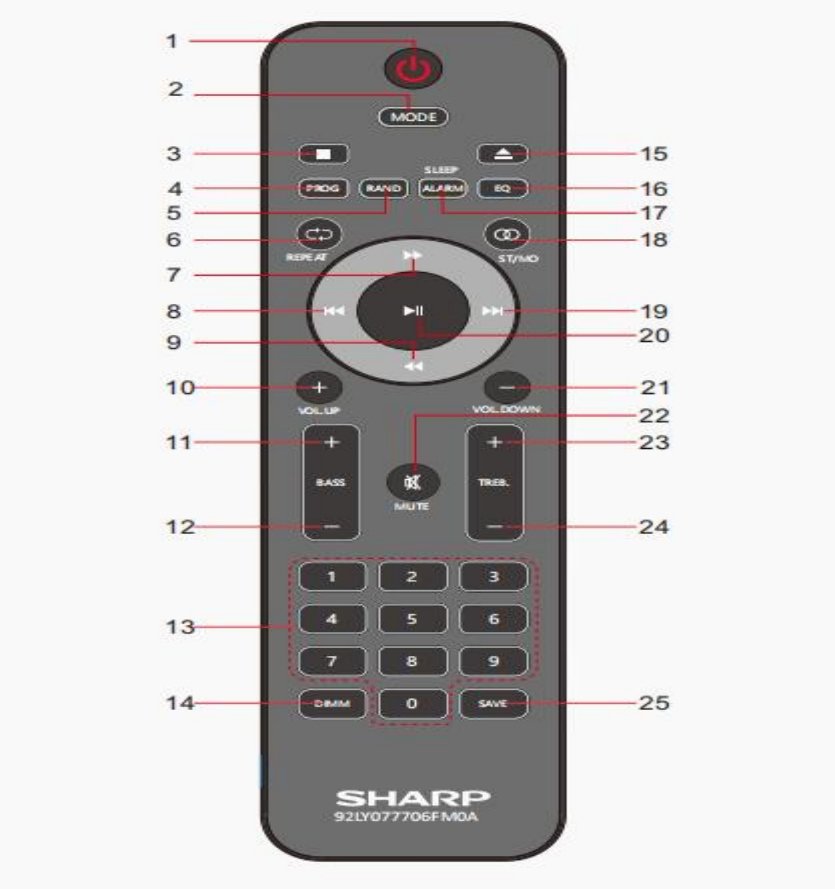

1. **STANDBY:** press to turn on or enter standby.
2. **MODE:**Switch between FM/AM/AUX/CD/USB/BT modes**.**
3. **STOP:** In CD/USB mode, press to stop playback.
4. **PROGRAM:** Used this to program the playback order.
5. **RANDOM:** Press this to play music in a random order.
6. **REPEAT:** Press to repeat song in CD mode.
7. **FAST FORWARD:** Press this to fast forward the track that is currently playing.
8. **PREVIOUS:** Press this to skip to the previous track/ saved station.
9. **FAST REWIND:** Press this to fast-rewind the track that is currently playing.
10. **VOLUME +:** Press this to increase volume.
11. **BASS +:** Press this button increase the bass.
12. **BASS -:** Press this button decrease the bass.
13. **NUMBER (0-9):** Use to select tracks or enter frequency.
14. **DIMMER:**2 intensity, off
15. **EJECT:** Press to open/close CD drawer (in CD mode).

16. **EQ:** Press this to select the sound equalizer pre-set.
17. **SLEEP / ALARM**
18. **MO/ST:** In FM mode, press to switch stereo on/off.
19. **NEXT:** Jump to next track/saved station.
20. **PLAY/PAUSE:** Start or pause the playback
21. **VOLUME -:** Press this to decrease volume.
22. **MUTE:** Press this to mute the sound, press again or press + or - button to resume.
23. **TREBLE +:** Press this button to increase the treble.
24. **TREBLE -:** Press this button to decrease the treble.
25. **SAVE:** Press to save your favourite stations.

Fitting or replacing the remote control batteries

Use 2 "AAA" size batteries (UM/SUM-4, R3, HP-16 or similar).

1. Remove the cover of the battery compartment, push your thumb down on to the circle on the battery compartment cover and slide it down.
2. Insert two batteries (type AAA 1.5V) observing polarity +/- as shown. When replacing the batteries, use only the same type of battery supplied.
3. Replace the battery cover and clip it in place.

Caution:

- Replace all old batteries with new ones at the same time.
- Remove the batteries if the unit will not be used for a long period of time. This will prevent potential damage due to battery leakage.
- Do not use rechargeable batteries (nickel-cadmium battery, etc.).
- Batteries (battery pack or batteries installed) shall not be exposed to excessive heat such as sunshine, fire or the like.
- Risk of fire explosion if the battery is replaced by an incorrect type.

Notes concerning use:

- Exposing the sensor on the unit and remote control to strong light may interfere with operation. Change the lighting or the direction of the unit if this occurs.
- Keep the remote control away from moisture, heat shock, and vibrations.

System connection

■ Preparation for use

1. Place a speaker on either side of the main unit, preferably at the same height and with at least 150mm space between each speaker to the main unit. Connect the speaker plugs to the rear of the unit. Take care to match the speaker placed to the LEFT to the LEFT output on the rear of the unit. Repeat for the RIGHT speaker.
2. Please ensure that the voltage marked on the rating label, located on the rear panel, is the same as the voltage in your area. Insert the end of the power lead in to the AC IN socket on the back of the unit. Plug the other end of the cable in to the wall socket.
3. Press the STANDBY button on the main unit to turn it ON. Extend the ANTENNA to get the best reception. Press the source button on the unit, or FM button on the remote control to enter the FM mode. To use the radio in FM mode, follow the instructions in the FM RADIO OPERATION chapter of this manual.
4. Press the STANDBY button on the main unit to turn it ON. Extend the ANTENNA to get the best reception. Press the source button on the unit, or AM button on the remote control to enter the AM mode. To use the radio in AM mode, follow the instructions in the AM RADIO OPERATION chapter of this manual.
5. Press the source button on the unit, or MODE button on the remote control button to enter the Aux In (Audio) mode. Connect your audio device to the AUX IN socket via AUX-cable RCA-RCA Stereo Type. Control playback via your connected audio device.
6. Press the source button on the unit, or MODE button on the remote control button to enter the CD mode. Press the button to open the disc drawer and insert a disc. Press the button again to close. The CD will begin playing from the first track.
7. Press the source button on the unit, or MODE button on the remote control to enter the USB mode. Plug the USB device to USB port on the front panel of the unit, and it will read the USB and play automatically.
8. Press the source button on the unit, or MODE button on the remote control button to enter the Bluetooth mode. Activate the Bluetooth enabled device and select the "**SHARP XL-B530**". Select the song you want and press to play.

■ Basic functions

Switching modes

To switch between the modes:FM, AM, AUX, CD, USB, and Bluetooth, press SOURCE button on the unit or the MODE button on the remote control.

Volume control

1. Increase: Rotate the VOLUME control on the main unit clockwise or press the VOL+ button on the remote.
2. Decrease: Rotate the VOLUME control on the main unit anticlockwise or press the VOL- button on the remote.

EQ effects

Press the EQ button on the remote repeatedly to cycle through a set of equaliser presets to adjust the sound. Choose from CLASSIC, POP, ROCK, JAZZ, MOVIE and Off.

Mute function

Press the button at any time to mute the sound output.
Press again to unmute.

Tone controls

To adjust the bass, use the BAS+ or BAS- buttons on the remote control.
To adjust the treble, use the TRE+ or TRE- buttons on the remote control.

Standby mode

Press the STANDBY button on the unit or the remote to put the system into standby mode. To resume normal operation, press this button again.

NOTE: This unit is designed to enter STANDBY mode automatically, after about 15 minutes (approximately) of inactivity. Press STANDBY button to wake the unit.

NOTE: When you power on the unit from standby, it will resume in the mode that was last used.

Operations

■ FM radio operation

1. Press the source button on the unit, or MODE button on the remote control to enter the FM mode. (FM frequency 87.50 -108.00MHz)
2. Press the buttons on remote control to decrease or increase the frequency in 100KHz increments.
3. Press and hold the buttons on remote control to scan through the frequency range quickly. The scan will stop once it has found a station.
4. Press and hold the button to scan through the frequency range quickly; it will store any stations found automatically.
5. SAVE a station: You can store up to 50 FM stations in memory. Press the FREQ button and then, using the number buttons enter the frequency that you want to store.

   Press the SAVE button, it will show " P01" on the display. Press the button to select the station preset number you want to save the frequency under. Press the SAVE button again to confirm.

6. Recall the preset stations: Press the button to recall your stored stations.

■ AM radio operation

1. Press the source button on the unit, or MODE button on the remote control to enter the AM mode. (AM frequency 520-1710KHz)
2. Press the buttons on remote control to decrease or increase the frequency in 10KHz increments.
3. Press and hold the buttons on remote control to scan through the frequency range quickly. The scan will stop once it has found a station.
4. Press and hold the button to scan through the frequency range quickly; it will store any stations found automatically.
5. SAVE a station: You can store up to 20 AM stations in memory. Press the FREQ button and then, using the number buttons enter the frequency that you want to store.

   Press the SAVE button, it will show " P01" on the display. Press the button to select the station preset number you want to save the frequency under. Press the SAVE button again to confirm.

6. Recall the preset stations: Press the button to recall your stored stations.

■ CD operation

1. Press the source button on the unit, or MODE button on the remote control to enter the CD mode. Press the button to open the disc drawer, put a CD in, then press the button again to close.
2. Press the button to pause or play the song.
3. Press the button on remote control to stop playing, press the button to re-start.
4. Press the button to skip to the previous or next song.
5. Press the button on remote control to fast forward or fast rewind the playback, press repeatedly to resume normal speed.
6. To directly select a specific song press the number buttons 0-9 on remote control.
   Example:
   If the track number consists of two digits, for example 25, press button “2“, and then button “5“ to select the 25th track.
   If the track number is a one digit number, for example 9, press “0“ first, then “9“ to skip to the 9th track.
7. REPEAT button: While in playing mode, press the button to set repeat mode.

   For CD and CD-R discs, press the button to repeat playing songs.

   Press once to repeat current song. Press again to repeat all tracks. Press a third time to cancel.

8. Press the button on the remote control to play the tracks in a random order. Press again to resume.
9. You can set the disc to play tracks in a programmed order:

   Press the button on remote control to stop playing.

Press the PROGRAM button on remote control.
The screen displays: P01.

Press the number buttons on remote control to select the tracks to program.

Press the ⏮⏭ buttons on remote control to skip between the program tracks.

Press the PROGRAM button on the remote control to confirm.
To begin the programmed order, press the ▶/II button.

To cancel the program sequence, press the ■ button twice.

Notes:
MP3 format is supported.
Unsupported file formats are skipped.
For example, Word documents(.doc) or MP3 files with extension .dlf are ignored and not played.

■ Bluetooth operation

The Micro system has Bluetooth capability and is able to receive a signal within a range of 23 feet.
To pair the Micro system with a Bluetooth device:

1. Press the source button on the unit, or MODE button on the remote control button repeatedly to enter the Bluetooth mode, the“BT“ message appear and flash on the display.
2. Activate your Bluetooth device and select the search mode.
3. Select “**SHARP XL-B530**” from the search list and connect.
4. Enter “**0000**“ for password if prompted.
5. When the devices are connected to each other, a confirmation sound will be made. “BT” will stop flashing in the display.
6. You can now playback music from your device. Please note that the volume on the Bluetooth source device operates independently to the volume of the unit.
7. To turn off the Bluetooth function: switch to another function on the Micro system; disable the function on your Bluetooth source device; or long press the ▶/II button on the remote control.

■ USB operation

It is possible to listen to music via the USB device interface of the unit.
Connecting a USB device:
1. Switch the unit on and select USB mode by pressing the SOURCE button.
2. Connect the USB device to the USB connection socket on the front panel of the unit.
3. The unit will now play songs which are saved on the USB device.

Notes:
- MP3 format is supported.
- Unsupported file formats are skipped. For example, Word documents (.doc) or MP3 files with extension .dlf are ignored and not played

● Even when the files are in a supported format (MP3), some may not play or display depending on the compatibility.
● In some case, reading may be as long as 60 seconds, this is not a malfunction.
● Depending on the amount of data and media speed, it may take longer for the unit to read the USB device.
● The maximum USB memory size is 128GB.
● USB memory device must be formatted in FAT, FAT16 or FAT32

■ SLEEP/ALARM operation

● **SLEEP setting:** once turn on the unit, press the SLEEP/ALARM button from remote controller to start the sleep time setting,

Press the SLEEP/ALARM buttons on remote control to choose 10-90 mins entry to standby mode.

● **Alarm setting:** the unit includes simply alarm function, which can play the music automatically at set up time, or wake up you.

Long press (2seconds) the SLEEP/ ALARM button from remote controller, the hour digits will flare on display, press previous or next button to adjust the hours, short press the SLEEP/ALARM button to confirm and skip to minute/alarm source/alarm volume setting which is same operation as hours setting, press the SLEEP/ALARM button again to confirm and quite the alarm setting.

a. The sleep and alarm only workable when the AC power is connected. Please set up the sleep and alarm again in case of power interrupted.

b. When we set up the alarm ready in standby mode, the " Alarm" symbol will show on display, short press the alarm button can turn on or off the alarm.

c. press previous or next button to select the alarm source between RADIO/USB/CD/ BUZZER , please make sure the disc or USB device is available when you select it as alarm source.

d. You can select the alarm volume between 6~32.

Troubleshooting

Many potential problems can be resolved by the owner without calling a service technician. If something is wrong with this product, check the following before calling your authorised dealer or service centre.

Problem Description	Cause	Solution
The unit is not powered on	• Power cable not connected to wall socket • Power socket is not switched on	• Make sure the plug is connected • Switch the power on

No Sound from AUX / Bluetooth input	• Volume is too low • AUX/Bluetooth source volume is too low	• Increase the volume • Increase the output volume of the AUX source
Sound is distorted from AUX Input	• Volume is too high • AUX source volume is too high	• Reduce the volume • Reduce the output volume of the AUX source
Unable to play CD	• No disc in the tray • Disc not loaded properly • Disc is dirty	• Insert a compatible disc • Check the disc loaded correctly • Clean the disc
Static Sound	• Poor reception	• Re-locate the antenna (FM)
Desired station not found	• Weak signal • Station not available in your area	
Unit switches off after 15 minutes of inactivity	• Auto standby mode in operation	• This unit is designed to enter STANDBY mode automatically after 15 minutes of inactivity. Press the STANDBY button to wake up the unit.
Radio stations cannot be tuned in	• The antenna is positioned or connected poorly	• Connect the antenna securely

Specifications

■ General

As part of our policy of continuous improvement, SHARP reserves the right to make design and specification changes for product improvement without prior notice. The performance specification figures indicated are nominal values of production units. There may be some deviations from these values in individual units.

Frequency Response	60Hz - 20KHz
Power Supply	AC 100-240V~ 50/60Hz
Power Consumption	140 W
Standby Power Consumption	<1W
Output Power	2 x 50W (RMS)
Impedance	2 x 4 ohm
FM Frequency Range	87.5-108MHz
AM Frequency Range	520-1710KHz

■ Bluetooth

Version	V5.0
Maximum power transmitted	< 20 dbm
Frequency bands	2.402 GHz - 2.480 GHz
Compatible Bluetooth Profile	A2DP, AVRCP, HFP, SBC
Operating range	33 feet (10 meters)

■ CD player

CD format	CD, CD-R, CD-RW, MP3

■ Remote control

Battery Type	2x AAA / 1.5V