SMART WINE AERATOR
USER GUIDE

AVEiNE

THE NEW WINE EXPERIENCE

SUMMARY :

Inside 3
The Smart Wine Aerator 4
Before the first use 5
The app 6
First use 8
Warning 51
Specifications 56
Warranty 58

To use The Aveine Smart Wine Aerator, please read this document carefully. Beware, alcohol abuse is dangerous for your health, consume with moderation.

INSIDE

Product

1- A box / 2- A Smart Wine Aerator / 3- A protective pouch / 4- A notice / 5- A charging base / 6- A USB cable / * Not included

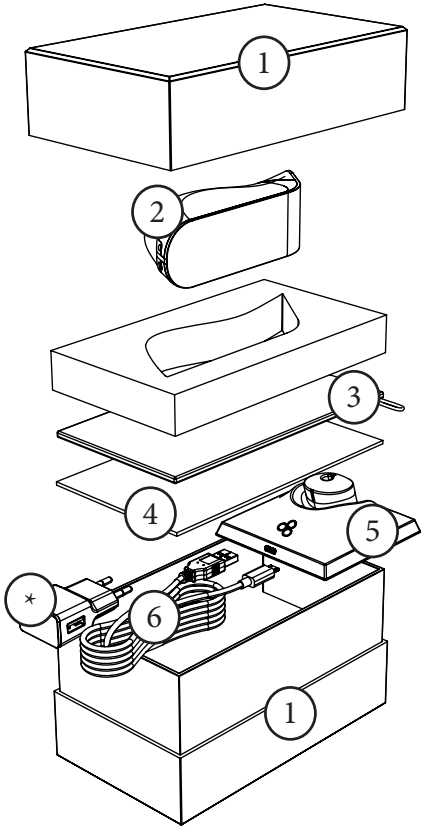

*Keep the packaging elements

THE AVEINE SMART WINE AERATOR

Live the New Wine Experience

All wines are different and need different aeration. And everyone is different, and has different tastes.
Thanks to the Smart Wine Aerator you can test and explore wine through different aerations. Set different aeration levels directly on the AVEINE Smart Wine Aerator and experiment with different levels of aeration. The app will record this information in order to update the database and refine the aeration recommendations.

Easy to place

The screen

This is a touch screen.

Pouring

Angled pouring spout and a drop-stop system.

Rinse

To clean the AVEINE Smart Wine Aerator, pass it under water. Attention, do not add in the dishwasher, do not immerse, do not add corrosive products on the device.

Do not clog/block

To facilitate the wine flow in the AVEINE Smart Wine Aerator, air outlets and inlets are located on both sides of the aerator. You must never obstruct them.

Liquid

Be careful, do not put any liquids other than wine or water. Do not put anything solid.

BEFORE THE FIRST USE

Charge

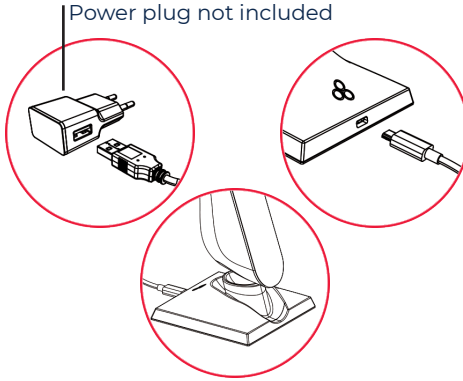

Prepare

Rinse the aerator with lukewarm water (see cleaning precautions below). Wipe the product with a clean cloth.
Your product is finally ready for use and you are now able to taste your wines under the best conditions!

AVEINE, THE APP

Enhance your experience with the app

With the Aveine app you can:
- Connect your aerator
- Scan the label of a wine
- Get a recommendation on wine aeration
- Have access to technical information about wines
- Access an interactive map to meet the AVEINE's ambassadors and discover the AVEINE Smart Wine Aerator
- Discover general information about wine on our blog
- Find information on the Smart Wine Aerator

From scanning to aeration

By scanning the label of the wine you want to aerate, the app will recognize your wine and offer a corresponding wine sheet with an ideal level of aeration.
If the app does not find your wine, you will have to fill in a questionnaire that will give you the the most appropriate recommendation for your aeration.

The app

Scan

Scan the label in the white part of the screen and press the red circle at the bottom of the screen.

Wine sheet

The wine sheet and recommended aeration are accessible from your smartphone. It is possible to adjust the aeration level directly from the app.

The wine is not in the database

The wine was not found in the database. You can enter the wine manually by answering a few questions or simply pass and discover the New Wine Experience by yourself.

New reference

Answer as many questions as possible to ensure that the algorithm offers you the best possible aeration recommendation.

(The more questions you will answer, the more the aeration will be relevant)

Settings

In the settings, you will be able to:
- Find different tutorials
- Manage several aerators
- Enable or disable the recording of photos on your phone
- Report a bug by shaking your smartphone
- See the FAQ
- Get more information about AVEINE
- Disconnect ... But are you sure?

FIRST USE

Install

The Smart Wine Aerator is equipped with a Bluetooth system that allows it to interact with the free Aveine app available on:

ANDROID APP ON Google play

Available on the iPhone App Store

Register

After installing the app, you must register, either through Facebook or with your email. Then follow the app instructions.

Pair

Make sure that the device is fully charged. Then pair the device with your smartphone with the app.

Finally...

Take a bottle of wine, any wine, one you know, one you don't know, any price range, any color, any year... Let's make it simple: enjoy!
And find some company because wine is all about sharing and the new wine experience is always better when you are with your friends.

PLACE

the aerator on the uncorked bottle

SCAN

the label with the app

SERVE

your wine under the perfect aeration conditions

SOMMAIRE :

Contenu 10
L'aérateur Intelligent 11
Avant la 1ère utilisation 12
L'application Aveine 13
1ère utilisation 15
Avertissement 51
Specifications 56
Garantie 58

Pour utiliser l'aérateur intelligent d'AVEINE, merci de bien lire ce document. Attention, l'abus d'alcool est dangereux pour la santé, consommez avec modération.

CONTENU

Produit

1- Un coffret / 2- Un aérateur intelligent / 3- Un pochon de protection / 4- Une notice / 5- Un socle de recharge / 6- Un cable usb / * Non fournis

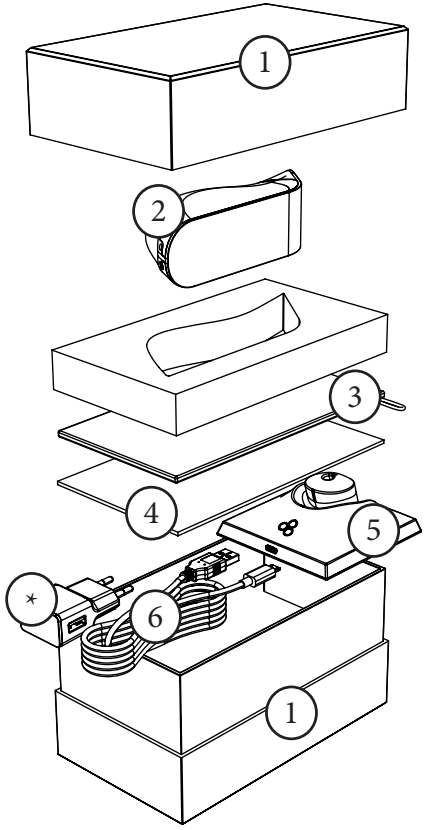

**Conserver les éléments d'emballage

L'AÉRATEUR INTELLIGENT AVEINE

Vivez la nouvelle expérience du vin

Tous les vins sont différents et s'aèrent différement. Mais vous savez aussi selon l'adage, que tous les goûts sont dans la nature.
Grâce à l'aérateur intelligent d'Aveine vous pourrez tester, explorer le vin au travers de différentes aérations, régler directement sur l'aérateur Intelligent d'AVEINE différents niveaux d'aération. L'application enregistrera ces informations afin de faire évoluer la base de données et d'affiner les propositions d'aération.

Facile à placer

L'écran

L'écran est tactile.

Verser

Bec verseur et stop goutte.

Rincer

Pour nettoyer l'aérateur Intelligent d'AVEINE, le passer sous l'eau. Attention, ne pas mettre au lave vaisselle, ne pas laisser immerger, ne pas utiliser de produits corrosifs sur l'appareil.

Ne pas boucher

Pour faciliter la circulation du vin dans l'aérateur Intelligent d'AVEINE, des sorties et entrées d'air sont situées de part et d'autre de l'aérateur. Il ne faut jamais les obstruer.

Liquide

Attention, ne pas mettre de liquides autres que du vin ou de l'eau. Ne rien mettre de solide.

AVANT LA 1ÈRE UTILISATION

Charger

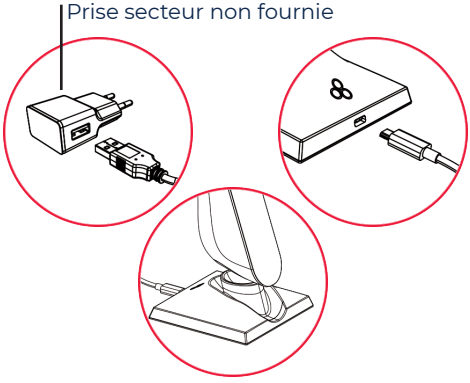

Préparer

Rincer l'aérateur à l'eau tiède. Essuyer le produit à l'aide d'un chiffon propre.
Votre produit est enfin prêt, vous allez pouvoir déguster vos vins dans les meilleures conditions !

L'APPLICATION AVEINE

Avec l'application, une expérience améliorée

Avec l'App d'AVEINE vous pouvez :
- Connecter votre aérateur
- Scanner l'étiquette d'un vin
- Avoir une recommandation sur l'aération d'un vin
- Avoir accès à des informations techniques sur les vins
- Accéder à une carte interactive pour connaitre les ambassadeurs d'Aveine afin de découvrir l'aérateur Intelligent AVEINE et le tester
- Découvrir des informations générales sur le vin grâce à notre blog
- Trouver des informations sur l'aérateur connecté

Du scan à l'aération

En scannant l'étiquette du vin que vous souhaitez aérer, l'application reconnait et propose une fiche de vin correspondante avec un niveau d'aération idéal.
Si l'application ne trouve pas votre vin, vous pourrez remplir un questionnaire qui vous permettra d'avoir la meilleure aération estimée.

L'application

Scan

Cadrer l'étiquette dans la partie blanche et appuyez sur le rond rouge en bas de l'écran.

Fiche vin

La fiche vin et l'aération conseillée sont accessibles depuis votre smartphone.

Le vin n’est pas référencé

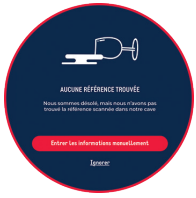

Le vin n’a pas été trouvé dans la base de données. Il est possible alors d’entrer le vin manuellement en répondant aux questions ou d’ignorer et de découvrir la nouvelle expérience du vin par vous même.

Nouvelle référence

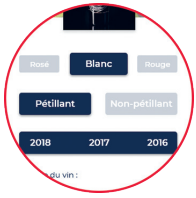

Répondez à un maximum de questions afin que l’algorithme vous propose la meilleure aération possible.

(Plus vous répondrez aux questions plus l’aération proposée sera pertinente)

Paramètres

Dans les paramètres, vous pourrez :
- Retrouver les différents tutoriels directement sur votre application
- Gérer plusieurs aérateurs
- Activer ou désactiver l’enregistrement des photos sur votre téléphone
- Reporter un bug en agitant votre téléphone
- Consultez la FAQ
- Avoir plus d’informations sur Aveine
- *Vous déconnecter … Mais êtes-vous sûr ?*

1ÈRE UTILISATION

Installer

Application 100% gratuite d'Aveine disponible sur :

ANDROID APP ON Google play

Available on the iPhone App Store

S'inscrire

Après avoir installé l'application, il faut s'inscrire, soit via Facebook soit avec votre mail. Il faut ensuite suivre les instructions de l'application.

Jumeler

Jumeler l'application avec l'aérateur (s'assurer que ce dernier est bien chargé) grâce au bluetooth.

Enfin...

Prenez une bouteille de vin, n'importe laquelle, que vous connaissez, que vous ne connaissez pas, n'importe quelle gamme de prix, n'importe quelle couleur, n'importe quelle année... Bref faites vous plaisir.
Trouvez de la compagnie car le vin c'est avant tout du partage et la nouvelle expérience du vin se vit à plusieurs.

PLACER

l'aérateur sur la bouteille débouchée

SCANNER

l'étiquette avec l'application

SERVIR

le vin à aération idéale de consommation

INHALTSVERZEICHNIS:

Inhalt 17
Der intelligente Belüfter 18
Vor der Inbetriebnahme 19
App 20
Inbetriebnahme 22
Warnhinweis 52
Technische Daten 56
Garantie 59

Bitte lesen Sie dieses Dokument sorgfältig durch, bevor Sie den intelligenten Belüfter von AVEINE verwenden. Achtung: Alkoholmissbrauch ist schädlich für Ihre Gesundheit. Konsumieren Sie ihn in Maßen.

INHALT

Gerät

1- Etui / 2- Ein intelligenter Belüfter / 3- Ein Schutzelement / 4- Eine Bedienungsanleitung / 5- Eine Ladestation / 6- Ein USB-Kabel / * Nicht im Lieferumfang enthalten

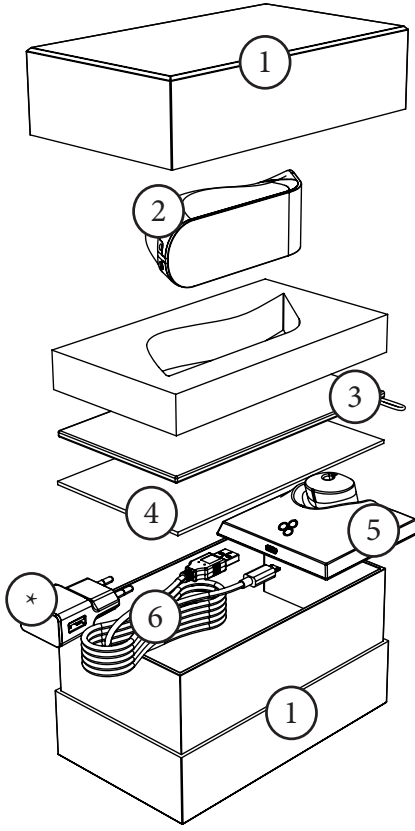

*Verpackungskomponenten an einem sicheren Ort aufbewahren.

DER INTELLIGENTE BELÜFTER VON AVEINE

Erleben Sie die neue Weinerfahrung

Alle Weine sind anders – und werden unterschiedlich belüftet. Aber Sie wissen auch, wie das Sprichwort bereits sagt, dass man über Geschmack nicht streiten kann.
Mit dem intelligenten Belüfter AVEINE können Sie den Wein mit verschiedenen Belüftungen testen, erkunden und direkt am intelligenten Belüfter AVEINE verschiedene Belüftungsstufen einstellen. Die App zeichnet diese Informationen auf, um die Datenbank auszubauen und die Belüftungsvorschläge zu verfeinern.

Leicht aufzustellen

L'écran

Das Display ist berührungsempfindlich.

Gießen

Ausgießer und Tropfschutz.

Spülen

Um den intelligenten Belüfter AVEINE zu reinigen, spülen Sie ihn bitte unter Wasser ab. Achtung: Nicht in die Spülmaschine geben, nicht untertauchen, keine ätzenden Produkte auf dem Gerät verwenden.

Nicht verstopfen

Um die Zirkulation des Weins im intelligenten Belüfter AVEINE zu erleichtern, befinden sich die Luftauslässe und -einlässe auf beiden Seiten des Belüfters. Sie sollten niemals abgedichtet werden.

Flüssigkeit

Achtung: Verwenden Sie keine anderen Flüssigkeiten als Wein oder Wasser. Geben Sie keine festen Materialien hinein.

VOR DER INBETRIEBNAHME

Laden

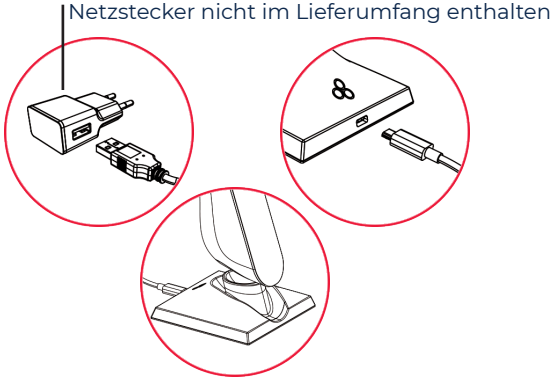

Vorbereiten

Spülen Sie den Lüfter mit warmem Wasser. Wischen Sie das Gerät mit einem sauberen Tuch ab.
Ihr Gerät ist jetzt fertig, Sie können Ihre Weine unter optimalen Bedingungen probieren!

DIE AVEINE-APP

Mit der App eine noch verbesserte Erfahrung

Mit der AVEINE-App können Sie:
- Ihren Belüfter anschließen
- das Weinetikett scannen
- Empfehlungen zur Belüftung eines Weines erhalten
- auf technische Informationen zu den Weinen zugreifen
- Greifen Sie auf eine interaktive Karte zu, um die Aveine-Botschafter kennenzulernen, um den intelligenten Belüfter AVEINE zu entdecken und zu testen
- Entdecken Sie allgemeine Informationen über Wein in unserem Weblog
- Finden Sie Informationen zum angeschlossenen Belüfter

Vom Scan zur Belüftung

Durch das Scannen des Etiketts des Weins, den Sie belüften möchten, erkennt und schlägt die App einen entsprechenden Datensatz für den Wein mit einer idealen Belüftung vor.
Sollte die App Ihren Wein nicht finden, so können Sie einen Fragebogen ausfüllen, mit dem Sie Informationen zur optimal geschätzten Belüftung erhalten.

App

Scannen

Erfassen Sie das Etikett im weißen Teil und drücken Sie dann auf den roten Kreis unten auf dem Bildschirm.

Datensatz des Weins

Der Datensatz des Weins und die empfohlene Belüftung können über Ihr Smartphone abgerufen werden.

Der Wein wird nicht aufgeführt

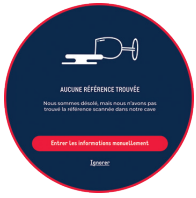

Der Wein konnte in der Datenbank nicht gefunden werden. Dann können Sie den Wein manuell eingeben, indem Sie die Fragen beantworten oder dieses Problem zu übergehen und das neue Weinerlebnis einfach selbst entdecken.

Neue Referenz

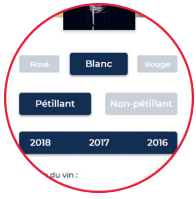

Beantworten Sie so viele Fragen wie möglich, damit der Algorithmus Ihnen eine optimale Belüftung vorschlagen kann.

(Je mehr Fragen Sie beantworten, desto passender wird die vorgeschlagene Belüftung sein.)

Einstellungen

In den Einstellungen können Sie:
- die verschiedenen Anleitungen direkt in Ihrer App aufrufen
- mehrere Belüfter verwalten
- das Aufnehmen von Fotos auf Ihrem Smartphone aktivieren oder deaktivieren
- Melden Sie einen Fehler, indem Sie Ihr Smartphone schütteln
- Lesen Sie die FAQ
- Mehr Informationen über Aveine
- *Abmelden ... Sind Sie sicher?*

INBETRIEBNAHME

Installieren

100 % kostenlose App von Aveine auf:

ANDROID APP ON Google play

Available on the iPhone App Store

Registrieren

Nach der Installation der App müssen Sie sich über Facebook oder mit Ihrer E-Mail registrieren. Befolgen Sie dann die Anweisungen der App.

Koppeln

Koppeln Sie die App über Bluetooth mit dem Belüfter (stellen Sie sicher, dass er gut aufgeladen ist).

Dann ...

Nehmen Sie eine Flasche Wein, egal welche, eine Flasche, die Sie kennen oder die Sie nicht kennen, egal aus welcher Preisklasse, Farbe, Jahrgang ... Kurz gesagt: Lassen Sie es sich gutgehen.
Bleiben Sie nicht alleine, denn beim Wein geht es vor allem um das Gesellige. Die Erfahrung eines neuen Weins erlebt man am besten gemeinsam.

SETZEN

Sie den Belüfter auf die entkorkte Flasche

SCANNEN

Sie das Etikett mit der App

SERVIEREN

Sie den Wein mit idealer Belüftung für Ihren Genuss

RIASSUNTO:

All'interno 24
Aeratore Smart per Vini 25
Prima del primo utilizzo 26
L'app 27
Primo utilizzo 29
Avvertenze 53
Specifiche 56
Garanzia 60

Prima di utilizzare l'Aeratore Smart per Vini di Aveine, ti preghiamo di leggere attentamente questo documento. Ricorda che l'abuso di alcolici è pericoloso per la tua salute: consumali con moderazione.

ALL'INTERNO

Prodotto

1- Una scatola / 2- Un Aeratore Smart per Vini / 3- Una borsa protettiva / 4- Un libretto di istruzioni / 5- Una base per la ricarica / 6- Un cavo USB / * Non incluso

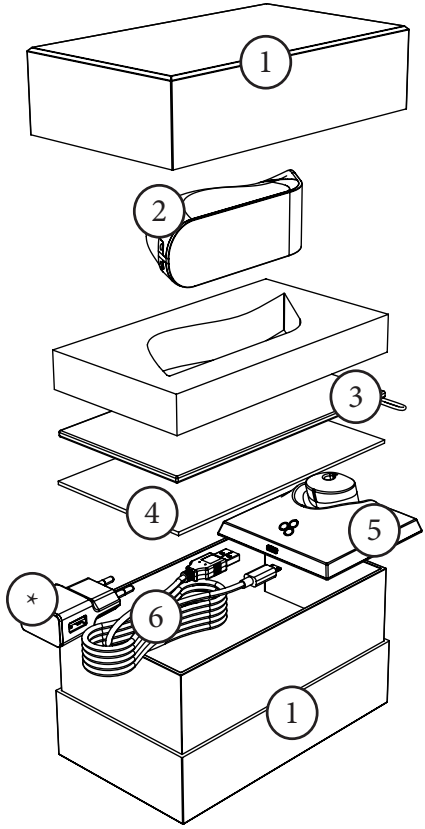

**Tieni gli elementi dell'imballaggio

L'AERATORE SMART PER VINI DI AVEINE

Per vivere una nuova esperienza enologica

Tutti i vini sono diversi e hanno bisogno di un'aerazione diversa. Ma anche noi siamo diversi e ognuno ha i suoi gusti.
Grazie all'Aeratore Smart per Vini, puoi provare e gustare i vini secondo aerazioni diverse. Imposta i livelli di aerazione che preferisci direttamente sull'Aeratore Smart per Vini e sperimenta tutti i livelli possibili. L'app registrerà tutte le informazioni per aggiornare il database e perfezionare i consigli sull'aerazione.

Facile da installare

Il display

Lo schermo è touch.

Versare

Beccuccio angolare per versare il vino e sistema salvagocce.

Risciacquo

Per pulire l'Aeratore Smart per Vini, passalo sotto l'acqua. Attenzione: non lavarlo in lavastoviglie, non immergerlo nell'acqua e non utilizzare prodotti corrosivi sul dispositivo.

Non bloccare

Per facilitare il flusso del vino nell'Aeratore Smart per Vini di AVEINE, i punti di entrata e uscita dell'aria si trovano su entrambi i lati dell'aeratore. Ricorda di non coprirli mai.

Liquido

Attenzione: non inserirvi mai liquidi diversi da vino e acqua. Allo stesso modo, non inserirvi sostanze solide.

PRIMA DEL PRIMO UTILIZZO

Ricarica

Preparazione

Sciacqua l'aeratore con acqua tiepida (vedi la sezione sulle precauzioni per la pulizia sotto). Asciuga il prodotto con un panno asciutto.
Il tuo prodotto adesso è pronto per l'uso: puoi finalmente assaggiare i vini come non hai mai fatto prima!

AVEINE, L'APP

Migliora la tua esperienza con l'app

Con l'app di AVEINE puoi:
- Collegare l'aeratore
- Scannerizzare l'etichetta del vino
- Leggere i consigli sul livello di aerazione del vino
- Accedere alle informazioni tecniche sui vini
- Accedere alla mappa interattiva per incontrare gli ambasciatori di AVEINE e scoprire l'Aeratore Smart per Vini di AVEINE
- Scoprire le informazioni generali sul vino sul nostro blog
- Leggere le informazioni sull'Aeratore Smart per Vini

Dalla scannerizzazione all'aerazione

Scannerizzando l'etichetta del vino che vuoi aerare, l'app riconoscerà il tuo vino e ti proporrà la scheda corrispondente con i livelli ideali di aerazione di quel vino.
Se l'app non trova il tuo vino, dovrai compilare un questionario dopo il quale riceverai i consigli più adatti per il processo di aerazione.

L'app

Scannerizza

Scannerizza l'etichetta nella parte bianca dello schermo e premi il cerchio rosso in fondo allo schermo.

Scheda del vino

Puoi accedere alla scheda del vino e scoprire l'aerazione consigliata attraverso il tuo smartphone.

Il vino non è nel database

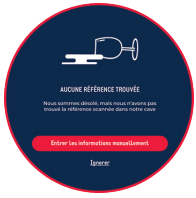

Il vino non è stato trovato nel database. Puoi inserirlo manualmente rispondendo ad alcune domande oppure lasciar perdere e vivere la tua Nuova Esperienza Enologica da solo.

Nuove informazioni

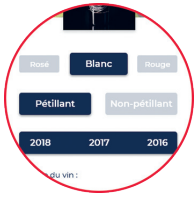

Rispondi a più domande possibili per assicurarti che l'algoritmo ti proponga i migliori consigli di aerazioni possibili.

(A più domande risponderai, più l'aerazione sarà corretta)

Impostazioni

Nelle impostazioni potrai:
- Trovare diversi tutorial
- Gestire diversi aeratori
- Abilitare o disabilitare la registrazione di foto sul tuo telefono
- Segnalare un bug scuotendo il telefono
- Leggere le domande frequenti (FAQ)
- Scoprire di più su AVEINE
- *Disconnetterti... Ma ne sei sicuro?*

PRIMO UTILIZZO

Installazione

L'Aeratore Smart per Vini è dotato di un sistema Bluetooth che gli permette di interagire con l'app gratuita di Aveine disponibile su:

ANDROID APP ON Google play

Available on the iPhone App Store

Registrazione

Dopo l'installazione dell'app, devi registrarti effettuando l'accesso tramite Facebook o con il tuo indirizzo e-mail. Poi dovrai seguire le istruzioni dell'app.

Associazione

Assicurati che il dispositivo sia carico. Poi associalo al tuo smartphone tramite l'app.

Infine...

Prendi una bottiglia di vino, uno qualsiasi, uno che conosci o uno che non conosci, di qualsiasi fascia di prezzo, colore o annata... L'attesa è finita: goditi il tuo calice di vino!
Ma non farlo da solo: il vino è più buono se bevuto in compagnia e la nuova esperienza enologica è migliore se la vivi insieme agli amici.

POSIZIONA

l'aeratore sulla bottiglia stappata

SCANNERIZZA

l'etichetta con l'app

SERVI

il vino alla perfetta condizione di aerazione

RESUMEN:

Interior 31
El oxigenador inteligente de vino 32
Antes del primer uso 33
La app 34
Primer uso 36
Advertencia 53
Especificaciones 57
Garantía 61

Para utilizar el oxigenador inteligente de vino Aveine, lea atentamente este documento.
Atención, el abuso de alcohol es peligroso para la salud, consuma con moderación

INTERIOR

Producto

1- Caja / 2- Oxigenador inteligente de vino/ 3- Bolsa protectora / 4- Advertencia / 5- Base de carga / 6- Cable USB / * No incluido

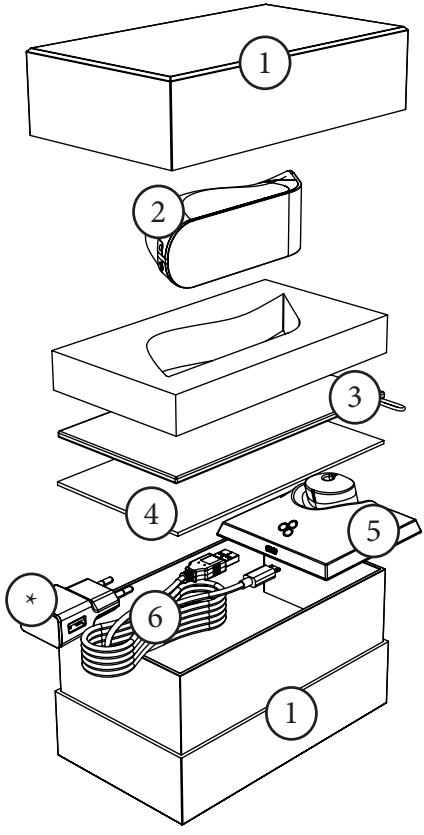

*Conserve el embalaje

EL OXIGENADOR INTELIGENTE DE VINO AVEINE

Disfrute la nueva experiencia del vino

Todos los vinos son diferentes y tienen distintas necesidades de oxigenación. De igual modo, todos somos diferentes y tenemos distintos gustos.
Gracias al oxigenador inteligente de vino podrá probar y analizar vinos con distintas aireaciones. Experimente con distintos niveles de aireación en el oxigenador inteligente de vino AVEINE. La app registrará esta información para actualizar la base de datos y actualizar las recomendaciones de aireación.

Colocación sencilla

La pantalla

Se trata de una pantalla táctil.

Servir

Sistema antigoteo y pico de vertido en ángulo

Enjuague

Para limpiar el oxigenador inteligente de vino AVEINE, póngalo bajo el grifo. Atención: no introducir en el lavavajillas, no sumergirlo ni emplear productos abrasivos para limpiar el dispositivo.

No obstruir/bloquear

Para facilitar la salida del vino, el oxigenador inteligente AVEINE dispone de entradas y salidas de aire en ambos lados. No las obstruya nunca.

Líquido

Tenga cuidado de no utilizar el dispositivo con líquidos que no sean vino o agua. No introduzca nada sólido.

ANTES DE UTILIZAR EL DISPOSITIVO POR PRIMERA VEZ

Carga

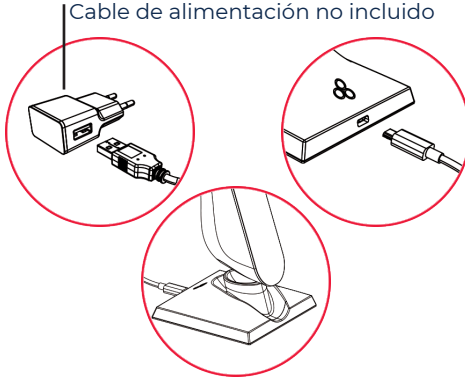

Preparación

Enjuague el oxigenador con agua tibia (consulte las precauciones de limpieza expuestas a continuación). Proceda a la limpieza del producto con un paño limpio.
Su dispositivo está listo para el uso. A partir de este momento podrá saborear sus vinos bajo las mejores condiciones.

AVEINE, LA APP

Mejore su experiencia con la aplicación

Con la app de Aveine, podrá:
- Conectar su oxigenador
- Escanear la etiqueta de un vino
- Obtener recomendaciones sobre la aireación del vino
- Tener acceso a información tecnología sobre distintos vinos
- Acceder a un mapa interactivo para conocer a los embajadores de AVEINE y descubrir el oxigenador inteligente de vino AVEINE
- Descubrir información general sobre el vino en nuestro blog
- Encontrar información sobre el oxigenador inteligente de vino

Del escaneado a la aireación

Al escanear la etiqueta del vino que desea oxigenar, la app lo reconocerá y le ofrecerá la ficha del vino correspondiente con un nivel idóneo de aireación.
Si la app no encuentra el vino, deberá cumplimentar un cuestionario que le ofrecerá la recomendación más adecuada para su proceso de oxigenación.

La app

Escanear

Escanee una etiqueta en la parte blanca de la pantalla y presione el círculo rojo situado en la parte inferior de la pantalla.

Ficha del vino

Podrá acceder a la ficha del vino y al nivel de oxigenación recomendado desde su smartphone. La app permite ajustar directamente el nivel de oxigenación.

El vino no se encuentra en la base de datos

El vino no se ha encontrado en la base de datos. Puede introducir el vino manualmente respondiendo a unas preguntas o simplemente omitirlo y optar por descubrir la Nueva experiencia de vino por sí mismo.

Nueva referencia

Responda al mayor número de preguntas posible para asegurarse de que el algoritmo le ofrezca la mejor recomendación de oxigenación.

(Cuantas más preguntas responda, más relevante será la aireación)

Ajustes

En Ajustes, podrá:
- Encontrar distintos tutoriales
- Gestionar varios oxigenadores
- Habilitar o inhabilitar el registro de fotos en su teléfono
- Informar de errores de programación agitando su smartphone
- Consultar las P+F
- Obtener más información sobre AVEINE
- Desconectar... ¿Está seguro?

PRIMER USO

Instalación

El oxigenador inteligente de vino está equipado con un sistema Bluetooth que permite su interactuación con la app gratuita Aveine, disponible en:

ANDROID APP ON Google play

Available on the iPhone App Store

Registro

Tras instalar la app, deberá registrarse a través de Facebook o con su correo electrónico. A continuación, siga las instrucciones de la aplicación.

Vinculación

Asegúrese de que la batería del dispositivo esté totalmente cargada. A continuación, vincule el dispositivo con su smartphone mediante la app.

Por último...

Seleccione una botella de vino, cualquiera, uno que conozca, uno que no conozca, de cualquier precio, color, año, ... Facilite su tarea: ¡disfrute!
Busque algo de compañía, porque la cultura del vino se centra en compartir y esta nueva experiencia siempre es mejor cuando se comparte con los amigos.

COLOCAR

el oxigenador en la botella descorchada

ESCANEAR

la etiqueta con la app

SERVIR

el vino con las condiciones de aireación perfectas

目錄

盒內物品 38
智能醒酒器 39
首次使用前須知 40
應用程式 41
首次使用 43
警告 54
規格 57
保固 61

使用 Aveine 智能醒酒器之前, 請仔細閱讀本指南。請注意, 酗酒有害健康, 請適度飲酒。

盒內物品

產品

1– 一個包裝盒 / 2– 一個智能醒酒器 / 3– 一個保護袋 / 4– 一份使用者指南 / 5– 一個底座 / 6– 一根 USB 線 / * 未附帶

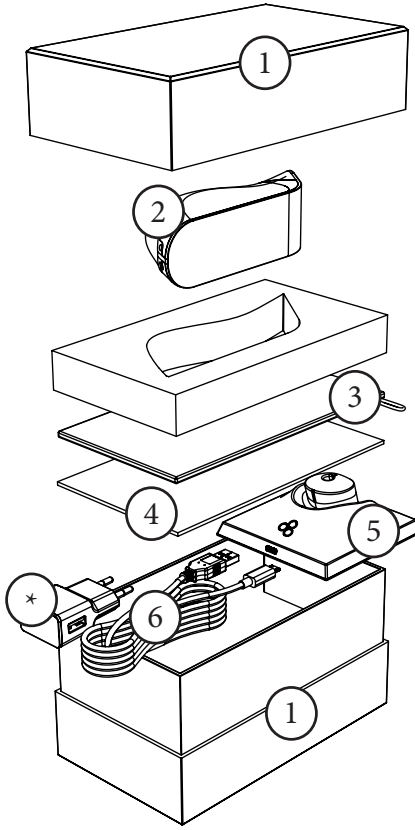

*請妥善保管包裝物品

AVEINE 智能醒酒器

打造全新醒酒體驗

葡萄酒各有不同，對醒酒的要求也不一樣。此外，每個人都各有所好，品味也不盡相同。
利用 Aveine 智能醒酒器，您可以透過不同的醒酒方式試驗和探索美酒。您可直接在 Aveine 智能醒酒器上設定不同的醒酒水平，試驗不同的醒酒效果。應用程式將記錄這些資訊，以更新資料庫和完善醒酒建議。

輕鬆放置

屏幕

這是觸摸屏。

倒酒

尖角倒酒口和防滴漏系統。

清洗

要清洗 Aveine 智能醒酒器，只需將其放在水龍頭下沖洗即可。切勿將醒酒器放在洗碗機中或浸泡在水中清洗，也不可使用腐蝕性產品清洗。

請勿堵塞醒酒器

為方便葡萄酒流入醒酒器，空氣出口和入口位於醒酒器的兩側。切勿堵塞空氣出入口。

液體

請注意，醒酒器中不能裝入除葡萄酒或水以外的任何液體，請勿裝入任何固體。

首次使用前須知

充電

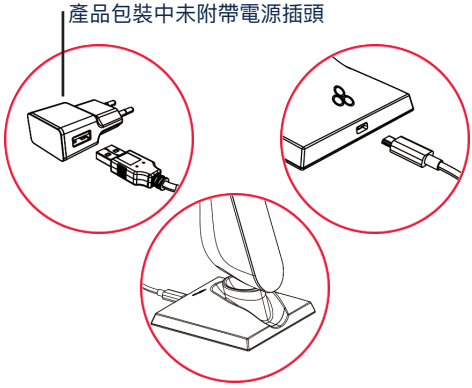

準備

先用溫水沖洗醒酒器（參見上文中的清洗注意事項）。然後用一塊乾淨的布擦乾。
此時，您的產品已經準備就緒，您可以在最佳條件下使用醒酒器品嚐美酒了！

AVEINE 應用程式

一款可增強醒酒體驗的應用程式

Aveine 應用程式可幫助您:
– 連線醒酒器
– 掃描葡萄酒標籤
– 獲取醒酒建議
– 獲取關於葡萄酒的技術資訊
– 獲取尋找 Aveine 大使的互動地圖, 探索 Aveine 智能醒酒器
– 瀏覽我們的部落格, 了解葡萄酒的基本資訊
– 查找智能醒酒器的相關資訊

從掃描標籤到醒酒

在掃描待醒酒的葡萄酒的標籤後, 應用程式可識別您的葡萄酒, 並提供包含理想醒酒水平的相應葡萄酒清單。
如果應用程式無法識別您的葡萄酒, 則您需要填寫一份問卷, 然後應用程式會向您提供最合適的醒酒建議。

應用程式

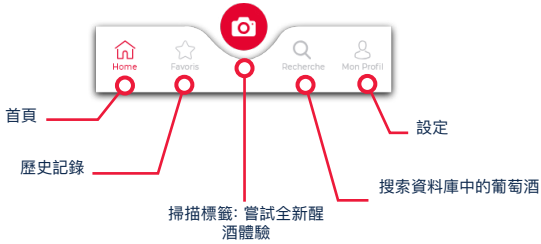

掃描

使葡萄酒標籤顯示在屏幕的白色部分中, 然後按屏幕底部的紅色圓圈。

葡萄酒清單

您可以在智能手機上獲取葡萄酒清單和醒酒建議。您還可以直接在應用程式中調整醒酒水平。

葡萄酒不在資料庫中

如果在資料庫中未查找到您的葡萄酒，
您可以回答幾個問題，手動輸入您的葡萄酒，或自行探索最佳醒酒體驗。

新參考

您可以盡量多回答問題，以確保演算法盡量為您提供最佳醒酒建議。

（您回答的問題越多，醒酒建議的相關性就越高）

設定

在“設定”中，您可以：
– 查找不同教程
– 管理多個醒酒器
– 啟用或禁用手機拍照功能
– 搖動智能手機報告錯誤
– 查看常見問題集
– 獲取 Aveine 公司的更多相關資訊
– 中斷連線...但您確定要這樣做嗎？

首次使用

安裝

智能醒酒器配有藍牙系統，可與以下應用程式商店中的免費 Aveine 應用程式進行交互：

ANDROID APP ON Google play

Available on the iPhone App Store

註冊

安裝應用程式後，您必須使用 Facebook 或電子郵件地址進行註冊，然後按照應用程式說明操作。

配對

請確保醒酒器已充滿電。然後，透過 Aveine 應用程式將醒酒器與您的智能手機配對。

最後...

隨便拿起一瓶葡萄酒（無論您是否認識，無論它的價格高低，無論它的顏色與年份.....），盡情享用吧！
別忘了找些朋友陪您，因為葡萄酒的本質就在於分享。當您與朋友在一起時時，全新的飲酒體驗總會變得更加美妙。

放置

將醒酒器放到已開封的酒瓶上

掃描

用應用程式掃描標籤

上酒

在完美的醒酒條件下上酒

개요:

구성품 45
스마트 와인 에어레이터 46
처음 사용하기 전 47
앱 48
처음 사용 50
경고 55
사양 57
보증 62

Aveine 스마트 와인 에어레이터를 사용하기 전에 이 설명서를 주의 깊게 읽어 주십시오. 알코올 남용은 건강에 해로우므로 적당히 드시기 바랍니다.

구성품

제품

1- 상자 / 2- 스마트 와인 에어레이터 / 3- 보호 주머니 / 4- 안내문 / 5- 충전대 / 6- USB 케이블 / * 미포함

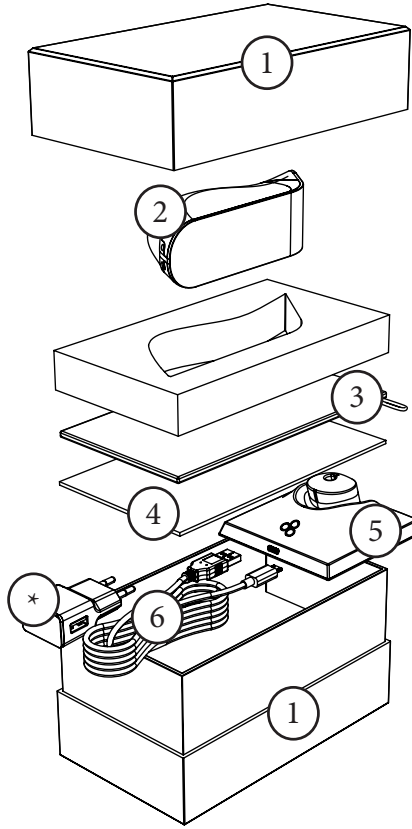

*포장 재료를 보관하십시오

AVEINE 스마트 와인 에어레이터

새로운 와인의 매력을 경험하십시오

와인은 저마다 다르므로 에어레이션(와인을 공기에 노출시키는 작업)도 달라야 합니다. 또한, 사람들도 저마다 다르고, 미각도 서로 다릅니다.
이제 스마트 와인 에어레이터가 제공하는 다양한 에어레이션을 통해 와인을 테스트하고 탐구해 보실 수 있습니다. AVEINE 스마트 와인 에어레이터에서 직접 다양한 에어레이션 수준을 설정하고 시험해 보십시오. 앱은 이 정보를 기록해서 데이터베이스를 업데이트하고 에어레이션 추천 사항을 조정합니다.

배치하기 쉬움

화면

이것은 터치 스크린입니다.

주입

각진 주입용 주둥이와 방울 흘림 방지 시스템.

세척

AVEINE 스마트 와인 에어레이터를 세척하려면 물 밑으로 통과시키십시오. 식기세척기에 넣거나, 물에 담그거나, 본 기기에 부식성 제품을 사용하지 마십시오.

막거나 가리지 마십시오

AVEINE 스마트 와인 에어레이터 안으로 와인이 원활하게 흐를 수 있도록 에어레이터 양측에 공기 배출구와 흡입구가 위치하고 있습니다. 이곳을 절대로 막아서는 안 됩니다.

액체

와인이나 물을 제외한 다른 액체를 넣지 않도록 주의하십시오. 고체를 넣지 마십시오.

처음 사용하기 전

충전

준비

미지근한 물로 에어레이터를 세척합니다(아래 세척 시 주의 사항 참조).
깨끗한 천으로 본 제품을 닦습니다.
제품을 사용할 준비가 되었으며, 이제 최상의 조건에서 와인을 음미하실 수 있습니다!

AVEINE 앱

이 앱으로 귀하의 경험을 향상시키십시오

Aveine 앱으로 가능한 작업:
- 에어레이터와 연결
- 와인 라벨 스캔
- 와인 에어레이션에 대한 추천 받기
- 와인에 대한 기술적 정보 이용
- 대화식 지도를 사용해 AVEINE 홍보대사들을 만나고 AVEINE 스마트 와인 에어레이터 탐색
- 당사의 블로그에서 와인에 대한 일반적인 정보 취득
- 스마트 와인 에어레이터에 대한 정보 검색

스캔에서 에어레이션까지

에어레이션하려는 와인 라벨을 스캔하면 앱이 와인을 인식하여 이상적인 에어레이션 수준이 표시된 와인 시트를 제공합니다.
앱이 해당 와인을 검색하지 못한 경우에는 질문지를 작성한 후 가장 적당한 에어레이션 추천 사항을 제공받을 수 있습니다.

앱

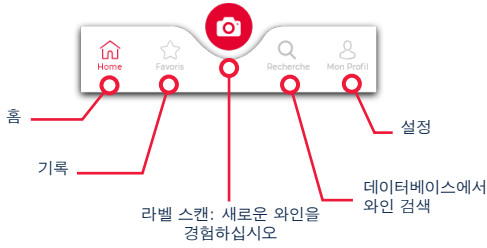

스캔

화면의 흰색 부분에서 라벨을 스캔하고 화면 아래에 있는 빨간색 원을 누르십시오.

와인 시트

스마트폰에서 와인 시트와 추천하는 에어레이션을 확인할 수 있습니다.
앱에서 바로 에어레이션 수준을 조정할 수 있습니다.

이 와인은 데이터베이스에 없습니다

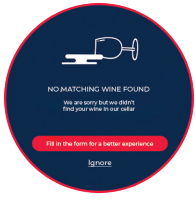

이 와인은 데이터베이스에서 찾을 수 없습니다. 몇 가지 질문에 답하여 수동으로 와인을 입력하시거나 이 과정을 생략하고 직접 새로운 와인 경험을 시작하실 수 있습니다.

새 참조

알고리즘이 최적의 에어레이션 추천 사항을 제공할 수 있도록 최대한 많은 질문에 답해 주십시오.

(답한 질문이 많을수록 에어레이션의 관련성이 더 높아집니다)

설정

설정에서 가능한 작업:
- 다양한 튜토리얼 검색
- 여러 에어레이터 관리
- 휴대폰에 사진 기록 활성화 또는 비활성화
- 스마트폰을 흔들어서 버그 신고
- 자주 묻는 질문 확인
- AVEINE에 대한 추가 정보 얻기
- 연결 해제... 하지만, 확실하십니까?

처음 사용

설치

스마트 와인 에어레이터는 블루투스 시스템이 장착되어 있어서 무료 Aveine 앱과 상호 작용할 수 있습니다. 앱 다운로드:

ANDROID APP ON Google play

Available on the iPhone App Store

등록

앱을 설치한 후 Facebook 또는 이메일 주소를 통해 등록하셔야 합니다. 그런 다음 앱의 설명에 따라 주십시오.

페어링

본 기기가 완전히 충전되어 있는지 확인합니다. 그럼 다음 본 기기와 앱이 설치된 스마트폰을 페어링합니다.

마지막...

와인 한 병을 꺼냅니다. 알고 있는 와인, 모르는 와인, 가격, 색상, 연도 등 어떤 와인이든 상관 없습니다... 그냥 간단하게 즐기십시오!
그리고 함께 시간을 보낼 사람을 찾으십시오. 와인은 나눔이며, 새로운 와인은 언제나 친구와 함께 할 때 더욱 좋습니다.

부착

코르크 마개를 뺀 병에 에어레이터를 부착합니다

스캔

앱으로 라벨을 스캔합니다

서빙

완벽한 에어레이션 조건에서 와인을 서빙합니다

WARNING

- Read and strictly observe the operating instructions in this manual. (Keep this manual, you may need to refer to it in the future.)
- Keep the device, its base and its power cord out of reach of children under 8 years of age.
- This device is suitable for adults and persons with reduced physical, sensory or mental abilities or lack of experience and knowledge provided they have received supervision or instructions regarding the use of the device safely and understand the dangers involved.
- Cleaning and maintenance by the user should not be done by children.
- Make sure that the main voltage is the right one for the device.
- Make sure before each use that the power cord is in perfect condition.
- Unwind the power cord completely.
- Only connect the device to a grounded outlet that meets the current electrical safety regulations. If an extension cord is needed, use an extension cord with a built-in grounding plug and a rating sufficient to support the power supply to the unit.
- Do not leave the device unattended while it is plugged in.
- Do not pull the power cord or the device itself to disconnect it.
- Always unplug the power cord from the unit before cleaning the base.
- Never use other accessories than those supplied with the device.
- It is recommended to check the device regularly. Do not use the device if the power cord, plug, socket or appliance is damaged. Contact AVEINE Technical Support for examination, repair, adjustment. (Sav@aveine.paris).
- In the event of a breakdown or malfunction, the device must be repaired by the manufacturer or his service department. Contact AVEINE technical assistance (sav@aveine.paris).
- Place the device either on its base or on an open bottle. Always place the base on a flat, horizontal, dry and non-slip surface, taking care not to put the device at the edge of the table or worktop to prevent falls. Never move the device and its base while charging.
- Do not clean the device or its base with abrasive chemicals (abrasive cleaners, steel wool, etc.).
- Do not place the device, the base or the charger near a heating source.
- Do not put the device, the base, the plug or the cord in the dishwasher.
- Do not immerse the device, the base or the cord in water or any other liquid.
- This device is primarily intended for the oxygenation of wines. The use of any other liquid is not recommended and may damage your device.
- Keep your device in a clean, dust-free place.
- Only qualified personnel is authorized to repair this product.
- This device complies with part 15 of the FCC Rules. Operation is subject to the following two conditions: (1) This device may not cause harmful interference, and (2) this device must accept any interference received, including interference that may cause undesired operation.

NOTE: This equipment has been tested and found to comply with the limits for a Class B digital device, pursuant to part 15 of the FCC Rules. These limits are designed to provide reasonable protection against harmful interference in a residential installation. This equipment generates, uses and can radiate radio frequency energy and, if not installed and used in accordance with the instructions, may cause harmful interference to radio communications. However, there is no guarantee that interference will not occur in a particular installation. If this equipment does cause harmful interference to radio or television reception, which can be determined by turning the equipment off and on, the user is encouraged to try to correct the interference by one or more of the following measures:
—Reorient or relocate the receiving antenna.
—Increase the separation between the equipment and receiver.
—Connect the equipment into an outlet on a circuit different from that to which the receiver is connected.
—Consult the dealer or an experienced radio/TV technician for help.

Important: Do not attempt to open the device or base, and do not remove any of the protections attached to the device or base. Opening the device or the base or removing the covers may cause damage that is not covered by this warranty. Only AVEINE is authorized to perform a repair.

AVERTISSEMENT :

- Lire et respecter impérativement les consignes d'utilisation de la présente notice. (Gardez votre notice, vous pourriez avoir besoin de vous y référer dans le futur.)
- Garder l'appareil, son socle et son cordon d'alimentation hors de portée des enfants de moins de 8 ans.
- Cet appareil convient aux adultes ainsi qu'aux personnes ayant des capacités physiques, sensorielles ou mentales réduites ou en manque d'expérience et de connaissances à condition qu'ils aient reçu une supervision ou des instructions concernant l'utilisation de

l'appareil en toute sécurité et qu'ils comprennent les dangers encourus.
- Le nettoyage et l'entretien par l'usager ne doivent pas être effectués par des enfants.
- S'assurer que la tension du secteur corresponde bien à celle de l'appareil.
- S'assurer avant chaque utilisation que le cordon d'alimentation est en parfait état.
- Dérouler entièrement le cordon d'alimentation.
- Ne brancher l'appareil que sur une prise avec mise à la terre répondant aux prescriptions de sécurité électrique actuellement en vigueur. Dans le cas où une rallonge serait nécessaire, utiliser une rallonge avec une prise de terre incorporée et d'une intensité nominale suffisante pour supporter l'alimentation de l'appareil.
- Ne pas laisser l'appareil sans surveillance lorsqu'il est branché.
- Ne pas tirer sur le cordon d'alimentation ou sur l'appareil lui-même pour le débrancher.
- Débrancher impérativement le cordon d'alimentation de l'appareil avant tout nettoyage du socle.
- Ne jamais utiliser d'autres accessoires que ceux livrés avec l'appareil.
- Il est recommandé d'examiner régulièrement l'appareil. Ne pas utiliser l'appareil si l'une des partie est endommagée (cordon d'alimentation, fiche électrique, socle ou appareil). Contacter l'assistance technique AVEINE pour examen, réparation, réglage (sav@aveine.paris).
- En cas de panne ou de mauvais fonctionnement, l'appareil doit être réparé par le fabricant ou son service après-vente. Contacter l'assistance technique d' AVEINE (sav@aveine.paris).- Poser l'appareil soit sur son socle soit sur une bouteille ouverte. Poser toujours le socle sur une surface plane, horizontale, sèche et non glissante en veillant à ne pas mettre l'appareil au bord de la table ou du plan de travail pour éviter les chutes. Ne jamais déplacer l'appareil et son socle lorsqu'ils sont en charge.
- Ne pas nettoyer l'appareil ou son socle avec des produits chimiques abrasifs (nettoyants abrasifs, laine d'acier...).
- Ne pas placer l'appareil, le socle ou le chargeur près d'une source de chaleur.
- Ne pas mettre l'appareil, le socle, la fiche électrique ou le cordon au lave vaisselle.
- Ne pas immerger l'appareil, le socle ou le cordon dans l'eau ou dans quelque liquide que ce soit.
- Cet appareil est essentiellement destiné à l'oxygénation des vins. L'usage de tout autre liquide est peu recommandé et risque d'endommager votre appareil.
- Garder votre appareil dans un endroit propre, exempt de poussière.
- Seul un personnel qualifié est habilité à réparer ce produit.

Important : n'essayez pas d'ouvrir l'appareil ou le socle, et ne retirez aucune des protections fixées à l'appareil ou au socle. Ouvrir l'appareil ou le socle ou retirer les protections peut causer des dommages qui ne sont pas couverts par la présente Garantie. Seul AVEINE est autorisé à effectuer une réparation.

WARNHINWEIS:

- Lesen und beachten Sie die Anweisungen in dieser Bedienungsanleitung. (Bewahren Sie diese Bedienungsanleitung auf, möglicherweise werden Sie später darauf zurückgreifen müssen)
- Bewahren Sie das Gerät, seine Basis und das Netzkabel außerhalb der Reichweite von Kindern unter 8 Jahren auf.
- Dieses Gerät ist für Erwachsene und Personen mit eingeschränkten körperlichen, sensorischen oder geistigen Fähigkeiten oder ohne Erfahrung und Kenntnisse geeignet, sofern sie eine Einführung oder Anweisungen zur sicheren Verwendung des Geräts erhalten haben und die damit verbundenen Gefahren verstehen.
- Reinigung und Wartung durch den Benutzer dürfen nicht von Kindern durchgeführt werden.
- Stellen Sie sicher, dass die Netzspannung mit der Spannung des Geräts übereinstimmt.
- Stellen Sie vor jedem Gebrauch sicher, dass das Netzkabel einen einwandfreien Zustand aufweist.
- Rollen Sie das Netzkabel vollständig ab.
- Schließen Sie das Gerät nur an eine geerdete Steckdose an, die den geltenden elektrischen Sicherheitsvorschriften entspricht. Sollte ein Verlängerungskabel erforderlich sein, so verwenden Sie ein Verlängerungskabel mit integriertem Erdungsstecker und ausreichendem Nennstrom, um die Stromversorgung des Geräts unterstützen zu können.
- Lassen Sie das eingesteckte Gerät nicht unbeaufsichtigt.
- Ziehen Sie nicht am Netzkabel oder am Gerät selbst, um es vom Strom zu trennen.
- Sie müssen das Netzkabel vom Gerät abziehen, bevor Sie die Basis reinigen können.
- Verwenden Sie niemals andere als die im Lieferumfang des Geräts enthaltenen Zubehörteile.
- Es wird empfohlen, das Gerät regelmäßig zu überprüfen. Verwenden Sie das Gerät nicht, wenn Teile beschädigt sind (Netzkabel, Stecker, Basis oder Gerät). Bitte wenden Sie sich an den technischen Kundendienst von AVEINE, um das Gerät zu prüfen, zu reparieren und/oder einzustellen (sav@aveine.paris).
- Bei einem Ausfall oder einer Fehlfunktion muss das Gerät vom Hersteller oder dessen Kundendienst repariert werden. Bitte wenden Sie sich an den technischen Kundendienst von AVEINE (sav@aveine.paris).
- Stellen Sie das Gerät entweder auf seine Basis oder auf eine offene Flasche. Stellen Sie die Basis immer auf eine ebene, horizontale, trockene und rutschfeste Unterlage. Achten Sie darauf, dass das Gerät nicht an der Kante eines Tischs oder einer Arbeitsfläche steht, um ein Herunterfallen zu vermeiden. Bewegen Sie das Gerät und seine Basis niemals während des Ladevorgangs.

- Reinigen Sie das Gerät oder seine Basis nicht mit scheuernden Chemikalien (Scheuermittel, Stahlwolle usw.).
- Setzen Sie das Gerät, die Basis oder das Ladegerät nicht in die Nähe einer Wärmequelle.
- Stecken Sie das Gerät, die Basis, den Stecker oder das Kabel nicht in die Spülmaschine.
- Tauchen Sie das Gerät, die Basis oder das Kabel nicht in Wasser oder eine andere Flüssigkeit.
- Dieses Gerät ist hauptsächlich für die Sauerstoffanreicherung von Weinen bestimmt. Die Verwendung mit anderen Flüssigkeiten wird nicht empfohlen und kann Ihr Gerät beschädigen.
- Bewahren Sie Ihr Gerät an einem sauberen und staubfreien Ort auf.
- Das Gerät darf nur durch qualifiziertes Personal repariert werden.

Wichtig: Versuchen Sie nicht, das Gerät oder die Basis zu öffnen, und entfernen Sie keine der am Gerät oder an der Basis angebrachten Schutzvorrichtungen. Das Öffnen des Geräts oder der Basis oder das Entfernen der Schutzvorrichtungen kann zu Beschädigungen führen, die von dieser Garantie nicht abgedeckt sind. Nur AVEINE darf eine Reparatur durchführen.

AVVERTENZE

- Leggi e segui accuratamente le istruzioni operative di questo manuale. (Conserva queste istruzioni, potreste averne bisogno anche in futuro.)
- Tieni il dispositivo, la sua base e il suo cavo di alimentazione fuori dalla portata dei bambini sotto gli 8 anni.
- Questo dispositivo può essere utilizzato dagli adulti e dalle persone con capacità fisiche, sensoriali e mentali ridotte o senza esperienza o conoscenza del dispositivo solo se supervisionati o guidati nell'uso corretto e sicuro del dispositivo e se hanno chiari i pericoli a cui sono esposti.
- La pulizia e la manutenzione del dispositivo da parte dell'utente non devono essere effettuate da bambini.
- Assicurati che il voltaggio sia quello corretto per il dispositivo.
- Prima di ogni utilizzo, controlla che il cavo di alimentazione sia in perfette condizioni.
- Srotola completamente il cavo di alimentazione.
- Connetti il dispositivo a una presa a terra che rispetti le norme di sicurezza elettrica vigenti. Se hai bisogno di una prolunga, utilizzane una con una presa a terra integrata e un valore sufficiente per supportare l'alimentazione dell'unità.
- Non lasciare il dispositivo incustodito quando è attaccato alla corrente.
- Non tirare il cavo di alimentazione o il dispositivo stesso per disconnetterlo.
- Stacca sempre il cavo di alimentazione dall'unità prima di pulire la base.
- Non usare mai accessori diversi da quelli forniti con il dispositivo.
- Ti consigliamo di controllare regolarmente il dispositivo. Non utilizzarlo se il cavo di alimentazione, la spina, la presa o il dispositivo stesso sono danneggiati. Contatta l'assistenza tecnica di AVEINE per eventuali controlli, riparazioni o modifiche al prodotto. (Sav@aveine.paris).
- In caso di guasto o malfunzionamento, il dispositivo deve essere riparato dal produttore o dal suo servizio di assistenza. Contatta l'assistenza tecnica di AVEINE (sav@aveine.paris).
- Posiziona il dispositivo sulla sua base o su una bottiglia aperta. Sistema sempre la base su una superficie piatta, orizzontale, asciutta e non scivolosa, assicurandoti di non lasciare il dispositivo vicino al bordo del tavolo o della zona di lavoro per evitare che cada. Non muovere il prodotto e la sua base quando sono in carica.
- Non pulire il dispositivo o la sua base con prodotti chimici abrasivi (detergenti chimici, lana d'acciaio, ecc.).
- Non lasciare il dispositivo, la sua base o il caricatore vicino a una fonte di calore.
- Non mettere il dispositivo, la sua base, la spina o il cavo in lavastoviglie.
- Non immergere il dispositivo, la sua base o il cavo in acqua o altri liquidi.
- Questo dispositivo ha come obiettivo primario l'ossigenazione dei vini. L'utilizzo di qualsiasi altro liquido è sconsigliato e potrebbe danneggiarlo.
- Tieni il dispositivo in un luogo pulito e senza polvere.
- La riparazione del prodotto può essere effettuata solo da personale qualificato.

Importante: non provare ad aprire il dispositivo o la base e non rimuovere alcuna protezione applicata al dispositivo o alla base. L'apertura del dispositivo e della base e la rimozione della copertura potrebbero causare dei danni che non sono coperti dalla garanzia. Solo AVEINE è autorizzato a effettuare la riparazione.

ADVERTENCIA

- Lea y respete estrictamente las instrucciones operativas de este manual. (Conserve este manual, podría necesitarlo para futuras consultas).
- Mantenga el dispositivo, su base y el cable de alimentación fuera del alcance de niños menores de 8 años.
- Este dispositivo es apto para adultos y personas con capacidades físicas, sensoriales y mentales reducidas o con falta de experiencia y conocimientos, siempre que hayan recibido instrucciones o supervisión de uso seguro del dispositivo y comprendan los peligros que implica.

- La limpieza y el mantenimiento por parte del usuario no deben realizarla niños.
- Asegúrese de que la tensión principal sea la correcta para el dispositivo.
- Antes de cada uso, asegúrese de que el cable de alimentación se encuentre en buen estado.
- Desenrolle por completo el cable de alimentación.
- Conecte el dispositivo exclusivamente a un enchufe con toma de tierra que cumpla las normativas de seguridad eléctrica vigentes. Si es preciso emplear una alargadera, utilice una con enchufe de tierra integrado y suficiente potencia nominal para alimentar la unidad.
- No deje el dispositivo sin supervisión mientras esté enchufado.
- No tire del cable de alimentación ni del propio dispositivo para desenchufarlo.
- Desenchufe siempre el cable de alimentación de la unidad antes de limpiar la base.
- Nunca utilice accesorios diferentes a los incluidos con el dispositivo.
- Recomendamos revisar el dispositivo periódicamente. No utilice el dispositivo si el cable de alimentación, el enchufe, la toma o el aparato presentan daños. Contacte con el servicio de asistencia técnica de AVEINE para realizar cualquier revisión, reparación o ajuste. (Sav@aveine.paris).
- En caso de avería o fallo de funcionamiento, el dispositivo deberá repararlo el fabricante o su departamento de servicio técnico. Contacte con el servicio técnico de AVEINE para solicitar asistencia técnica (sav@aveine.paris).
- Coloque el dispositivo sobre su base o en una botella abierta. Coloque siempre la base sobre una superficie plana, horizontal, seca y no deslizante, asegurándose de no situarla cerca del borde de la mesa o encimera para evitar caídas. Nunca mueva el dispositivo ni su base durante la carga.
- No limpie el dispositivo ni su base con productos químicos abrasivos (limpiadores abrasivos, estropajos de aluminio, etc.).
- No coloque el dispositivo, la base ni el cargador cerca de una fuente de calor.
- No introduzca el dispositivo, la base, el enchufe ni el cable en el lavavajillas.
- No sumerja el dispositivo, la base ni el cable en agua ni en ningún otro líquido.
- Este dispositivo está diseñado principalmente para la oxigenación de vinos. No recomendamos el uso de ningún otro líquido que pudiera dañar su dispositivo.
- Guarde el dispositivo en un lugar limpio y sin polvo.
- Solo el personal cualificado tiene autorización para reparar este producto.

Importante: no intente abrir el dispositivo o su base ni retire ninguna de las protecciones fijadas al dispositivo o la base. Apertura del dispositivo

警告

– 請閱讀並嚴格遵守本指南中的操作說明。(請保管好本指南以備日後參考。)
– 請將醒酒器、底座和電源線放在 8 歲以下兒童夠不著的地方。
– 本產品適用於成人，以及肢體/感官/心智能力下降或缺乏相關經驗和知識的人員，但前提是這些人已接受安全使用本產品的監督或指導且已了解相關危險。
– 不應讓兒童清潔和維護本產品。
– 確保電源電壓適合本產品。
– 每次使用前，確保電源線完好。
– 完全解開電源線。
– 僅將本產品連線到滿足現行電氣安全規定的接地插座上。如需使用延長線，請使用帶內置接地插頭且額定值足以為本產品提供電源支持的延長線。
– 連線電源時，請勿讓本產品無人看管。
– 請勿拉電源線或產品本身來斷開電源。
– 清潔底座前，請務必從本產品上拔下電源線。
– 切勿使用非本產品附帶的其他附件。
– 建議定期檢查本產品。如果電源線、插頭、插座或其他裝置損壞，請勿使用本產品。請聯絡 Aveine 技術支持人員進行產品檢查、維修或調整 (sav@aveine.paris)。
– 如果本產品損壞或發生故障，必須由製造商或其維修部門進行維修。請聯絡 Aveine 技術支援 (sav@aveine.paris)。
– 將本產品放在底座或開啟的酒瓶上。始終將底座放在平坦乾燥的防滑表面上，並註意不要將本產品放在桌子或檯面邊緣，以防墜落。充電時切勿移動本產品及底座。
– 請勿使用研磨性化學品（如擦潔劑和鋼絲球）清潔本產品或底座。
– 請勿將本產品、底座或充電器放在熱源附近。
– 請勿將本產品、底座、插頭或電源線放在洗碗機中清洗。
– 請勿將本產品、底座或電源線浸入水或任何其他液體中。
– 本產品主要用於氧化葡萄酒。不建議氧化任何其他液體，否則可能會損壞本產品。
– 將本產品放在乾淨無塵的地方。
– 只有符合資格的人員才有權修理本產品。

重要須知：切勿嘗試拆開本產品或底座，也不得拆卸與本產品或底座相連的任何保護裝置。拆開本產品/底座或拆卸保護蓋可能會導致不屬於本保固涵蓋範圍的損壞。只有 Aveine 公司有權維修本產品。

주의 사항

- 이 설명서에 기재된 조작 방법을 숙지하고 엄격하게 준수하십시오. (이 설명서를 보관하십시오. 향후 참조를 위해 필요할 수 있습니다.)
- 본 기기, 충전대, 전원 코드를 8세 미만 어린이의 손이 닿지 않는 곳에 보관하십시오.
- 본 기기는 성인에게 적합하며, 신체적, 감각적, 정신적 능력에 제한이 있거나 경험과 지식이 부족한 경우 적절한 감독 하에 있거나 안전한 장치 사용법에 대하여 지도를 받고 수반된 위험 요소를 이해한 사람에게 적합합니다.
- 세척 및 유지 관리는 어린이가 수행해서는 안 됩니다.
- 주전원 전압이 본 기기에 적합한지 확인하십시오.
- 사용할 때마다 전원 코드의 상태가 완벽한지 확인하십시오.
- 전원 코드를 완전히 푸십시오.
- 현행 전기 안전 규정에 부합하는 접지된 콘센트에만 본 기기를 연결하십시오. 연장 코드가 필요할 경우 접지 플러그가 내장되어 있고, 본 기기에 충분히 전력을 공급할 수 있는 정격에 해당하는 연장 코드를 사용하십시오.
- 전원에 연결된 상태로 본 기기를 방치해두지 마십시오.
- 전원 코드 또는 본 기기 자체를 분리해서 연결을 해제하지 마십시오.
- 충전대를 청소하기 전에 항시 본 기기에서 전원 코드를 분리하십시오.
- 본 기기와 함께 제공된 것 외의 다른 부속품을 절대로 사용하지 마십시오.
- 정기적으로 본 기기를 점검하는 것을 권장합니다. 전원 코드, 플러그, 콘센트 또는 기기가 손상된 경우 본 기기를 사용하지 마십시오. 검사, 수리, 조정이 필요할 경우 AVEINE 기술 지원 센터에 문의해 주십시오. (Sav@aveine.paris).
- - 본 기기에 고장 또는 오작동이 발생할 경우 해당 제조업체 또는 서비스 부서에서 수리되어야 합니다. AVEINE 기술 지원 센터(sav@aveine.paris)에 문의해 주십시오.
- 충전대 또는 열린 병에 장치를 배치하십시오. 충전대는 언제나 평평하고, 건조하고, 미끄럽지 않은 수평면에 배치하고, 떨어지는 것을 방지하기 위하여 본 기기를 식탁 또는 조리대의 가장자리에 놓지 않도록 하십시오. 충전 중 본 기기와 충전대를 절대로 움직이지 마십시오.
- 연마성 화학 물질(연마성 세제, 쇠수세미 등)로 본 기기나 충전대를 청소하지 마십시오.
- 본 기기, 충전대 또는 충전기를 열원 근처에 배치하지 마십시오.
- 본 기기, 충전대, 플러그 또는 코드를 식기세척기 안에 넣지 마십시오.
- 본 기기, 충전대 또는 코드를 물이나 다른 액체 안에 담그지 마십시오.
- 본 기기의 주요 목적은 와인을 산소와 접촉시키는 것입니다. 다른 액체의 사용은 권장되지 않으며, 본 기기를 손상시킬 수 있습니다.
- 깨끗하고, 먼지가 없는 장소에 본 기기를 보관하십시오.
- 자격이 있는 인원만 이 제품을 수리할 수 있습니다.

중요 사항: 본 기기 또는 충전대를 열려고 시도하거나, 본 기기 또는 충전대에 부착된 보호 장치를 제거하지 마십시오. 본 기기 또는 충전대를 열거나 커버를 탈착할 경우 보증을 받지 못하는 손상을 초래할 수 있습니다. 오직 AVEINE만 수리를 수행할 수 있습니다.

SPECIFICATIONS

- Power supply: 3.7V, 5V USB plug
- Battery: Li-Po 560mAh
- Frequency: 2400-2483.5MHz
- Power band: 4dB
- Waterproof: IP55 (washable under the tap / do not immerse / do not put in the dishwasher)
- Food grade compatible materials
- Connection: Bluetooth 4 (Bluetooth Low Energy) communication
- Dimensions: 15cm x 5cm x 4cm / 5.9in x 2in x 1.6 in
- Operating temperature: 5-40 degrees Celsius / 41-104 degrees Fahrenheit
- Operating range: 5m / 5.5yd
- Autonomy: between 3 hours in continuous use and 12 hours in reduced use
- Charging time: 4h

SPÉCIFICATIONS

- Alimentation : 3.7V, 5V prise USB
- Batterie : Li-Po 560mAh
- Fréquence : 2400-2483,5MHz
- Bande de puissance : 4dB
- Etanchéité : IP55 (lavable au robinet / ne pas immerger / ne pas mettre au lave vaisselle)
- Matériaux compatibles qualité alimentaire
- Connexion : Bluetooth 4 (Bluetooth Low Energy) communication
- Dimensions : 15cm x 5cm x 4cm
- Température de fonctionnement : 5 - 40 degrees Celsius
- Portée de fonctionnement : 5m
- Autonomie : entre 3 heures en utilisation continue et 12h à usage réduit
- Temps de charge : 4h

TECHNISCHE DATEN

- Stromversorgung: 3,7 V, 5 V USB-Port
- Batterie: Li-Po 560 mAh
- Frequenz: 2400-2483,5 MHz
- Leistungsband: 4 dB
- Dichtheit / Schutzart: IP55 (waschbar unter dem Wasserhahn / nicht eintauchen / nicht in die Spülmaschine setzen)
- Lebensmittelverträgliche Materialien
- Anschluss: Kommunikation über Bluetooth 4 (Bluetooth Low Energy)
- Abmessungen: 15 cm x 5 cm x 4 cm
- Betriebstemperatur: 5 bis 40 Grad Celsius
- Betriebsreichweite: 5 m
- Laufzeit: zwischen 3 Stunden Dauerbetrieb und 12 Stunden reduzierter Nutzung.
- Ladedauer: 4 Stunden

SPECIFICHE

- Alimentazione: 3,7 V, 5V presa USB
- BBatteria: polimeri di litio 560mAh
- Frequenza: 2400-2483.5 MHz
- Gamma di potenza: 4dB
- Impermeabile: IP55 (lavabile sotto il rubinetto / non immergere / non lavare in lavastoviglie)
- Materiali compatibili con applicazioni alimentari
- Connessione: comunicazioni Bluetooth 4 (Bluetooth Low Energy)
- Dimensioni: 15 cm x 5 cm x 4 cm
- Temperatura di esercizio: 5-40 gradi Celsius
- Distanza operativa: 5 m.
- Autonomia: tra le 3 ore (in caso di utilizzo continuativo) e le 12 ore (a utilizzo ridotto)
- Tempo di ricarica: 4 h

ESPECIFICACIONES

- Suministro eléctrico: 3,7 V, 5 V, conector USB
- Batería: Li-Po 560 mAh
- Frecuencia: 2400-2483,5 MHz
- Banda de potencia: 4 dB
- Estanco: IP55 (lavable bajo el grifo/no sumergir/no introducir en el lavavajillas)
- Materiales compatibles con la seguridad alimentaria

- Conexión: comunicación Bluetooth 4 (Bluetooth de baja energía)
- Dimensiones: 15 cm x 5 cm x 4 cm/5,9 pulg. x 2 pulg. x 1,6 pulg.
- Temperatura operativa: 5-40 grados centígrados/41-104 grados Fahrenheit
- Rango operativo: 5 m/5,5 yd
- Autonomía: entre 3 horas de uso continuo y 12 horas de uso reducido
- Tiempo de carga: 4 h

規格

– 電源: 3.7 V 或 5 V USB 接口
– 電池: 560 mAh 鋰聚合物電池
– 頻率: 2400–2483.5 MHz
– 功率帶: 4 dB
– 防水等級: IP55 (可在水龍頭下沖洗/請勿浸入水中/請勿放入洗碗機中)
– 食品級兼容材料
– 連線: 藍牙 4 (低功耗藍牙) 通信
– 尺寸: 15 厘米 x 5 厘米 x 4 厘米/5.9 英寸 x 2 英寸 x 1.6 英寸
– 工作溫度: 5–40 攝氏度/41–104 華氏度
– 工作範圍: 5 米/5.5 碼
– 續航時間: 3 小時 (連續使用) 至 12 小時 (不連續使用)
– 充電時長: 4 小時

사양

- 전력 공급: 3.7V, 5V USB 플러그
- 배터리: Li-Po 560mAh
- 주파수: 2400-2483.5MHz
- 파워 밴드: 4dB
- 방수: IP55 (수돗물 밑에서 세척 가능 / 담그지 말 것 / 식기세척기 안에 넣지 말 것)
- 식품 등급 부합 재료
- 연결: 블루투스 4 (Bluetooth Low Energy) 통신
- 치수: 15cm x 5cm x 4cm
- 작동 온도: 섭씨 5-40도
- 작동 범위: 5m / 5.5yd
- 사용 시간: 연속 사용 시 약 3시간, 제한적 사용 시 약 12시간
- 충전 시간: 4시간

WARRANTY

Support mode:
Your product is guaranteed for 1 year.
For all request, contact the after-sales services: sav@aveine.paris
You will then be asked for the defective device in its original box and the original invoice confirming payment for the device. We may ask you for photos of your device.

Defect upon unpacking:
If a defect preventing use of the device as expected is evident upon unpacking, please contact after-sales service within 72 hours at: sav@aveine.paris

Warranty exclusions

Warranty exclusions related to the origin of the damage:
The warranty does not apply in case of accidental material damage, and in particular does not cover deterioration and breakdown from:
- Improper installation (improper assembly) or improper use or maintenance of the product
- Improper use of the equipment or not following the instructions in the user manual.
- Lightning, flooding, fire, surge, shock, poor ventilation, fall, light discolouration, burning, moisture, excessive heating without humidifier, irregularity of the soil or presence of insects.
- Repairs /handling of the equipment or opening thereof by a person not approved by the manufacturer.
- Maintenance, repair or replacement of parts as a result of normal wear and tear or lack of maintenance.
- Modification of the construction and the original characteristics of the guaranteed product.
- Corrosion, oxidation, poor connection or an external power supply problem.

Warranty exclusions related to the nature of the damage (indirect damages):
The warranty covers only the right to repair or replacement of the guaranteed product. As a result breakdown or deterioration are not covered by the warranty and include:

- Commissioning, adjustment and cleaning costs
- Damage of any kind resulting from the unavailability of the guaranteed product during the period between deterioration or breakdown and repair or replacement of the guaranteed product.

Other exclusions:
- Damages and breakdowns falling under the specific exclusions provided for by the manufacturer's warranty of the guaranteed product, as mentioned in the instructions for use of the product:
- Deteriorations in appearance;
- Guaranteed products that the customer is not able to return or those that are returned without their accessories.

Important: Do not attempt to open the device or base, and do not remove any of the protections attached to the device or base. Opening the device or base or removing the covers may cause damage that is not covered by this warranty. Only AVEINE is authorized to perform a repair.
Caution: Changes or modifications to this unit not expressly approved by the party responsible for compliance could void the user's authority to operate the equipment

GARANTIE

Mode de prise en charge :
Votre produit est garanti 1 an.
Pour toute demande de prise en charge, prenez contact avec le SAV : sav@aveine.paris
Il vous sera alors demandé l'appareil défectueux dans sa boite d'origine et la facture d'origine attestant du règlement de l'appareil. Nous pourrons être amenés à vous demander des photos de votre appareil.

Défaut au déballage :
S'il apparaissait, au déballage de l'appareil, un vice empêchant l'utilisation du produit dans sa configuration attendue, adressez-vous sous 72h ouvrées au SAV : sav@aveine.paris

Exclusions de garantie

Exclusions de garantie liées à l'origine du dommage :
La garantie ne s'applique pas en cas de dommage matériel accidentel, elle ne couvre notamment pas les détériorations et pannes ayant résulté :
- D'une mauvaise installation (d'un mauvais montage) ou d'une mauvaise utilisation ou d'un mauvais entretien du produit
- D'une utilisation inappropriée du matériel ou ne respectant pas les instructions du manuel d'utilisation.
- De la foudre, d'une innondation, d'un incendie, d'une surtension, d'un choc, d'une mauvaise aération, d'une chute, décoloration due à la lumière, brûlure, humidité, chauffage excessif sans humidificateur, irrégularité du sol ou présence d'insectes.
- De réparations effectuées et/ou toute intervention sur le matériel et/ou ouverture de celui-ci par une personne non agréée par le constructeur.
- De l'entretien, de la réparation ou du remplacement de pièces par suite d'usure normale ou d'un défaut d'entretien.
- De la modification de la construction et des caractéristiques d'origine du produit garanti.
- De la corrosion, de l'oxydation, d'un mauvais branchement ou d'un problème d'alimentation externe.

Exclusions de garantie liées à la nature du dommage (dommages indirects) :
La garantie ne porte que sur le droit de réparation ou le remplacement du produit garanti.
En conséquence, les dommages indirects résultants de la panne ou de la détérioration ne sont pas couverts par la garantie et notamment :

- Les frais de mise en service, de réglage, de nettoyage
- Les dommages de toutes natures découlant de l'indisponibilité du produit garanti durant la période comprise entre la déterioration ou la panne et la réparation ou le remplacement du produit garanti.

Autres exclusions :
- Les détériorations et pannes relevant des exclusions spécifiques prévues dans la garantie constructeur du produit garanti, telles que mentionnées dans la notice d'utilisation du produit :
- Les détériorations d'ordre esthétique ;
- Les produits garantis que le client n'est pas en mesure de retourner ou ceux qui sont retournés sans leurs accessoires.

GARANTIE

Art der Garantie:
Auf Ihr Gerät wird eine Garantie von 1 Jahr gewährt.
Bei Fragen zur Inanspruchnahme dieser Garantie wenden Sie sich bitte an den Kundendienst: sav@aveine.paris
Sie werden dann um das defekte Gerät in der Originalverpackung und dem Original-Kaufbeleg gefragt, der die Bezahlung des Geräts bestätigt. Unter Umständen bitten wir Sie auch um Bilder von Ihrem Gerät.

Beschädigungen der Verpackung:
Sollte beim Auspacken des Geräts ein Mangel entdeckt werden, der eine Verwendung des Geräts in der erwarteten Konfiguration verhindert, so setzen Sie sich bitte innerhalb von 72 Arbeitsstunden mit uns in Verbindung: sav@aveine.paris

Ausschlüsse der Garantie

Ausschluss der Garantie in Verbindung mit der Entstehung des Schadens:
Die Garantie gilt nicht für unfallbedingte Sachschäden und deckt insbesondere keine Schäden und Ausfälle ab, die sich daraus ergeben:
- Unsachgemäße Installation (unsachgemäße Montage) oder unsachgemäße Verwendung oder fehlerhafte Instandhaltung des Geräts
- Unsachgemäße Verwendung des Geräts oder Nichteinhaltung der Anweisungen in der Bedienungsanleitung.
- Durch Blitzschlag, Überschwemmung, Feuer, Überspannung, Stöße, schlechte Belüftung, Sturz, Verfärbung durch Licht, Verbrennung, Feuchtigkeit, übermäßige Erwärmung ohne Luftbefeuchter, Bodenunebenheiten oder Vorhandensein von Insekten.
- Reparaturen und/oder Eingriffe am Gerät und/oder Öffnen des Geräts durch eine

nicht vom Hersteller befugte Person.
- Instandhaltung, Reparatur oder Austausch von Teilen aufgrund von normalem Verschleiß oder fehlerhafter Instandhaltung.
- Änderung der ursprünglichen Konstruktion und Eigenschaften des von der Garantie abgedeckten Geräts.
- Korrosion, Oxidation, unsachgemäßer Anschluss oder Probleme mit der externen Stromversorgung.

Ausschluss der Garantie in Verbindung mit der Art des Schadens (indirekte Schäden):
Die Garantie erstreckt sich nur auf den Anspruch einer Reparatur oder eines Austauschs des von der Garantie abgedeckten Geräts.
Folglich fallen indirekte, durch Ausfall oder Beschädigung entstehende Schäden nicht unter die Garantie. Insbesondere gilt:

- Kosten für Inbetriebnahme, Einstellung und Reinigung
- Schäden jeglicher Art, die sich aus der Nichtverfügbarkeit des von der Garantie abgedeckten Geräts zwischen dem Schadensfall oder Ausfall und der Reparatur oder dem Austausch dieses Geräts ergeben.

Sonstige Ausschlüsse:
- Beschädigungen und Ausfälle, die unter die besonderen Ausschlüsse fallen, die in der Herstellergarantie des von der Garantie abgedeckten Geräts genannt und in der Bedienungsanleitung des Geräts erwähnt sind:
- Beschädigungen ästhetischer Art;
- Die unter die Garantie fallenden Geräte, die der Kunde nicht zurücksenden kann oder solche, die ohne Zubehör zurückgesendet werden.

GARANZIA

Modalità di assistenza:
Il prodotto è garantito per 1 anno.
Per eventuali richieste, contatta l'assistenza post-vendita: sav@aveine.paris
Dovrai riconsegnare il prodotto difettoso nella scatola originale e con la fattura originale della conferma del pagamento del dispositivo. In alcuni casi, ti verrà richiesta una foto del dispositivo.

Difetti al momento del disimballaggio:
Se al momento del disimballaggio riscontri problemi evidenti che ti impediscono di utilizzare il dispositivo, ti preghiamo di contattare il servizio di assistenza post-vendita entro 72 ore all'indirizzo: sav@aveine.paris

Esclusioni di garanzia

Esclusioni di garanzia relative all'origine del danno:
La garanzia non è valida in caso di danni accidentali e in particolare non copre guasti o deterioramenti dovuti a:
- Installazione errata (assemblaggio errato) o uso o manutenzioni impropri del prodotto
- Uso improprio del dispositivo o degli accessori o errata applicazione delle istruzioni del manuale d'uso.
- Fulmini, alluvioni, incendi, sovraccarico, shock, scarsa ventilazione, caduta, scolorimento dovuto alla luce, combustione, umidità, eccessivo calore senza umidificazione, irregolarità del terreno o presenza di insetti.
- Riparazione/gestione del dispositivo e degli accessori o apertura degli stessi da parte di una persona non autorizzata dal produttore.
- Manutenzione, riparazione o sostituzione di parti a seguito del normale utilizzo o per mancanza di manutenzioni.
- Modifiche della composizione e delle caratteristiche originali del prodotto garantito.
- Corrosione, ossidazione, connessione scarsa o problemi di alimentazione esterni.

Esclusioni di garanzia relative alla natura del danno (danni indiretti):
La garanzia copre solo il diritto alla riparazione o alla sostituzione del prodotto garantito. I danni derivati dal guasto o dal deterioramento non sono coperti dalla garanzia e includono:

- I costi della messa in funzione, della riparazione e della pulizia
- I danni di qualsiasi tipo derivati dalla non disponibilità del prodotto garantito nel periodo tra il guasto o il deterioramento e la riparazione o sostituzione del prodotto garantito.

Altre esclusioni:
- Danni e guasti che rientrano nelle esclusioni specifiche fornite nella garanzia del produttore per il prodotto garantito, come specificato nelle istruzioni d'uso del prodotto:
- Deterioramento dell'aspetto estetico;
- Prodotto garantito che il cliente non è in grado di riconsegnare o consegnato senza i suoi accessori.

GARANTÍA

Modo de asistencia:
Su producto dispone de un 1 año de garantía.
Para realizar cualquier solicitud, contacte con el servicio postventa: sav@aveine.paris
Ellos le solicitarán el dispositivo defectuoso en su embalaje original acompañado por la factura original como confirmación de pago del dispositivo. También podrían solicitarle fotos de su dispositivo.

Defectos al desempaquetar:
Si un defecto que impide el uso previsto del dispositivo resulta evidente al desembalarlo, contacte con el servicio postventa en un plazo de 72 horas en: sav@aveine.paris

Exclusiones de garantía

Exclusiones de garantía relativas al origen del daño:
La garantía no se aplica en caso de daños materiales accidentales y concretamente no cubre deterioros ni averías derivados:
- De una instalación inadecuada (montaje incorrecto) o de un uso o mantenimiento incorrectos del producto
- De un uso incorrecto del equipo o de no seguir las instrucciones del manual de usuario.
- De rayos, inundaciones, incendios, sobretensiones, descargas, ventilación deficiente, caídas, decoloración leve, quemado, humedad, calor excesivo sin humidificador, irregularidades del suelo o la presencia de insectos.
- De reparaciones/manipulación del equipo o de la apertura del mismo por personas no aprobadas por el fabricante.
- Del mantenimiento, reparación o sustitución de las piezas como resultado del desgaste normal o la falta de mantenimiento.
- De la modificación de la construcción y las características originales del producto garantizado.
- De la corrosión, oxidación, mala conexión o de un problema de alimentación externa.

Exclusiones de garantía relativas a la naturaleza del daño (daños indirectos):
La garantía solo cubre el derecho a reparación o sustitución del producto garantizado. Como resultado, la garantía no cubre las averías o el deterioro, que incluyen:

- Costes de puesta en servicio, ajuste y limpieza
- Daños de cualquier tipo derivados de la falta de disponibilidad del producto garantizado durante el periodo comprendido entre el deterioro o la avería y la reparación o sustitución del producto garantizado.

Otras exclusiones:
- Daños y averías incluidos en las exclusiones específicas indicadas en la garantía del fabricante del producto garantizado, como se recogen en las instrucciones de uso del producto:
- Deterioro del acabado;
- Productos garantizados que el cliente no puede devolver o devueltos sin sus accesorios.

保固

支援模式:
本產品保固 1 年。
如有任何要求，請聯絡售後服務人員: sav@aveine.paris。
我們將會要求您將缺陷產品以及購買產品時的原始發票放在原包裝盒中。我們還可能會要求您提供產品照片。

拆包缺陷:
如果在拆包裝時發現有妨礙本產品按預期使用的明顯缺陷，請在 72 小時內聯絡售後服務人員: sav@aveine.paris。

非保固範圍

與損壞原因相關的非保固範圍:
保固不包括意外的材料損壞, 尤其不包括由以下原因造成的退化和故障:
– 產品安裝/裝配不當或使用/維護不當。
– 產品使用不當或未遵守使用者指南中的說明
– 雷電、洪水、火災、電流浪湧、衝擊、通風不良、墜落、輕度變色、火燒、潮濕、未使用加濕器的過度取暖、土壤不規則或昆蟲進入產品。
– 由未經製造商批准的人員修理、處置或拆開本產品。
– 由於正常磨損或缺乏維護而造成的零件維護、維修或更換。
– 改動保固產品的構造和原始特性。
– 腐蝕、氧化、連線不良或外部電源問題。

與損壞性質相關的非保固範圍 (間接損壞) :
保固僅包括維修或更換保固產品的權利。
因此, 以下故障或退化不在保固範圍內:

– 調試、調整和清潔費用。
– 在保固產品發生損壞/故障至產品維修/更換完成的期間內, 由於不能使用保固產品而導致的的任何損失。

其他非保固範圍:
– 本產品使用者指南中所述的在製造商保固條款中的特定非保固範圍內的損壞和故障。
– 外表損壞。
– 客戶未退還保固產品, 或退還的保固產品中沒有附件。

보증

지원 방법:
본 제품의 보증 기간은 1년입니다.
모든 요청은 AS 센터(sav@aveine.paris)로 보내 주시기 바랍니다.
그러면, 원래 상자에 포장된, 결함이 있는 기기와 기기에 대한 결제를 확인할 수 있는 원본 청구서를 요청받게 됩니다. 기기의 사진을 요청받을 수도 있습니다.

포장을 풀 때의 결함:
포장을 풀 때 명백한 결함으로 인하여 기대한 대로 장치를 사용할 수 없을 경우 72시간 이내에 AS 센터(sav@aveine.paris)로 연락해 주십시오.

보증 제외

손상의 원인과 관련된 보증 제외:
실수로 인하여 재질에 손상이 발생한 경우 보증이 적용되지 않습니다. 특히, 다음 사유로 인한 품질 저하 및 고장에는 적용되지 않습니다.
- 제품의 부적절한 설치(부적절한 조립) 또는 부적절한 사용이나 유지 보수.
- 장비의 부적절한 사용 또는 사용 설명서의 지침 미준수.
- 번개, 홍수, 화재, 전류 급증, 충격, 열악한 환기, 추락, 가벼운 변색, 작열, 습기, 가습기가 없는 상태에서의 과도한 열, 토양의 이상 또는 곤충의 출현.
- 제조업체의 승인을 받지 않는 사람에 의한 장비 수리/취급 또는 개봉.
- 정상적인 마모 또는 유지 보수 부족으로 인한 유지 보수, 수리 또는 부품 교체.
- 보증된 제품의 구조 및 원래 특성 개조.
- 부식, 산화, 불량한 연결 또는 외부 전원 문제.

손상의 특성(비간접적 손상)과 관련된 보증 제외:
본 보증에는 보증된 제품을 수리 또는 교체할 권리만 포함됩니다.
고장 또는 품질 저하로 인한 피해는 보증의 대상이 아니며, 다음 사항이 포함됩니다.

- 의뢰, 조정 및 세척 비용.
- 보증된 제품의 품질 저하 또는 고장 기간 및 수리 또는 교체 기간 동안 보증된 제품의 사용 불가로 인하여 발생한 모든 종류의 피해.

기타 제외 사항:
- 제품 사용 설명서에 기재된, 보증된 제품에 대하여 제조업체가 제공하는 특정 보증 제외 사항에 해당하는 손상 및 고장:
- 외관상의 품질 저하.
- 고객이 반환할 수 없는 보증된 제품 또는 부속품 없이 반환된 제품.

AVEiNE

THE NEW WINE EXPERIENCE

AVEINE
80, rue des haies
75020 PARIS

sav@aveine.paris