wearbuds™

Quick Start Guide

Contents

English ..... 1 -15

Deutsch ..... 16 - 30

Français ..... 31 - 45

Español ..... 46 - 60

Italiano ..... 61 - 75

日本語 ..... 76 - 90

中 文 ..... 91 - 105

Read this guide carefully before use,
and keep it for future reference.

1. Product overview

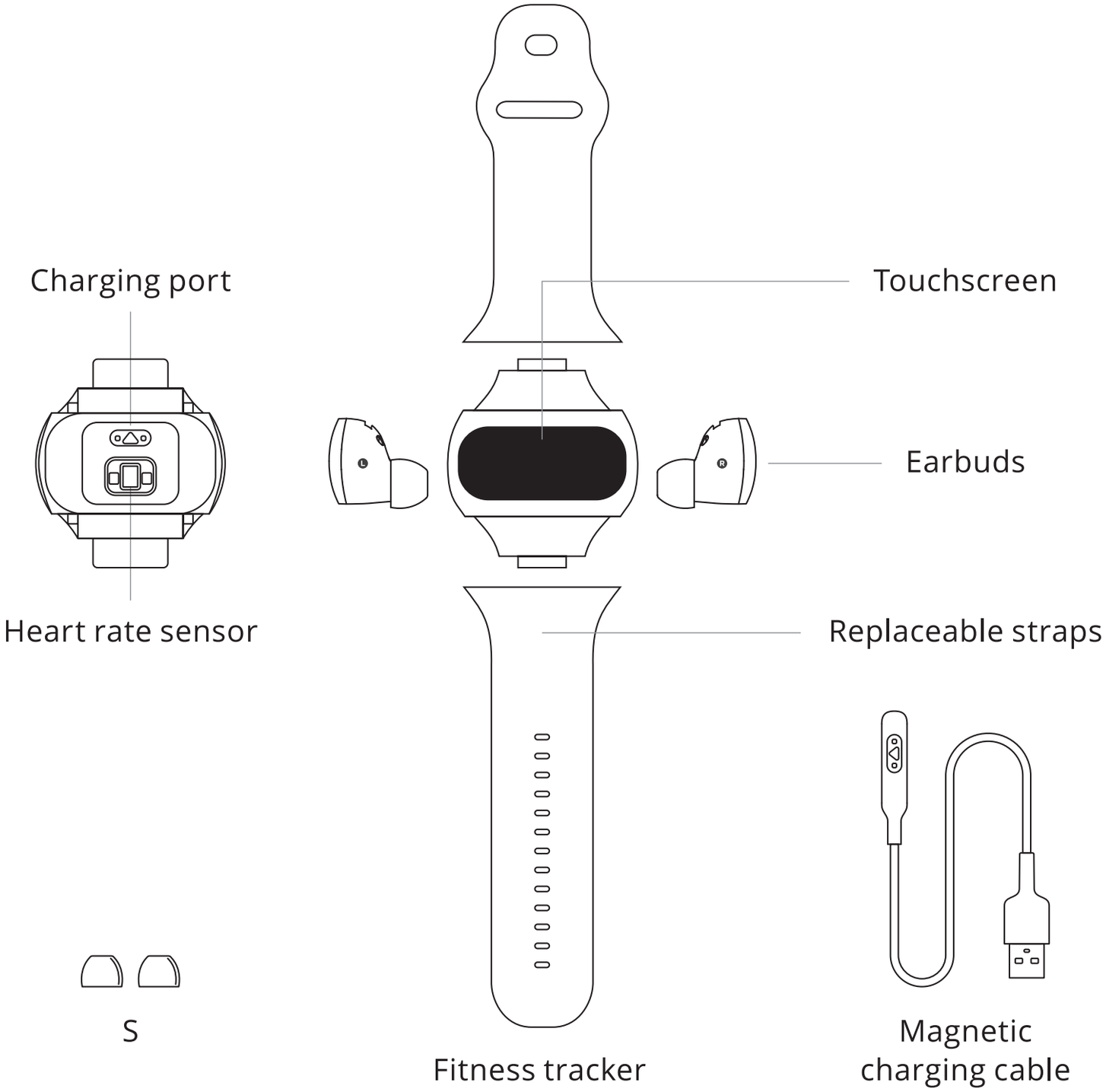

2. Charging before use

Before use, insert the earbuds into the band and recharge using the magnetic charging cable.

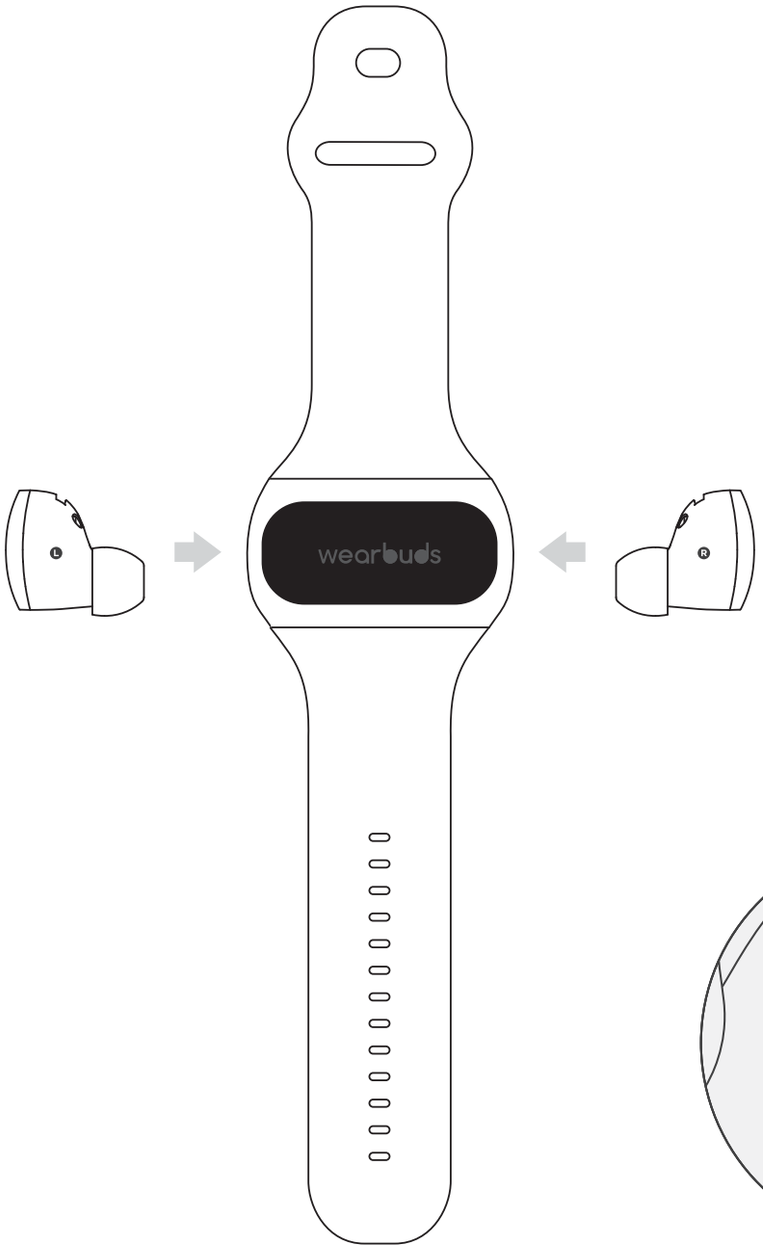

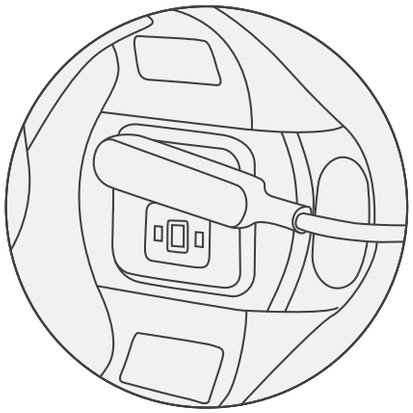

Connecting magnetic charging cable

3. Pairing and operating the buds

3.1 Press on the buds to release them from the band. The buds will automatically enter pairing mode and the LED on the left bud will flash green/white.

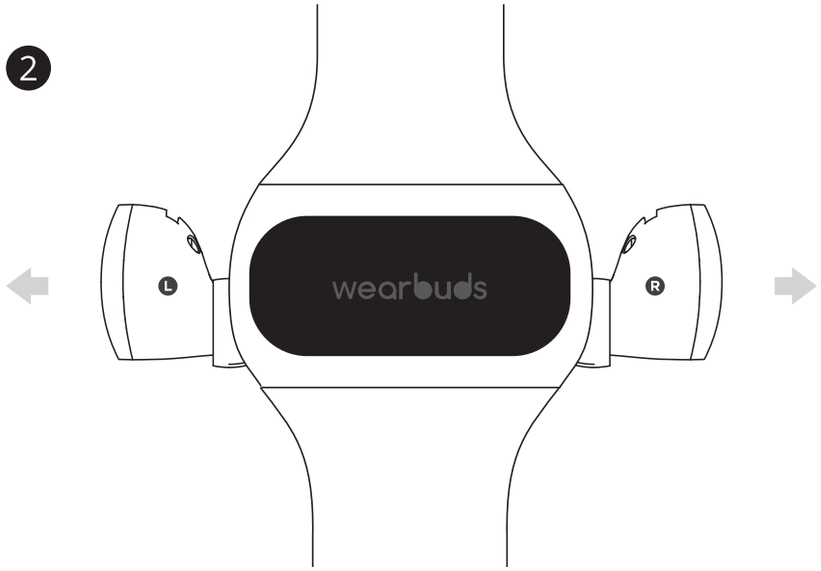

3.2 Pairing the buds

Go to the Bluetooth settings on your mobile device and select Wearbuds-L. The buds will now be paired with your device.

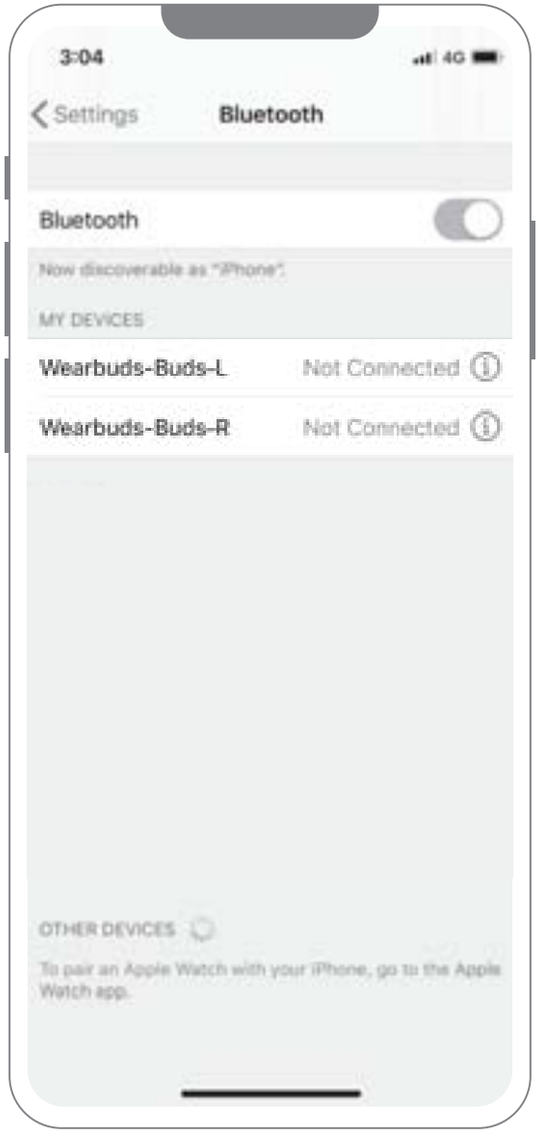

3.3 Wearing the buds

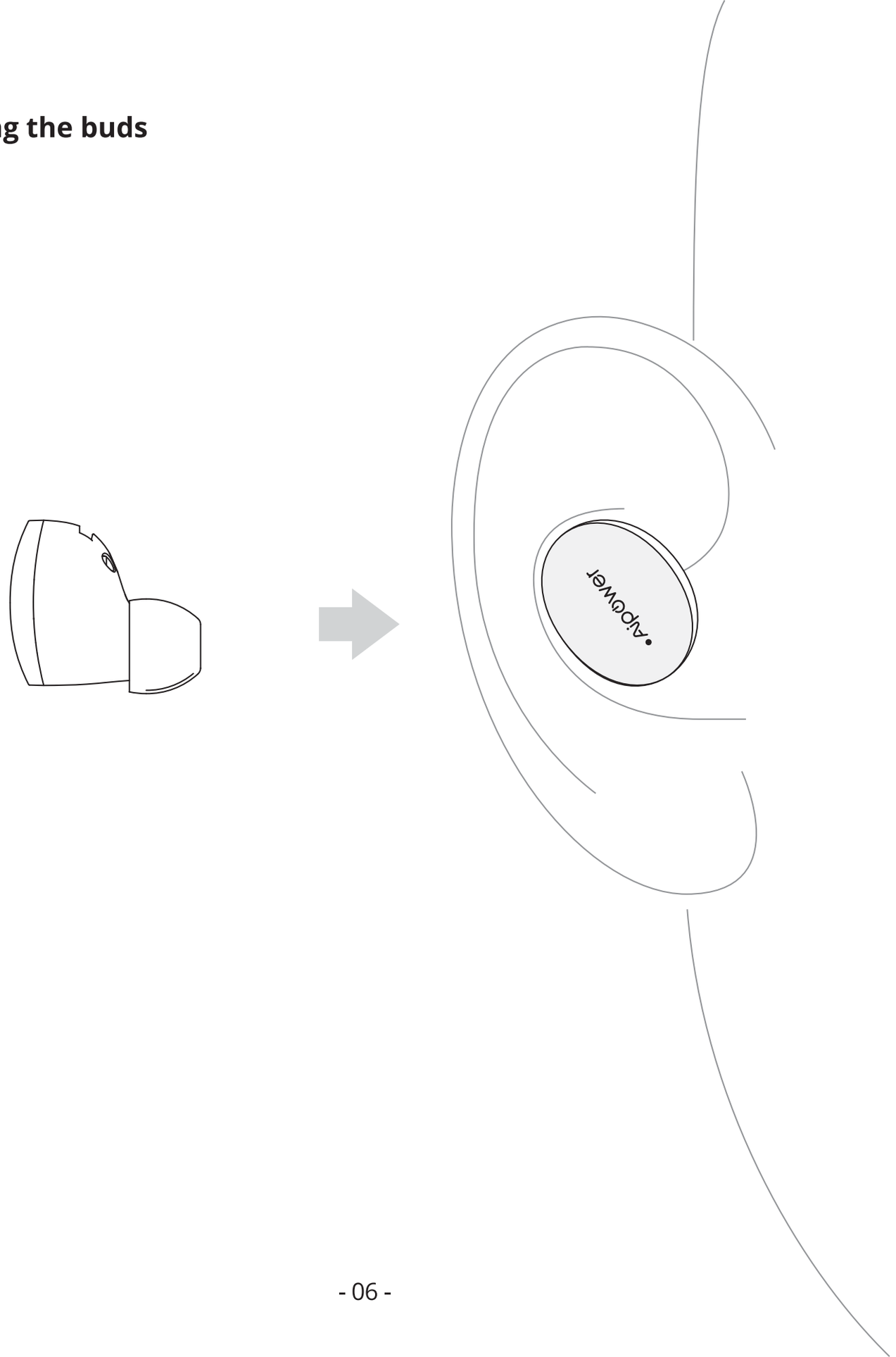

3.4 On-ear touch controls

Music		
▷ ❚❚	●	●
▷❚	●●	R R
❚◁		L L
🔊+	▬	R
🔊-		L

Call		
📞 📞✕ ☎	●	●
📞	2s	2s
🎙	●●●	●●●

● Single Tap ●● Double Tap ●●● Triple Tap ▬ Tap & Hold

3.5 Charging and storing the buds

Insert the buds back into the band to store and recharge them.

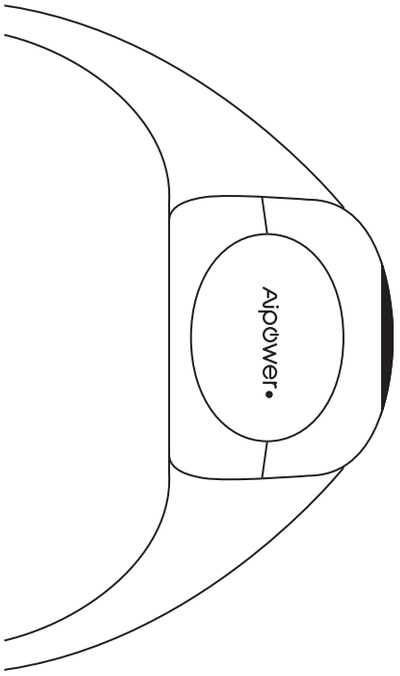

Charging indicator

4. Get the app

Download the Wearbuds app from the App Store or Google Play.

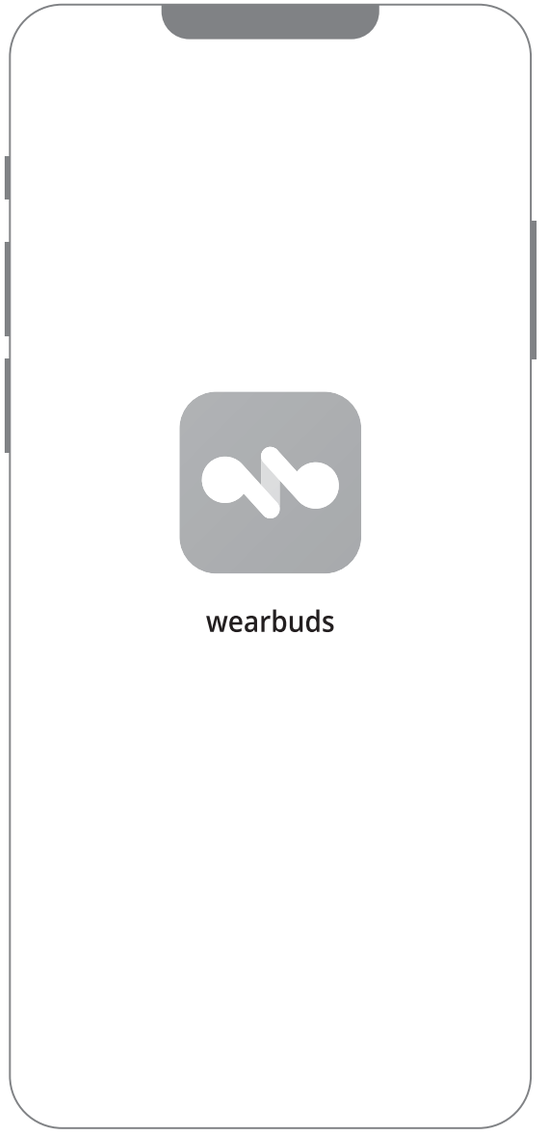

5. Connecting the band with the app

Open the app, register, and log in to your
Aipower account. Follow the on-screen instructions to connect the band with your device. Once connected, you can view fitness data and customize on-wrist notification settings in app.

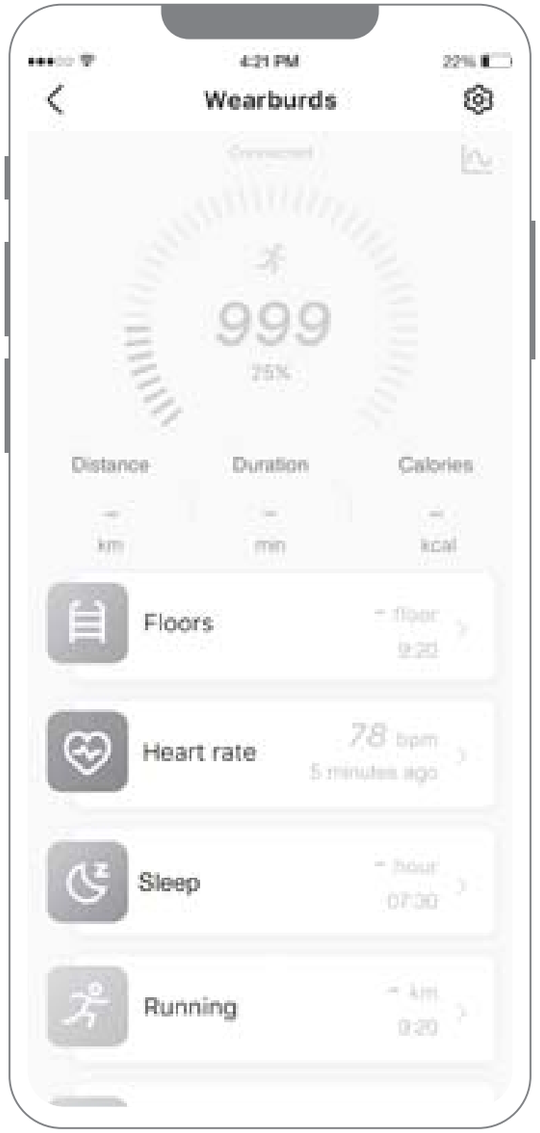

6. Wearing the band

Adjust the band until it is comfortably tight.Wearing the wristband too loosely may affect the accuracy of the heat rate sensor.

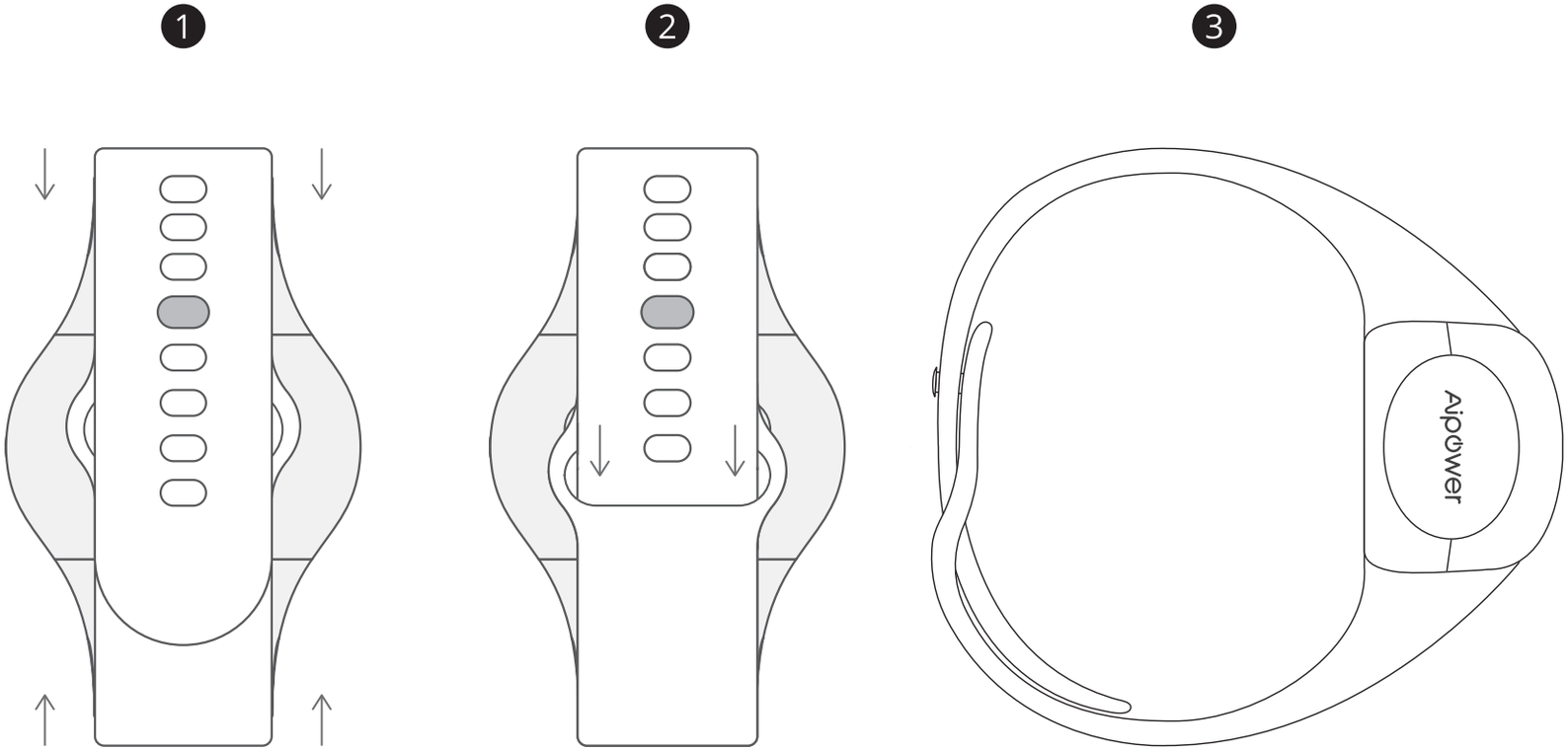

Adjust and secure by pressing the metal fastener into one of theadjustment holes.

Thread the strap through the loop.

7. How to use the band

The band will automatically track your daily activities and sleeping habits. Raise your wrist or tap the screen to light up the display. Swipe and tap to view your fitness data, and measure your heart rate.

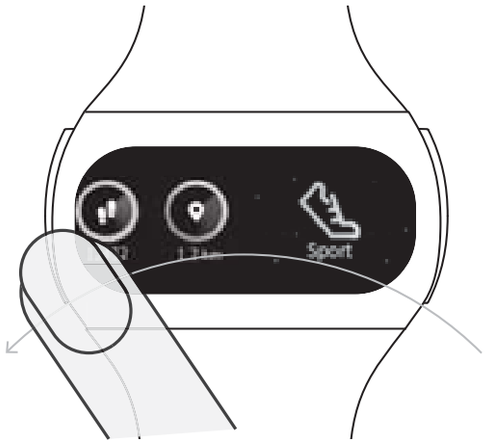

8. Replacing the straps

Press in the latch at the top of each strap to release it.

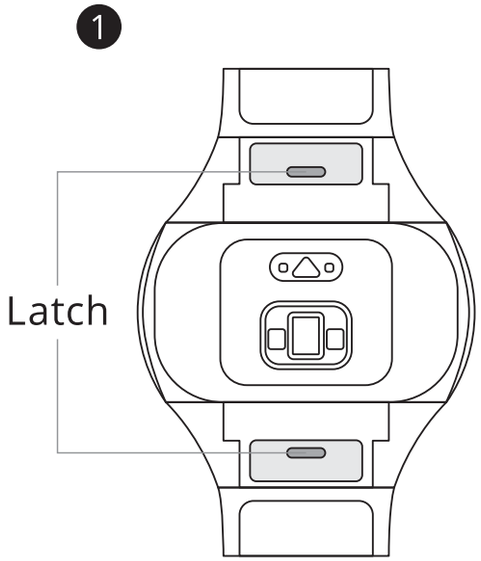

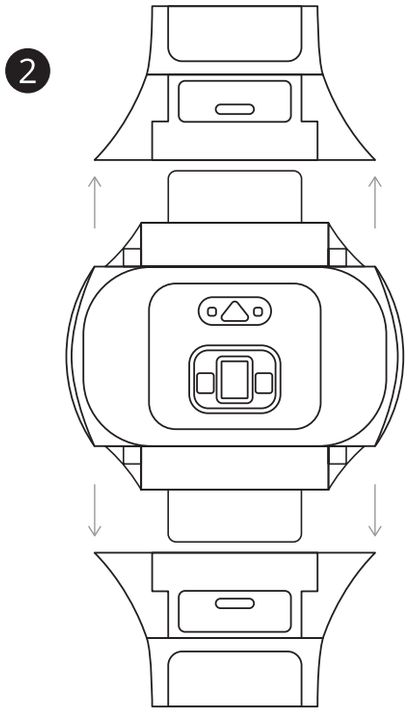

Click the strap* into the band to reattach it.

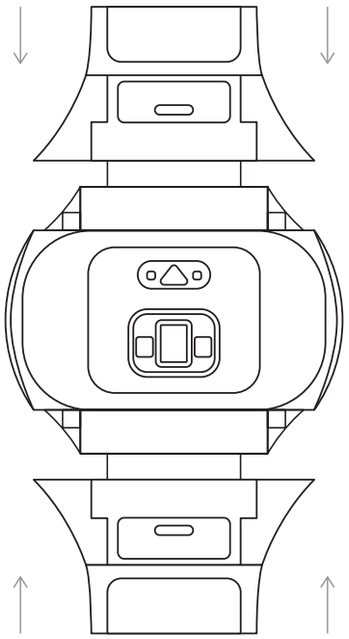

*Additional straps are available at myaipower.com

9. 24-Month Warranty

All Aipower products are covered by a 24-month warranty.
If you encounter any issues when using our products, just
send us an email at support@myaipower.com. Our responsive and friendly
service team will reply to you within 24 hours (weekdays).

*For more details, please visit myaipower.com/warranty.
*Please note, Aipower can only provide after sales
service for products purchased directly from Aipower.
If you purchased from a different seller, please contact them directly for
service or warranty support.

10. Specifications

Bud specs	
Bluetooth chipset	Qualcomm® QCC3026
Bluetooth version	Bluetooth® 5
Speaker	1x 0.24 inch/6mm (in each earbud); 16Ω; 10Hz-40KHz; 100dB at 1KHz
Mic	MEMS; 100Hz~10kHz; 38dB
Battery life	Max. 5.5h
Charging time	Approx. 1h
Water-resistance	IPX6
Operating range	50ft/15m

Band specs	
Bluetooth version	Bluetooth® 4.2
Processor	ARM® Cortex®-M4
Touch display	80x160; 0.96 inch; 65k color; TFT screen
Sensors	7-axis accelerometer (including a barometer); heart rate sensor; vibration motor
Battery life	Max. 7 days
Charging time	Approx. 1.5h
Water-resistance	IPX5
Operating range	33ft/10m

Lesen Sie sich Anleitung vor der Verwendung aufmerksam durch und bewahren Sie sie gut auf.

1. Produktübersicht

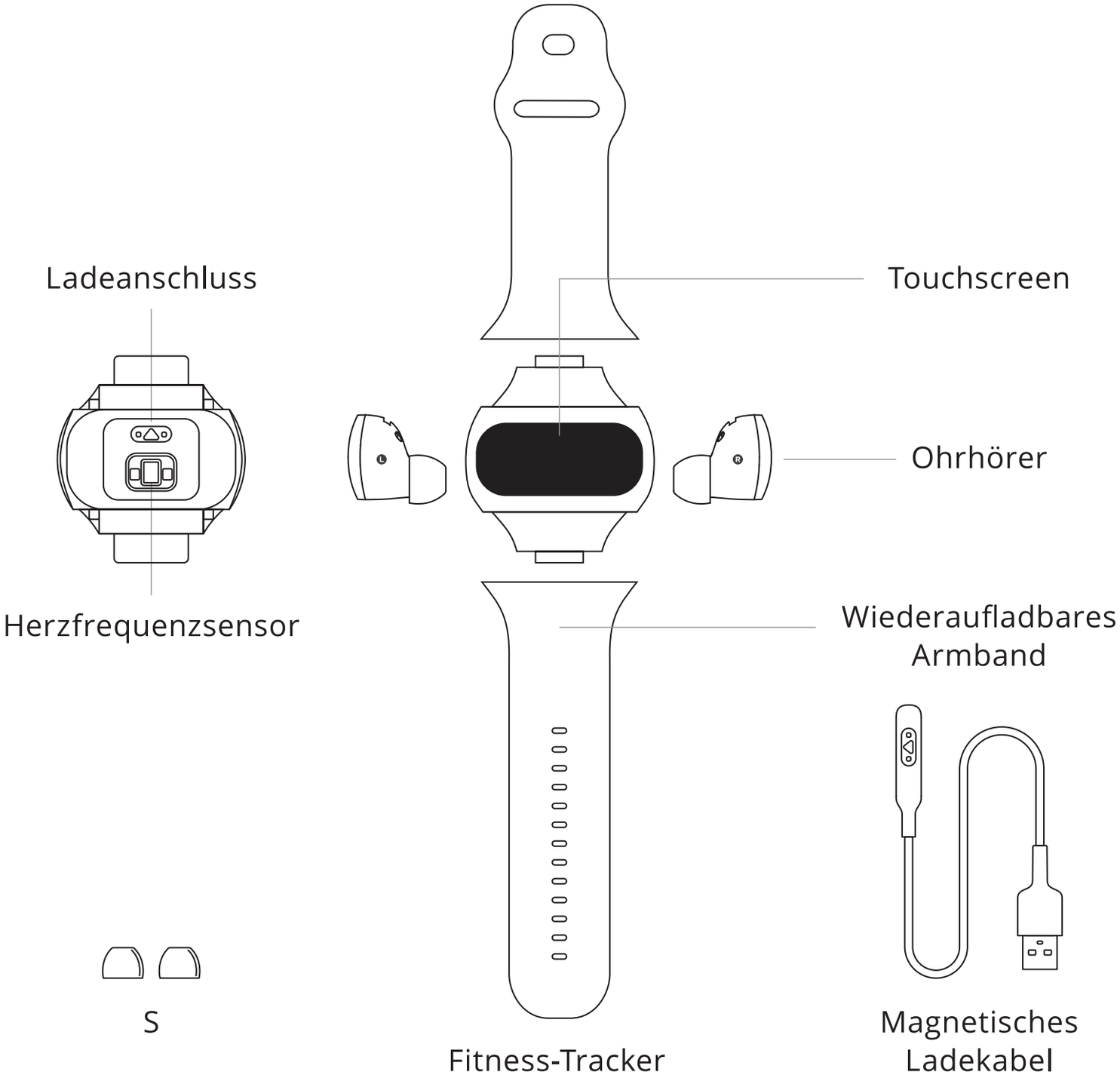

2. Laden vor der Verwendung

Vor der Verwendung setzen Sie die Ohrhörer in die Uhr ein und laden Sie sie unter Verwendung des magnetischen Ladekabels auf.

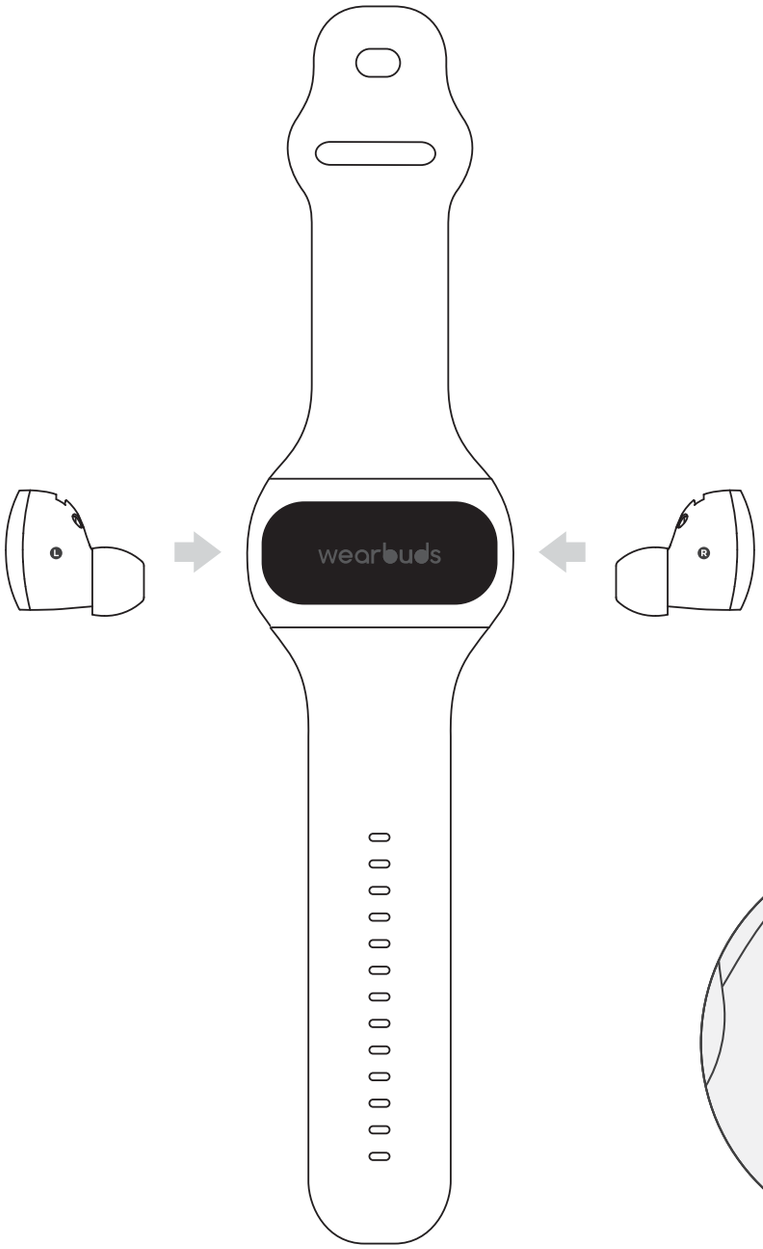

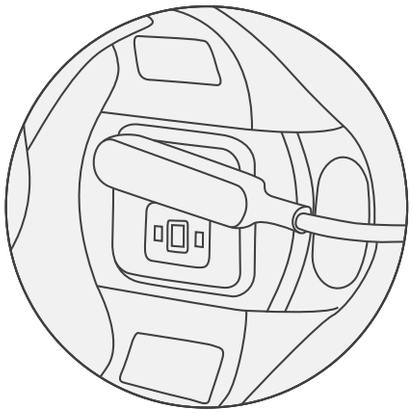

Verbindung des magnetischen Ladekabels

3. Pairing und Bedienung der Ohrhörer

3.1 Drücken Sie auf die Ohrhörer, um Sie aus der Uhr zu lösen. Der Pairing-Modus der Ohrhörer wird automatisch aktiviert und die LED am linken Ohrhörer blinkt grün/weiß.

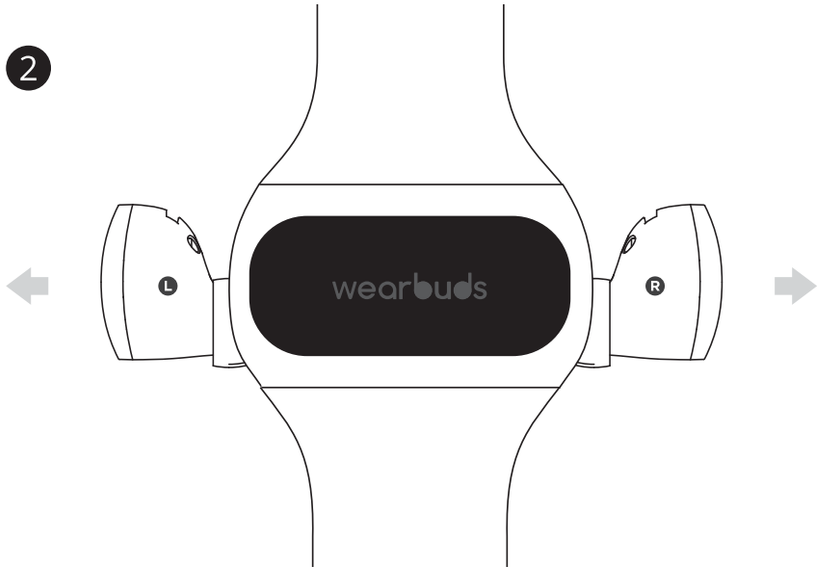

3.2 Pairing der Ohrhörer

Öffnen Sie die Bluetooth-Einstellungen bei Ihrem Mobilgerät und wählen Sie Wearbuds-Buds_L aus. Die Ohrhörer werden nun mit Ihrem Gerät gekoppelt.

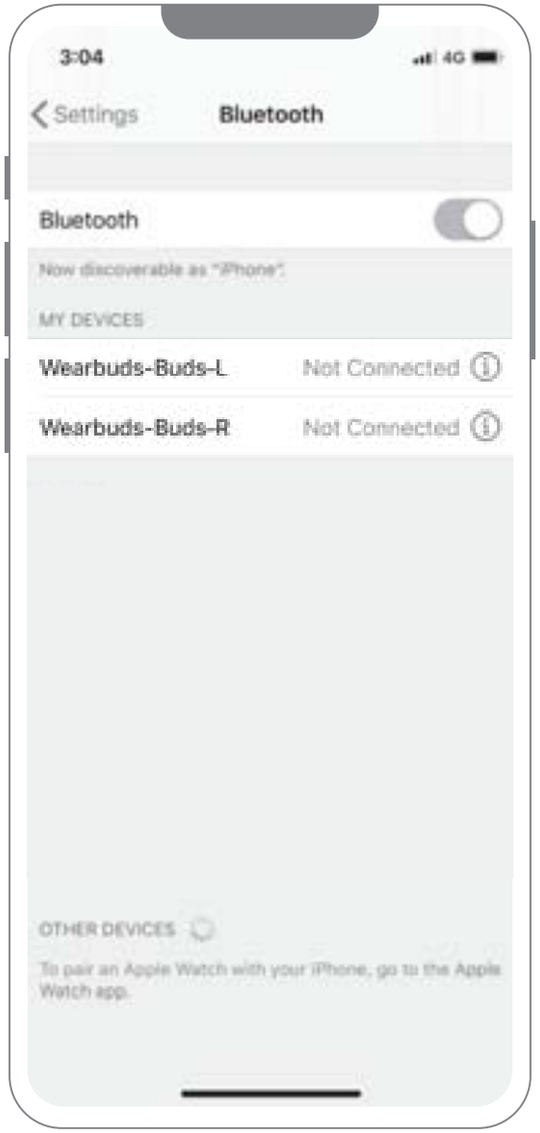

3.3 Tragen der Ohrhörer

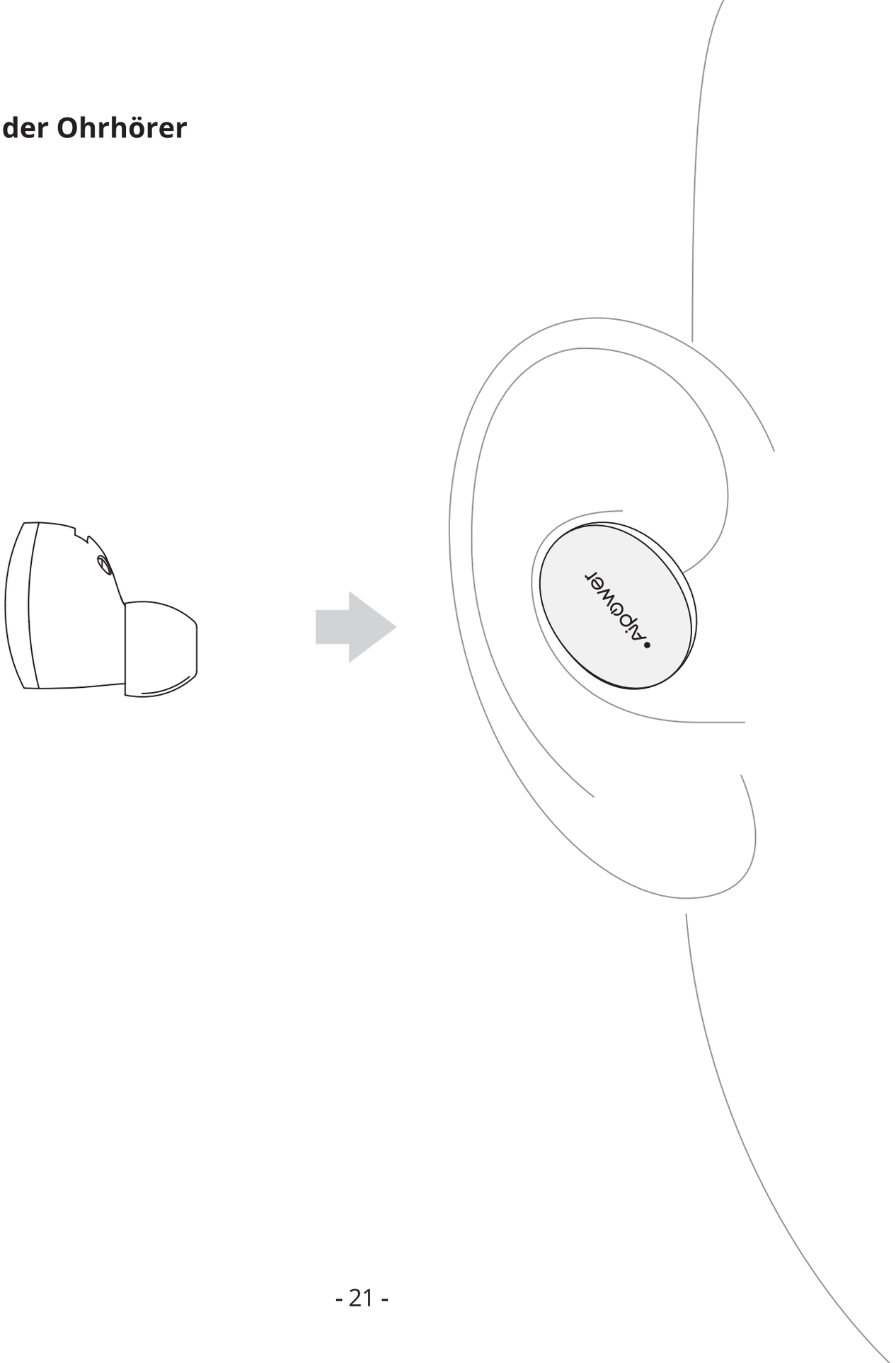

3.4 On-Ear-Touch-Steuerung

Musik		
▷ ❚❚	●	●
▷❚	●●	R R
❚◁		L L
🔊+	▬	R
🔊-		L

Anrufe		
📞 📞✕ ☎	●	●
📞	2s	2s
🎙	●●●	●●●

● Single Tap ●● Double Tap ●●● Triple Tap ▬ Tap & Hold

3.5 Laden und Aufbewahrung der Ohrhörer

Setzen Sie die Ohrhörer wieder in die Uhr ein, wenn Sie sie nicht benötigen und um sie zu laden.

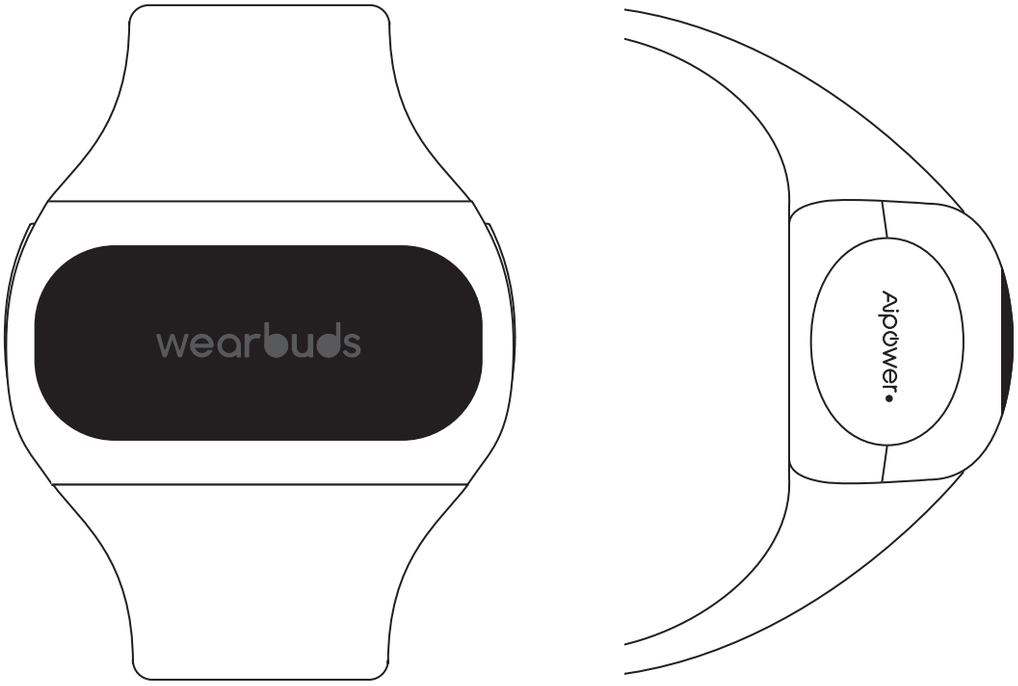

Ladeanzeige

4. Holen Sie sich die App

Laden Sie sich die Wearbuds-App aus dem App Store oder von Google Play herunter.

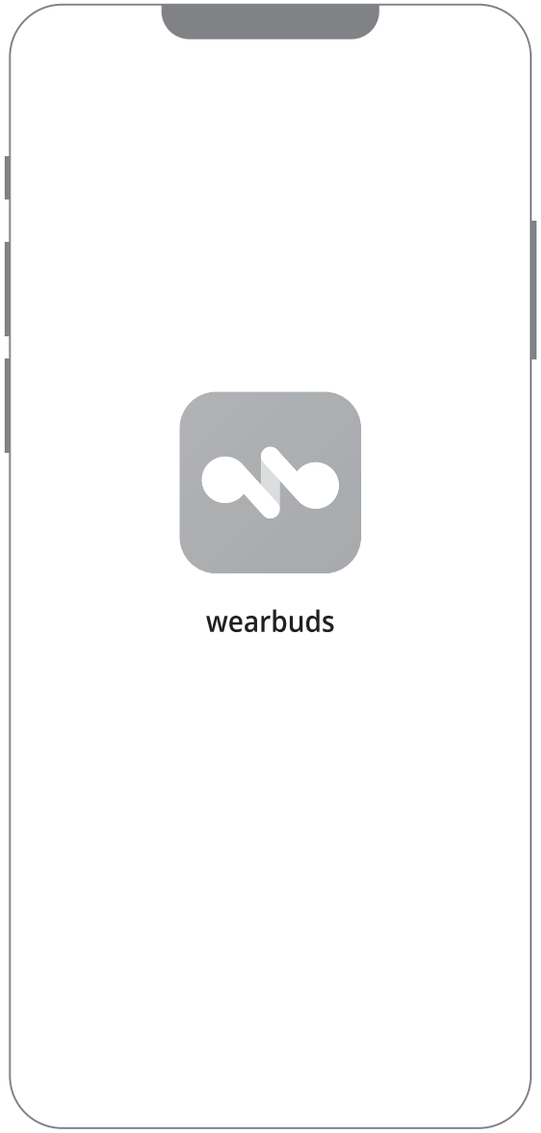

5. Verbindung der Uhr mit der App

Öffnen Sie die App, registrieren Sie sich und loggen Sie sich in Ihrem Aipower-Konto ein. Folgen Sie den Anweisungen auf dem Display, um die Uhr mit Ihrem Gerät zu verbinden. Sobald eine Verbindung hergestellt wurde, können Sie Ihre Fitnessdaten einsehen und die Einstellungen für die Benachrichtigungen über die App anpassen.

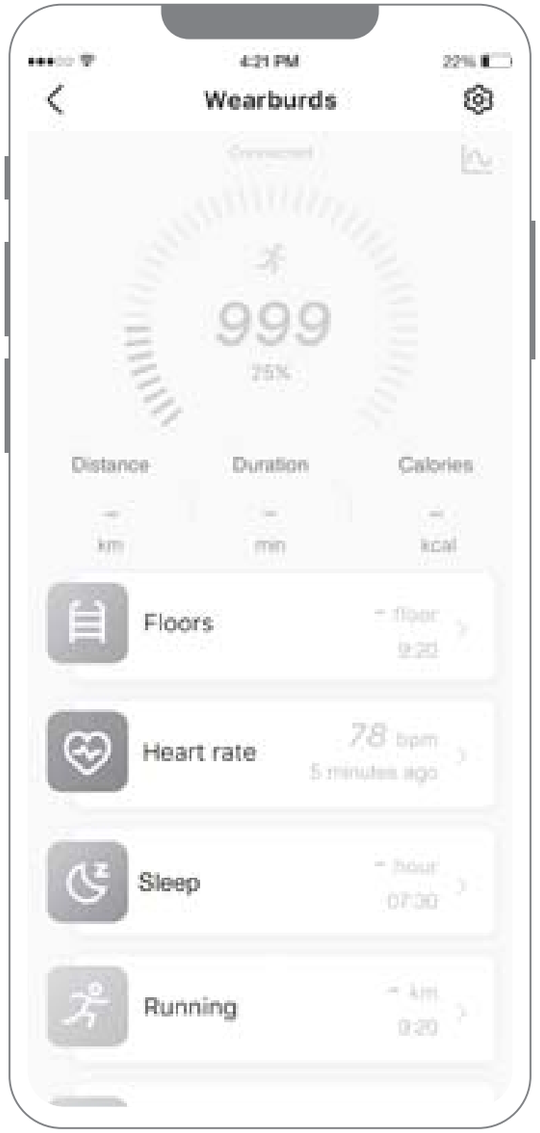

6. Tragen der Uhr

Armband zu locker eingestellt, könnte dies die Genauigkeit des Herzfrequenzsensors beeinträchtigen.

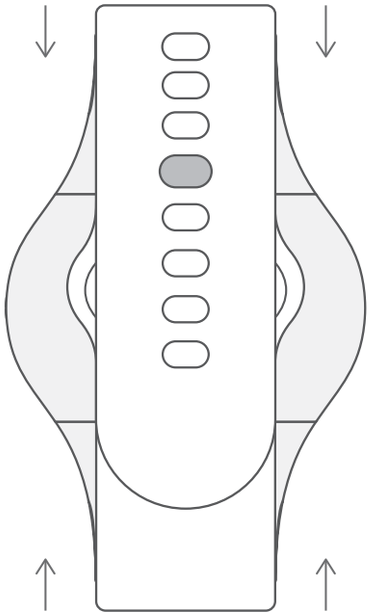

Verstellung und Befestigung des Armbands durch das Drücken der Metallschließe in eines der Löcher.

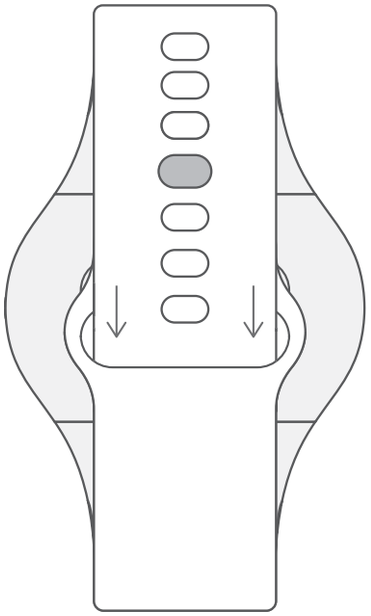

Führen Sie das Armband anschließend durch die Öffnung.

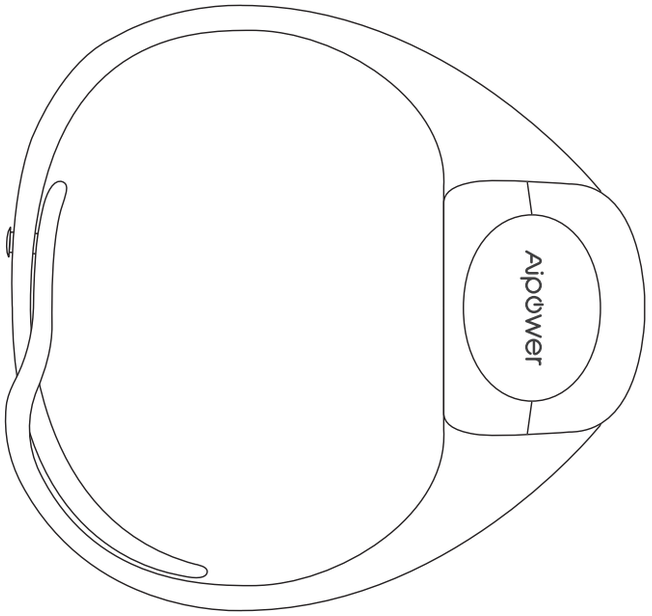

7. Nutzung der Uhr

Die Uhr trackt automatisch Ihre täglichen Aktivitäten und Schlafgewohnheiten. Heben Sie Ihr Handgelenk oder tippen Sie auf das Display, um die Beleuchtung zu aktivieren. Dann wischen und tippen Sie, um Ihre Fitnessdaten zu sehen und Ihre Herzfrequenz zu messen.

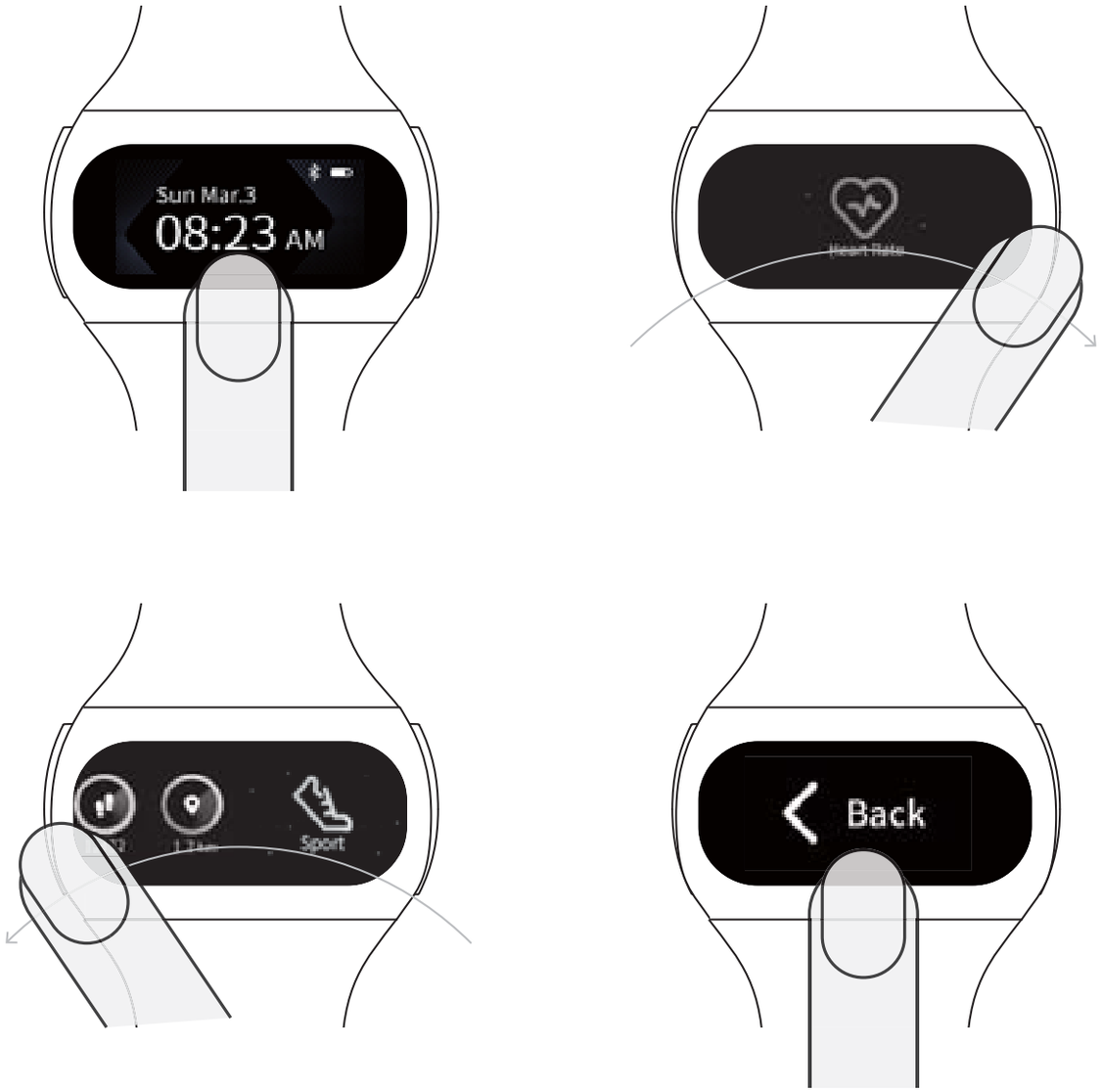

8. Ersatz des Armbands

Drücken Sie die Verriegelung oben bzw. unten an der Uhr, um die Bänder zu lösen.

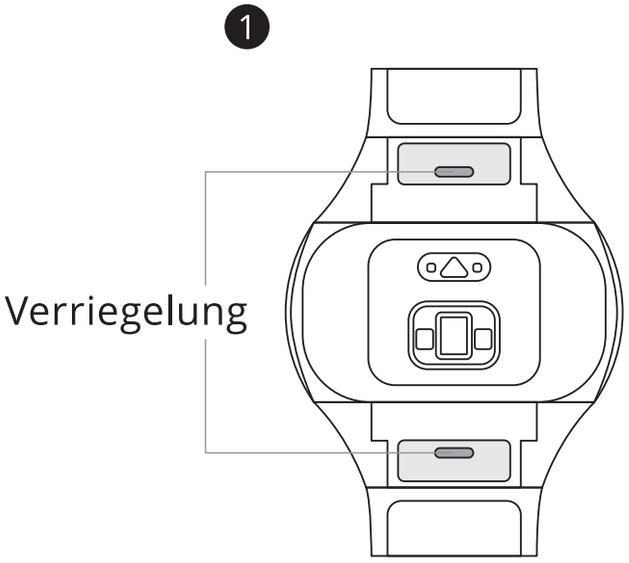

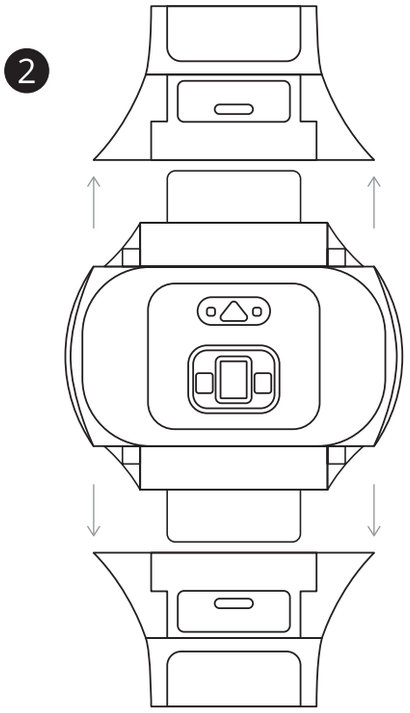

Verrasten Sie das jeweilige Band*
in die Uhr,um es zu befestigen.

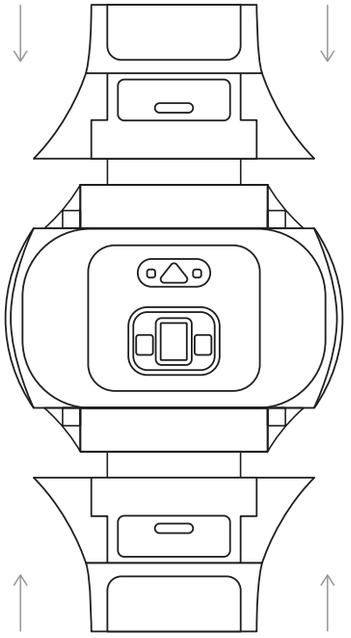

* Zusätzliche Bänder sind verfügbar unter myaipower.com

9. 24 Monate Garantie

Wir gewähren auf alle Produkte von Aipower eine 24-monatige Garantie.

Schicken Sie einfach eine E-Mail an support@myaipower.com und schildern Sie uns das Problem, das Sie bei der Verwendung des Produkts haben. Unser freundliches und kompetentes Serviceteam wird innerhalb von 24 Stunden (an Werkstagen) eine Lösung für Ihr Problem finden.

Viel Spaß mit Ihrem neuen Produkt. Wir sind für Sie da.

* Weitere Informationen finden Sie unter: myaipower.com/warranty.
* Wichtiger Hinweis: Aipower bietet nur für die Produkte einen Kundenservice an, die direkt von Aipower erworben wurden. Sollten Sie Ihr Produkt bei einem anderen Händler gekauft haben, kontaktieren Sie bitte dessen Kundendienst bezüglich Fragen oder Garantieansprüchen.

10. Technische Daten

Technische Daten der Ohrhörer	
Bluetooth-Chipsatz	Qualcomm® QCC3026
Bluetooth-Version	Bluetooth® 5
Lautsprecher	1 x 6 mm (bei jedem Ohrhörer); 16 Ω; 10Hz-40KHz; 100dB at 1KHz
Mikrofon	MEMS; 100 Hz ~ 10 kHz; 38 dB
Akkulaufzeit	max. 5,5 h
Ladedauer	ca. 1 h
Wasserfestigkeit	IPX6
Reichweite	15 m

Technische Daten der Uhr	
Bluetooth-Version	Bluetooth® 4.2
Prozessor	ARM® Cortex®-M4
Touchdisplay	80 x 160; 0,96 Zoll; Farbe 65 K; TFT-Display
Sensors	7-Achsen-Beschleunigungssensor (einschließlich Barometer); Herzfrequenzsensor; Vibrationsmotor
Akkulaufzeit	max. 7 Tage
Ladedauer	ca. 1,5 h
Wasserfestigkeit	IPX5
Reichweite	10 m

Lisez attentivement ce guide avant utilisation et conservez-le pour vous y référer ultérieurement.

1. Aperçu du produit

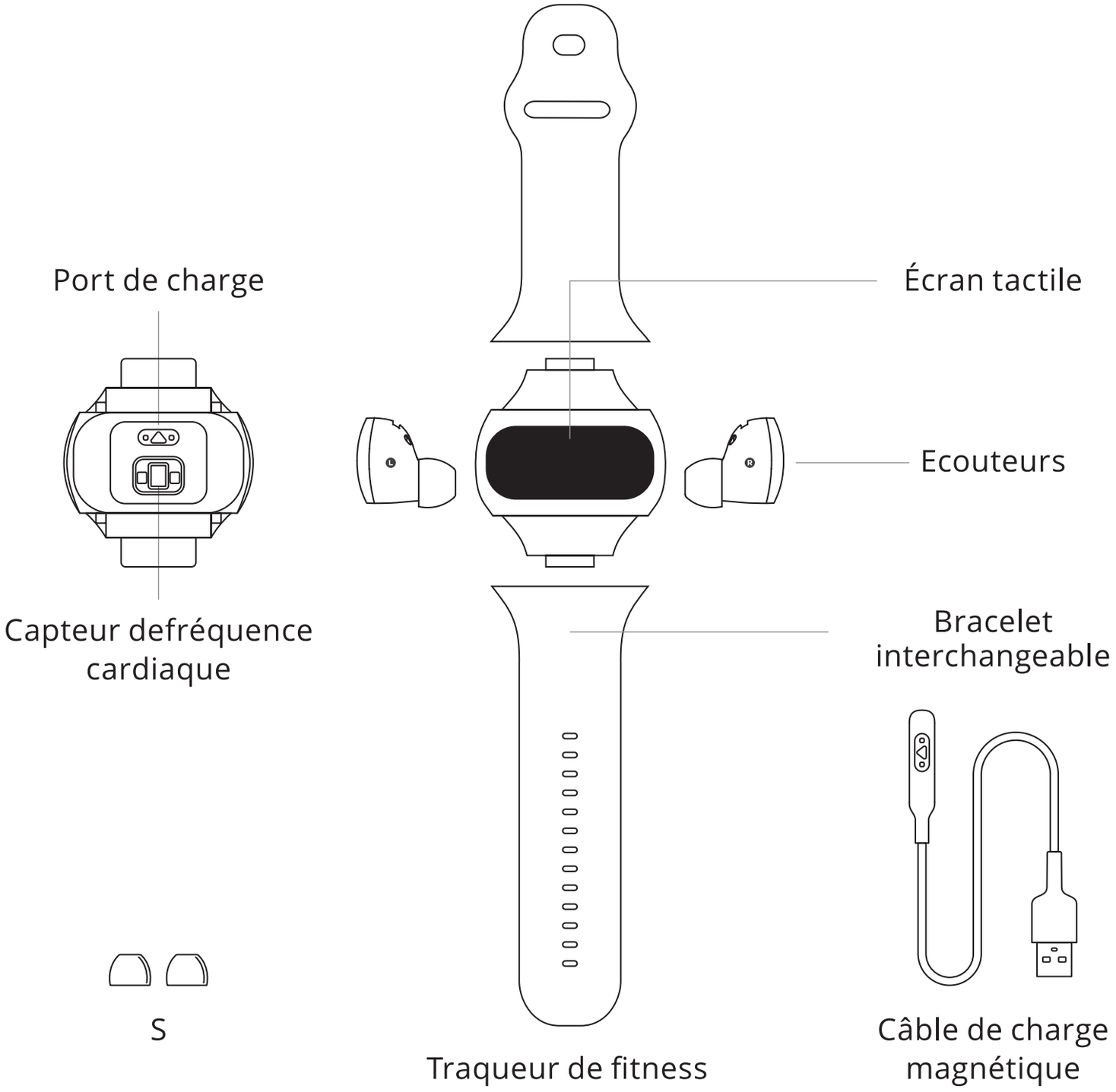

2. Chargez avant utilisation

Avant utilisation, insérez les écouteurs dans la montre et rechargez-les à l'aide du câble de charge magnétique.

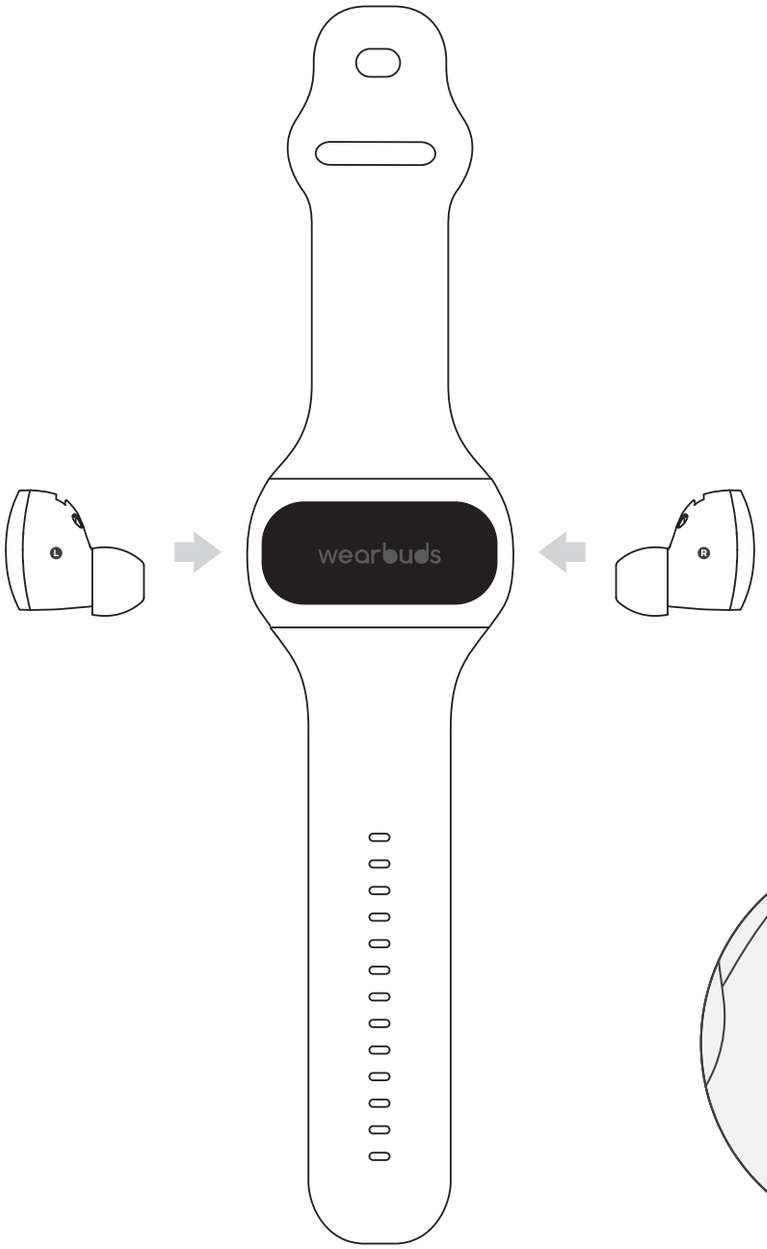

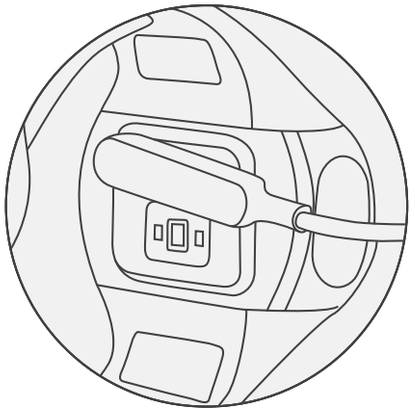

Connecting magnetic charging cable

3. Jumelage et fonctionnement des écouteurs

3.1 Appuyez sur les écouteurs pour les libérer de la montre. Les écouteurs entreront automatiquement en mode appareillage et la LED située sur l'écouteur de gauche clignotera en vert / blanc.

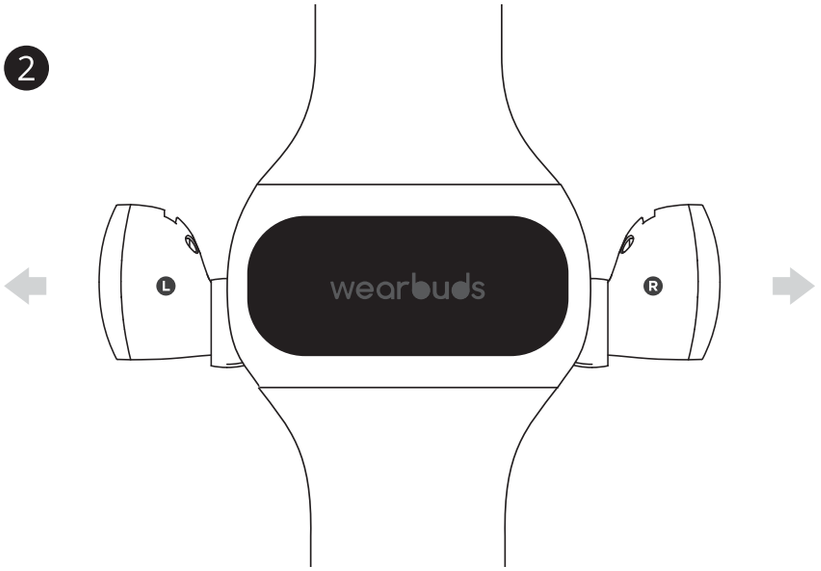

3.2 Jumelage des écouteurs

Accédez aux paramètres Bluetooth sur votre appareil mobile et sélectionnez Wearbuds-Buds_L. Les écouteurs vont maintenant être jumelés avec votre appareilmobile.

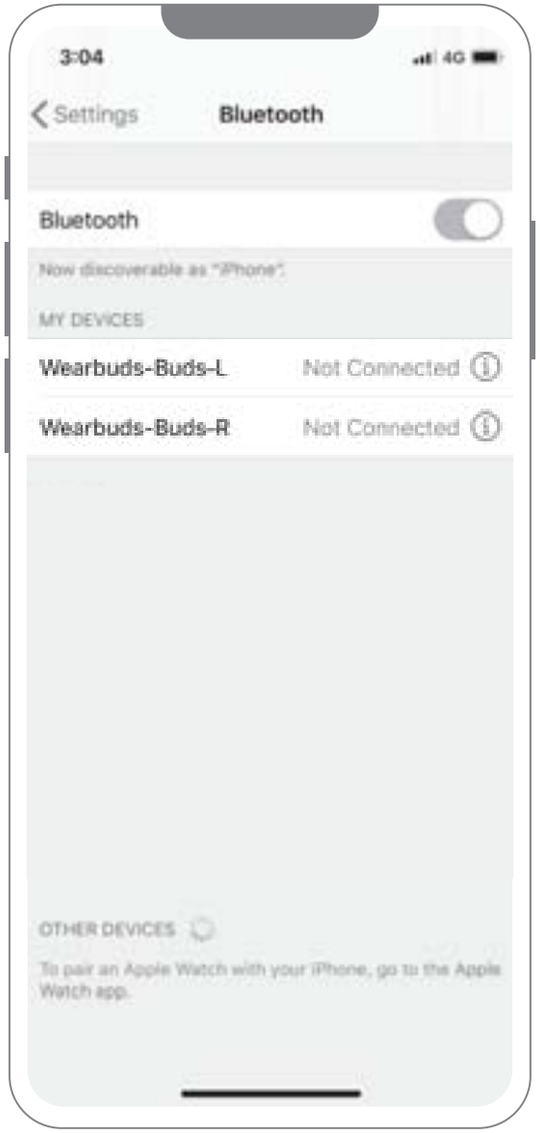

3.3 Utilisez les écouteurs

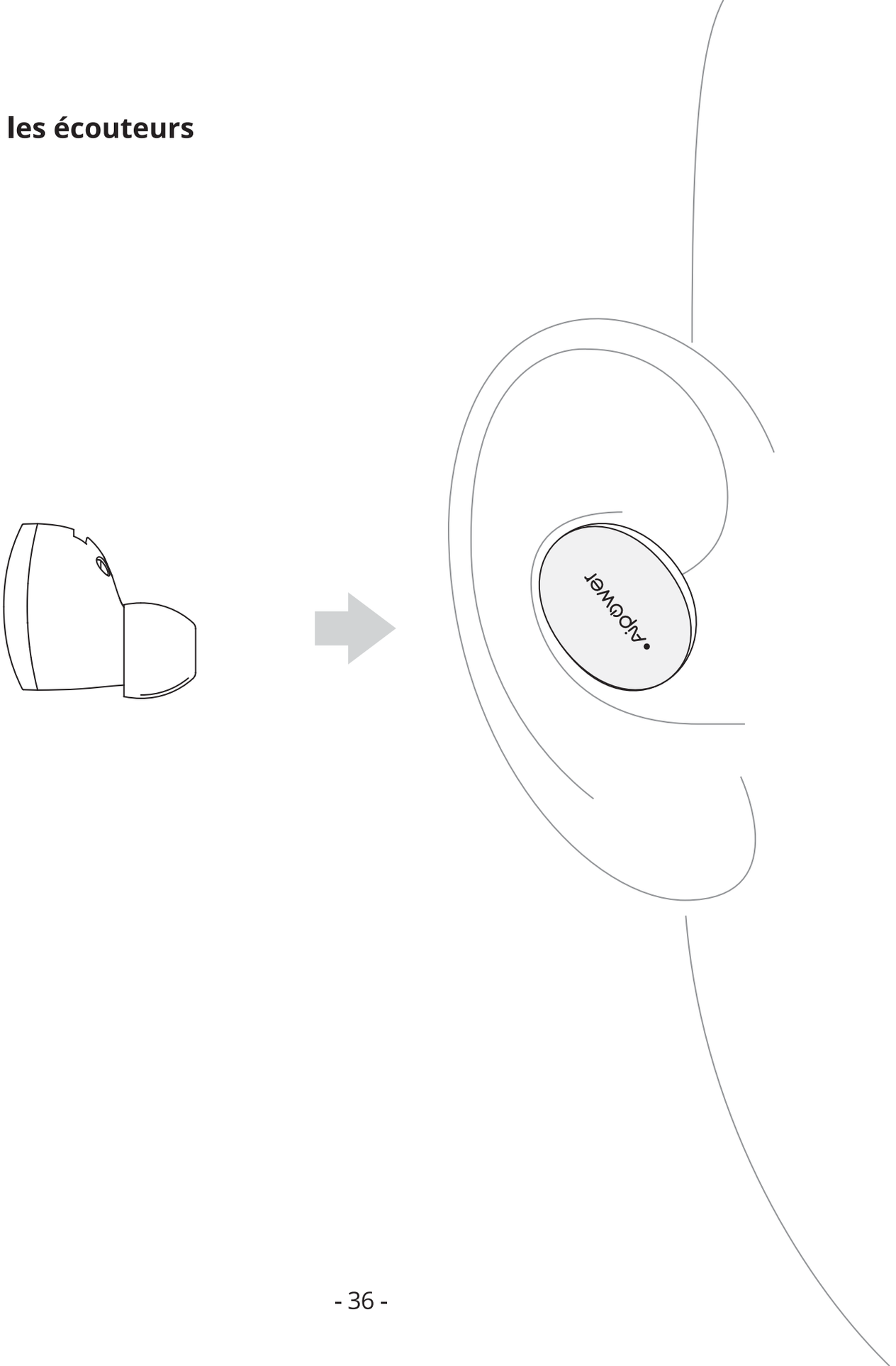

3.4 Commandes tactiles sur les écouteurs

Musique		
	●	●
	●●	R R
		L L
	▬	R
		L

Appel		
	●	●
	2s	2s
	●●●	●●●

● Single Tap ●● Double Tap ●●● Triple Tap ▬ Tap & Hold

3.5 Chargement et rangement des écouteurs

Insérez les écouteurs dans la montre pour les ranger et les recharger.

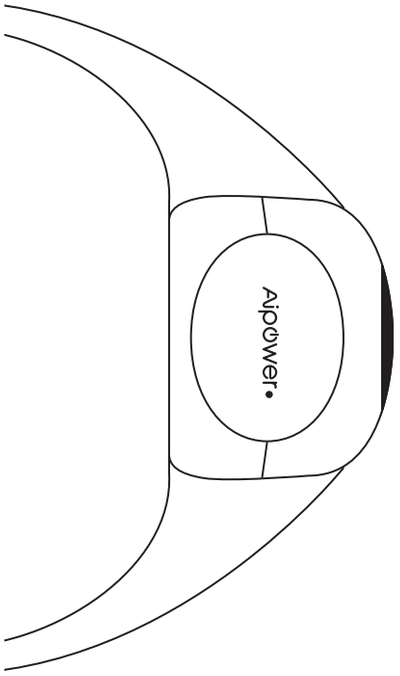

Indicateur de charge

4. Téléchargez l'application

Téléchargez l'application Wearbuds depuis l'App Store ou Google Play.

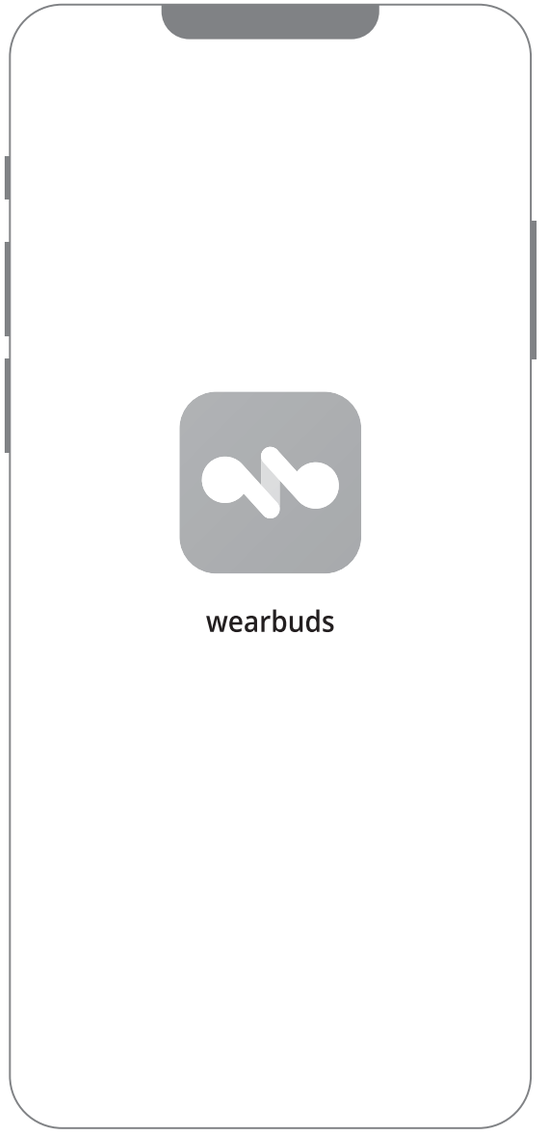

5. Connecter la montre avec l'application

Ouvrez l'application, enregistrez-vous et connectez-vous à votre Compte Aipower. Suivez ensuite les instructions depuis l'application pour connecter la montre à votre appareil mobile. Une fois connecté, vous pouvez afficher les données de fitness et personnaliser les paramètres de notification dans l'application.

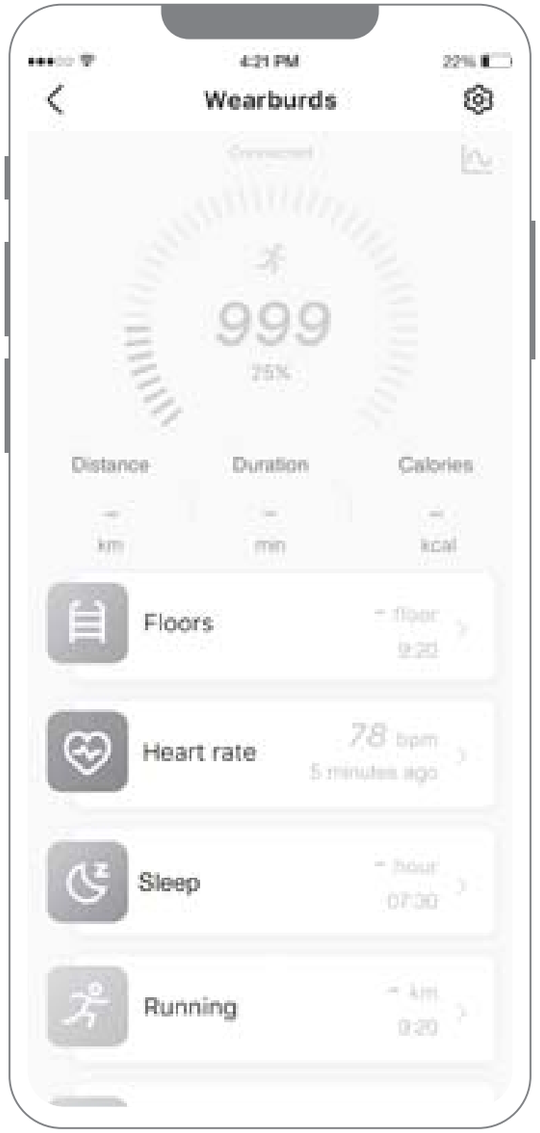

6. Porter le montre

Ajustez le bracelet jusqu'à ce qu'il soit confortablement serré. Le port d'un bracelet mal serré pourrait nuire à la précision du capteur.

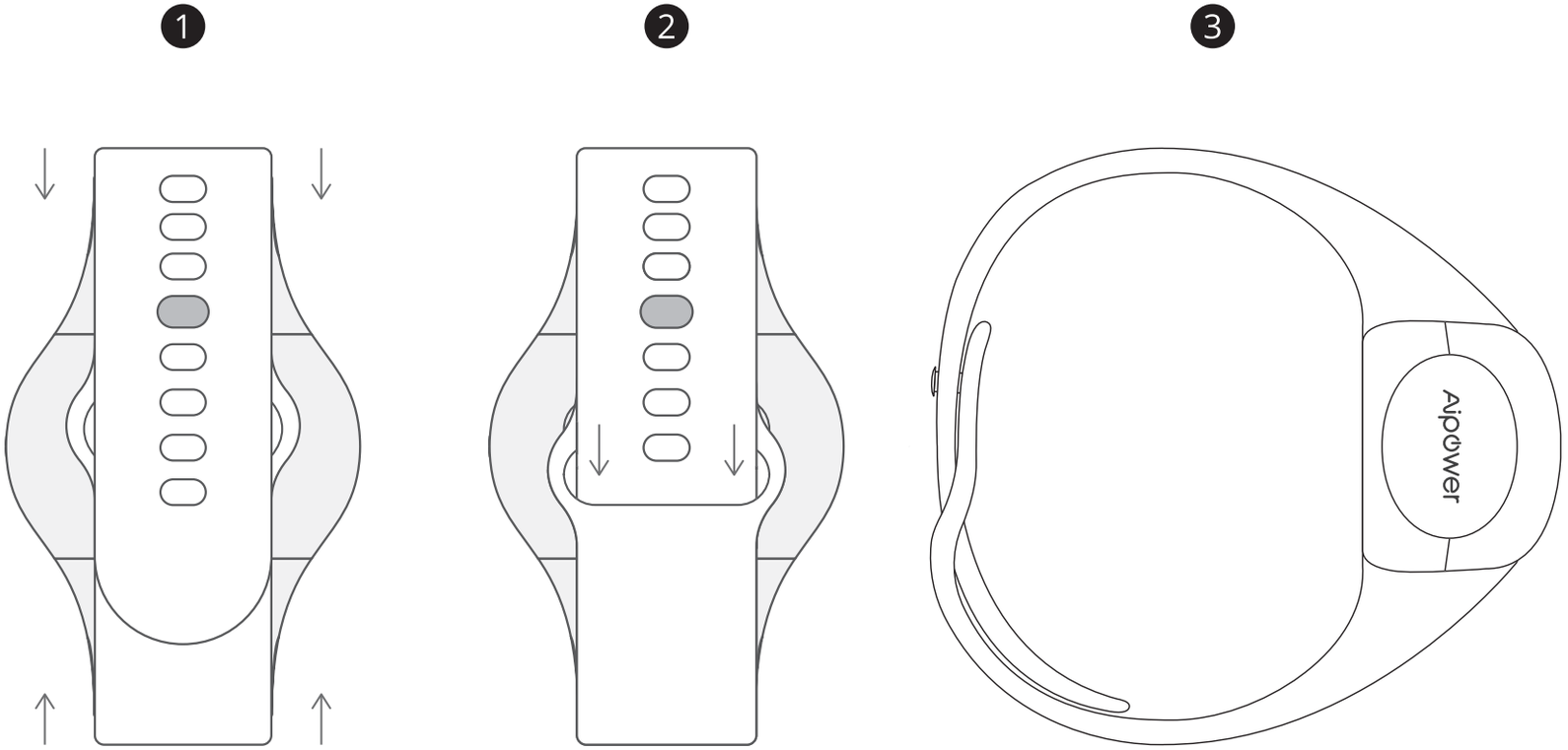

Ajustez et bloquez la montre en appuyant sur la fixation en métal dans l'un des trous du bracelet.

Mettez ensuite la sangle dans le bracelet.

7. Comment utiliser la montre

La montre suivra automatiquement vos activités quotidiennes et vos habitudes de sommeil. Levez le poignet ou appuyez sur l'écran pour éclairer l'écran. Balayez et tapez l'écran pour afficher vos données de condition physique et mesurer votre fréquence cardiaque.

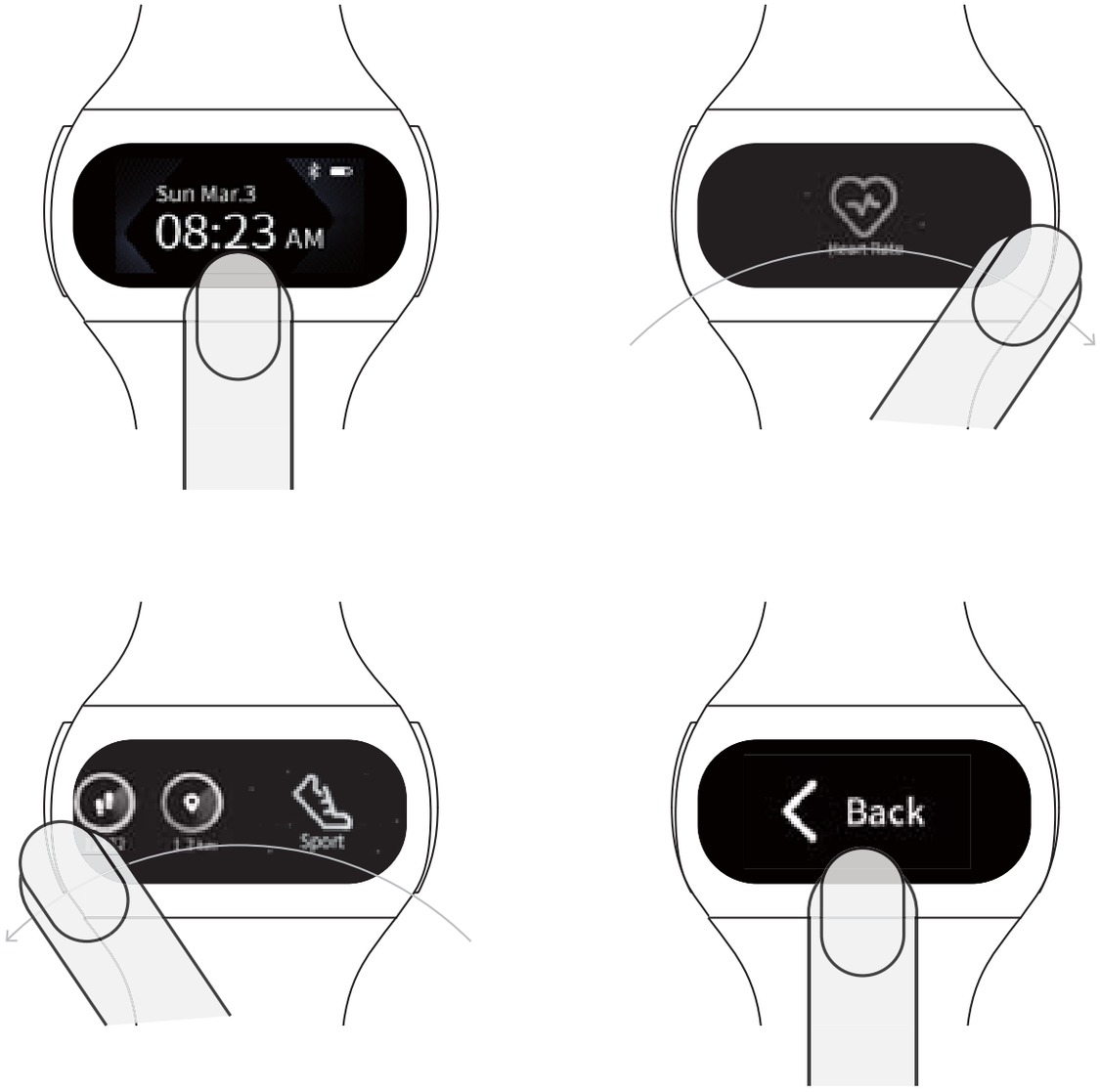

8. Remplacement du bracelet

Appuyez sur le loquet en haut de chaque sangle pour les relâcher.

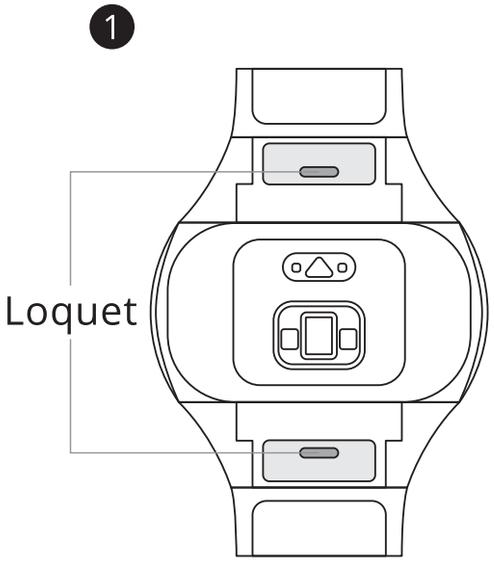

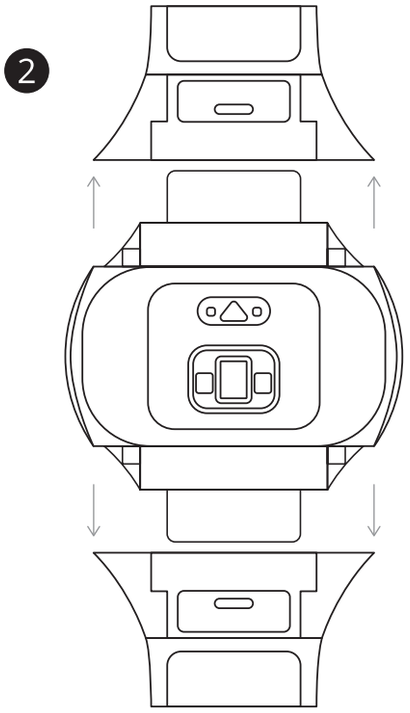

Clipser la sangle *
sur la montrepour la remettre en place.

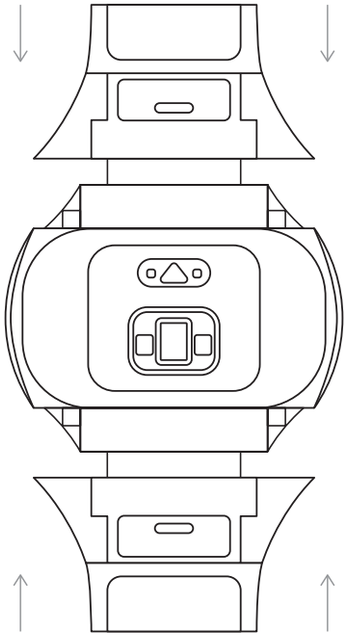

* Des sangles supplémentaires sont disponibles sur myaipower.com

9. Garantie de 24 mois

Tous les produits Aipower sont couverts par une garantie de 24 mois.
Envoyez-nous simplement un email à support@myaipower.com et faites-nous savoir vos problèmes lorsque vous utilisez nos produits. Notre équipe sympathique et réactive mettra tout en œuvre pour trouver une solution à vos problèmes dans les 24 heures (en semaine).

Profitez de votre nouveau produit.

* Pour plus de détails, visitez myaipower.com/warranty.
* Veuillez noter qu'Aipower peut uniquement fournir un service après-vente pour les produits achetés directement auprès de Aipower. Si vous avez acheté auprès d'un autre vendeur, veuillez le contacter directement pour obtenir un service.

10. Spécifications

Caractéristiques des écouteurs	
Puce Bluetooth	Qualcomm® QCC3026
Version Bluetooth	Bluetooth® 5
Haut-parleur de	1x 6 mm (dans chaque écouteur); 16Ω;10Hz-40KHz; 100dB at 1KHz
Mic	MEMS; 100Hz ~ 10kHz; 38dB
Durée de vie de la batterie	5.5 heures maximum
Durée de charge	environ. 1 heure
Résistance à l'eau avec la norme	IPX6
Gamme de fonctionnement	Jusqu'à 15 mètres

Spécifications de la montre	
Version Bluetooth	Bluetooth® 4.2
Processeur	ARM® Cortex®-M4
Écran tactile	80x160; 2,4 centimètres; 65k couleur; Écran TFT,
Capteurs	accéléromètre à 7 axes; (y compris un baromètre); vibration Capteur de fréquence cardiaque
Durée de vie de la batterie	7 jours maximum
Durée de charge	environ 1 heure et 30 minutes
Résistance à l'eau avec la norme	IPX5
Gamme de fonctionnement	jusqu'à 10 mètres

Lea esta guía detenidamente antes de usarla y consérvela para futuras consultas.

1. Descripción del producto

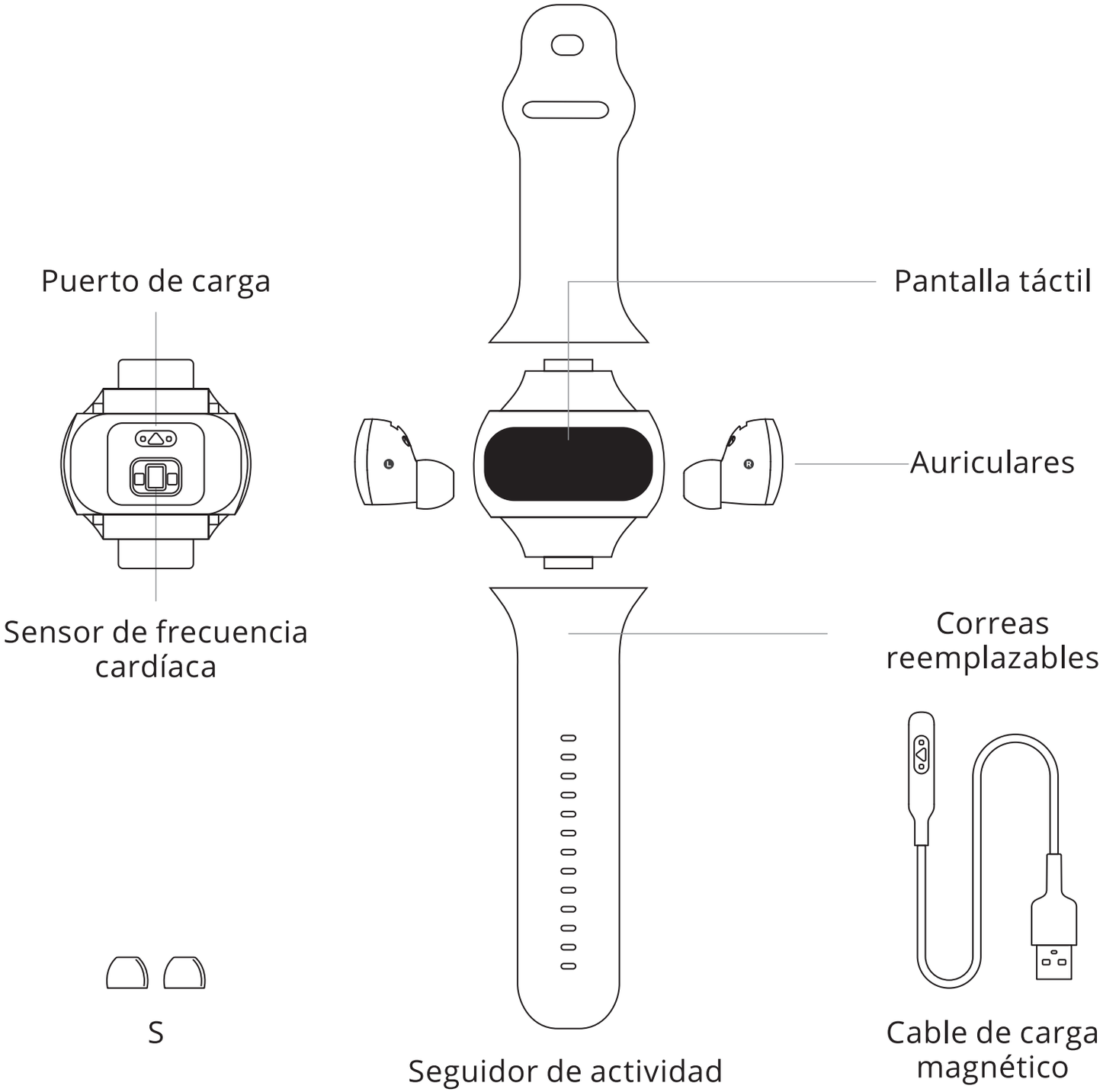

2. Cargar antes de usar

Antes de usar, inserte los auriculares en la pulsera de activists y cárguelos utilizando el cable de carga magnético.

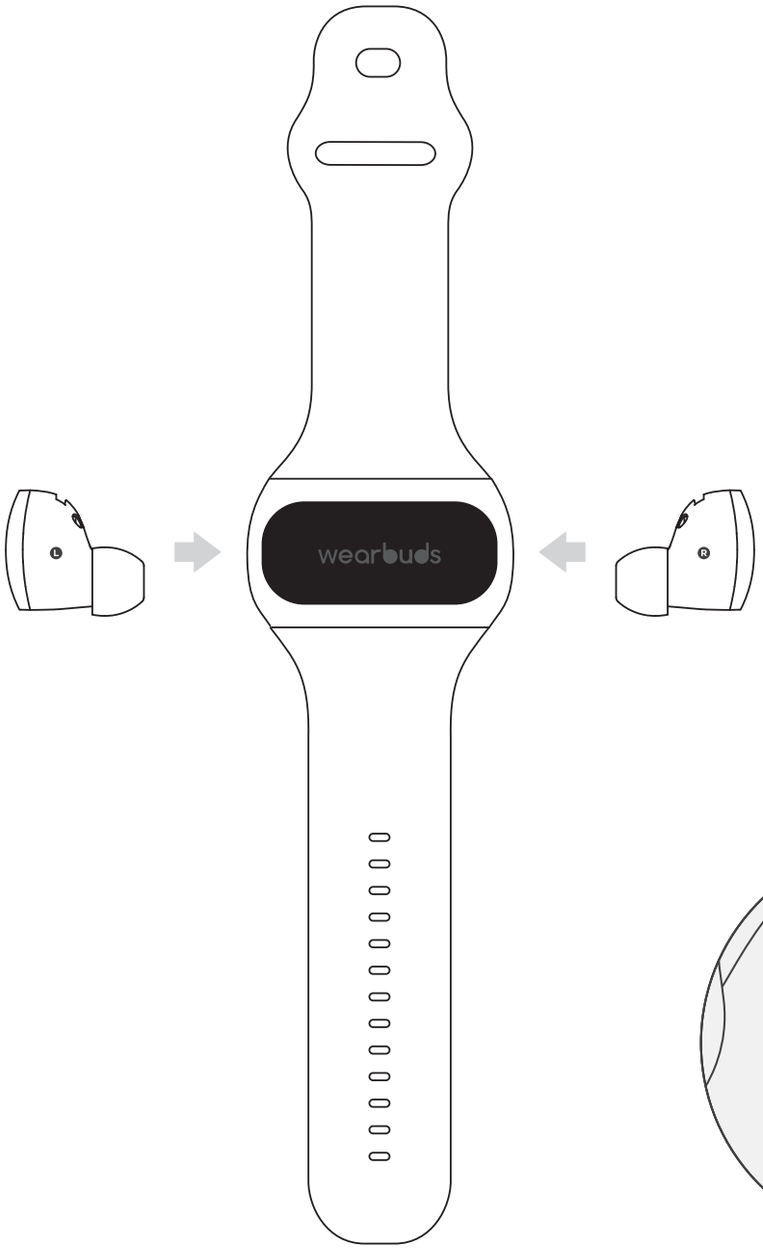

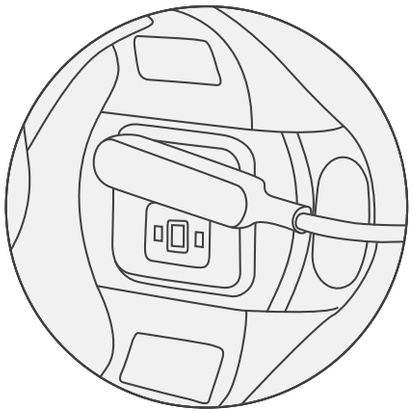

Conexión del cable de carga magnético

3. Emparejamiento y funcionamiento de los auriculares

3.1 Presione los auriculares para liberarlos de la pulsera. Los auriculares entrarán automáticamente en el modo de emparejamiento y la luz LED del auricular izquierdo parpadeará en verde o blanco.

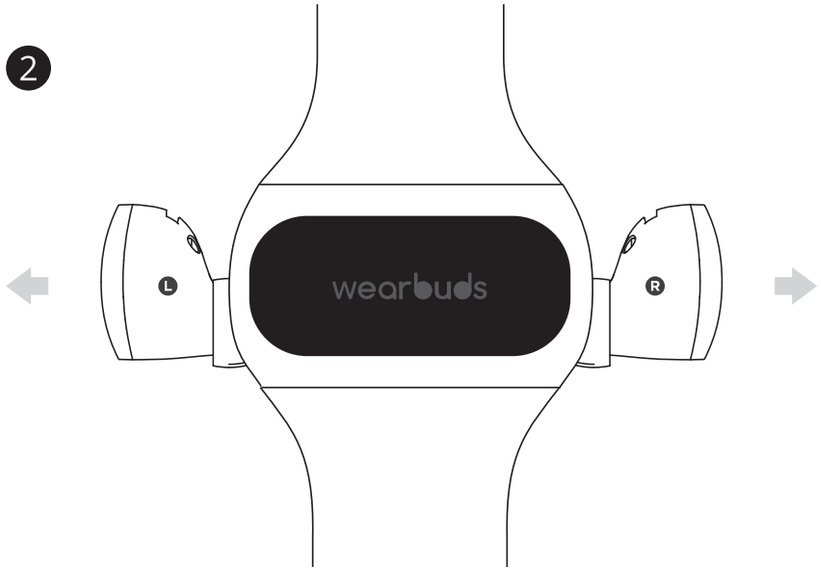

3.2 Emparejar los auriculares

Vaya a la configuración de Bluetooth en su dispositivo móvil y seleccione Wearbuds-Buds_L. Los auriculares ahora se emparejarán con su dispositivo.

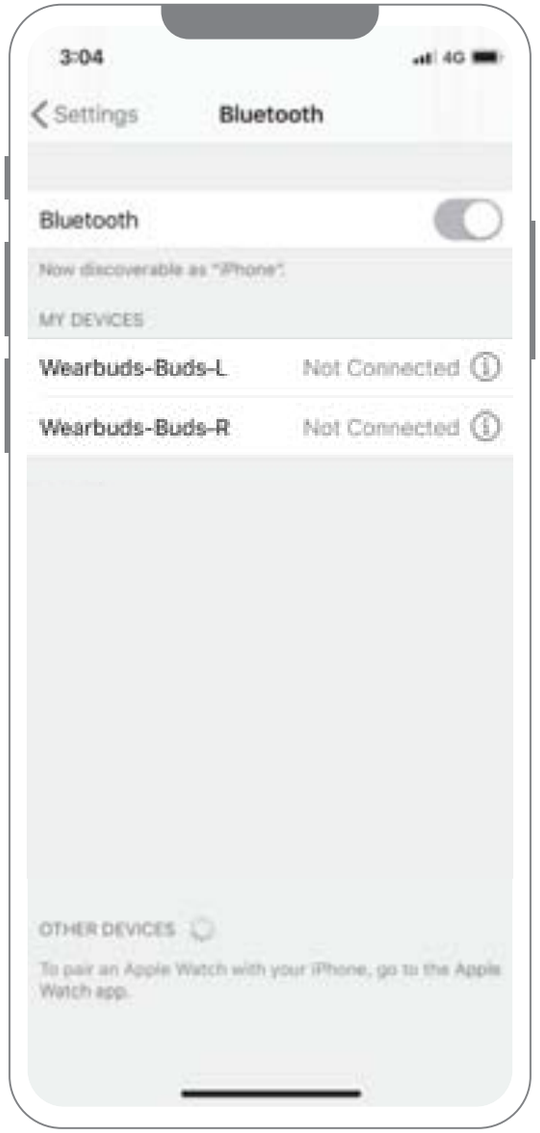

3.3 Llevar los auriculares

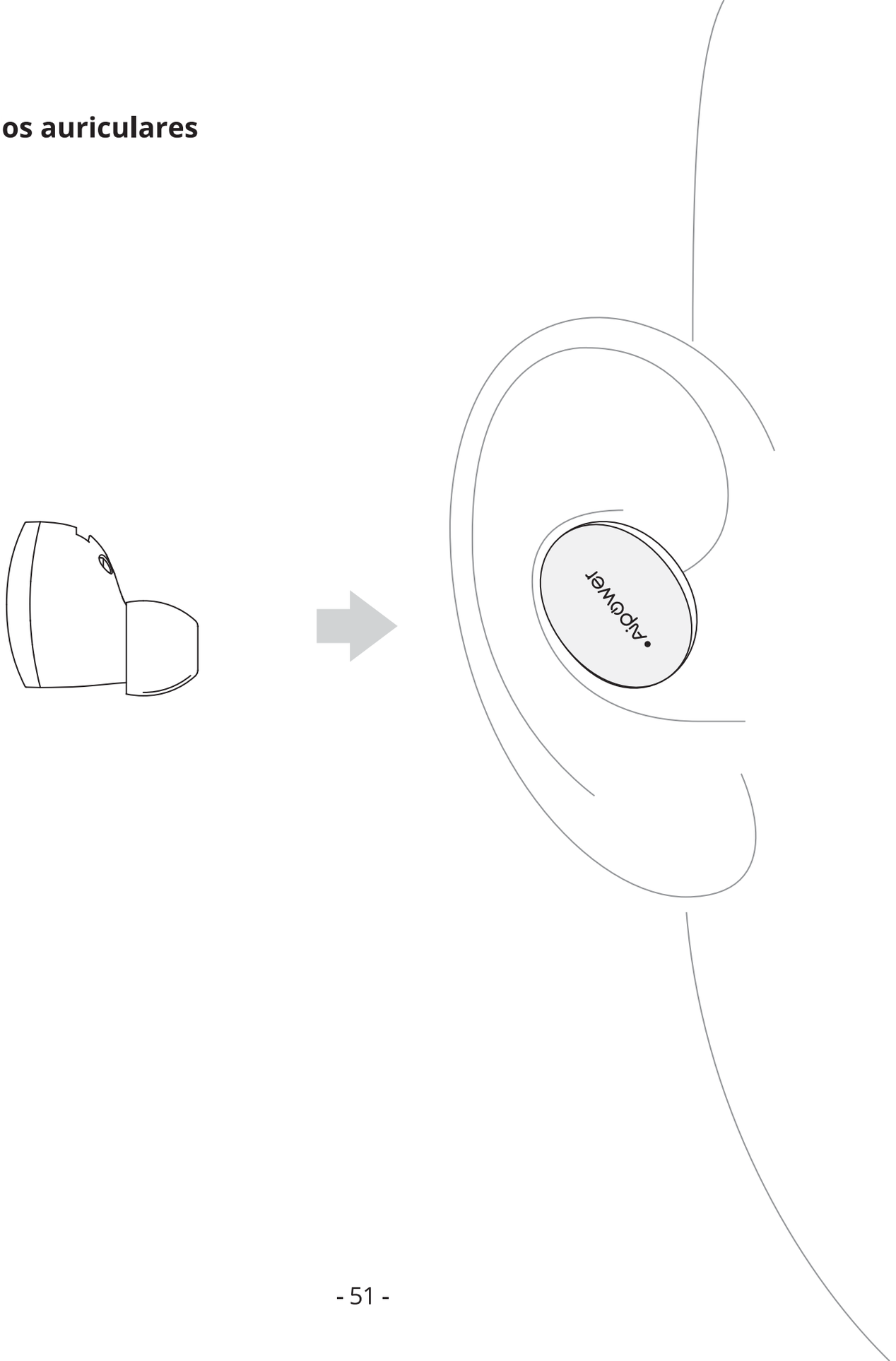

3.4 Controles táctiles en la oreja

música		
▷ ❚❚	●	●
▷❚	●●	R R
❚◁		L L
🔊+	▬	R
🔊-		L

llamada		
📞 📞✕ ☎	●	●
📞	2s	2s
🎙	●●●	●●●

● Single Tap ●● Double Tap ●●● Triple Tap ▬ Tap & Hold

3.5. Cargar y guardar los auriculares

Inserte los auriculares en la pulsera para guardarlos y cargarlos.

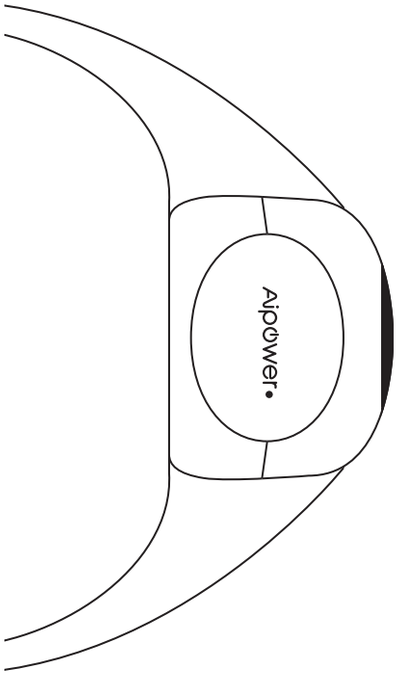

Ladeanzeige

4. Descargar la app

Descargue la app llamada Wearbuds desde
App Store o Google Play.

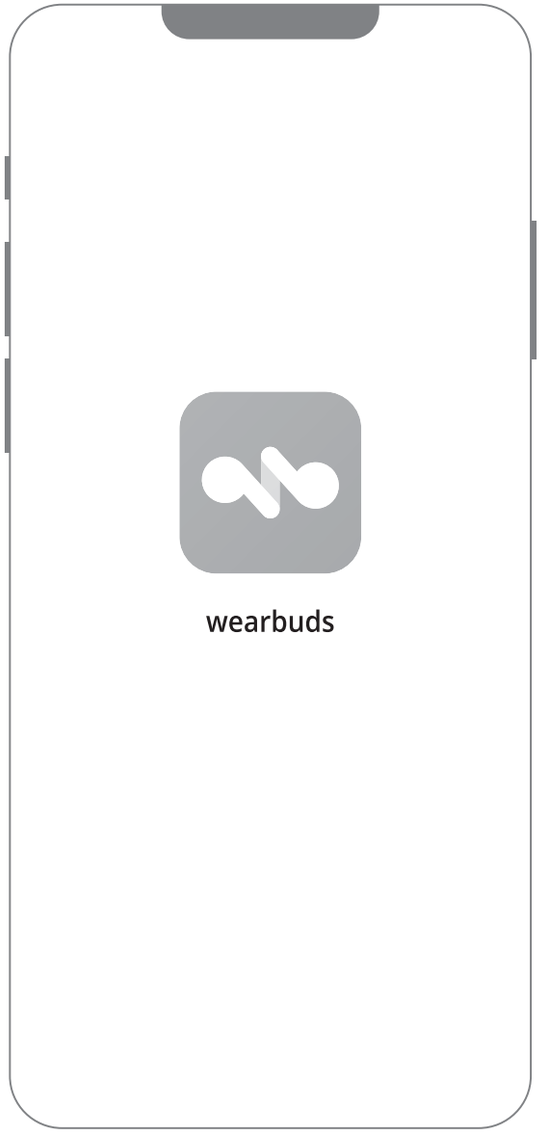

5. Conectar la pulsera a la app

Conecte la app, regístrese o acceda a su cuenta Aipower. Siga las instrucciones que aparecen en pantalla para conectar la pulsera a su dispositivo. Una vez conectada, podrá ver los datos de sus actividades y personalizar la configuración de las notificaciones de la app desde su muñeca.

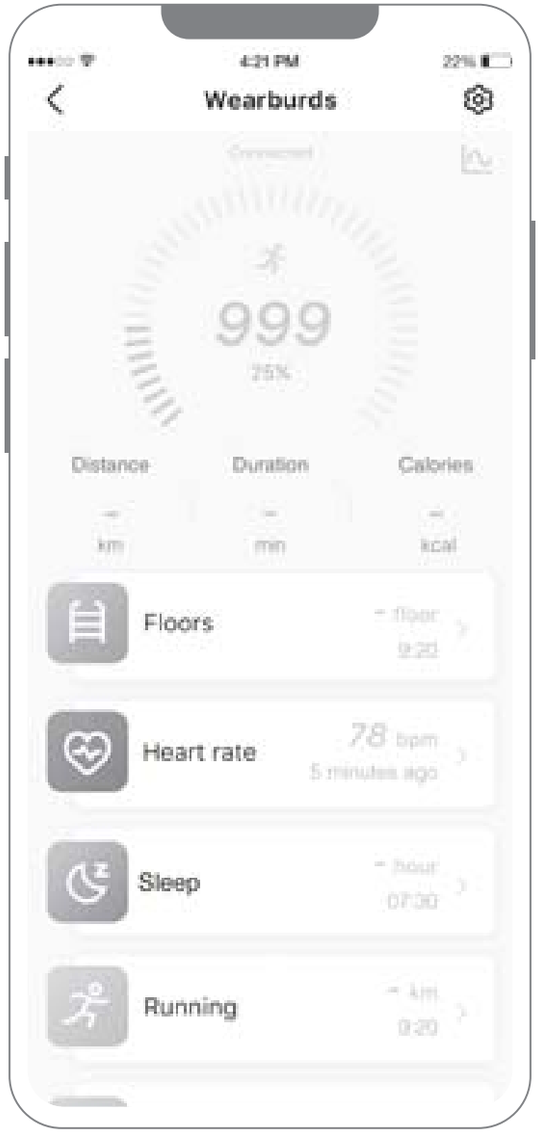

6. Porter le montre

Ajuste la pulsera hasta que se ciña a super muñeca. Si no está bien apretada, podría no hacer contacto con su muñeca y afectar a la precisión del sensor de frecuencia cardíaca.

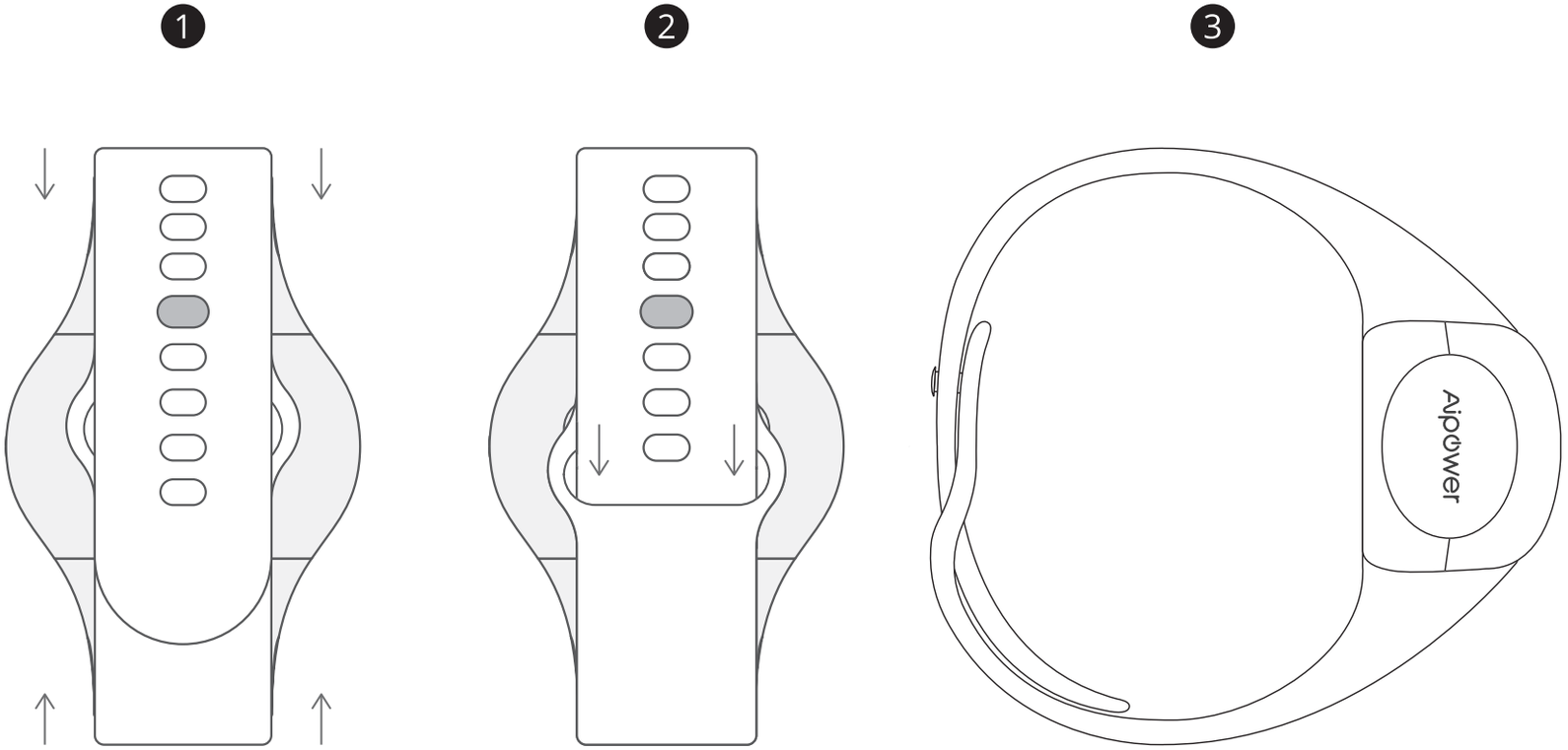

Ajuste y asegure presionando el cierre de metal en uno de los orificios del ajuste.

Luego pase la correa a través del asa.

7. Cómo usar la pulsera

The band will automatically track your daily activities and sleeping habits.
Raise your wrist or tap the screen to light up the display. Then swipe and tap to view your fitness data, and measure your heart rate.
La pulsera hará un seguimiento automático de sus actividades diarias y hábitos de sueño. Levante la muñeca o toque la pantalla para iluminarla. Luego deslice hacia abajo y seleccione entre las opciones para ver los datos de su estado físico o para medir su ritmo cardíaco.

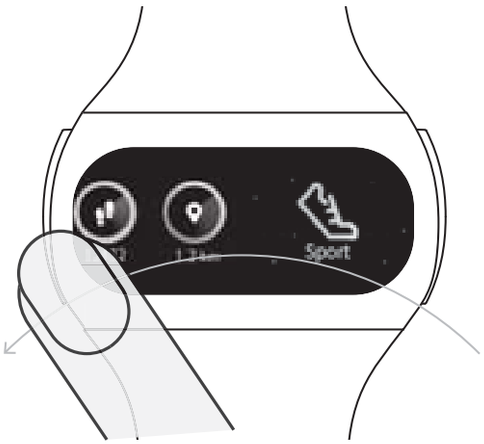

8. Reemplazo de la correa

Presione el pestillo en la parte superior de cada correa para liberarlo.

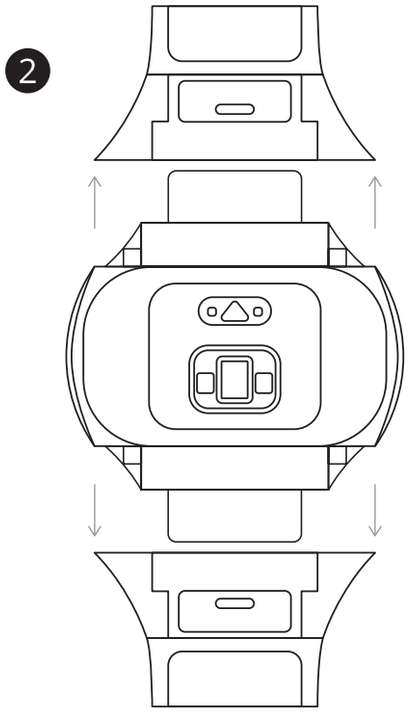

Haga clic en la correa *
de la pulsera para volver a colocarla

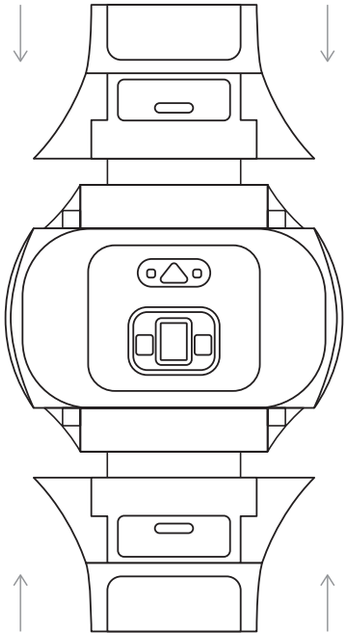

* Hay correas adicionales disponibles en myaipower.com

9. 24 Monate Garantie

Wir gewähren auf alle Produkte von Aipower eine 24-monatige Garantie.
Profitez de votre nouveau produit.

Schicken Sie einfach eine E-Mail an support@myaipower.com und schildern Sie uns das Problem, das Sie bei der Verwendung des Produkts haben. Unser freundliches und kompetentes Serviceteam wird innerhalb von 24 Stunden (an Werkstagen) eine Lösung für Ihr Problem finden.

Viel Spaß mit Ihrem neuen Produkt. Wir sind für Sie da.

* Weitere Informationen finden Sie unter: myaipower.com/warranty.
* Wichtiger Hinweis: Aipower bietet nur für die Produkte einen Kundenservice an, die direkt von Aipower erworben wurden. Sollten Sie Ihr Produkt bei einem anderen Händler gekauft haben, kontaktieren Sie bitte dessen Kundendienst bezüglich Fragen oder Garantieansprüchen.

10. Especificaciones

Especificaciones de los auriculares	
Circuito integrado Bluetooth	Qualcomm® QCC3026
Versión de Bluetooth	Bluetooth® 5
Altavoz	1x 0.24 pulgadas/6mm(en cadaauricular); 16Ω; 10Hz-40KHz; 100dB at 1KHz
Micrófono	MEMS; 100Hz~10kHz; 38dB
Duración de la batería	Max. 5.5h
Tiempo de carga	Approx. 1h
Resistencia al agua	IPX6
Rango de funcionamiento	50ft/15m

Especificaciones de la pulsera	
Version bluetooth	Bluetooth® 4.2
Bluetooth® 4.2	ARM® Cortex®-M4
Reproductor táctil	80x160; 0.96 pulgada; 65k color; pantalla TFT
Sensores	Acelerador 7-axis(incluido barómetro) motor de vibración sensor de frecuencia cardíaca;
Duración de la batería	Max. 7 días
Tiempo de carga	Approx. 1.5h
Resistencia al agua	IPX5
Rango de operación	33ft/10m

Leggere con attenzione questa guida prima di utilizzare il prodotto e conservarla in caso di necessità futura.

1. Descrizione del prodotto

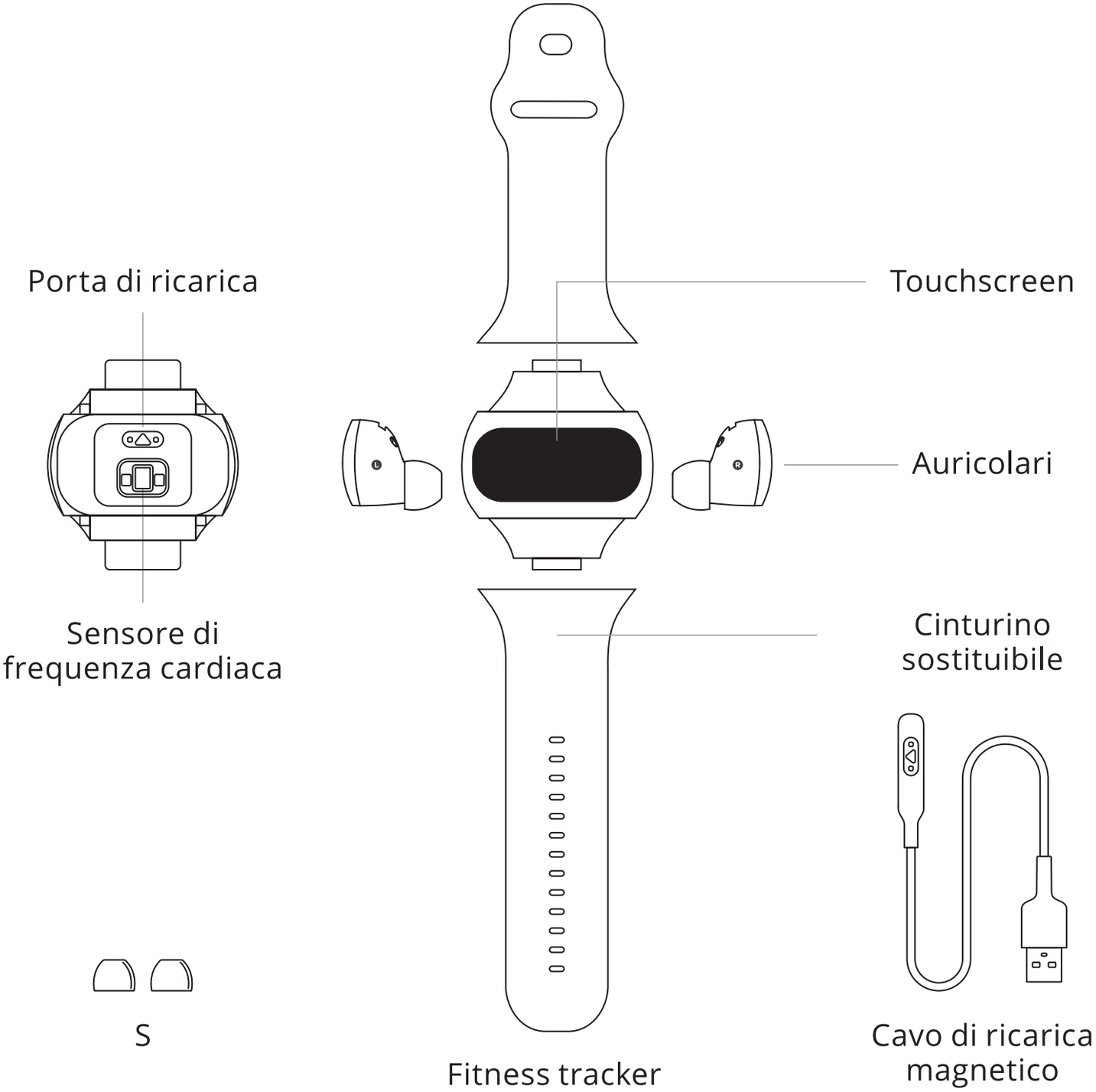

2. Caricare prima dell'uso

Prima dell'uso, inserisci gli auricolari nel bracciale e ricaricali utilizzando il cavo di ricarica magnetico.

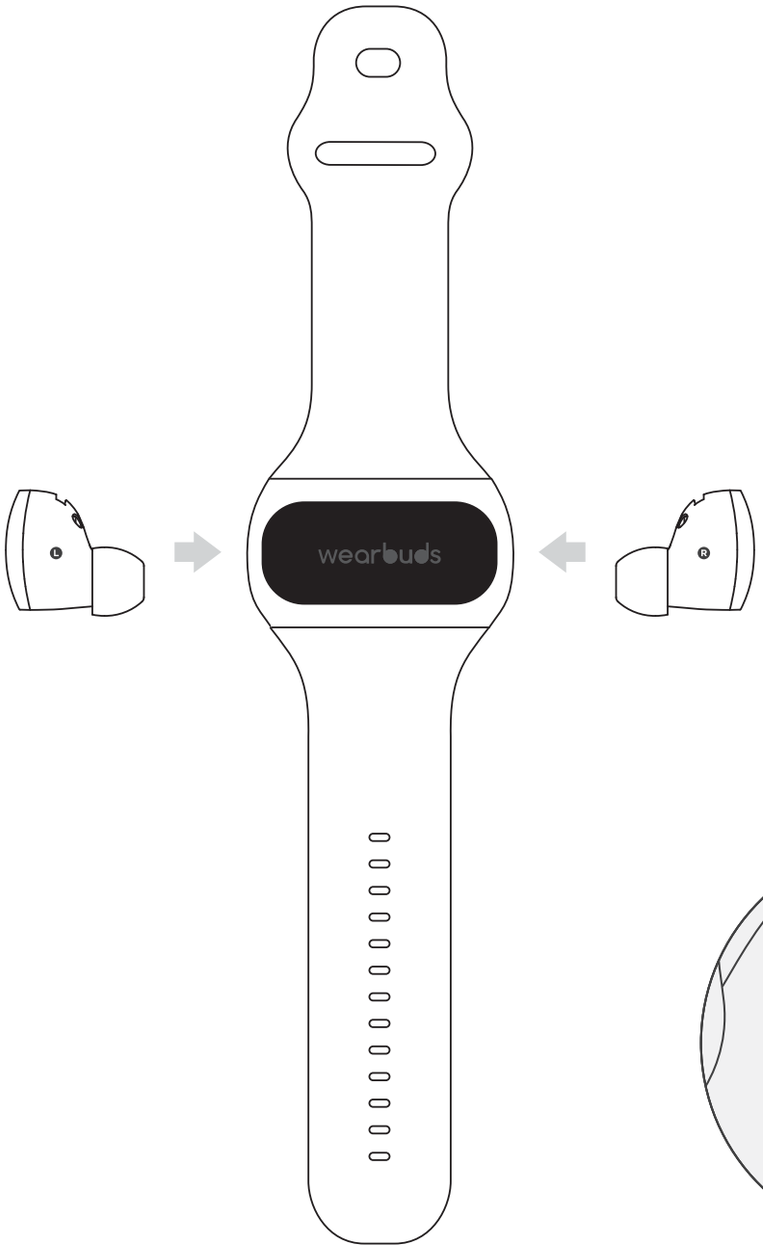

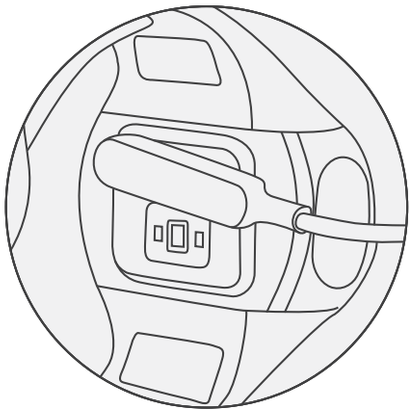

Collega il cavo di ricarica magnetico

3. Associare e accendere gli auricolari

3.1 Premi sugli auricolari per sganciarli dal bracciale. Entreranno automaticamente nella modalità associazione e il LED sull'auricolare sinistro lampeggerà di verde/bianco.

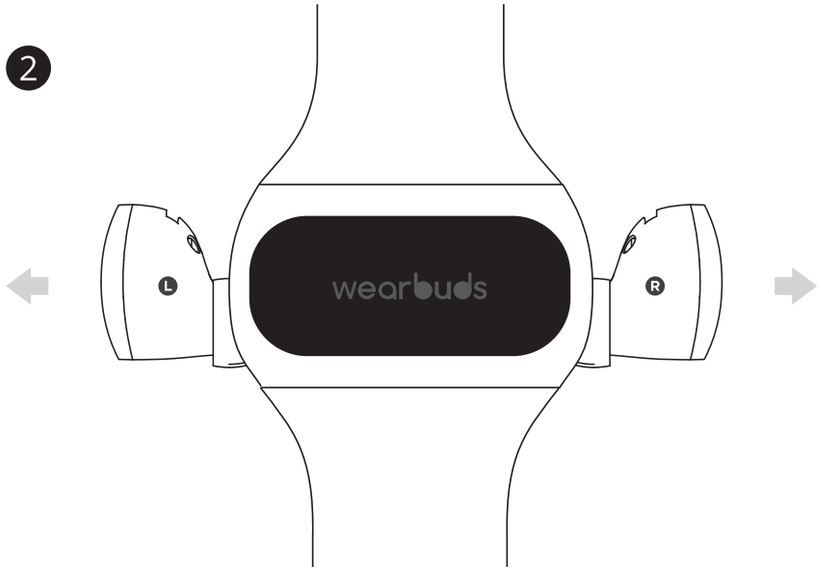

3.2 Associare gli auricolari

Vai nelle impostazioni Bluetooth sul tuo dispositivo mobile e seleziona “Wearbuds-Buds_L”. Gli auricolari saranno a quel punto associati al tuo dispositivo.

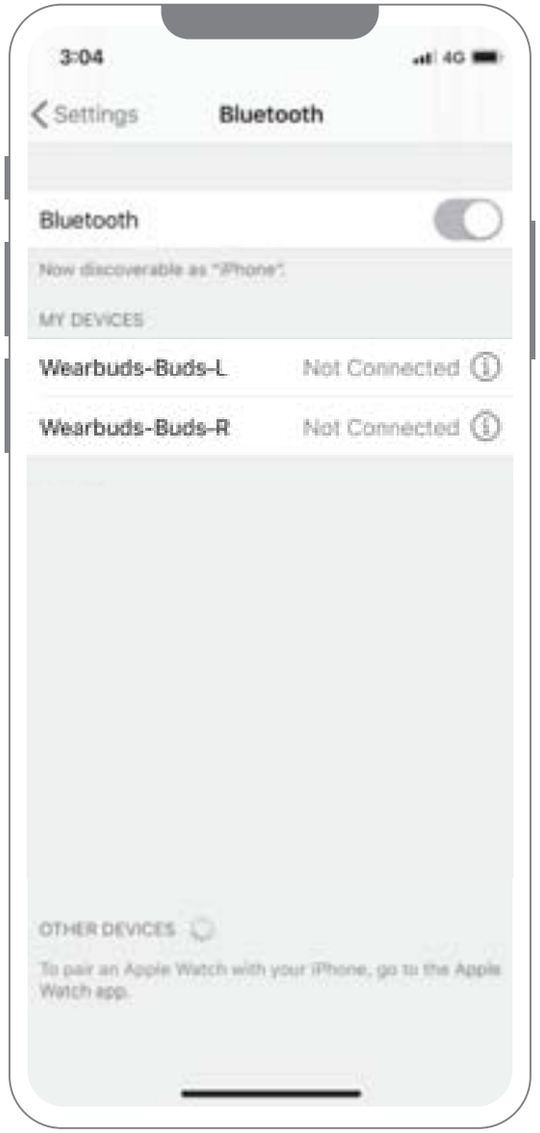

3.3 Indossare gli auricolari

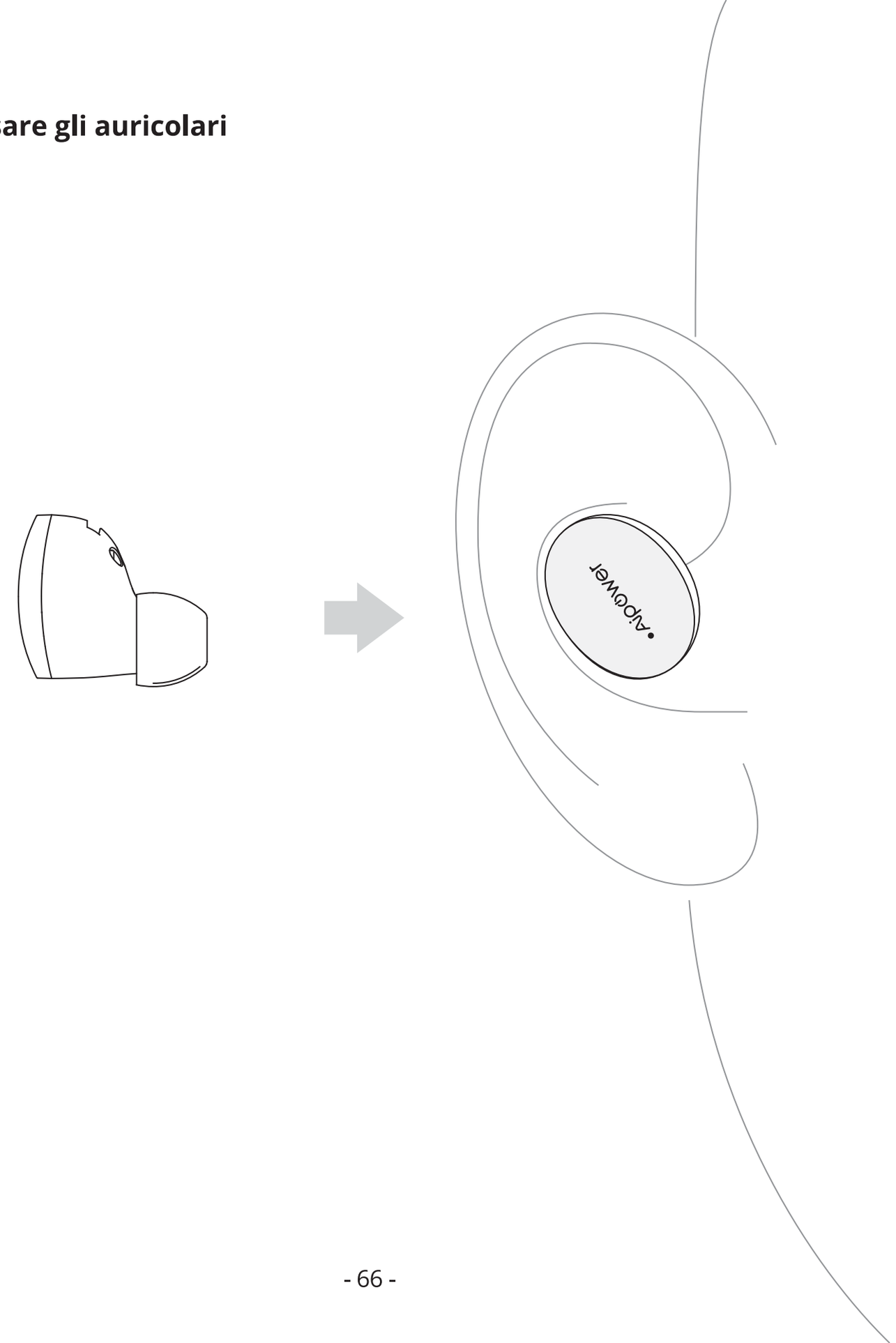

3.4 Comandi touch On-ear

musica		
▷ ❚❚	●	●
▷❚	●●	R R
❚◁		L L
🔊+	▬	R
🔊-		L

chiamate		
📞 📞✕ ☎	●	●
📞	2s	2s
🎙	●●●	●●●

● Single Tap ●● Double Tap ●●● Triple Tap ▬ Tap & Hold

3.5 Caricare e conservare gli auricolari

Posiziona gli auricolari nel bracciale per conservarli e ricaricarli.

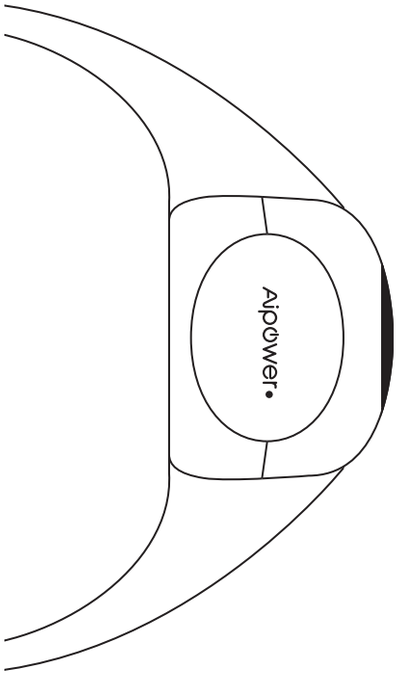

Indicatore di ricarica

4. Scaricare la app

Scarica la app Wearbuds app dall'App Store o da Google Play.

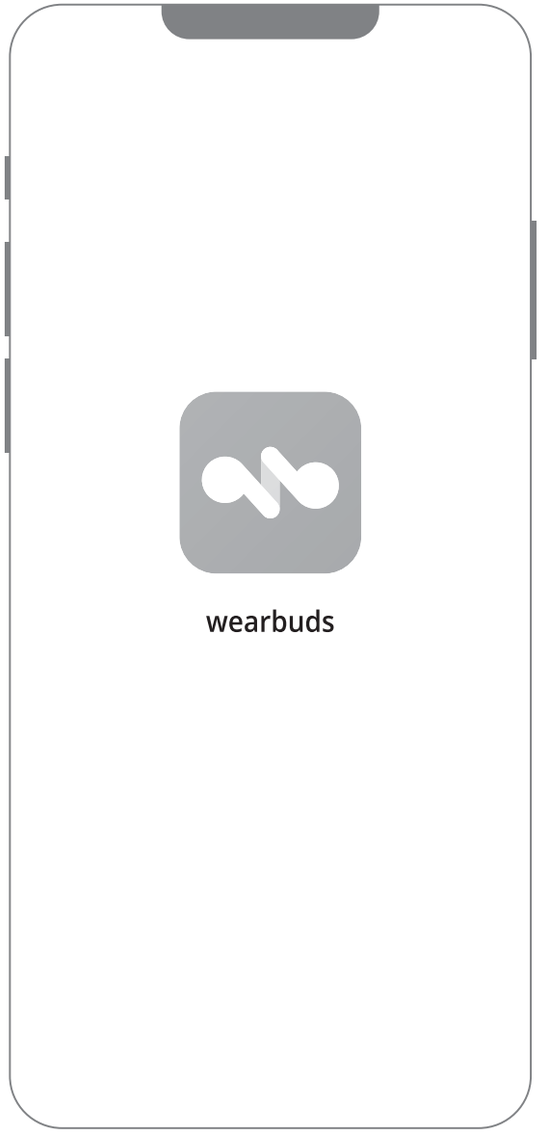

5. Collegare il bracciale alla app

Apri la app, registrati ed effettua il login al tuo account Aipower. Segui le istruzioni sullo schermo per collegare il bracciale al tuo dispositivo. Potrai quindi visualizzare i tuoi dati sul fitness e personalizzare le impostazioni di notifica.

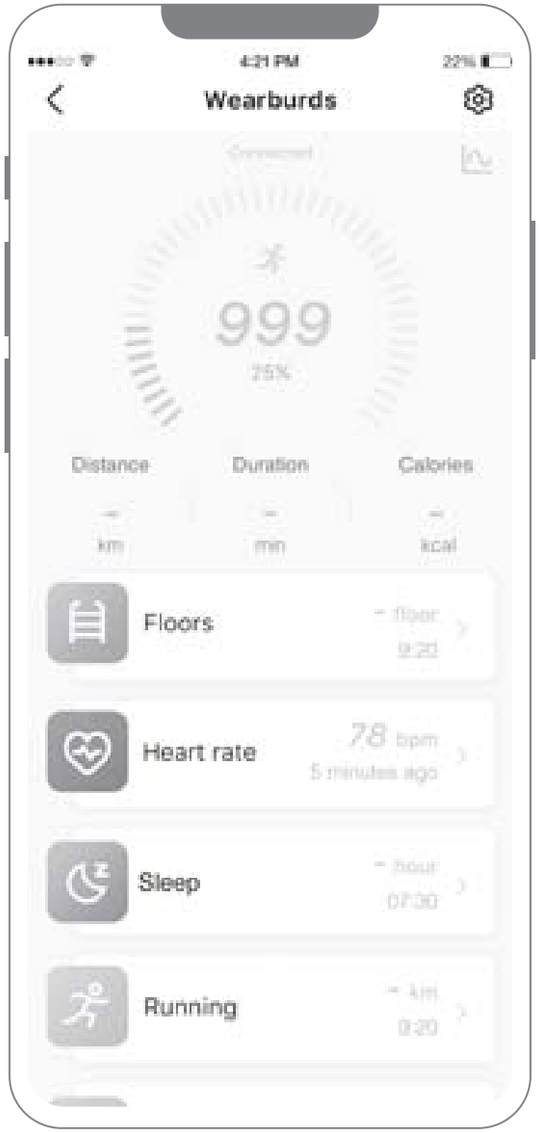

6. Indossare il bracciale

Regola il bracciale fino a quando non è abbastanza stretto. Indossarlo troppo largo potrebbe interferire sull’accuratezza del sensore della frequenza cardiaca.

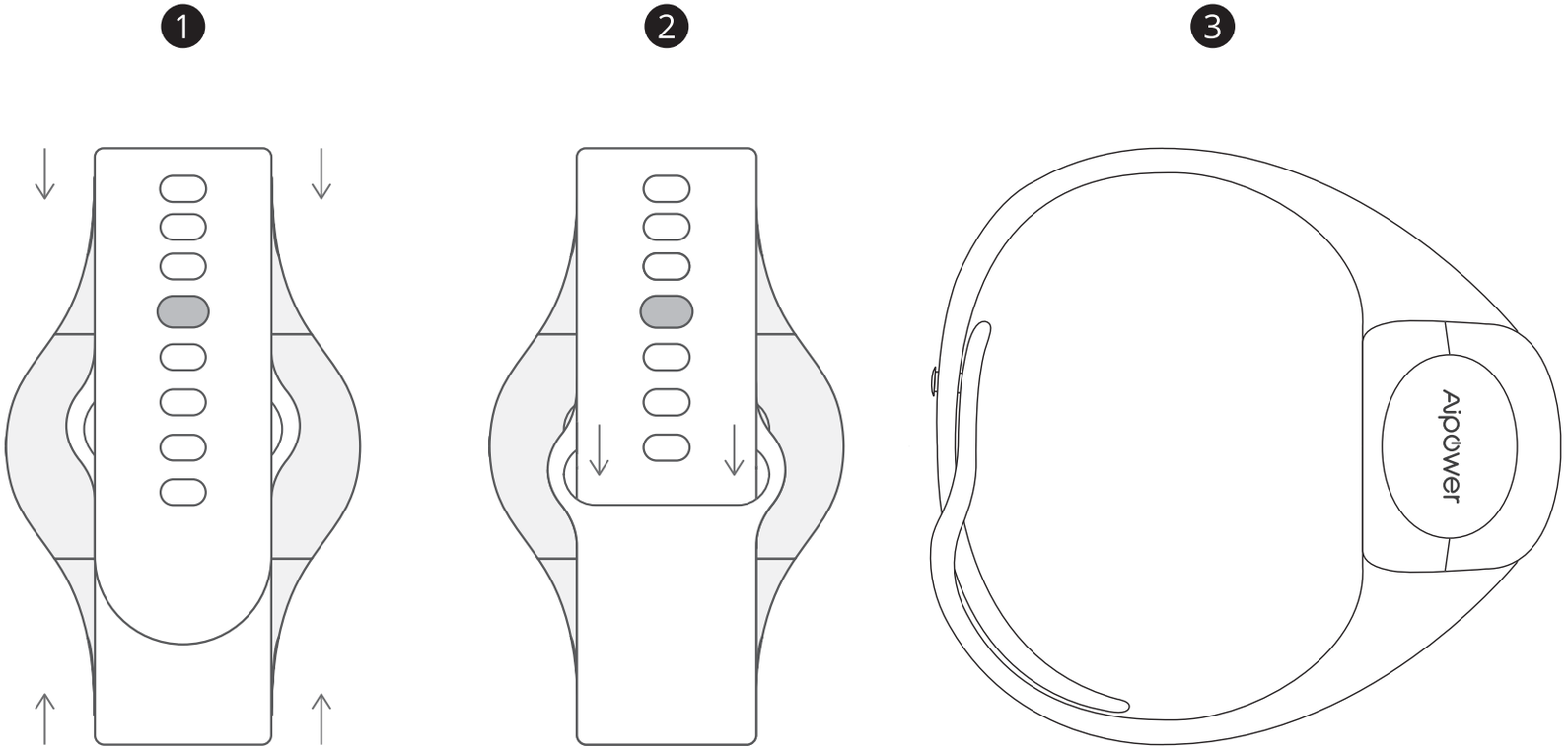

Regola e fissa il bracciale premendo l'elemento di fissaggio metallico in uno dei fori di regolazione.

Inserisci poi il cinturino nell’occhiello.

7. Come usare il bracciale

Il bracciale registrerà automaticamente le tue attività quotidiane e la qualità del tuo riposo. Alza il polso o tocca lo schermo per far illuminare il display. Quindi striscia il dito per visualizzare i dati di fitness e misurare la frequenza cardiaca.

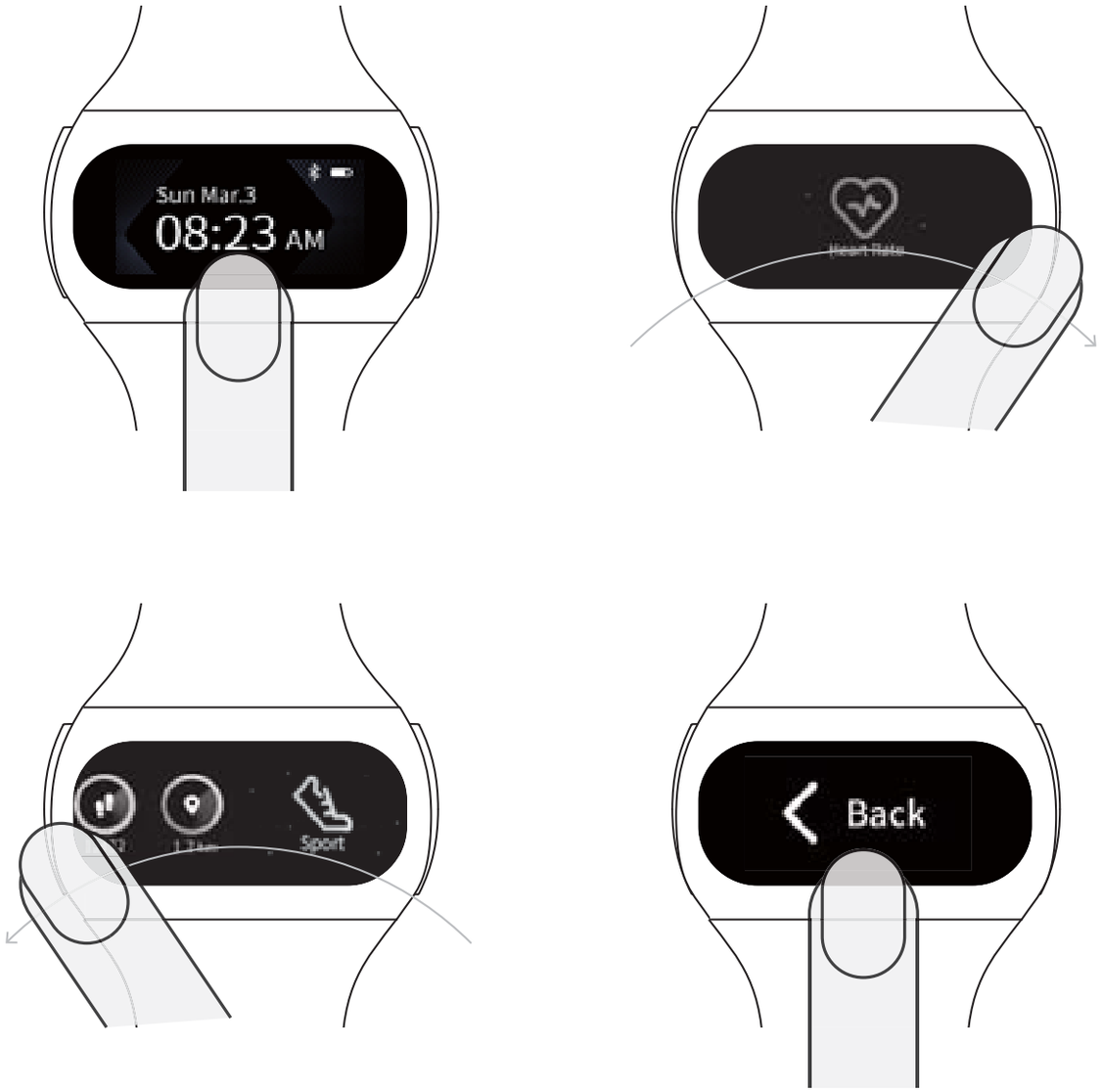

8. Sostituire il bracciale

Premi il fermo nella parte superiore di ogni cinturino per sganciarlo.

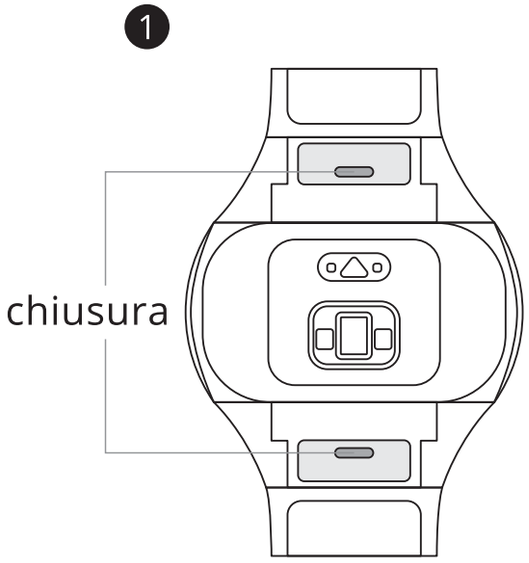

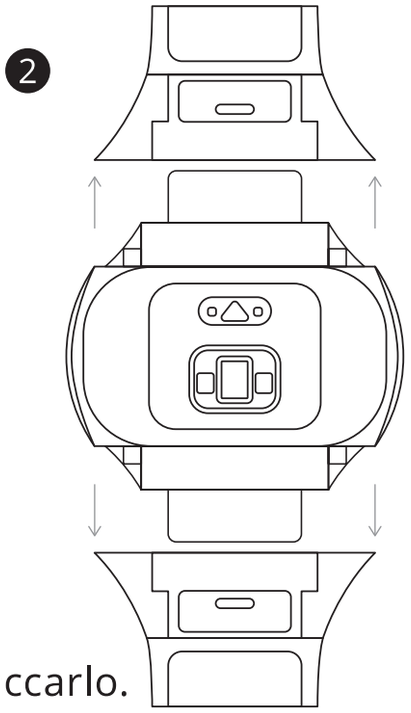

Fai clic sul cinturino* nel bracciale per riattaccarlo.

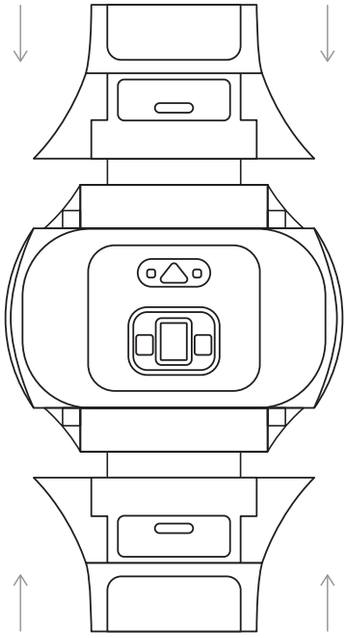

*Ulteriori cinturini sono disponibili sul sito myaipower.com

9. Garanzia di 24 mesi

Tutti i prodotti Aipower sono coperti da una garanzia di 24 mesi.

Inviaci una email all'indirizzo support@myaipower.com per comunicarci eventuali problemi nell'utilizzo del prodotto. Il nostro team di assistenza risponderà nel più breve tempo possibile ed entro 24 ore (giorni feriali).

Goditi il tuo nuovo prodotto nella sua interezza.

*Per maggiori dettagli, visita il sito myaipower.com/warranty.
*Nota: Aipower può fornire solo servizi post-vendita per prodotti acquistati direttamente da Aipower. Se l'acquisto è avvenuto da un diverso venditore, contatta direttamente quest'ultimo per problemi legati al servizio o alla garanzia.

10. Specifiche

Specifiche sul Bud	
Chipset Bluetooth	Qualcomm® QCC3026
Versione Bluetooth	Bluetooth® 5
Altoparlante	1x 6mm (in ciascun auricolare); 16Ω; 10Hz-40KHz; 100dB at 1KHz
Mic	MEMS; 100Hz~10kHz; 38dB
Durata batteria	Max. 5 ore e mezza
Tempo di ricarica	Circa 1h
Resistenza all'acqua	IPX6
Intervallo operativo	15m

Specifiche prodotto	
Versione Bluetooth	Bluetooth® 4.2
Processore	ARM® Cortex®-M4
Display touch	80x160; 0.96 pollici; 65k colori; Schermo TFT
Sensori	Accelerometro a 7 assi (compreso un barometro);motore di vibrazione sensore di frequenza cardiaca;
Durata batteria	Max. 7 giorni
Tempo di ricarica	Circa 1 ora e mezza
Resistenza all'acqua	IPX5
Intervallo operativo	10m

ご使用前に必ずこのガイドをお読みください。
いつでも参考できるように大切に保管してください。

1. 製品図

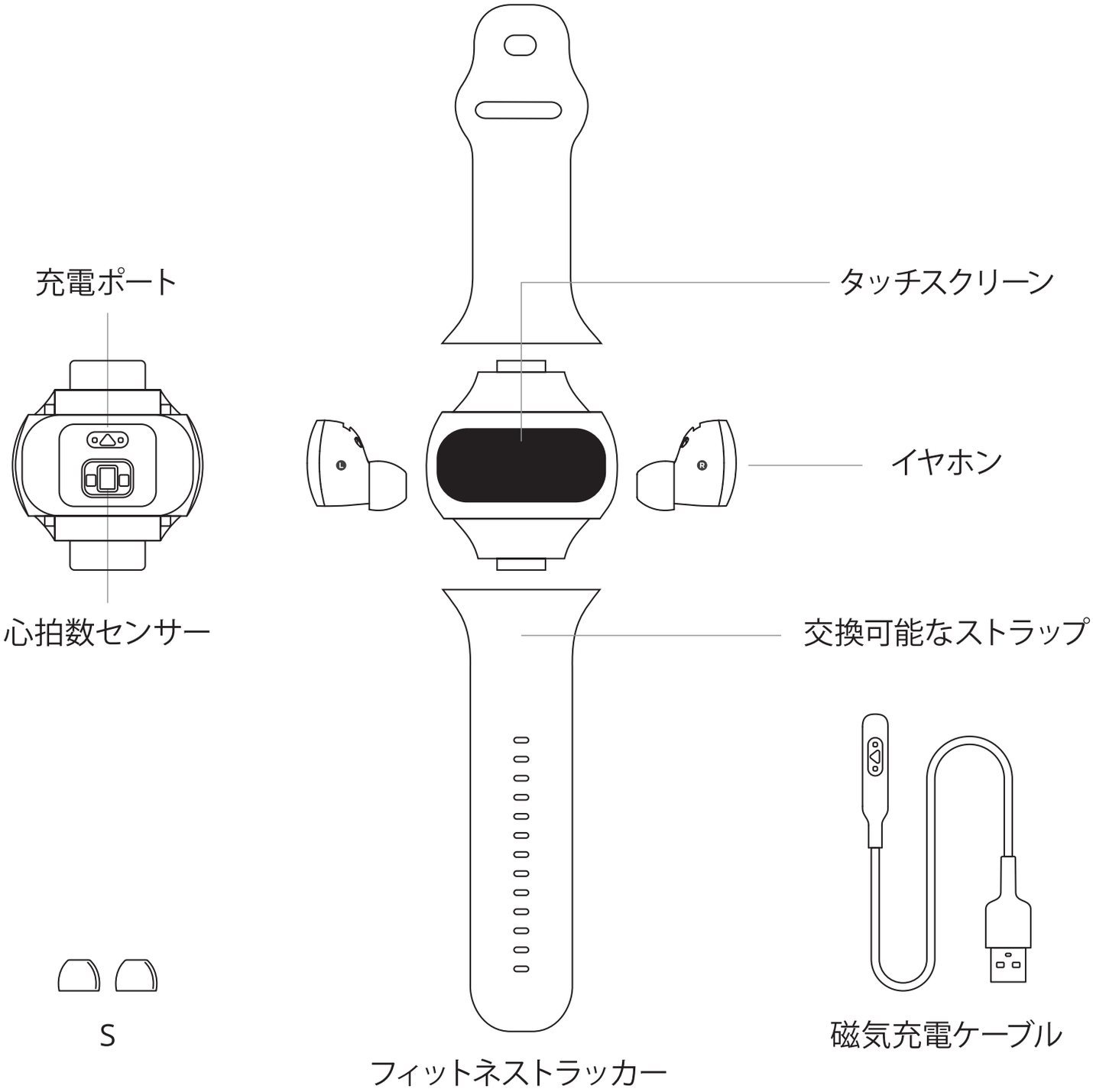
充電ポート
タッチスクリーン
イヤホン
心拍数センサー
交換可能なストラップ
S
磁気充電ケーブル
フィットネストラッカー

2. 使用前の充電について

ご使用前に、イヤホンをリストバンドに差し込み、付属の磁気充電ケーブルを利用して充電してください。

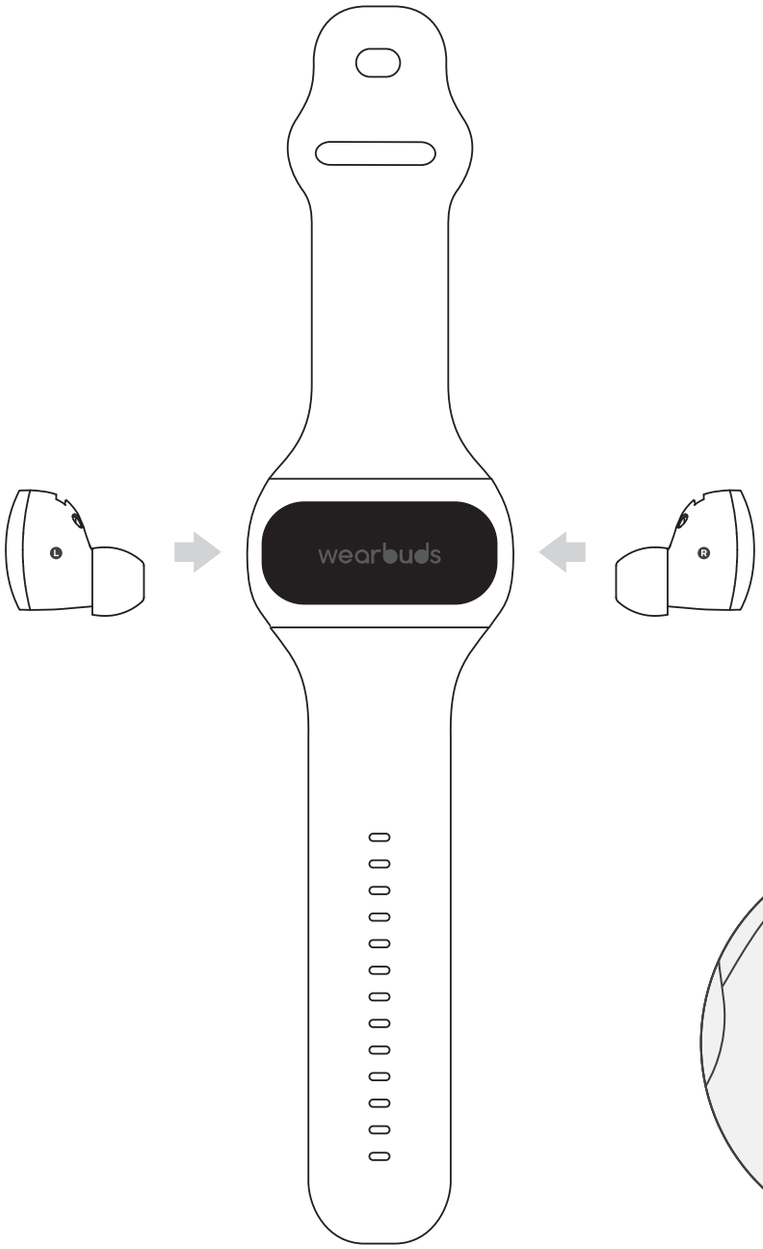

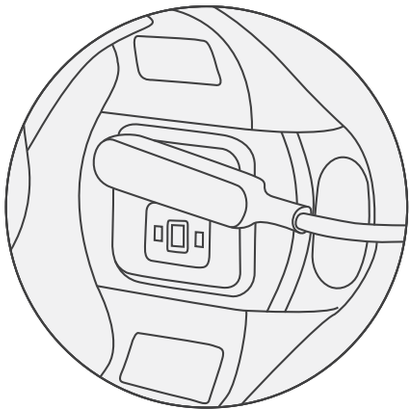

磁気充電ケーブルの接続

3. イヤホンの起動とペアリング方法について

3.1 イヤホンの起動

イヤホンを押して、リストバンドから取り外します。イヤホンは自動的にペアリングモードに入り、左イヤホンのLED表示が緑と白に点滅します。

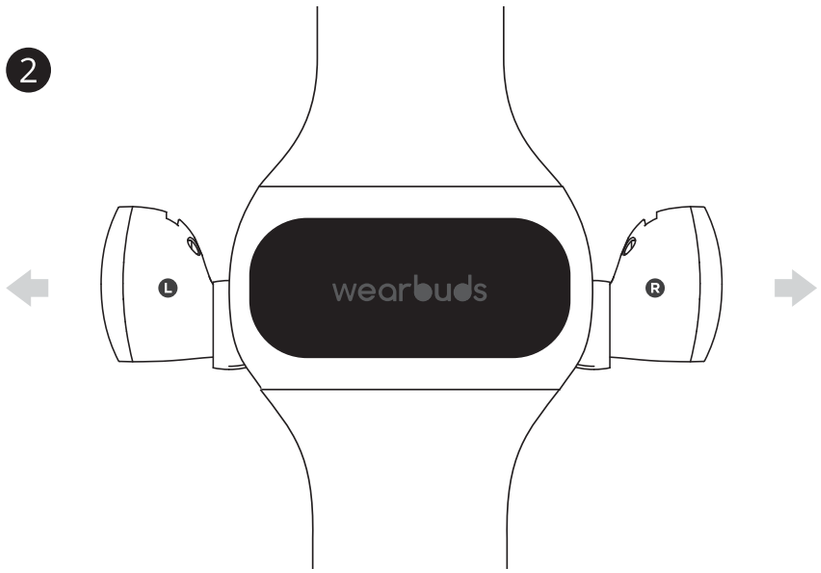

3.2 イヤホンのペアリング

モバイルデバイスのbluetooth機能をオンにして、ペアリングリストから「Wearbuds-Buds_L」を選択して登録し、接続が完了します。

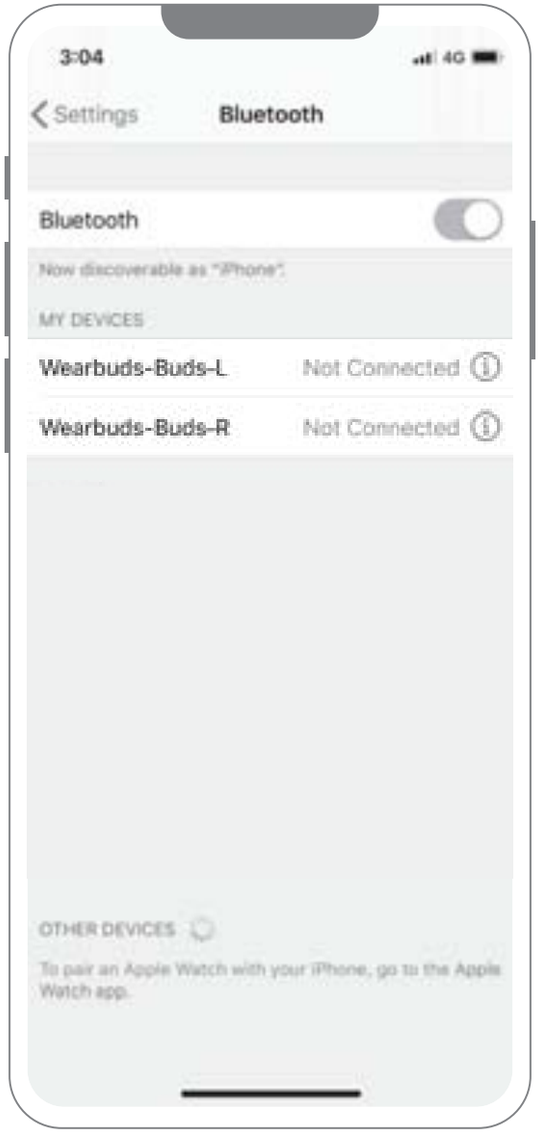

3.3 イヤホンの装着

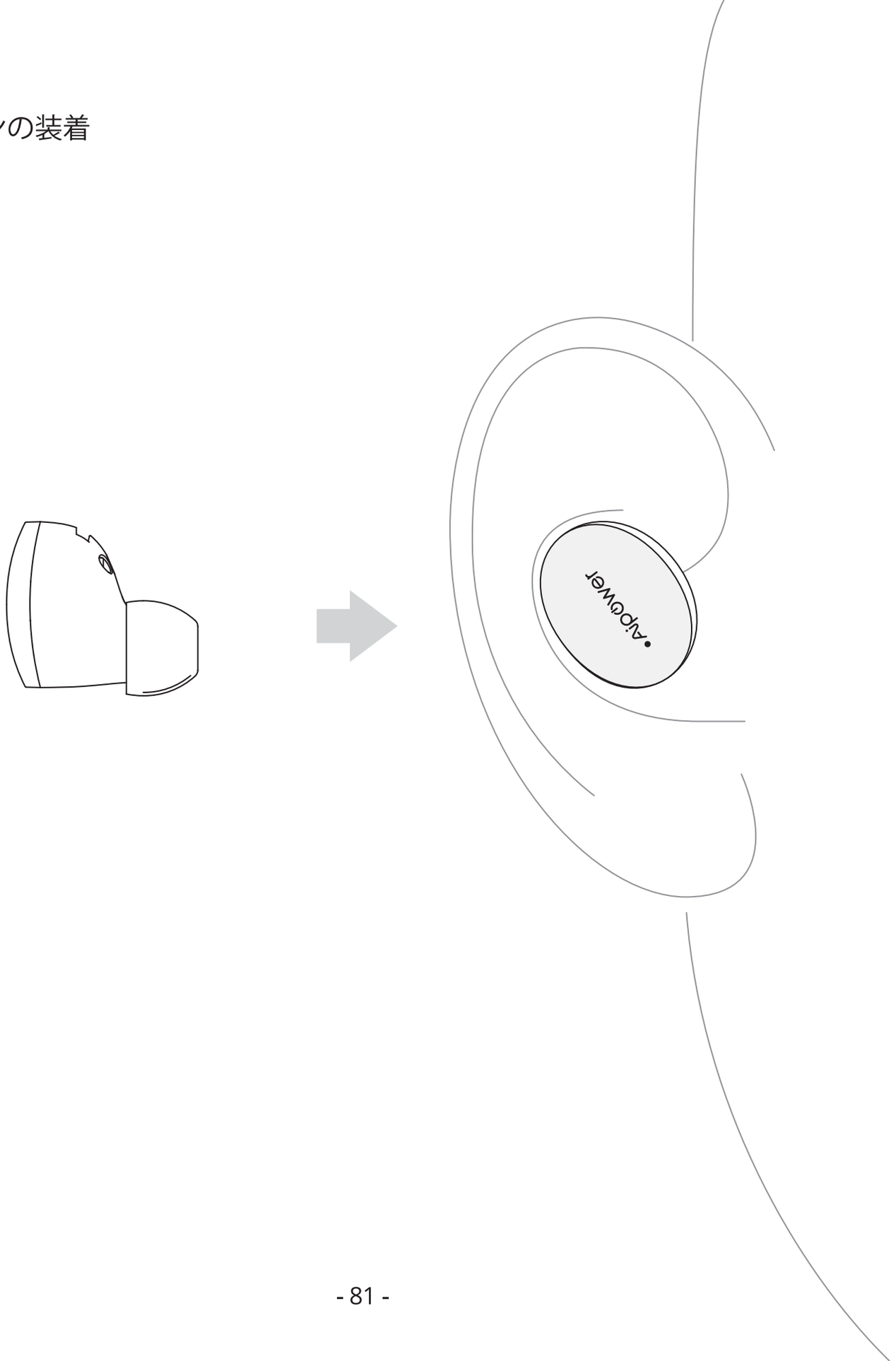

3.4 直感的なタッチコントロール

音楽を聞く		
▷ ⏸	●	●
▷|	●●	R R
|◁		L L
🔊+	▬	R
🔊-		L

電話をかける		
📞 📞× ☎	●	●
📞	2s	2s
🎙	●●●	●●●

● Single Tap ●● Double Tap ●●● Triple Tap ▬ Tap & Hold

3.5 イヤホンの充電と収納

左右イヤホンを正しくリストバンドに戻してから、充電ケースに収納して、充電を開始します。

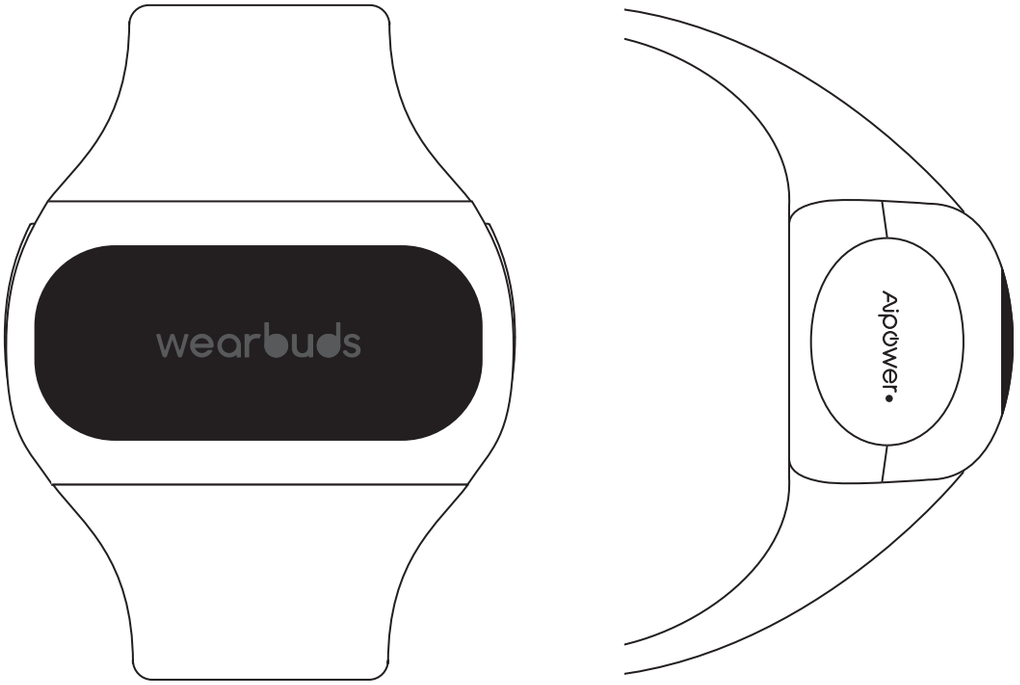

充電インジケーター

4. アプリダウンロード

App StoreまたはGoogle PlayからWearbudsアプリをダウンロードしてください。

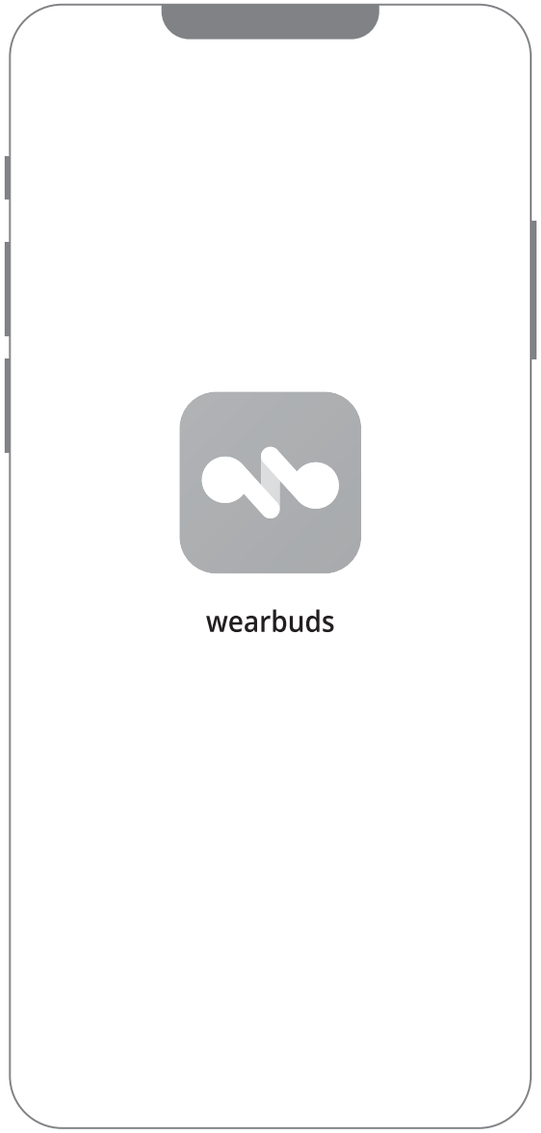

5. アプリとの接続

Aipowerアプリを開いて登録し、アカウントを作成して登録します。

画面上の指示に従って、バンドをデバイスに接続します。デバイスとペアリングされている場合、アプリで毎日の運動データをチェックできます。更にリストバンドで携帯電話のプッシュ情報を受け取ることができます。

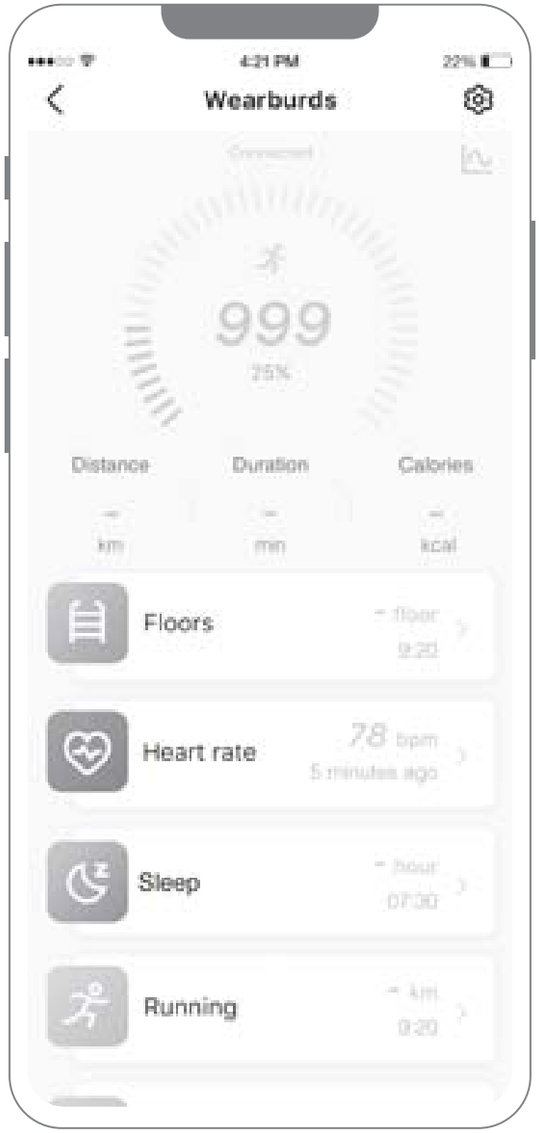

6. リストバンドの装着

正しいフィット感でリストバンドを調整して装着することで、快適性が保たれるだけでなく各センサーも正しく機能します。リストバンドをゆるく手首にかけると、心拍数センサーの精度に影響を与えることがあります。

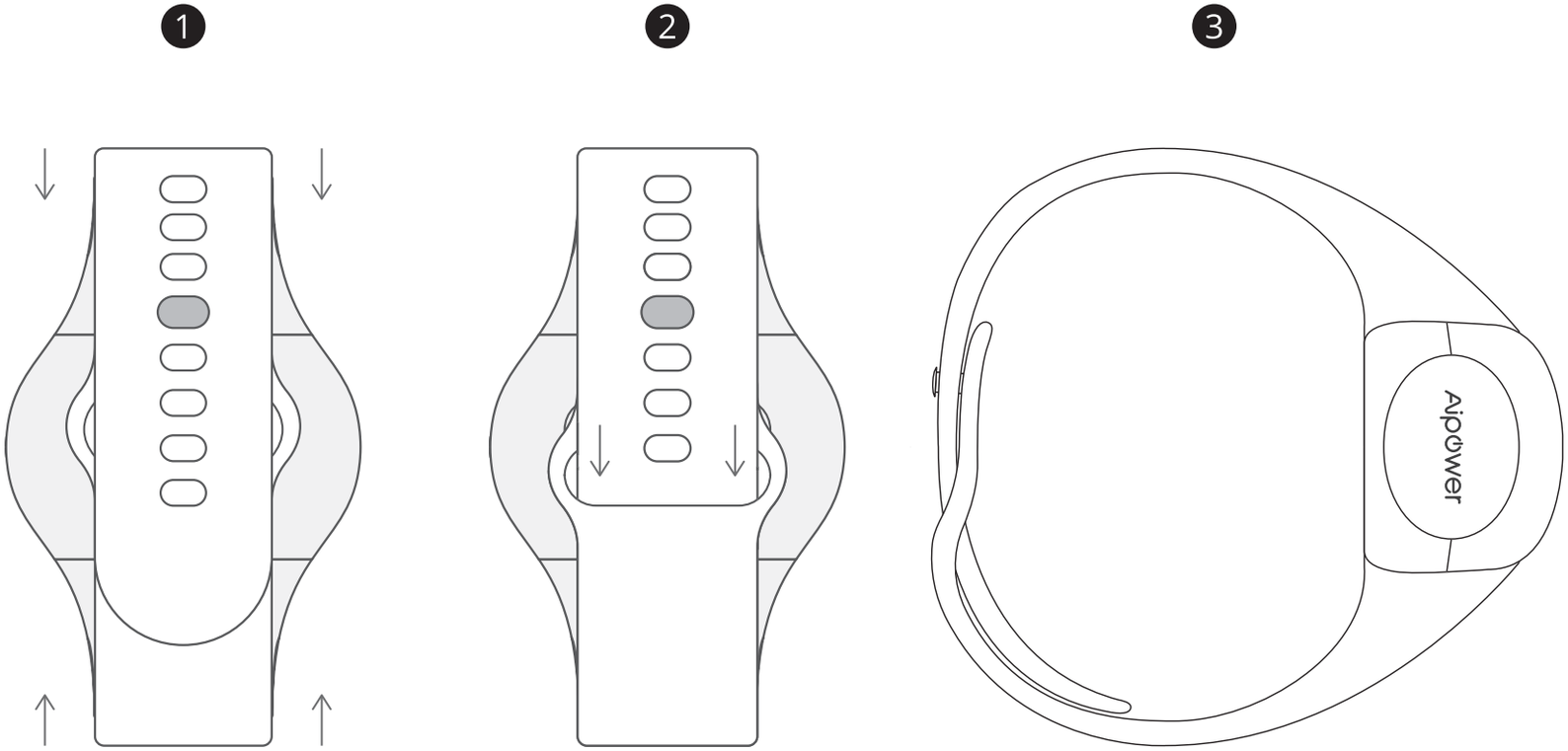

金属製の留め具をベルトの穴のに押し込んで、着け心地の好みによりベルトを調整して固定します。

ストラップをループに通し、装着を完了します。

7. リストバンドの使い方

このリストバンドを手首に装着すると、毎日の活動量と睡眠状態を自動的に追跡します。手首を上げるか、或いはスクリーンをタップしてディスプレイが点灯します。そして、画面を左右にスワイプしてタップし、フィットネスデータが表示されたり、心拍数を測定できたりします。

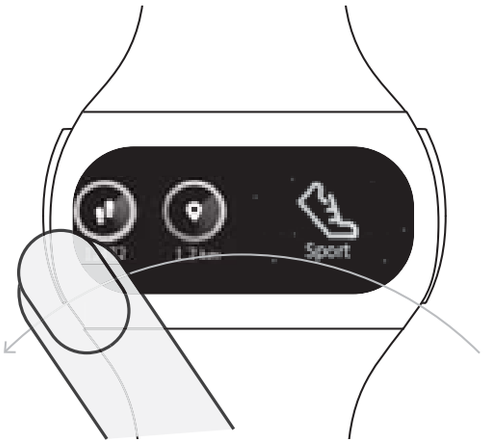

8. ストラップの交換

各ストラップの裏側にあるラッチを強く押すと、ロックを解除して簡単に外せます。

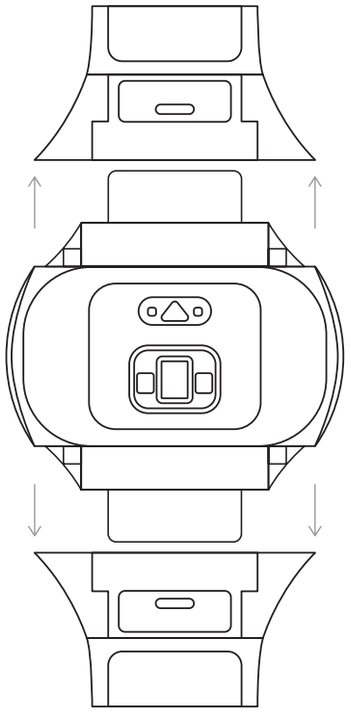

ストラップ*をリストバンドに差し込み、
もう一度取り付けることができます。

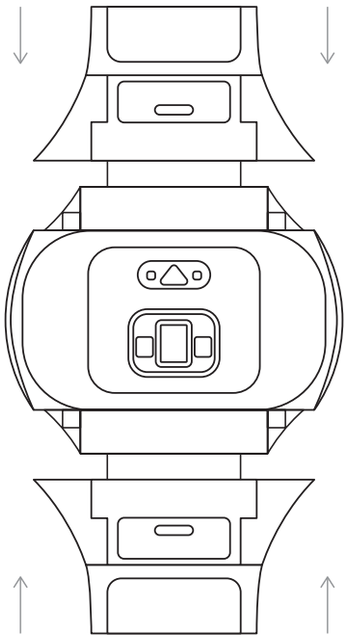

*交換用のストラップがmyaipower.comから入手できます。

9. 保証とアフターサービス

すべてのAipower製品には、安心な2年間のアフターサービスと製品保証を提供しております。

製品について、何のご問題・ご質問などがございましたら、下記のメールアドレスまでお問い合わせください。24時間以内でご返信を差し上げます（土日・祝日を除く）。

Eメール:support@myaipower.com

*具体的な詳細については、myaipower.com/warrantyをご覧ください。
* Aipowerは、Aipower公式ショップから購入された製品のみに対して、アフターサービスと製品保証を提供しております。他の小売業者から購入された製品の交換、返品、返金に関しましては購入先へお問い合わせ下さい。

10. 製品仕様

イヤホンの仕様	
Bluetoothチップセット	Qualcomm® QCC3026
Bluetoothバージョン	Bluetooth® 5
ドライバ	1x 6mmスピーカードライバ (各イヤホン); 16Ω; 20Hz~20KHz; 88dB
マイク	MEMS; 100Hz~10kHz; 38dB
再生時間	最大5.5時間
充電時間	約1時間
防水機能	IPX6
通信距離	15m

リストバンドの仕様	
Bluetoothバージョン	Bluetooth® 4.2
プロセッサー	ARM® Cortex® -M4
タッチディスプレイ	80x160; 0.96 インチ; 65k カラー; TFTスクリーン
センサー	7軸加速度センサー（気圧計を含む）; 心拍数センサー; 振動モーター
再生時間	最大７日間
充電時間	約1.5時間
防水機能	IPX5
通信距離	10m

使用产品前请先仔细阅读本使用指南，并妥善保管。

1. 产品说明图

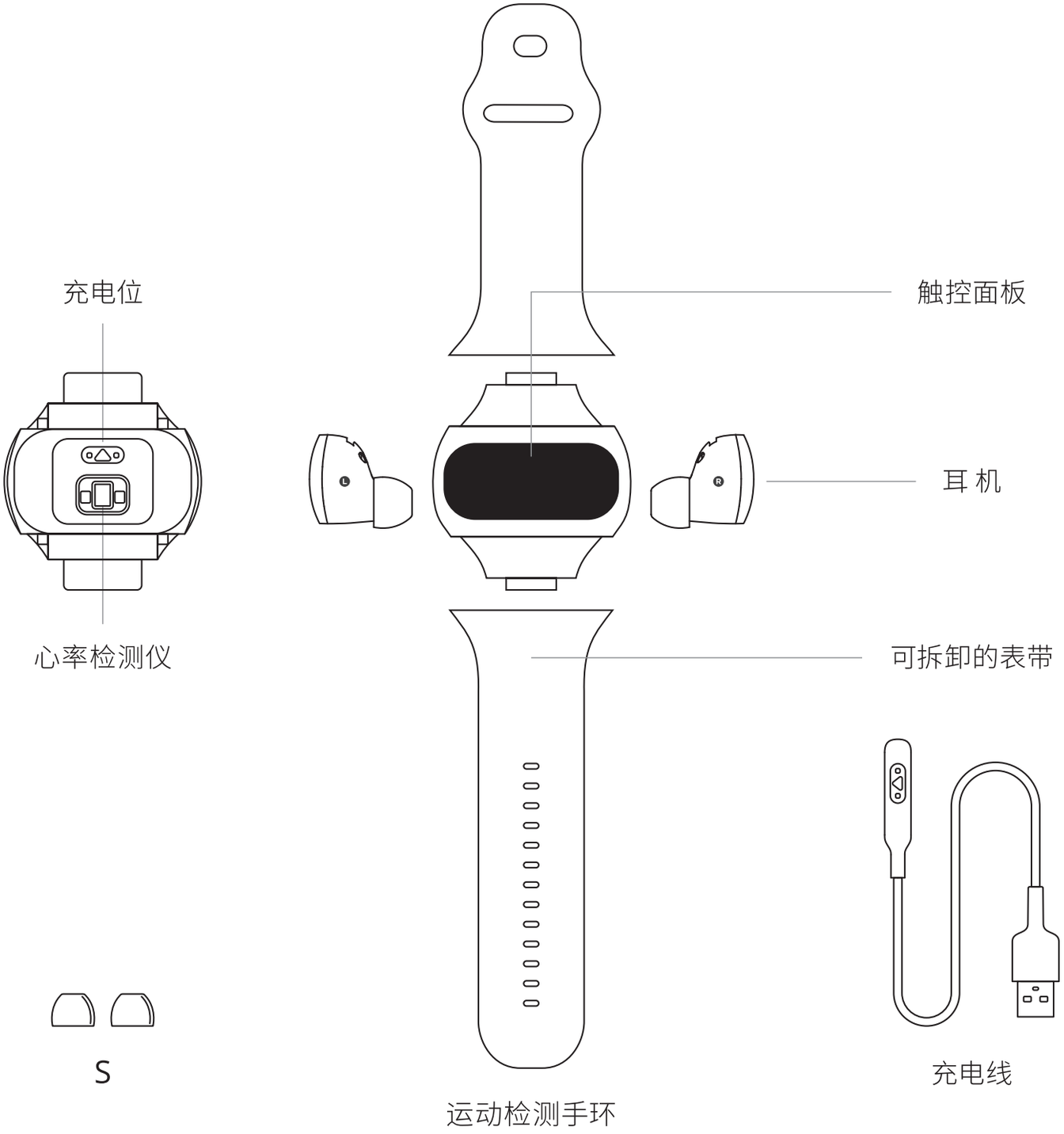

2. 使用前请先充电

使用前,将耳机放入手环和并使用本产品包装盒内附带的磁吸式充电线,连接电源适配器进行充电。

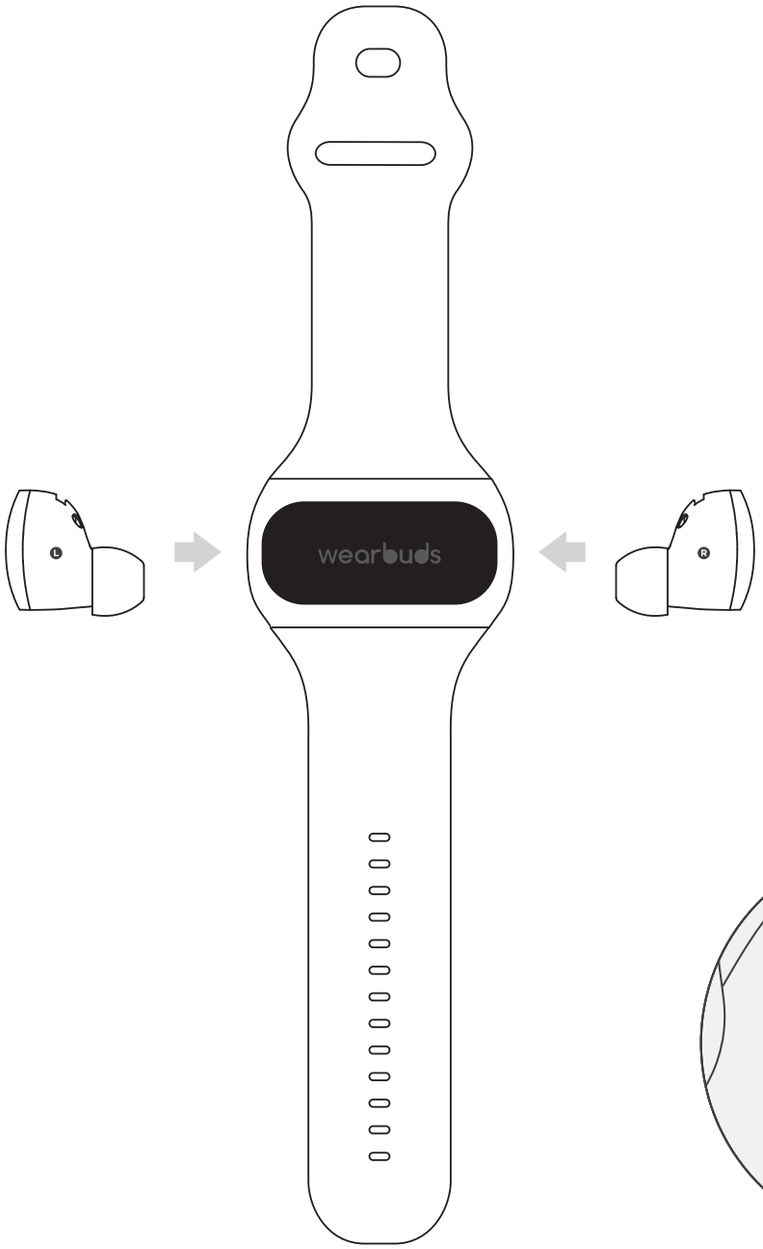

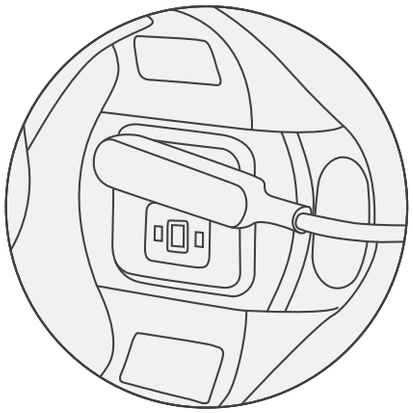

连接磁吸式充电线

3. 耳机与手机配对

3.1 请先将耳机从手环中取出，耳机将自动进入配对模式，配对状态下指示灯会绿色、白色交替闪烁。

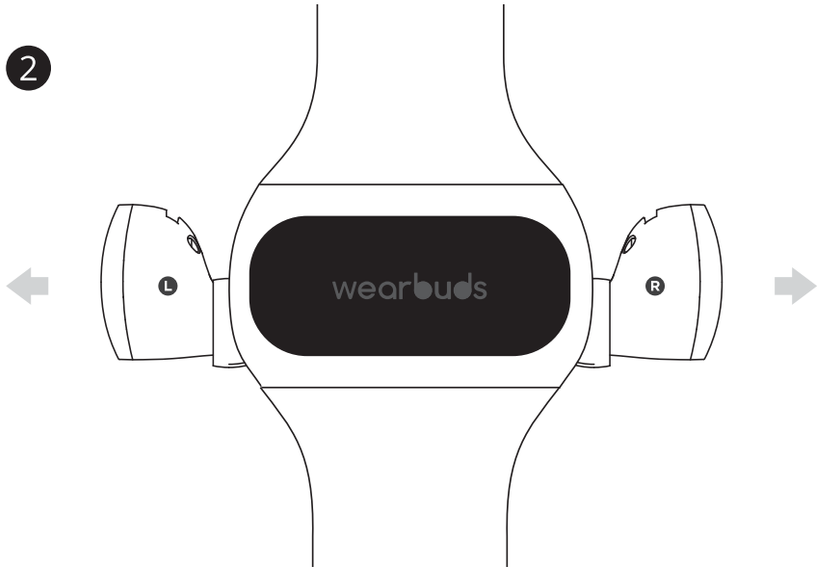

3.2 开始配对

进入手机系统设置里的蓝牙设置，打开蓝牙，选择连接Wearbuds-Buds-L，蓝牙连接成功后，耳机与手机就配对成功了。

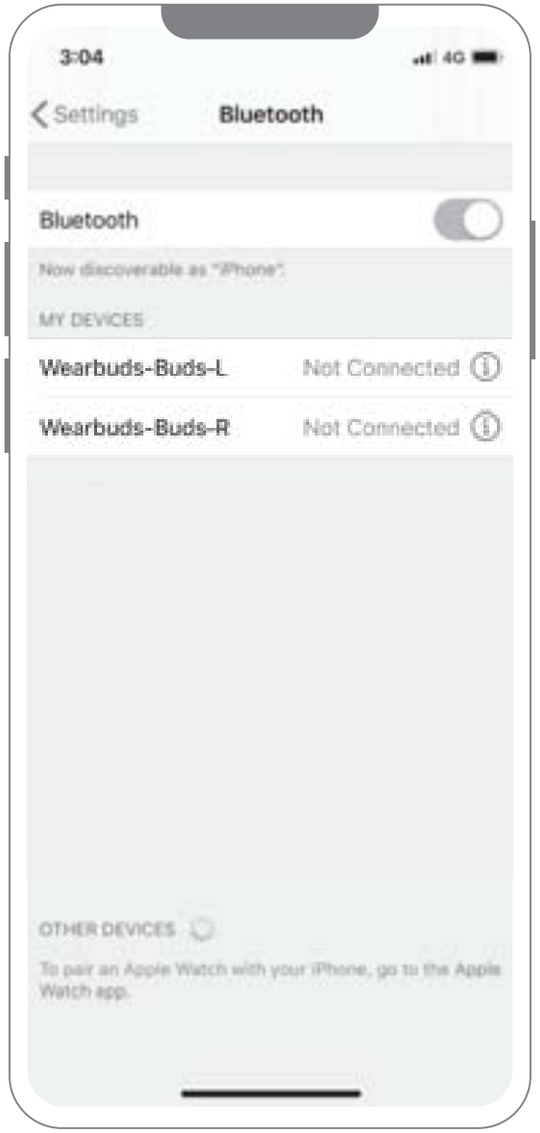

3.3 佩戴耳机

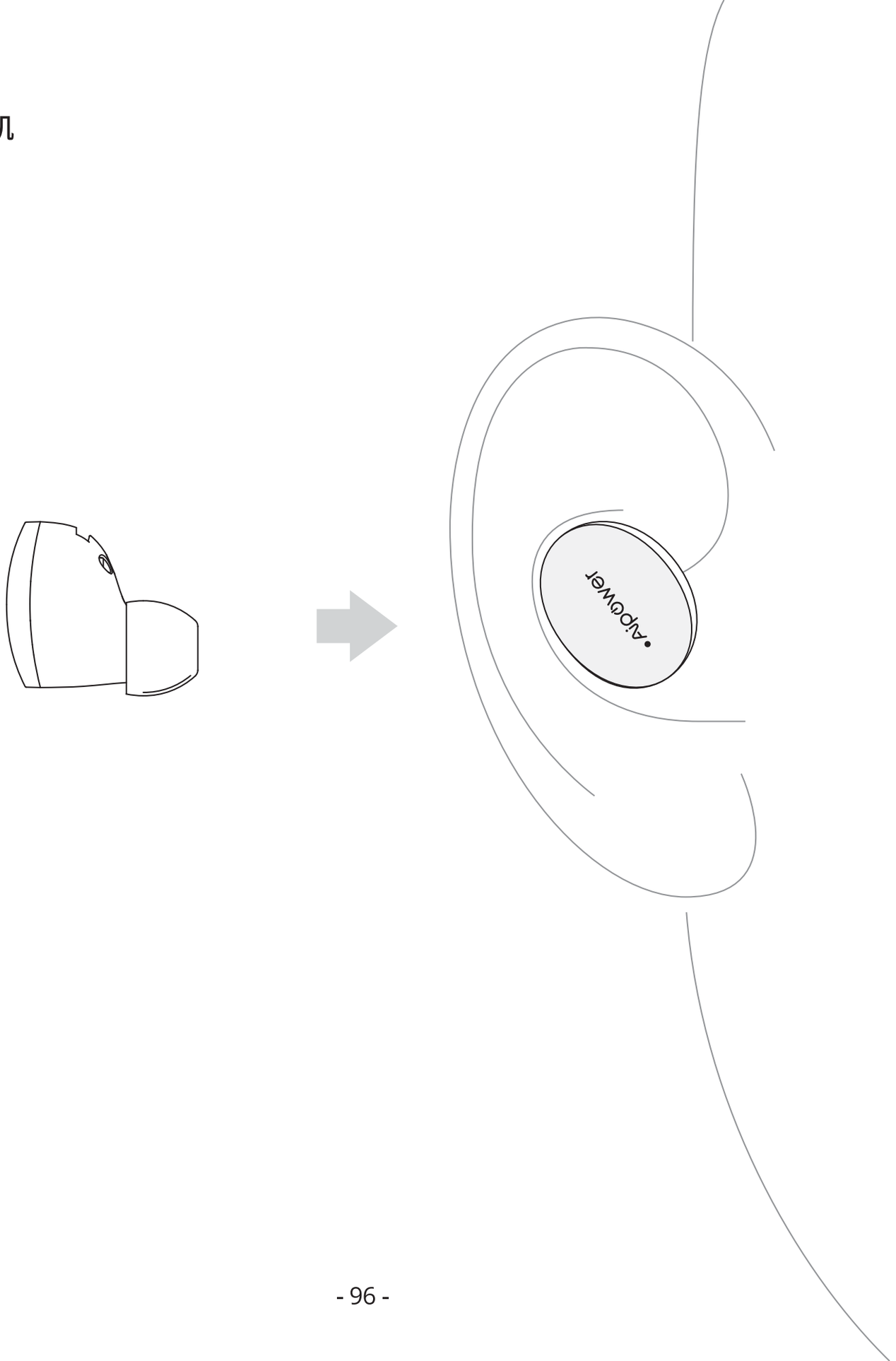

3.4 耳机触摸按键

音 乐		
▷ ⏸	●	●
⏭	●●	R R
⏮		L L
🔊+	▬	R
🔊-		L

通 话		
📞 📞× ☎	●	●
📞	2s	2s
🎙	●●●	●●●

● Single Tap ●● Double Tap ●●● Triple Tap ▬ Tap & Hold

3.5 充电和收纳耳机

在确保手环电量充足的时候，将耳机放回对应的L/R孔槽进行充电。

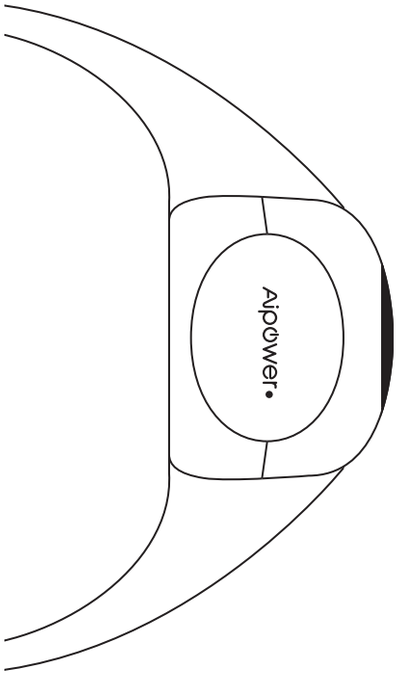

充电指示

4. 下载APP

请通过App Store，华为应用市场等各大应用市场下载Wearbuds APP。

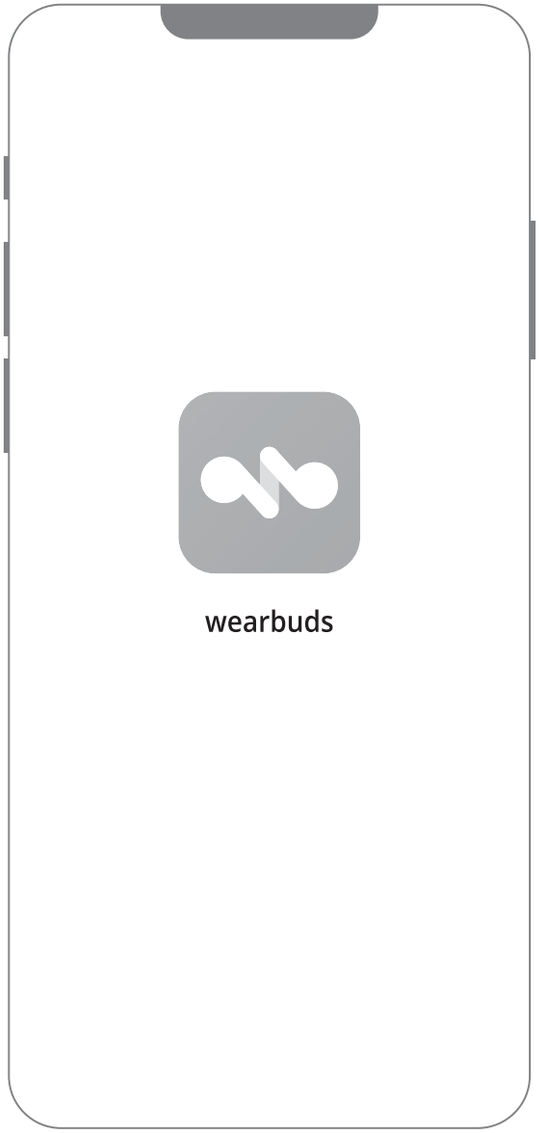

5. 手环和手机APP连接

打开APP，注册并登录你Aipower账号。根据APP的操作指引连接手环。一旦连接成功，就可以在APP上查看你每天的运动数据，而且可以在手环上收到手机的推送信息。

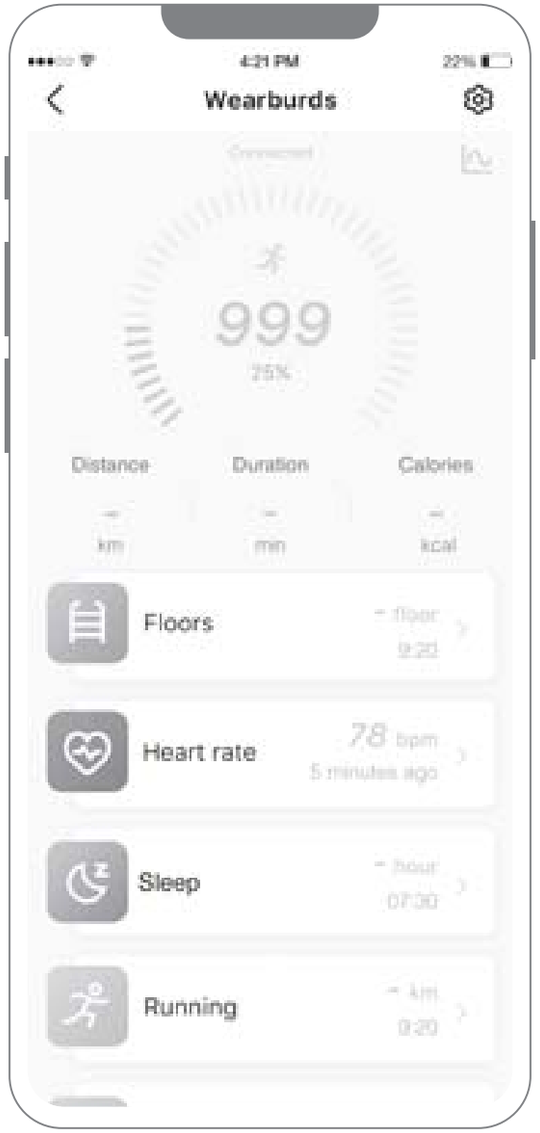

6. 佩戴手环

根据你的个人喜好，调节到佩戴的松紧度。请注意，太松会影响检测传感器数据的准确性。

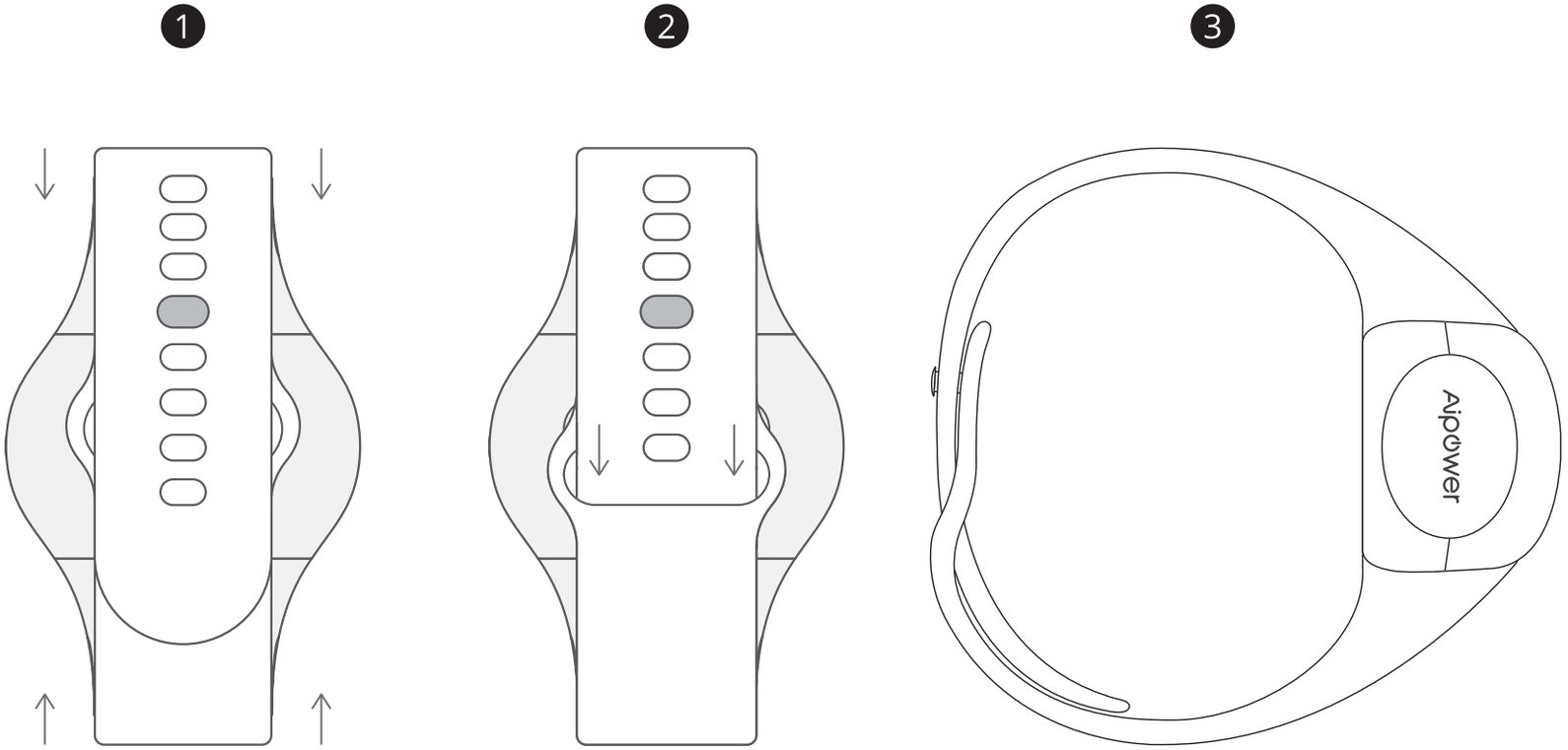

将金属扣，扣进合适的孔里，
进行调节和固定

然后将表带穿进去

7. 使用手环

手环将每天自动跟踪您的日常活动和睡眠质量。抬起手腕或点击屏幕可以点亮显示屏，然后左右滑动并点击以查看您的健康数据，并测量您的心率等。

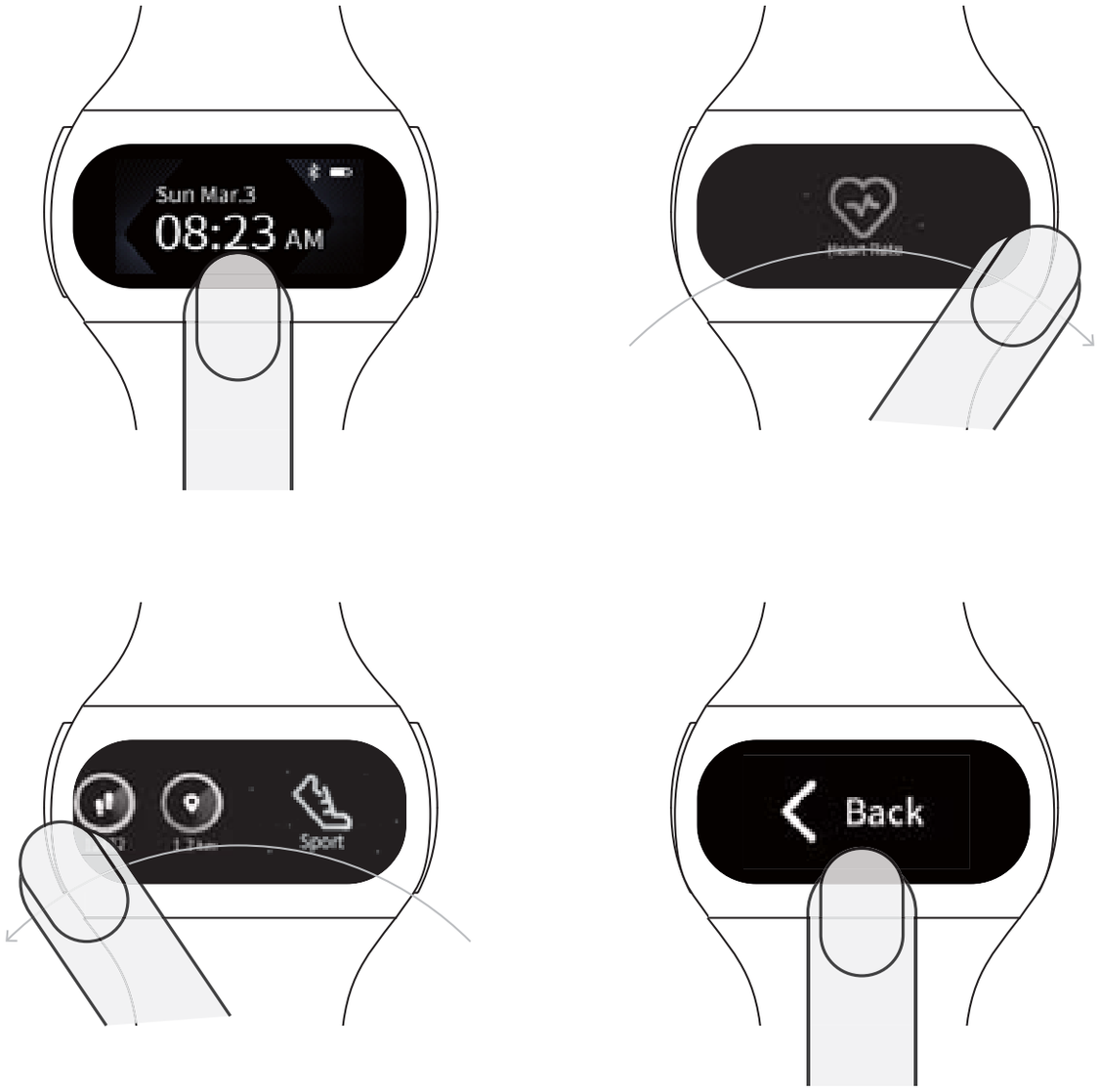

8. 更换腕带

按住腕带的端头位置的卡扣，取下腕带，再更换其他表带。

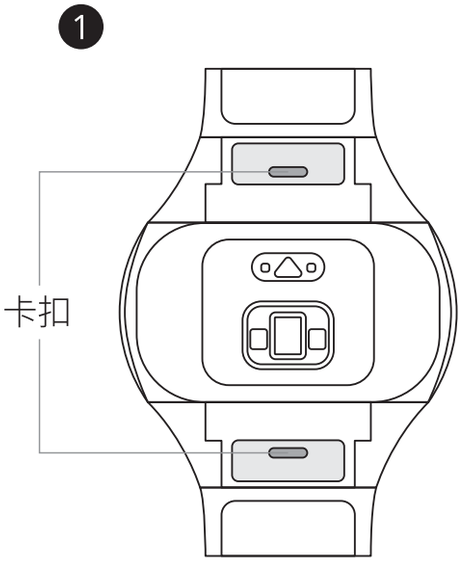

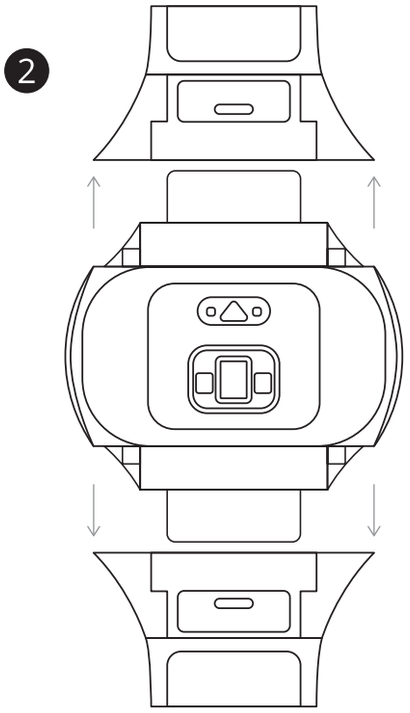

将腕带插入表头上的插销，完成腕带安装。

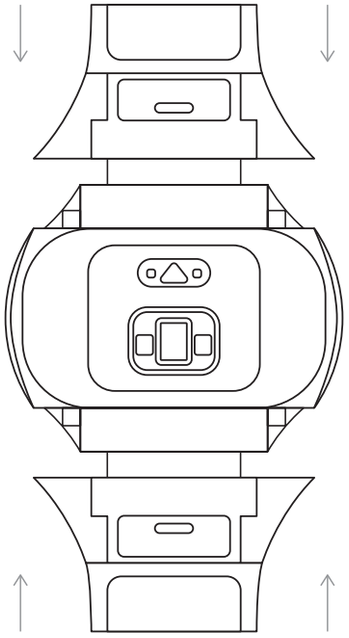

*如需选购更多表带，请前往myaipower.com

9. 24个月保修

所有Aipower的产品均享有24个月有限保固。如您在产品使用过程中遇到任何问题，请邮件联系我们（support@myaipower.com）。我们的售后人员将在24小时内（工作日）给您答复。

*更多细节，请访问myaipower.com/warranty。

*请注意，Aipower只能为从自有渠道购得的产品提供售后服务。如您的产品购买自其他渠道，请直接与该渠道联系，以获取售后和保修支持。

10. 参数介绍

耳机参数	
蓝牙芯片	Qualcomm® QCC3026
蓝牙版本	Bluetooth® 5
喇 叭	1x 0.24 inch/6mm (in each earbud); 16Ω; 20Hz~20KHz; 88dB
麦克风	MEMS; 100Hz~10kHz; 38dB
续航	最长5.5小时
充电时长	大约1小时
防水等级	IPX6
通讯距离	约15米

手环参数	
蓝牙版本	Bluetooth® 4.2
处理器	ARM® Cortex®-M4
显示屏	80x160; 0.96 英寸; 65k 色; TFT屏
传感器	7轴加速度传感器(包含气压计), 心率检测仪,震动马达
续航	最长7天
充电时长	大约1.5小时
防水等级	IPX5
通讯距离	约10米

©2019 AUKEY Smart
Printed in China

Stay connected @myaipower
myaipower.com
support@myaipower.com

FCC Warning

This device complies with Part 15 of the FCC Rules. Operation is subject to the following two conditions:
(1) This device may not cause harmful interference, and (2) this device must accept any interference received, including interference that may cause undesired operation.

NOTE 1: This equipment has been tested and found to comply with the limits for a Class B digital device, pursuant to part 15 of the FCC Rules. These limits are designed to provide reasonable protection against harmful interference in a residential installation. This equipment generates uses and can radiate radio frequency energy and, if not installed and used in accordance with the instructions, may cause harmful interference to radio communications. However, there is no guarantee that interference will not occur in a particular installation. If this equipment does cause harmful interference to radio or television reception, which can be determined by turning the equipment off and on, the user is encouraged to try to correct the interference by one or more of the following measures:
- Reorient or relocate the receiving antenna.
- Increase the separation between the equipment and receiver.
-Connect the equipment into an outlet on a circuit different from that to which the receiver is connected.
-Consult the dealer or an experienced radio/TV technician for help.

NOTE 2: Any changes or modifications to this unit not expressly approved by the party responsible for compliance could void the user's authority to operate the equipment.

IC WARNING

This device contains licence-exempt transmitter(s) that comply with Innovation, Science and Economic Development Canada’s licence-exempt RSS(s). Operation is subject to the following two conditions:
(1) This device may not cause interference.
(2) This device must accept any interference, including interference that may cause undesired operation of the device.

L’émetteur/récepteur exempt de licence contenu dans le présent appareil est conforme aux CNR d’Innovation, Sciences et Développement économique Canada applicables aux appareils radio exempts de licence. L’exploitation est autorisée aux deux conditions suivantes:

1. L’appareil ne doit pas produire de brouillage;
2. L’appareil doit accepter tout brouillage radioélectrique subi, même si le brouillage est susceptible d’en compromettre le fonctionnement.